Modell	Jahr	HG	UG	Bildtafel	Einschränkung	UPD	9:37	28.10.2023
928	1983	1	01	101-000		738		

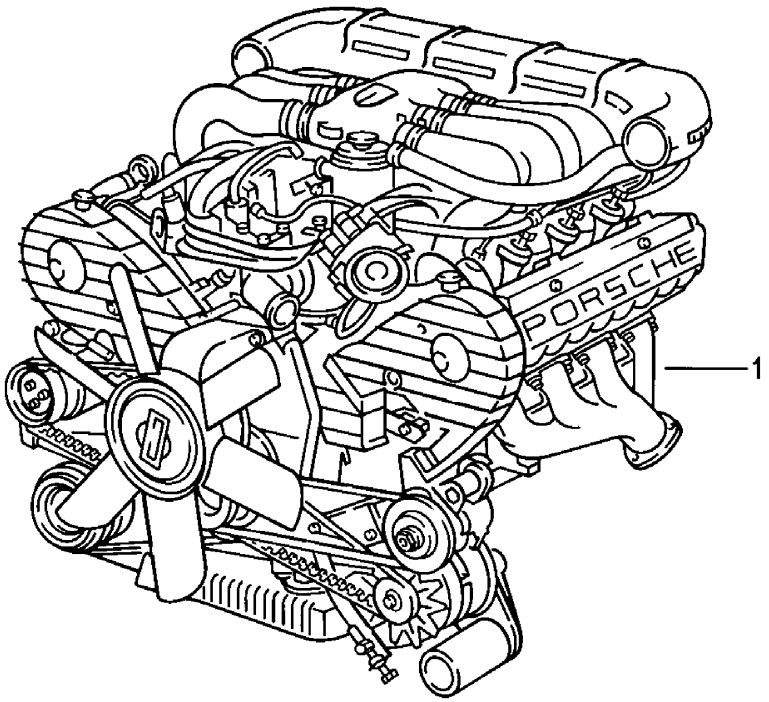

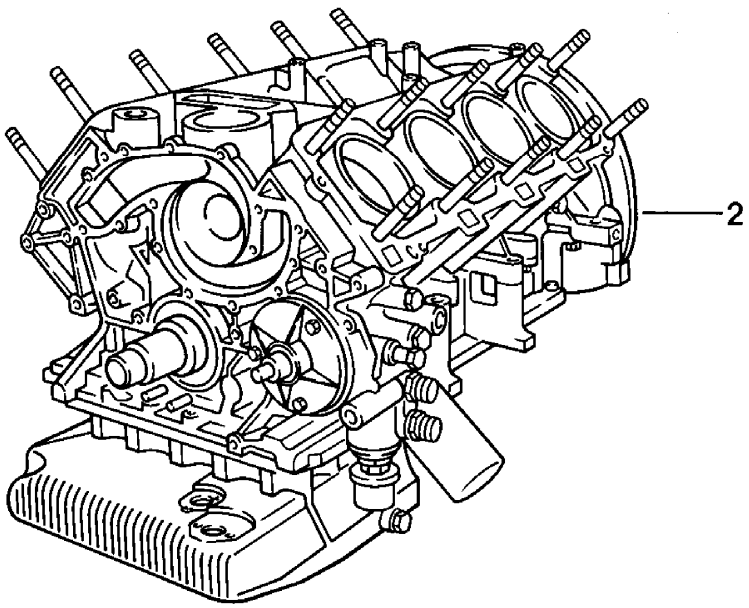

Modell	Jahr	HG	UG	Bildtafel	Einschränkung	UPD	9:37	28.10.2023
928	1983	1	01	101-000		738		

Pos	Teilenummer	Benennung	Bemerkung	St	Modellangabe
		Ersatzmotor			
(1)	928 100 940 21	Ersatzmotor D - MJ 1985>> Entfallteil		1	2821
(1)	928 100 940 22	Ersatzmotor D - MJ 1985>> Entfallteil		1	2822
(1)	928 100 911 08	Teilmotor D - MJ 1985>> Entfallteil		1	2843
-		Teilmotor mit: Kurbelwelle Kolben Ölpumpe Ölwanne			
(2)	928 100 911 04	Teilmotor D >> - MJ 1983		1	2811,2812
(2)	928 100 911 05	Teilmotor D >> - MJ 1984		1	2819,2820
(2)	928 100 911 05	Teilmotor D >> - MJ 1984		1	2820 "J.."
(2)	928 100 911 06	Teilmotor D - MJ 1984>> - MJ 1984		1	2821,2822
(2)	928 100 911 07	Teilmotor D - MJ 1985>>		1	2821,2822
(2)	928 100 911 09	Teilmotor		1	2821,2822 (S/CH/AUS)
(2)	928 100 911 08	Teilmotor D - MJ 1985>>		1	2843,2844
(2)	928 100 911 10	Teilmotor D - MJ 1986>> - MJ 1986		1	2845,2846
(2)	928 100 911 10	Teilmotor D - MJ 1986>> - MJ 1986		1	2845,2846
(2)	928 100 911 KX	Teilmotor D - MJ 1986>> - MJ 1986		1	2845,2846

Modell	Jahr	HG	UG	Bildtafel	Einschränkung	UPD	9:37	28.10.2023
928	1983	1	01	101-005		738		

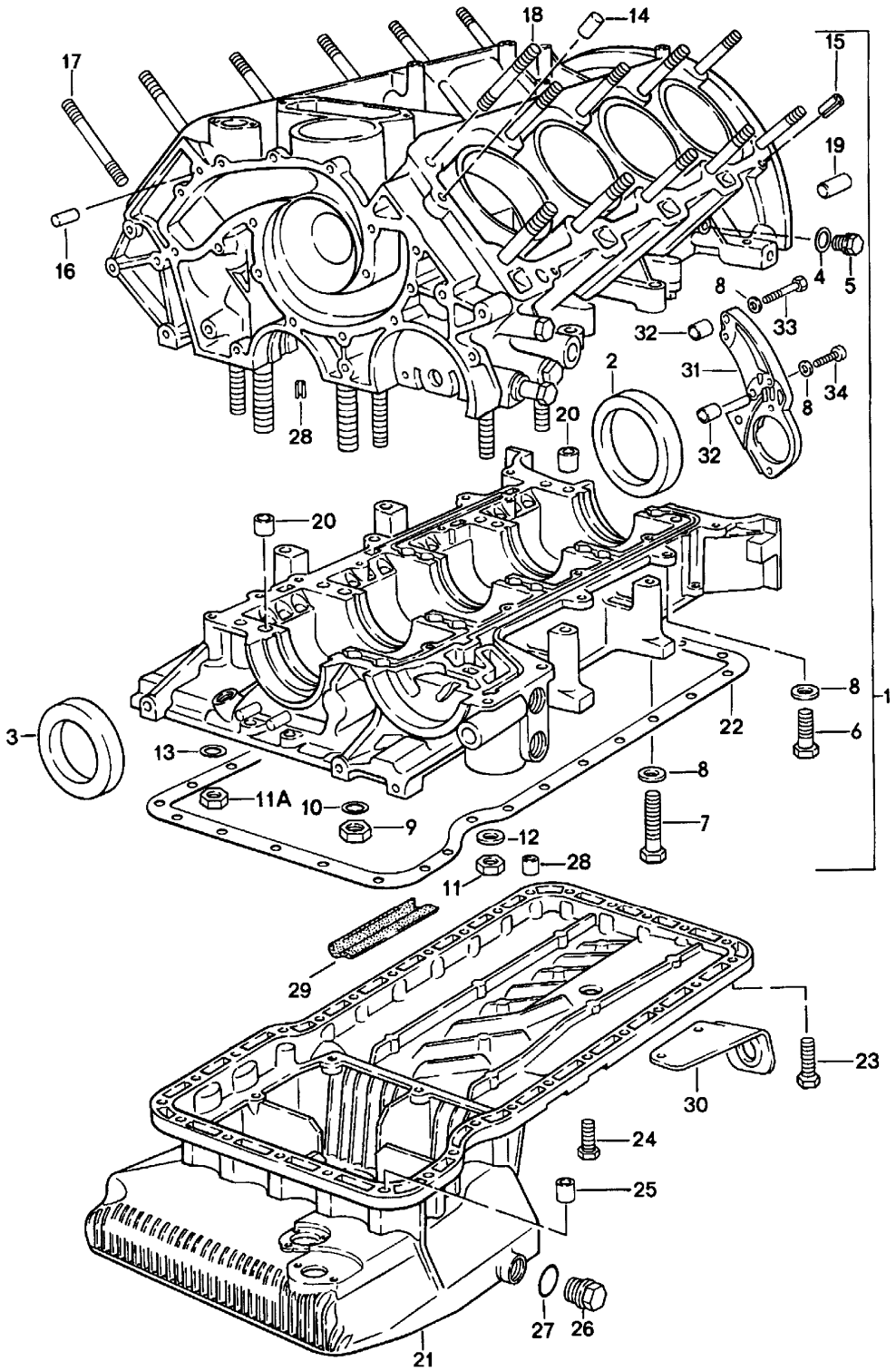

Modell	Jahr	HG	UG	Bildtafel	Einschränkung	UPD	9:37	28.10.2023
928	1983	1	01	101-005		738		

Pos	Teilenummer	Benennung	Bemerkung	St	Modellangabe
		Kurbelgehäuse Reparatursatz für Wartung siehe Bildtafel:	198-000		
1	928 101 907 02	Zylinderblock mit Kolben D >> - MJ 1983		1	2811,2812
1	928 101 907 03	Zylinderblock mit Kolben D - MJ 1984>> - MJ 1984		1	2821,2822
1	928 101 907 04	Zylinderblock mit Kolben D - MJ 1985>>		1	2821,2822
1	928 101 907 05	Zylinderblock mit Kolben D - MJ 1985>>		1	2821,2822 (S/CH/AUS)
1	928 101 908 02	Zylinderblock mit Kolben D >> - MJ 1984		1	2819,2820 "J.."
1	928 101 908 03	Zylinderblock mit Kolben D - MJ 1985>>		1	2843,2844 "J.."
1	928 101 908 04	Zylinderblock mit Kolben D - MJ 1986>> - MJ 1986		1	2845,2846
2	999 113 264 40	Radialdichtring 90 X 110 X 12 Entfallteil		1	
2	999 113 461 40	Radialdichtring 90 X 110 X 12 Entfallteil		1	
2	999 113 426 40	Radialdichtring 90 X 110 X 12 Entfallteil		1	
2	999 113 426 41	Radialdichtring 90 X 110 X 12		1	
3	999 113 263 40	Wellendichtring 60 X 85 X 10		1	
4	900 123 055 30	Dichtring A 12 X 17		2	
5	N 029 703 1	Verschlussschraube M 12 X 1,5		2	
6	900 075 099 02	Sechskantschraube M 8 X 30 Entfallteil		6	
6	900 075 099 03	Sechskantschraube M 8 X 30		6	
7	N 010 361 4	Sechskantschraube M 8 X 65 Entfallteil		10	

Modell	Jahr	HG	UG	Bildtafel	Einschränkung	UPD	9:37	28.10.2023
928	1983	1	01	101-005		738		

Pos	Teilenummer	Benennung	Bemerkung	St	Modellangabe
7	N 010 361 13	Sechskantschraube M 8 X 65		10	
8	900 025 007 02	Unterlegscheibe A 8,4 Entfallteil		24	
8	900 025 007 03	Unterlegscheibe A 8,4		24	
9	928 101 742 00	Sechskantmutter M 12 X 1,5		10	
10	928 101 301 02	Unterlegscheibe		10	
11	N 011 010 13	Sechskantmutter M 10		22	
11A	928 101 741 00	Sechskantmutter M 10		10	
12	900 025 008 09	Unterlegscheibe A 10,5 Entfallteil		2	
12	900 025 008 04	Unterlegscheibe A 10,5		2	
12	900 025 008 0E	Unterlegscheibe A 10,5	gelb	2	
13	928 101 303 00	Unterlegscheibe		10	
14	999 012 034 00	Zylinderstift 8 X 12 D >> - MJ 1983		4	
14	999 012 034 00	Zylinderstift 8 M 6 X 12 D - MJ 1984>>		4	
15	900 095 072 01	Spannhülse 6 X 12		2	
16	N 013 199 1	Zylinderstift 6 X 12		2	
17	928 101 187 06	Stiftschraube 193 MM		18	
18	928 101 186 04	Stiftschraube 142 MM		2	
19	900 012 070 00	Zylinderstift 12 X 18		2	
20	928 101 195 03	Passhülse		1	
21	928 101 208 00	Ölwanne Entfallteil		1	

Modell	Jahr	HG	UG	Bildtafel	Einschränkung	UPD	9:37	28.10.2023
928	1983	1	01	101-005		738		

Pos	Teilenummer	Benennung	Bemerkung	St	Modellangabe
(21)	928 101 208 00	Ölwanne		1	
22	928 101 207 00	Dichtung für Ölwanne		1	
23	900 075 347 02	Kombischraube M 6 X 28 Z1		25	
24	900 075 341 02	Kombischraube M 6 X 25 Z1 Entfallteil		5	
24	900 075 341 01	Kombischraube M 6 X 25 Z1		5	
25	928 101 189 00	Zentrierhülse		2	
26	944 107 197 01	Verschlussschraube		1	
27	900 123 118 30	Dichtring A 22 X 27 Reparatursatz für Wartung siehe Bildtafel: Motoröl siehe Bildtafel:	 198-000 198-005	1	
28	N 013 315 1	Spannstift 5 X 10		1	
29	928 604 121 00	Isolierstück		1	
30	928 423 221 01	Halter		1	
31	928 101 093 01	Befestigungsplatte		1	
32	928 101 197 00	Passhülse		2	
33	N 040 301 1	Sechskantschraube M 8 X 48		2	
34	900 119 004 02	Zylinderschraube M 8 X 30		2	

Modell	Jahr	HG	UG	Bildtafel	Einschränkung	UPD	9:37	28.10.2023
928	1983	1	02	102-000		738		

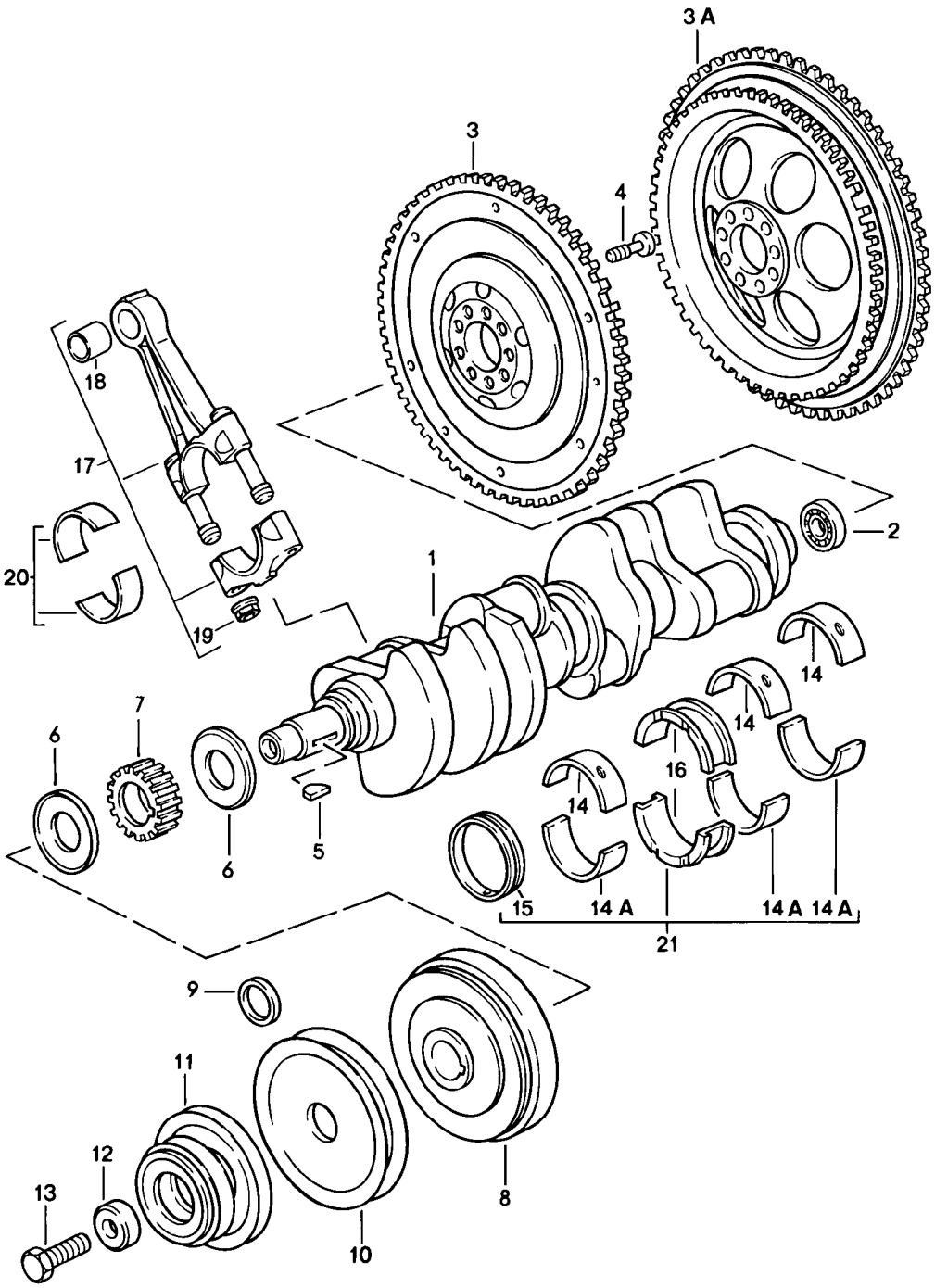

Modell	Jahr	HG	UG	Bildtafel	Einschränkung	UPD	9:37	28.10.2023
928	1983	1	02	102-000		738		

Pos	Teilenummer	Benennung	Bemerkung	St	Modellangabe
		Kurbelwelle Pleuelstange			
-		siehe Technische Information Gruppe: 1 NR.2/84			
1	928 102 011 25	Kurbelwelle		1	2819,2820
1	928 102 011 27	Kurbelwelle		1	2843,2844, 2845,2846
1	928 102 011 28	Kurbelwelle		1	2811,2812, 2821,2822
2	928 102 111 02	Rillenkugellager		1	
3	928 102 202 10	Schwungrad D >> - MJ 1983		1	2811,2819
3A	928 102 075 00	Schwungrad D >> - MJ 1983	AUT.	1	2812,2820
3A	928 102 075 01	Schwungrad		1	2822,2846
3A	928 102 075 02	Schwungrad D - MJ 1984>>		1	2820
3	928 102 078 01	Schwungrad		1	2821
3	928 102 078 X	Schwungrad		1	2821
3	928 102 078 01	Schwungrad		1	2843,2845
3	928 102 078 X	Schwungrad		1	2843,2845
3A	928 102 075 01	Schwungrad D - MJ 1985>>		1	2844
4	928 102 151 01	Zylinderschraube		9	
5	900 118 014 00	Scheibenfeder		1	
6	928 102 125 02	Bundscheibe D - MJ 1985>>		2	
7	928 105 125 12	Zahnrad Schwingungsdämpfer Entfallteil		1	
7	928 105 125 14	Zahnrad Schwingungsdämpfer		1	
8	928 102 120 15	Schwingungsdämpfer karminrot D >> - MJ 1983		1	2811,2812
8	928 102 120 16	Schwingungsdämpfer blau grün D >> - MJ 1983		1	2811,2812 "AUS"

Modell	Jahr	HG	UG	Bildtafel	Einschränkung	UPD	9:37	28.10.2023
928	1983	1	02	102-000		738		

Pos	Teilenummer	Benennung	Bemerkung	St	Modellangabe
8	928 102 120 22	Schwingungsdämpfer		1	2821,2822
8	928 102 120 23	Schwingungsdämpfer orange		1	2819,2820, 2843,2844, 2845,2846
10	928 102 118 03	Keilriemenscheibe Kompressor		1	
11	928 102 139 02	Riemenscheibe D >> - MJ 1983		1	2811,2812
(11)	928 102 139 03	Riemenscheibe D >> - MJ 1983		1	2819,2820
11	928 102 139 05	Riemenscheibe D - MJ 1984>> - MJ 1984		1	
(11)	928 102 139 11	Riemenscheibe D - MJ 1985>>		1	2821,2822
(11)	928 102 139 11	Riemenscheibe		1	2843,2844, 2845,2846
12	928 102 124 01	Druckscheibe		1	
13	900 083 036 02	Sechskantschraube M 18 X 1,5 X 45 Entfallteil		1	
13	900 083 036 01	Sechskantschraube M 18 X 1,5 X 45		1	
14	928 101 115 02	Kurbelwellenlagerschale Entfallteil		3	
	08/82-07/86002	rot			
14A	928 101 115 03	Kurbelwellenlagerschale Entfallteil		3	
	08/82-07/86002	rot			
14A	928 101 115 15	Kurbelwellenlagerschale bestehend aus: Entfallteil	oben/unten 2,4,5	3	
14A	928 101 115 16	Kurbelwellenlagerschale Einbausatz bestehend aus:	gelb oben/unten 2,4,5	3	
14	928 101 115 50	Kurbelwellenlagerschale	oben 2,4,5 Untergr.:0,25	X	
14A	928 101 115 51	Kurbelwellenlagerschale	unten 2,4,5 Untergr.:0,25	X	

Modell	Jahr	HG	UG	Bildtafel	Einschränkung	UPD	9:37	28.10.2023
928	1983	1	02	102-000		738		

Pos	Teilenummer	Benennung	Bemerkung	St	Modellangabe
14	928 101 132 63	Kurbelwellenlagerschale Entfallteil	oben 2,4,5 Untergr.:0,5	X	
14	928 101 115 60	Kurbelwellenlagerschale	oben 2,4,5 Untergr.:0,5	X	
14A	928 101 115 61	Kurbelwellenlagerschale	unten 2,4,5 Untergr.:0,5	X	
15	928 101 117 08	Lagerbuchse		1	
15	928 101 117 58	Lagerbuchse	Untergr.:0,25	1	
15	928 101 117 60	Lagerbuchse	Untergr.:0,5	X	
16	928 101 133 03	Lagerschale 3 M >> 82D 00709 M >> 82D 05938 M >> 81E 05343		2	
16	928 101 133 53	Lagerschale 3 M >> 82D 00709 M >> 82D 05938 M >> 81E 05343	Untergr.:0,25	X	
16	928 101 133 57	Lagerschale 3 M >> 82D 00709 M >> 82D 05938 M >> 81E 05343	Untergr.:0,25	X	2811,2812, 2820,2819 "J.."
16	928 101 133 63	Lagerschale 3 M >> 82D 00709 M >> 82D 05938 M >> 81E 05343	Untergr.:0,5	X	
16	928 101 133 64	Lagerschale 3 M >> 82D 00709 M >> 82D 05938 M >> 81E 05343	Untergr.:0,5	X	2811,2812, 2820,2819 "J.."

Modell	Jahr	HG	UG	Bildtafel	Einschränkung	UPD	9:37	28.10.2023
928	1983	1	02	102-000		738		

Pos	Teilenummer	Benennung	Bemerkung	St	Modellangabe
16	928 101 142 02	Lagerschale M 82D 0710 >> M 82D 5939 >> M 81E 05344 >> M 82E 00001 >> M 82E 05001 >>		2	2811,2812, 2820,2819, 2821,2822 "J.."
	08/82-07/86002	rot 3			
16	928 101 142 54	Lagerschale 3 M 82D 0710 >> M 82D 5939 >> M 81E 05344 >> M 82E 00001 >> M 82E 05001 >>	Untergr.:0,25	X	2811,2812, 2820,2819, 2821,2822 "J.."
16	928 101 142 64	Lagerschale 3 M 82D 0710 >> M 82D 5939 >> M 81E 05344 >> M 82E 00001 >> M 82E 05001 >>	Untergr.:0,5	X	2811,2812, 2820,2819, 2821,2822 "J.."
17	928 103 004 00	Pleuelstange Entfallteil		8	
-	928 103 173 03	Pleuelschraube		8	
17	928 103 004 00	Pleuelstange		8	-22 2811,2812, 2819
-	928 103 173 03	Pleuelschraube		8	
17	928 103 019 00	Pleuelstange Entfallteil		8	2843,2844, 2845,2846
17	928 103 004 01	Pleuelstange		8	2843,2844, 2845,2846
-	928 103 173 03	Pleuelschraube		8	
18	928 103 133 00	Pleuelbuchse		8	

Modell	Jahr	HG	UG	Bildtafel	Einschränkung	UPD	9:37	28.10.2023
928	1983	1	02	102-000		738		

Pos	Teilenummer	Benennung	Bemerkung	St	Modellangabe
19	928 103 172 02	Mutter		16	
20	928 103 143 02	Pleuellagerschale Entfallteil		16	
20	928 103 143 05	Pleuellagerschale		16	
	08/82-07/86002	rot			
20	928 103 143 52	Pleuellagerschale	Untergr.:0,25	X	
20	928 103 143 57	Pleuellagerschale	Untergr.:0,5	X	
21	928 101 901 02	1 Satz Kurbelwellenlager M >> 82D 00709 M >> 82D 05938 M >> 81E 05343		1	2811,2812, 2820,2819 "J.."
21	928 101 901 52	1 Satz Kurbelwellenlager M >> 82D 00709 M >> 82D 05938 M >> 81E 05343	Untergr.:0,25	1	2811,2812, 2820,2819 "J.."
21	928 101 901 62	1 Satz Kurbelwellenlager A M >> 82D 00709 M >> 82D 05938 M >> 81E 05343 M >> 82D 00709 M >> 82D 05938 M >> 81E 05343	Untergr.:0,5	1	2811,2812, 2820,2819 "J.."
21	928 101 901 07	1 Satz Kurbelwellenlager M 82D 0710 >> M 82D 5939 >> M 81E 05344 >> M 82E 00001 >> M 82E 05001 >>		1	2811,2812, 2820,2819, 2821,2822 "J.."

Modell	Jahr	HG	UG	Bildtafel	Einschränkung	UPD	9:37	28.10.2023
928	1983	1	02	102-000		738		

Pos	Teilenummer	Benennung	Bemerkung	St	Modellangabe
21	928 101 901 57	1 Satz Kurbelwellenlager M 82D 0710 >> M 82D 5939 >> M 81E 05344 >> M 82E 00001 >> M 82E 05001 >>	Untergr.:0,25	1	2811,2812, 2820,2819, 2821,2822 "J.."
21	928 101 901 67	1 Satz Kurbelwellenlager M 82D 0710 >> M 82D 5939 >> M 81E 05344 >> M 82E 00001 >> M 82E 05001 >>	Untergr.:0,5	1	2811,2812, 2820,2819, 2821,2822 "J.."

Modell	Jahr	HG	UG	Bildtafel	Einschränkung	UPD	9:38	28.10.2023
928	1983	1	02	102-005		738		

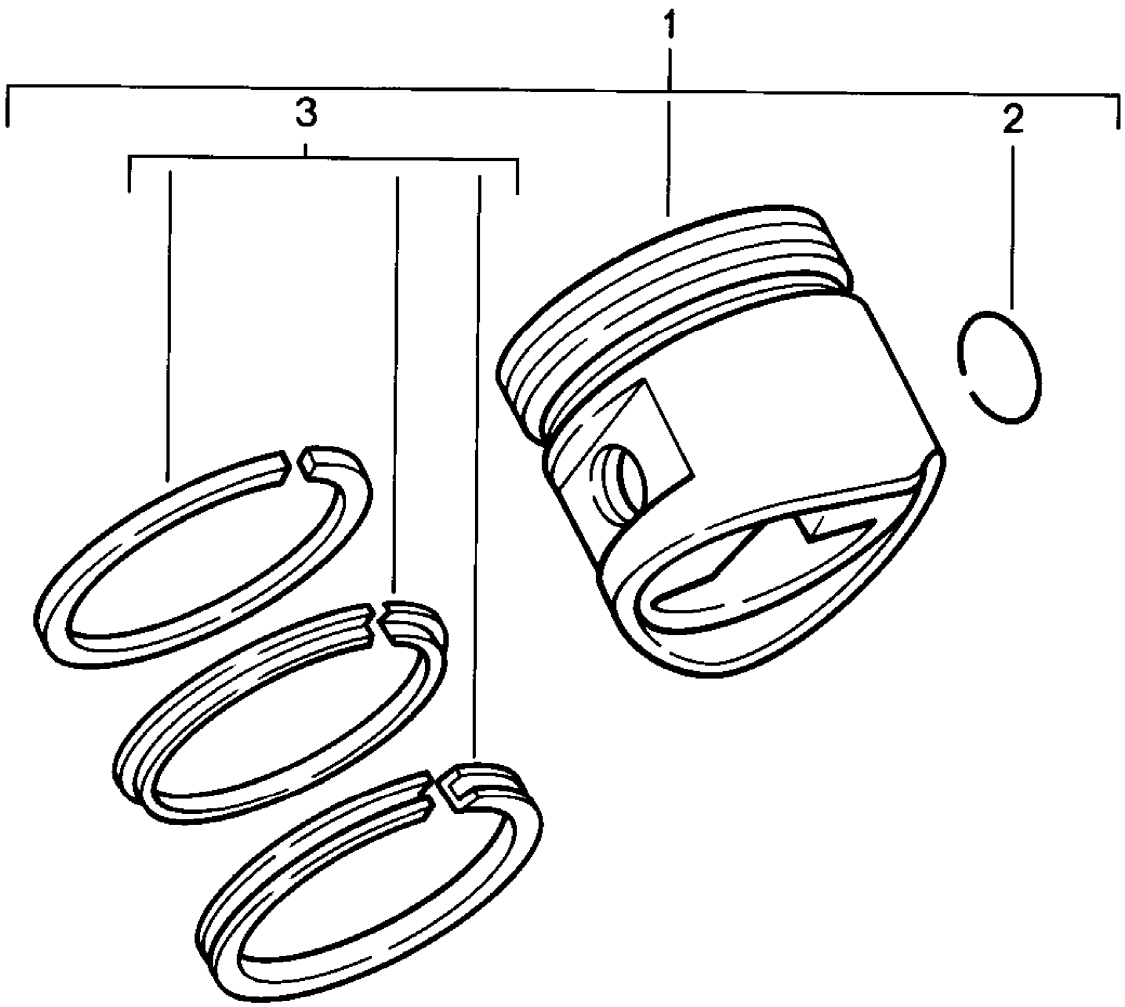

Modell	Jahr	HG	UG	Bildtafel	Einschränkung	UPD	9:38	28.10.2023
928	1983	1	02	102-005		738		

Pos	Teilenummer	Benennung	Bemerkung	St	Modellangabe
		Kolben **Kolbenring**			
1	**928 103 093 00**	**Kolben** **97,00 MM** **Mass-Gruppe 0**	**- KS -**	**8**	**2819,2820**
(1)	**928 103 093 10**	**Kolben** **97,00 MM** **Mass-Gruppe 1**	**- KS -**	**X**	**2819,2820**
(1)	**928 103 093 20**	**Kolben** **97,00 MM** **Mass-Gruppe 2**	**- KS -**	**X**	**2819,2820**
(1)	**928 103 093 50**	**Kolben** **97,50 MM** **Mass-Gruppe 0**	**- KS -**	**X**	**2819,2820**
(1)	**928 103 093 60**	**Kolben** **97,50 MM** **Mass-Gruppe 1**	**- KS -**	**X**	**2819,2820**
(1)	**928 103 093 70**	**Kolben** **97,50 MM** **Mass-Gruppe 2**	**- KS -**	**X**	**2819,2820**
(1)	**928 103 086 00**	**Kolben** **MAHLE** **97,00 MM** **Mass-Gruppe 0** **M >> 82E 0596** **M >> 82E 6113**		**8**	**2811,2812,** **2821,2822**
(1)	**928 103 086 10**	**Kolben** **MAHLE** **97,00 MM** **Mass-Gruppe 1** **M >> 82E 0596** **M >> 82E 6113**		**X**	**2811,2812,** **2821,2822**
(1)	**928 103 086 20**	**Kolben** **MAHLE** **97,00 MM** **Mass-Gruppe 2** **M >> 82E 0596** **M >> 82E 6113**		**X**	**2811,2812,** **2821,2822**
(1)	**928 103 086 50**	**Kolben** **MAHLE** **97,50 MM** **Mass-Gruppe 0** **M >> 82E 0596** **M >> 82E 6113**		**X**	**2811,2812,** **2821,2822**

Modell	Jahr	HG	UG	Bildtafel	Einschränkung	UPD	9:38	28.10.2023
928	1983	1	02	102-005		738		

Pos	Teilenummer	Benennung	Bemerkung	St	Modellangabe
(1)	928 103 086 60	Kolben MAHLE 97,50 MM Mass-Gruppe 1 M >> 82E 0596 M >> 82E 6113		X	2811,2812, 2821,2822
(1)	928 103 086 70	Kolben MAHLE 97,50 Mass-Gruppe 2 M >> 82E 0596 M >> 82E 6113		X	2811,2812, 2821,2822
(1)	928 103 086 04	Kolben MAHLE 97,00 MM Mass-Gruppe 0 M 82E 0597 >> M 82E 6114 >>		8	2821,2822
(1)	928 103 086 14	Kolben MAHLE 97,00 MM Mass-Gruppe 1 M 82E 0597 >> M 82E 6114 >>		X	2821,2822
(1)	928 103 086 24	Kolben MAHLE 97,00 MM Mass-Gruppe 2 M 82E 0597 >> M 82E 6114 >>		X	2821,2822
(1)	928 103 086 52	Kolben MAHLE 97,50 MM Mass-Gruppe 0 M 82E 0597 >> M 82E 6114 >>		X	2821,2822
(1)	928 103 086 62	Kolben MAHLE 97,50 MM Mass-Gruppe 1 M 82E 0597 >> M 82E 6114 >>		X	2821,2822
(1)	928 103 086 72	Kolben MAHLE 97,50 MM Mass-Gruppe 2 M 82E 0597 >> M 82E 6114 >>		X	2821,2822

Modell	Jahr	HG	UG	Bildtafel	Einschränkung	UPD	9:38	28.10.2023
928	1983	1	02	102-005		738		

Pos	Teilenummer	Benennung	Bemerkung	St	Modellangabe
(1)	928 103 093 02	Kolben 97,00 MM Mass-Gruppe 0 D - MJ 1985>>	- KS -	8	2821,2822+ PR:151
(1)	928 103 093 12	Kolben 97,00 MM Mass-Gruppe 1 D - MJ 1985>>	- KS -	8	2821,2822+ PR:151
(1)	928 103 093 22	Kolben - KS - 97,00 MM Mass-Gruppe 2 D - MJ 1985>>		8	2821,2822+ PR:151
(1)	928 103 093 52	Kolben 97,50 MM Mass-Gruppe 0 D - MJ 1985>>	- KS -	X	2821,2822+ PR:151
(1)	928 103 093 62	Kolben 97,50 MM Mass-Gruppe 1 D - MJ 1985>>	- KS -	X	2821,2822+ PR:151
(1)	928 103 093 72	Kolben 97,50 MM Mass-Gruppe 2 D - MJ 1985>>	- KS -	X	2821,2822+ PR:151
2	N 012 277 1	Sprengring		16	
3	928 103 906 11	1 Satz Kolbenringe 97,00 MM		1	
3	928 103 906 12	1 Satz Kolbenringe 97,50 MM		1	
(1)	928 103 065 03	Kolben 100,00 MM Mass-Gruppe 0	- KS -	8	2843,2844
(1)	928 103 065 12	Kolben		X	2843,2844
(1)	928 103 065 23	Kolben 100,00 MM Mass-Gruppe 2	- KS -	X	2843,2844
(1)	928 103 065 53	Kolben 100,50 MM Mass-Gruppe 0	- KS -	X	2843,2844
(1)	928 103 065 63	Kolben 100,50 MM Mass-Gruppe 1	- KS -	X	2843,2844

Modell	Jahr	HG	UG	Bildtafel	Einschränkung	UPD	9:38	28.10.2023
928	1983	1	02	102-005		738		

Pos	Teilenummer	Benennung	Bemerkung	St	Modellangabe
(1)	928 103 065 72	Kolben		X	2843,2844
(1)	928 103 065 05	Kolben 100,00 MM Mass-Gruppe 0 D - MJ 1986>> - MJ 1986	- KS -	8	2845,2846
(1)	928 103 065 15	Kolben 100,00 MM Mass-Gruppe 1 D - MJ 1986>> - MJ 1986	- KS -	8	2845,2846
(1)	928 103 065 25	Kolben 100,00 MM Mass-Gruppe 2 D - MJ 1986>> - MJ 1986	- KS -	8	2845,2846
(1)	928 103 065 55	Kolben 100,50 MM Mass-Gruppe 0 D - MJ 1986>> - MJ 1986	- KS -	X	2845,2846
(1)	928 103 065 65	Kolben 100,50 MM Mass-Gruppe 1 D - MJ 1986>> - MJ 1986	- KS -	X	2845,2846
(1)	928 103 065 75	Kolben 100,50 MM Mass-Gruppe 2 D - MJ 1986>> - MJ 1986	- KS -	X	2845,2846
2	N 012 277 1	Sprengring		16	
3	928 103 906 04	1 Satz Kolbenringe 100,00 MM		1	2843,2844, 2845,2846
3	928 103 906 05	1 Satz Kolbenringe 100,50 MM		1	2843,2844, 2845,2846

Modell	Jahr	HG	UG	Bildtafel	Einschränkung	UPD	9:38	28.10.2023
928	1983	1	03	103-000		738		

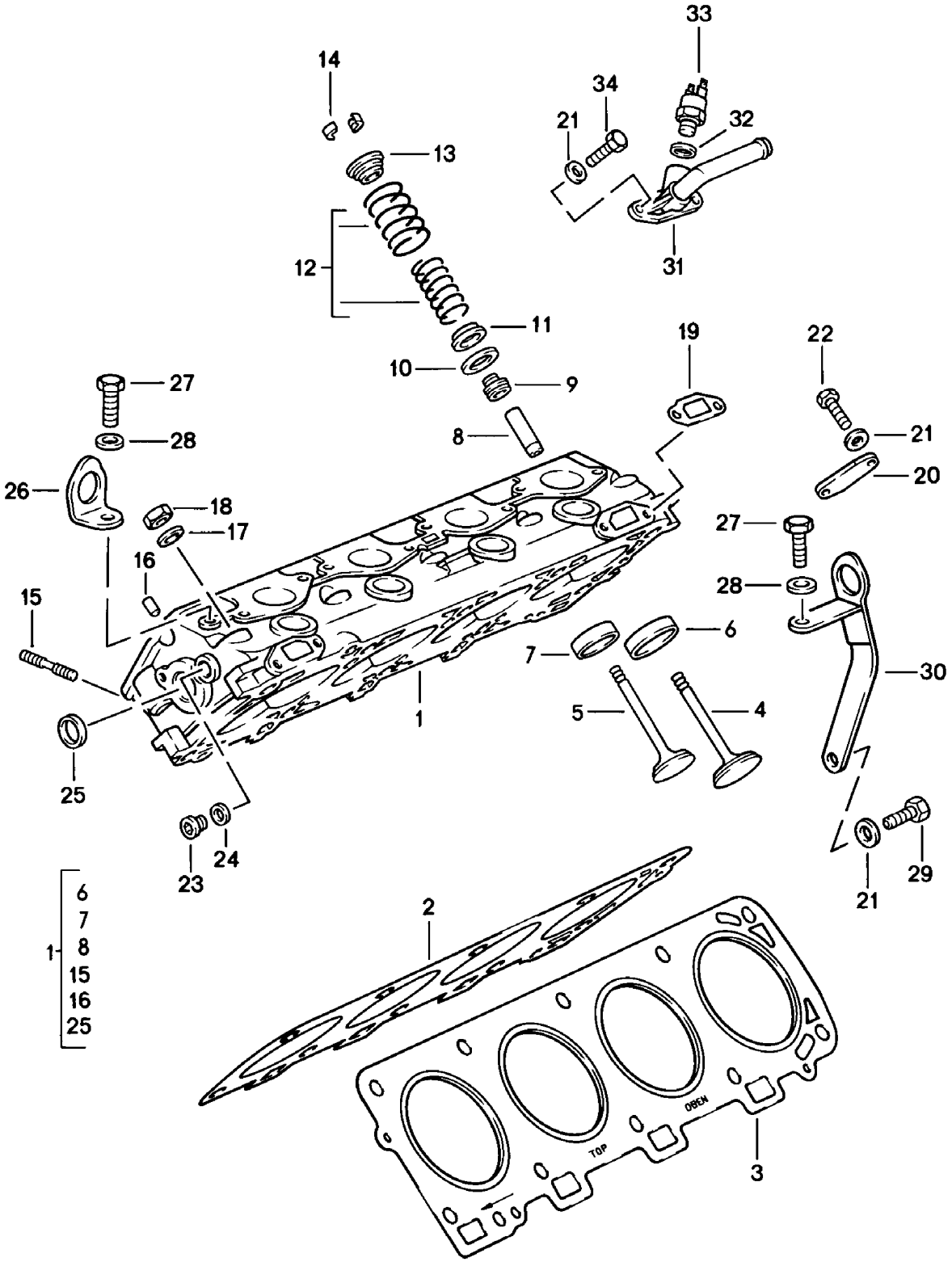

Modell	Jahr	HG	UG	Bildtafel	Einschränkung	UPD	9:38	28.10.2023
928	1983	1	03	103-000		738		

Pos	Teilenummer	Benennung	Bemerkung	St	Modellangabe
		Zylinderkopf 2 Ventil Reparatursatz für Wartung siehe Bildtafel:	198-000		
1	928 104 055 05	Zylinderkopf		2	2811,2812, 2821,2822
1	928 104 072 00	Zylinderkopf		2	2819,2820 "J.."
2	928 104 361 07	Zylinderkopfdichtung (asbestfrei)	rechts	1	
2	928 104 361 15	Zylinderkopfdichtung (asbestfrei) für Zylinderkopf bearbeitet	rechts	1	
3	928 104 362 07	Zylinderkopfdichtung (asbestfrei)	links	1	
3	928 104 362 15	Zylinderkopfdichtung (asbestfrei) für Zylinderkopf bearbeitet	links	1	
4	928 105 413 00	Einlassventil		8	2819,2820 "J.."
(4)	928 105 409 02	Einlassventil		8	2811,2812, 2821,2822
5	928 105 417 03	Auslassventil		8	2819,2820 "J.."
(5)	928 105 410 04	Auslassventil		8	2811,2812, 2821,2822
6	928 104 338 55	Ventilsitzring (Einlass) Übergrösse	Einlass	8	2819,2820 "J.."
6	944 104 331 51	Ventilsitzring (Einlass) Übergrösse	Einlass	8	2811,2812, 2821,2822
7	928 104 336 55	Ventilsitzring (Auslass) Übergrösse	Auslass	8	2819,2820 "J.."
7	944 104 333 50	Ventilsitzring (Auslass) Übergrösse	Auslass	8	2811,2812, 2821,2822
8	944 104 328 51	Ventilführung 1. Übergrösse		16	
9	928 104 193 12	Ventilschaftabdichtung Entfallteil		16	

Modell	Jahr	HG	UG	Bildtafel	Einschränkung	UPD	9:38	28.10.2023
928	1983	1	03	103-000		738		

Pos	Teilenummer	Benennung	Bemerkung	St	Modellangabe
(9)	928 104 193 13	Ventilschaftabdichtung Entfallteil		16	
(9)	964 104 111 07	Ventilschaftabdichtung		16	
10	928 105 468 03	Unterlegscheibe 0,5 MM		X	
11	928 105 469 06	Unterlegscheibe		16	
12	928 105 905 09	1 Satz Ventilfedern		16	
13	928 105 449 04	Federteller		16	
14	901 105 417 00	Kegelstück		32	
15	999 062 044 02	Stiftschraube 8 X 30		16	
16	900 302 019 00	Zylinderstift 8 M 6 X 24		4	
17	928 101 301 02	Unterlegscheibe		20	
18	999 076 043 02	Sechskantmutter M 12 X 1,5		20	
19	928 106 197 02	Dichtung 1,5 MM		2	
20	928 104 214 00	Verschlussdeckel	links	1	
21	900 025 007 02	Unterlegscheibe A 8,4 Entfallteil		5	
21	900 025 007 03	Unterlegscheibe A 8,4		5	
22	900 075 079 02	Sechskantschraube M 8 X 22		2	
23	900 219 004 02	Verschlussschraube M 16 X 1,5		2	
24	900 123 018 30	Dichtring 16 X 20		2	
25	900 036 005 02	Verschlussdeckel		4	
26	928 101 411 00	Transportbügel		1	
27	N 010 253 7	Sechskantschraube M 10 X 22		2	
28	900 025 008 09	Unterlegscheibe A 10,5 Entfallteil		2	
28	900 025 008 04	Unterlegscheibe A 10,5		2	

Modell	Jahr	HG	UG	Bildtafel	Einschränkung	UPD	9:38	28.10.2023
928	1983	1	03	103-000		738		

Pos	Teilenummer	Benennung	Bemerkung	St	Modellangabe
28	900 025 008 0E	Unterlegscheibe A 10,5	gelb	2	
29	900 075 085 02	Sechskantschraube M 8 X 20		1	
30	928 101 412 01	Transportlasche		1	
31	928 104 025 05	Anschlussstutzen D - MJ 1983>> - MJ 1983	rechts	1	
31	928 104 061 01	Anschlussstutzen D - MJ 1984>>		1	
32	900 123 007 30	Dichtring A 14 X 18		1	
33	928 605 104 00	Temperaturschalter D - MJ 1983>> - MJ 1983		1	
34	900 075 029 09	Sechskantschraube Entfallteil		2	
34	900 075 029 03	Sechskantschraube		2	

Modell	Jahr	HG	UG	Bildtafel	Einschränkung	UPD	9:38	28.10.2023
928	1983	1	03	103-001		738		

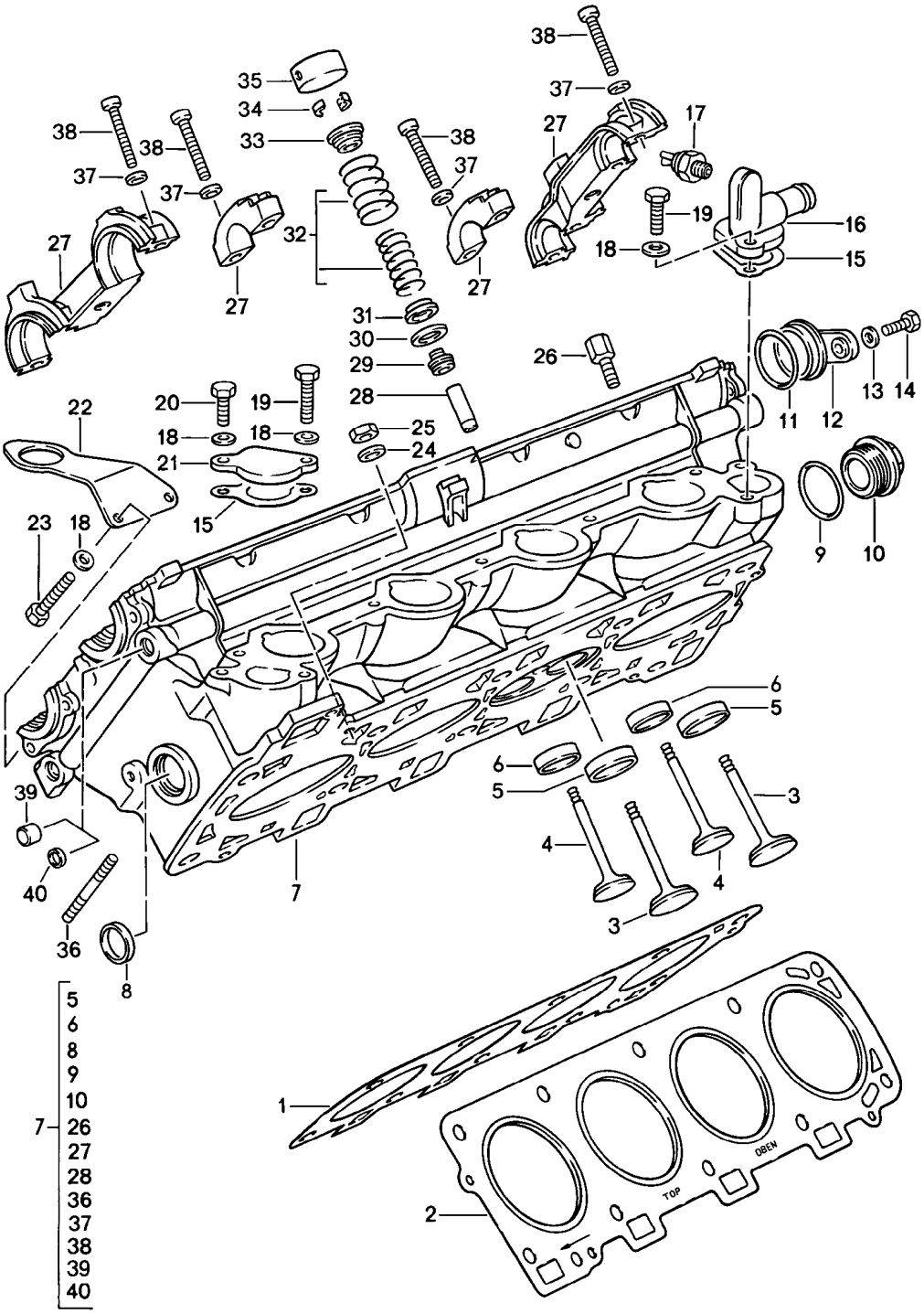

Modell	Jahr	HG	UG	Bildtafel	Einschränkung	UPD	9:38	28.10.2023
928	1983	1	03	103-001		738		

Pos	Teilenummer	Benennung	Bemerkung	St	Modellangabe
		Zylinderkopf 4 Ventil D - MJ 1985>> Reparatursatz für Wartung siehe Bildtafel:	 198-000		2843,2844, 2845,2846
1	928 104 367 02	Zylinderkopfdichtung Entfallteil	Zylinder 1-4	1	
1	928 104 367 05	Zylinderkopfdichtung (asbestfrei)	Zylinder 1-4	1	
1	928 104 367 11	Zylinderkopfdichtung (asbestfrei) für Zylinderkopf bearbeitet	Zylinder 1-4	1	
2	928 104 368 02	Zylinderkopfdichtung Entfallteil	Zylinder 5-8	1	
2	928 104 368 05	Zylinderkopfdichtung (asbestfrei)	Zylinder 5-8	1 1	
2	928 104 368 11	Zylinderkopfdichtung (asbestfrei) für Zylinderkopf bearbeitet	Zylinder 5-8	1	
3	928 105 641 01	Einlassventil		16	
4	928 105 642 01	Auslassventil		16	
5	928 104 611 12	Ventilsitzring (Einlass) Übergrösse		16	
6	928 104 612 12	Ventilsitzring (Auslass) Entfallteil		16	
6	928 104 612 14	Ventilsitzring (Auslass)		16	
7	928 104 050 01	Zylinderkopf		2	
8	900 036 014 02	Verschlussdeckel		2	
9	N 043 811 1	Dichtring C 38 X 44		2	
10	944 104 228 00	Verschlussschraube CM 38 X 1,5 Entfallteil		2	
10	944 104 228 01	Verschlussschraube		2	
11	928 105 319 02	Dichtring Entfallteil		6	
(11)	928 105 215 00	Deckel		6	

Modell	Jahr	HG	UG	Bildtafel	Einschränkung	UPD	9:38	28.10.2023
928	1983	1	03	103-001		738		

Pos	Teilenummer	Benennung	Bemerkung	St	Modellangabe
12	944 105 259 00	Verschlussdeckel Entfallteil		6	
(12)	928 105 205 00	Halter		6	
13	N 011 524 7	Unterlegscheibe A 6,4 Entfallteil		6	
13	N 011 524 27	Unterlegscheibe A 6,4		6	
14	900 075 016 02	Sechskantschraube M 6 X 22 Entfallteil		5	
14	900 075 016 03	Sechskantschraube M 6 X 22		5	
15	928 106 167 01	Dichtung		2	
(15)	928 106 167 01	Dichtung (asbestfrei)		2	
16	928 104 713 02	Anschlussstutzen	Zylinder 1-4	1	
17	928 110 128 01	Thermoventil		1	
18	900 025 007 02	Unterlegscheibe A 8,4 Entfallteil		8	
18	900 025 007 03	Unterlegscheibe A 8,4		8	
19	900 075 029 09	Sechskantschraube M 8 X 25 Entfallteil		3	
19	900 075 029 03	Sechskantschraube M 8 X 25		3	
20	900 075 079 02	Sechskantschraube M 8 X 22		1	
21	928 104 219 00	Verschlussdeckel	Zylinder 5-8	1	
22	928 113 173 02	Transportlasche		2	
23	900 075 085 02	Sechskantschraube M 8 X 20		2	
24	928 101 301 02	Unterlegscheibe M 12 X 1,5		20	
25	999 076 043 02	Sechskantmutter M 12 X 1,5		20	
26	928 104 484 00	Distanzschraube nicht mehr lieferbar		24	

Modell	Jahr	HG	UG	Bildtafel	Einschränkung	UPD	9:38	28.10.2023
928	1983	1	03	103-001		738		

Pos	Teilenummer	Benennung	Bemerkung	St	Modellangabe
28	944 104 327 51	Ventilführung 1. Übergrösse		32	
29	928 104 601 07	Ventilschaftabdichtung		32	
30	944 105 465 02	Unterlegscheibe 0,5 MM		X	
(30)	944 105 465 03	Unterlegscheibe 1,0 MM		X	
(30)	944 105 465 04	Unterlegscheibe 1,5 MM		X	
(30)	944 105 465 05	Unterlegscheibe 2,0 MM		X	
31	944 105 463 02	Unterlegscheibe		32	
(32)	928 105 905 07	1 Satz Ventilfedern		32	
33	944 105 467 03	Federteller		32	
34	928 105 221 10	Kegelstück		64	
35	928 105 312 02	Hydraulischer Ventilstössel		32	
36	999 062 044 02	Stiftschraube BM 8 X 30		16	
38	N 014 743 2	Zylinderschraube mit Innen- sechskantkopf M 6 X 30 Entfallteil		48	
38	900 067 012 03	Zylinderschraube M 6 X 30		48	
39	911 101 182 00	Verschlussstopfen		X	
40	N 011 918 1	Verschlussdeckel Entfallteil		X	
40	N 011 918 5	Verschlussdeckel		X	
-	928 101 231 01	Sechskantschraube M 12 X 1,5 X 180		18	
-	928 101 233 01	Sechskantschraube M 12 X 1,5 X 130		2	

Modell	Jahr	HG	UG	Bildtafel	Einschränkung	UPD	9:38	28.10.2023
928	1983	1	03	103-005		738		

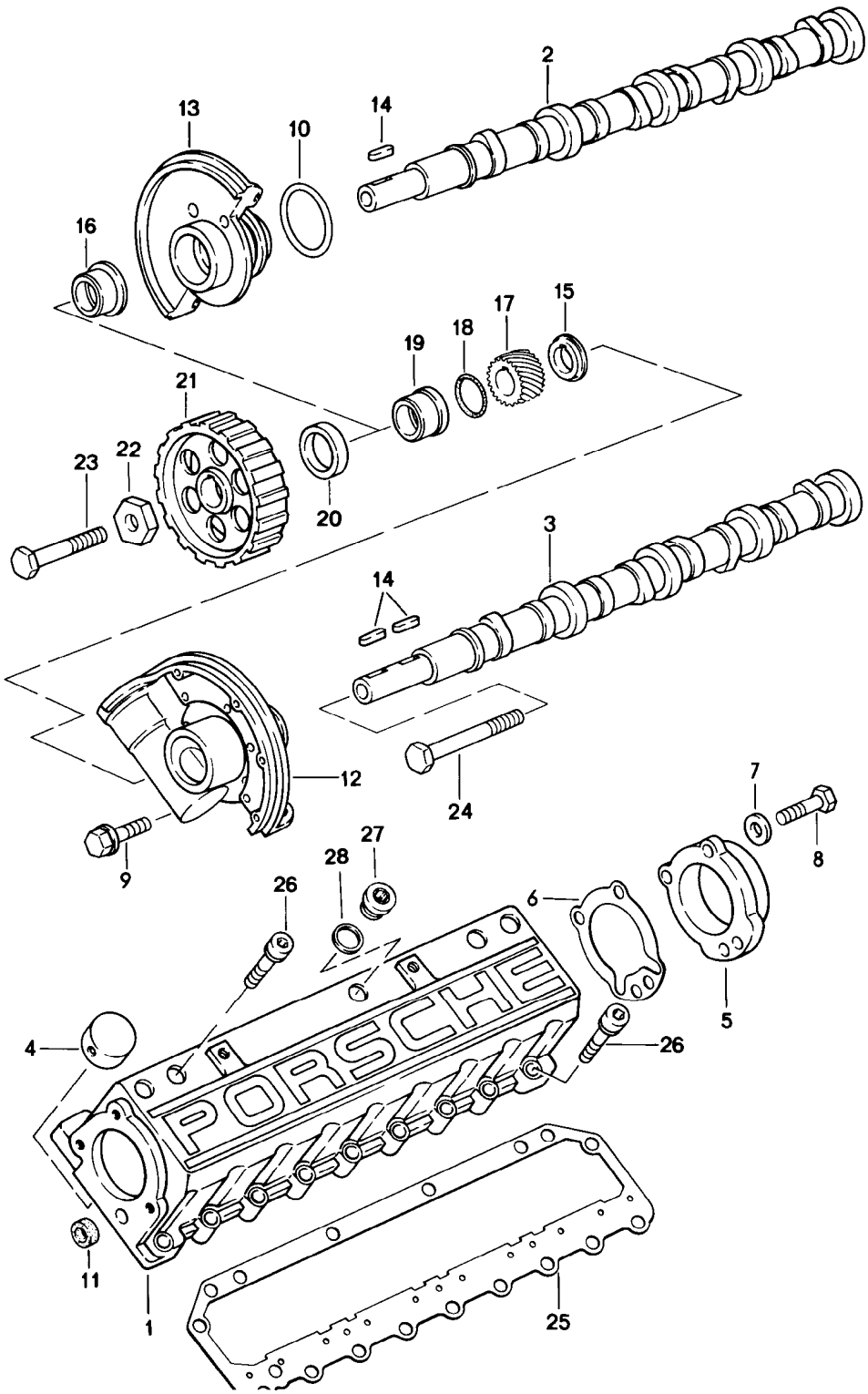

Modell	Jahr	HG	UG	Bildtafel	Einschränkung	UPD	9:38	28.10.2023
928	1983	1	03	103-005		738		

Pos	Teilenummer	Benennung	Bemerkung	St	Modellangabe
		Nockenwelle 2 Ventil			
1	928 105 251 00	Nockenwellengehäuse		2	
2	928 105 187 03	Nockenwelle D - MJ 1983>> - MJ 1983	Zylinder 1-4	1	2811,2812
2	928 105 211 00	Nockenwelle D - MJ 1984>>	Zylinder 1-4	1	2821,2822
2	928 105 203 00	Nockenwelle D >> - MJ 1984	Zylinder 1-4	1	2819,2820
3	928 105 188 03	Nockenwelle D - MJ 1983>> - MJ 1983	Zylinder 5-8	1	2811,2812
3	928 105 212 00	Nockenwelle D - MJ 1984>>	Zylinder 5-8	1	2821,2822
3	928 105 204 00	Nockenwelle D >> - MJ 1984	Zylinder 5-8	1	2819,2820
4	928 105 311 06	Hydraulischer Ventilstössel Entfallteil		16	
4	928 105 311 08	Hydraulischer Ventilstössel		16	
5	928 105 153 03	Deckel		2	
6	928 105 189 02	Dichtung		2	
7	N 011 524 7	Unterlegscheibe A 6,4 Entfallteil		12	
7	N 011 524 27	Unterlegscheibe A 6,4		12	
8	900 075 016 02	Sechskantschraube M 6 X 22 Entfallteil		6	
8	900 075 016 03	Sechskantschraube M 6 X 22		6	
9	900 075 341 02	Kombischraube M 6 X 25 Z1 Entfallteil		6	
9	900 075 341 01	Kombischraube M 6 X 25 Z1		6	
10	999 701 602 40	O-Ring 50 X 5		2	
11	928 105 184 00	Dichtring Entfallteil		2	
11	928 105 184 01	Dichtring		2	

Modell	Jahr	HG	UG	Bildtafel	Einschränkung	UPD	9:38	28.10.2023
928	1983	1	03	103-005		738		

Pos	Teilenummer	Benennung	Bemerkung	St	Modellangabe
12	928 105 136 04	Nockenwellenlager	links	1	
13	928 105 119 04	Nockenwellenlager	rechts	1	
14	900 117 050 00	Passfeder		3	
15	928 105 131 01	Distanzbuchse	links	1	
16	928 105 139 02	Distanzbuchse M >> 82G 00071 M >> 82G 05066	rechts	1	2821,2822
16	928 105 139 04	Distanzbuchse M 82G 00072 >> M 82G 05067 >> Entfallteil	rechts	1	2821,2822
16	928 105 139 05	Distanzbuchse M 82G 00072 >> M 82G 05067 >>	rechts	1	2821,2822
17	928 105 543 02	Antriebsrad		1	
18	999 701 592 40	O-Ring 23 X 2		2	
19	928 105 143 02	Distanzrohr		1	
20	999 113 282 40	Wellendichtring M >> 82G 00071 M >> 82G 05066		2	2821,2822
20	999 113 349 40	Wellendichtring M 82G 00072 >> M 82G 05067 >>		2	2821,2822
21	928 105 545 10	Nockenwellenrad Entfallteil		2	
21	928 105 545 14	Nockenwellenrad		2	
22	928 105 565 00	Zwischenscheibe		2	
23	N 010 470 7	Sechskantschraube M 10 X 70 Entfallteil		1	
23	N 010 470 1	Sechskantschraube M 10 X 70		1	
24	900 074 224 08	Sechskantschraube M 10 X 95		1	
25	928 105 199 12	Dichtung Entfallteil		2	
(25)	928 105 199 13	Dichtung (asbestfrei)		1	

Modell	Jahr	HG	UG	Bildtafel	Einschränkung	UPD	9:38	28.10.2023
928	1983	1	03	103-005		738		

Pos	Teilenummer	Benennung	Bemerkung	St	Modellangabe
26	900 067 214 02	Zylinderschraube BM 8 X 35 Entfallteil		30	
26	900 067 214 01	Zylinderschraube BM 8 X 35		30	
27	900 219 009 30	Verschlussschraube M 18 X 1,5		12	
28	900 123 140 30	Dichtring A 18 X 22		12	

Modell	Jahr	HG	UG	Bildtafel	Einschränkung	UPD	9:39	28.10.2023
928	1983	1	03	103-006		738		

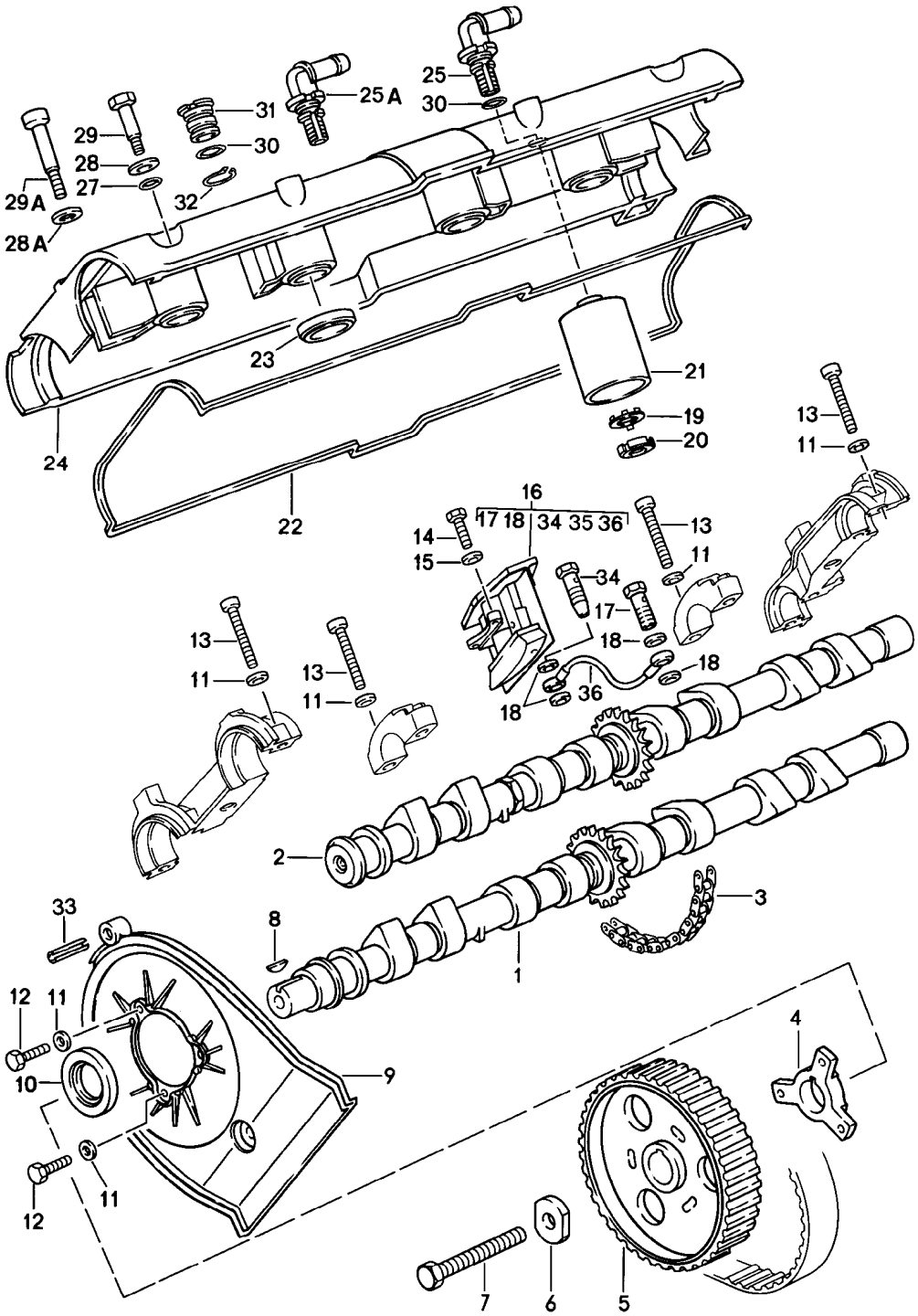

Modell	Jahr	HG	UG	Bildtafel	Einschränkung	UPD	9:39	28.10.2023
928	1983	1	03	103-006		738		

Pos	Teilenummer	Benennung	Bemerkung	St	Modellangabe
		Nockenwelle 4 Ventil D - MJ 1985>>			2843,2844, 2845,2846
1	928 105 293 08	Nockenwelle	Auslass Zylinder 1-4	1	
(1)	928 105 294 07	Nockenwelle	Auslass Zylinder 5-8	1	
2	928 105 291 08	Nockenwelle	Einlass Zylinder 1-4	1	
(2)	928 105 292 08	Nockenwelle	Einlass Zylinder 5-8	1	
3	944 105 501 05	Steuerkette		2	
4	928 105 459 00	Nabe		2	
5	928 105 530 01	Nockenwellenrad Entfallteil		2	
5	928 105 530 04	Nockenwellenrad		2	
6	928 105 457 02	Unterlegscheibe		2	
7	N 010 455 3	Sechskantschraube M 10 X 55		2	
8	900 117 055 00	Passfeder		2	
9	928 105 127 04	Zahnriemenschutz	links	1	
(9)	928 105 148 05	Zahnriemenschutz	rechts	1	
10	999 113 282 40	Wellendichtring		2	
11	900 025 007 02	Unterlegscheibe A 6,4 Entfallteil		6	
11	900 025 007 03	Unterlegscheibe A 6,4		6	
12	900 075 014 02	Sechskantschraube M 6 X 18 Entfallteil		6	
12	900 075 014 03	Sechskantschraube M 6 X 18		6	
13	N 014 743 2	Zylinderschraube mit Innen- sechskantkopf M 6 X 30 Entfallteil		48	
13	900 067 012 03	Zylinderschraube M 6 X 30		48	

Modell	Jahr	HG	UG	Bildtafel	Einschränkung	UPD	9:39	28.10.2023
928	1983	1	03	103-006		738		

Pos	Teilenummer	Benennung	Bemerkung	St	Modellangabe
14	900 067 089 02	Zylinderschraube M 6 X 22		2	
15	N 011 524 7	Unterlegscheibe A 6,4 Entfallteil		2	
15	N 011 524 27	Unterlegscheibe A 6,4		2	
16	928 105 028 08	Kettenspanner Entfallteil	Zylinder 1-4	1	
16	928 105 028 09	Kettenspanner	Zylinder 1-4	1	
(16)	928 105 027 08	Kettenspanner Entfallteil	Zylinder 5-8	1	
(16)	928 105 027 09	Kettenspanner	Zylinder 5-8	1	
17	928 105 476 00	Hohlschraube Entfallteil		2	
(17)	928 105 476 04	Hohlschraube		2	
18	900 123 050 30	Dichtring		4	
19	900 160 015 00	Sicherungsblech B 18 Entfallteil		2	
19	900 160 015 01	Sicherungsblech B 18		2	
20	900 159 008 02	Nutmutter M 18 X 1,5		2	
21	928 107 731 01	Ölabscheider	Zylinder 1-4	1	
(22)	928 104 447 06	Dichtung		2	
23	928 104 443 08	Dichtring		8	
24	928 104 461 06	Zylinderkopfhaube		2	
25	928 107 733 00	Anschlussstutzen		1	
25A	928 107 733 02	Anschlussstutzen nur in Verbindung mit: 928.104.461.06	Zylinder 1-4	1	
27	999 701 731 40	O-Ring 8,5 X 2,5		22	
(28A)	928 104 417 02	Unterlegscheibe A 9,3		22	
29A	928 104 481 17	Sechskantschraube		18	
(29A)	928 104 481 18	Sechskantschraube		6	

Modell	Jahr	HG	UG	Bildtafel	Einschränkung	UPD	9:39	28.10.2023
928	1983	1	03	103-006		738		

Pos	Teilenummer	Benennung	Bemerkung	St	Modellangabe
30	900 174 056 40	O-Ring 17 X 2,5		4	
31	928 104 485 01	Verschlussdeckel ZYL.5 - 8		2	
32	N 012 420 1	Sicherungsring 20 X 1,2		2	
33	999 095 103 01	Spannstift		1	
34	928 105 081 01	Rückschlagventil Entfallteil		1	
34	928 105 476 00	Hohlschraube Entfallteil		1	
(34)	928 105 476 04	Hohlschraube		1	
36	928 105 213 02	Rohrleitung D - MJ 1985>> - MJ 1985	Zylinder 1-4	1	2843,2844
36	928 105 213 03	Rohrleitung D - MJ 1986>> - MJ 1986	Zylinder 1-4	1	2843,2844, 2845,2846
(36)	928 105 214 02	Rohrleitung D - MJ 1985>> - MJ 1985	Zylinder 5-8	1	2843,2844
(36)	928 105 214 03	Rohrleitung D - MJ 1986>> - MJ 1986	Zylinder 5-8	1	2843,2844, 2845,2846
-	928 105 509 01	Gleitschiene	oben	1	
-	944 105 949 00	Gleitschiene Reparatursatz bestehend aus: Gleitschiene Gleitschiene Linsenschraube	 oben unten 2 Stück	1	

Modell	Jahr	HG	UG	Bildtafel	Einschränkung	UPD	9:39	28.10.2023
928	1983	1	03	103-010		738		

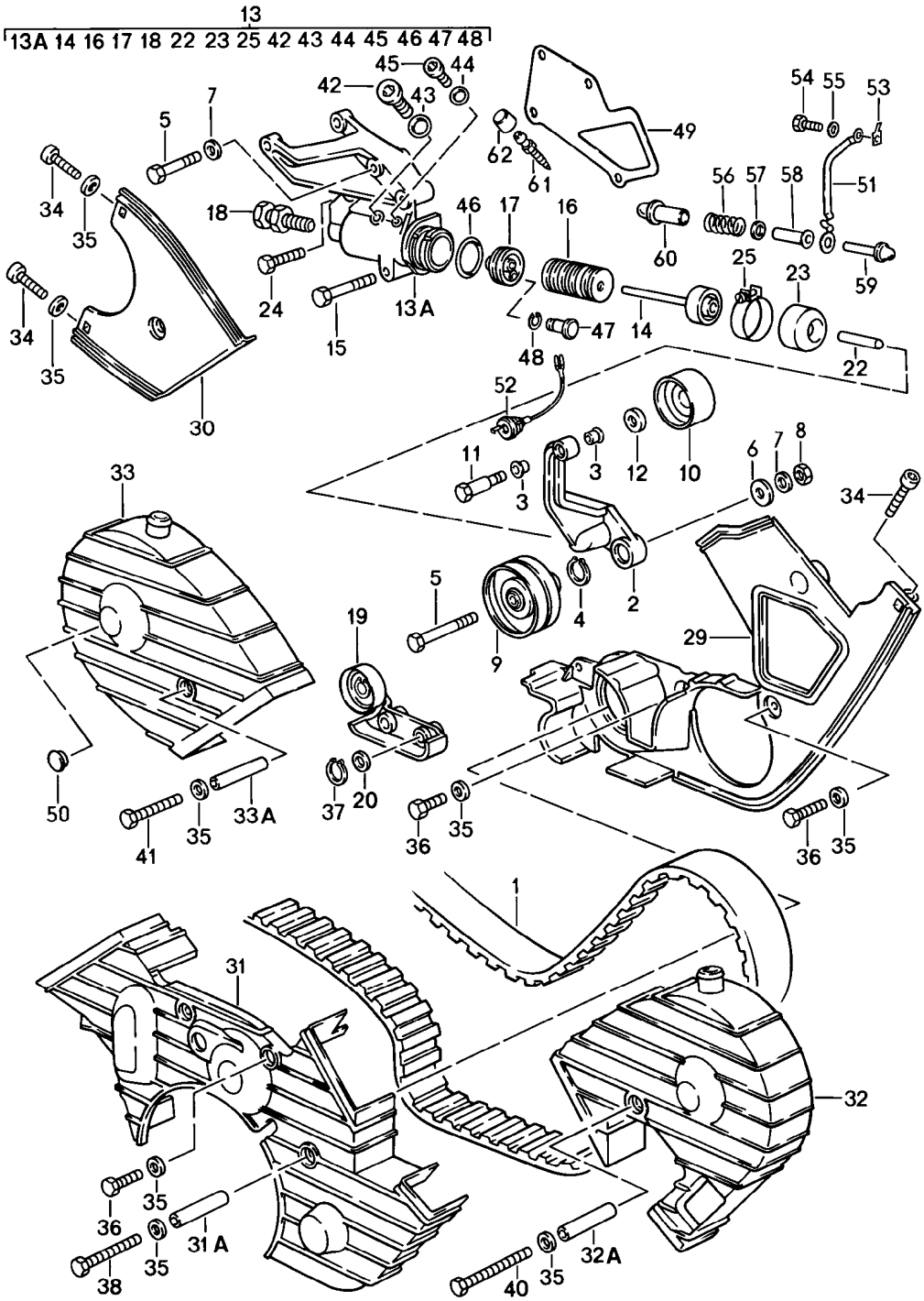

Modell	Jahr	HG	UG	Bildtafel	Einschränkung	UPD	9:39	28.10.2023
928	1983	1	03	103-010		738		

Pos	Teilenummer	Benennung	Bemerkung	St	Modellangabe
		Zahnriemen Nockenwelle			
1	928 105 157 50	Zahnriemen		1	
2	928 105 540 03	Lagerbock für Spannrolle Entfallteil		1	2811,2812, 2819,2820
2	928 105 540 05	Lagerbock für Spannrolle siehe Technische Information mitverwenden:	 1528 13/82 999 924 003 40 928 105 570 03	1 2 1	2811,2812, 2819-2822
(2)	928 105 489 00	Lagerbock für Spannrolle		1	2843,2844, 2845,2846
3	999 924 003 40	Buchse siehe Technische Information	 1528 13/82	2	2811,2812, 2819-2822
(3)	928 105 613 04	Lagerbuchse D - MJ 1985>>		2	2821,2822, 2843,2844
4	N 042 364 1	Sicherungsring 20 X 1,75		1	
5	900 074 139 02	Sechskantschraube M 8 X 55 Entfallteil		3	
5	900 074 139 03	Sechskantschraube M 8 X 55		3	
6	999 025 068 07	Unterlegscheibe 9 X 25 X 3,5		1	
7	900 025 007 02	Unterlegscheibe A 8,4 Entfallteil		1	
7	900 025 007 03	Unterlegscheibe A 8,4		1	
8	900 076 025 02	Sechskantmutter M 8 Entfallteil		1	
8	900 076 064 02	Sechskantmutter M 8		1	
(9)	928 105 512 12	Spannrolle		1	
10	928 105 571 00	Laufrolle M >> 82D 00630 M >> 82D 05848 M >> 81D 00789 M >> 81D 05765		1	2811,2812, 2819,2820

Modell	Jahr	HG	UG	Bildtafel	Einschränkung	UPD	9:39	28.10.2023
928	1983	1	03	103-010		738		

Pos	Teilenummer	Benennung	Bemerkung	St	Modellangabe
10	928 105 571 02	Laufrolle M 82D 00631 >> M 82D 05849 >> M 81D 00790 >> M 81D 05766 >> Entfallteil		1	2811,2812, 2819,2820
10	928 105 571 06	Laufrolle M 82D 00631 >> M 82D 05849 >> M 81D 00790 >> M 81D 05766 >>		1	2811,2812, 2819,2820
10	928 105 571 02	Laufrolle D - MJ 1984>> Entfallteil		1	2821,2822, 2843,2844
10	928 105 571 06	Laufrolle D - MJ 1984>>		1	2821,2822, 2843,2844
10	928 105 571 04	Laufrolle D - MJ 1986>> - MJ 1986		1	2843,2844, 2845,2846
(11)	928 105 570 03	Lagerbolzen		1	
12	928 105 572 00	Unterlegscheibe		1	
13	928 105 046 06	Riemenspanndämpfer (komplett) Entfallteil		1	
(13)	928 105 036 00	Riemenspanndämpfer (komplett) Entfallteil		1	2843,2844, 2845,2846
(13)	928 105 036 02	Riemenspanndämpfer (komplett) nur in Verbindung mit: siehe Position:	928 105 489 00 2	1	2843,2844, 2845,2846
13A	928 105 066 00	Riemenspanndämpfer Gehäuse Entfallteil		1	2843,2844, 2845,2846
13A	928 105 066 02	Riemenspanndämpfer Gehäuse nur in Verbindung mit: siehe Position:	928 105 489 00 2	1	2843,2844, 2845,2846
13A	928 105 086 02	Riemenspanndämpfer		1	2821,2822
14	928 105 059 04	Kolben Entfallteil		1	
14	928 105 059 04	Kolben		1	
15	900 074 135 02	Sechskantschraube M 8 X 62		1	2821,2822

Modell	Jahr	HG	UG	Bildtafel	Einschränkung	UPD	9:39	28.10.2023
928	1983	1	03	103-010		738		

Pos	Teilenummer	Benennung	Bemerkung	St	Modellangabe
(15)	N 010 360 6	Sechskantschraube M 8 X 60 Entfallteil		1	2843,2844
(15)	N 010 360 19	Sechskantschraube M 8 X 60		1	2843,2844
16	928 105 539 03	Federteller Entfallteil		35	
16	928 105 539 02	Federteller		35	
17	928 105 588 00	Ventilträger		1	
18	928 105 075 03	Einstellschraube		1	
(19)	928 105 567 01	Gleitschiene		1	
19	928 105 067 00	Träger M 82D 0455 >> M 82D 5596 >> M 81D 5431 >>		1	2821,2822, 2811,2812, 2819,2820
-		nur in Verbindung mit: 928.105.147.03			
20	900 234 003 02	Passscheibe 8 X 14 X 1 Entfallteil		2	
20	900 234 003 01	Passscheibe 8 X 14 X 1		2	
22	928 105 551 02	Druckstange		1	
23	928 105 552 06	Gleitrolle		1	
(23)	928 105 552 08	Gleitrolle		1	
24	900 074 134 02	Sechskantschraube M 8 X 45		1	
25	999 512 345 02	Schlauchschelle S50/7		1	
(25)	999 512 344 02	Klemme 49,9 - 53/7 Entfallteil		1	
(25)	999 512 564 02	Klemme 49,9 - 53/7 Entfallteil		1	
(25)	999 512 564 0B	Klemme 49,9 - 53/7		1	
29	928 105 147 05	Zahnriemenschutz Entfallteil		1	

Modell	Jahr	HG	UG	Bildtafel	Einschränkung	UPD	9:39	28.10.2023
928	1983	1	03	103-010		738		

Pos	Teilenummer	Benennung	Bemerkung	St	Modellangabe
29	928 105 147 08	Zahnriemenschutz		1	
30	928 105 148 00	Zahnriemenschutz		1	2811,2812, 2819,2820
(31)	928 105 144 05	Zahnriemenschutz D - MJ 1983>> - MJ 1983		1	2811,2812, 2819,2820
(31)	928 105 144 05	Zahnriemenschutz D - MJ 1984>>		1	2819,2820, 2821,2822
31	928 105 144 04	Zahnriemenschutz		1	2843,2844, 2845,2846
31A	928 105 445 00	Distanzrohr 44,5 MM		1	
32	928 105 145 04	Zahnriemenschutz		1	2811,2812, 2819,2820, 2821,2822
32	928 105 145 07	Zahnriemenschutz		1	2843,2844
32A	928 105 443 00	Distanzrohr 82,5 MM		1	
33	928 105 146 03	Zahnriemenschutz D - MJ 1984>>		1	
33	928 105 146 05	Zahnriemenschutz		1	2843,2844
33A	928 105 444 00	Distanzrohr 57,5 MM		1	
34	900 067 008 02	Zylinderschraube M 6 X 12 Entfallteil		3	
34	900 067 008 03	Zylinderschraube M 6 X 12		3	
35	N 011 524 7	Unterlegscheibe A 6,4 Entfallteil		14	
35	N 011 524 27	Unterlegscheibe A 6,4		14	
36	900 075 014 02	Sechskantschraube M 6 X 18 Entfallteil		5	
36	900 075 014 03	Sechskantschraube M 6 X 18		5	
37	N 012 408 2	Sicherungsring 8 X 0,8		2	
38	N 040 307 1	Sechskantschraube M 6 X 73		1	

Modell	Jahr	HG	UG	Bildtafel	Einschränkung	UPD	9:39	28.10.2023
928	1983	1	03	103-010		738		

Pos	Teilenummer	Benennung	Bemerkung	St	Modellangabe
39	900 223 003 02	Unterlegscheibe B 6,4		5	
40	900 074 262 02	Sechskantschraube M 6 X 98 Entfallteil		1	
40	900 074 262 0C	Sechskantschraube M 6 X 98		1	
41	900 074 164 02	Sechskantschraube M 6 X 70 Entfallteil		1	
41	900 074 164 03	Sechskantschraube M 6 X 70		1	
42	900 219 007 02	Verschlussschraube M 10 X 1 Entfallteil		1	
42	900 219 007 01	Verschlussschraube M 10 X 1		1	
43	900 123 144 30	Dichtring A 10 X 13,5		1	
44	900 123 102 30	Dichtring A 6,5 X 9,5		1	
45	N 014 765 2	Zylinderschraube M 6 X 10		1	
46	999 701 650 40	O-Ring 27,5 X 1,5		1	
47	928 105 589 00	Ventil		1	
48	900 906 002 00	Sprengring		1	
49	928 105 611 05	Dichtung		1	
50	914 552 233 10	Füllstück Entfallteil		1	2819,2820
	08/82-07/8601C	schwarz			
50	914 552 233 10	Füllstück		1	2819,2820
	08/82-07/8601C	schwarz			
51	928 105 615 00	Anschlussstück		1	2821,2822
51	928 105 615 01	Anschlussstück		1	2843,2844, 2845,2846
52	928 606 148 00	Verlängerungskabel		1	
53	999 652 315 02	Flachstecker für Lagerbock für Spannrolle		1	

Modell	Jahr	HG	UG	Bildtafel	Einschränkung	UPD	9:39	28.10.2023
928	1983	1	03	103-010		738		

Pos	Teilenummer	Benennung	Bemerkung	St	Modellangabe
54	N 010 205 6	Sechskantschraube M 5 X 10 Entfallteil		1	
54	900 075 105 02	Schraube M 5 X 10		1	
55	900 025 003 02	Unterlegscheibe A 5,3		1	
56	928 105 577 03	Druckfeder		1	
57	900 025 008 09	Unterlegscheibe Entfallteil		1	
57	900 025 008 04	Unterlegscheibe		1	
57	900 025 008 0E	Unterlegscheibe	gelb	1	
58	928 105 574 01	Führungshülse		1	
59	928 105 573 02	Druckstange		1	
60	928 105 578 03	Aufnahme		1	
61	211 611 477 A	Entlüfterventil		2	2843,2844, 2845,2846
62	901 351 927 12	Staubkappe		1	

Modell	Jahr	HG	UG	Bildtafel	Einschränkung	UPD	9:39	28.10.2023
928	1983	1	04	104-000		738		

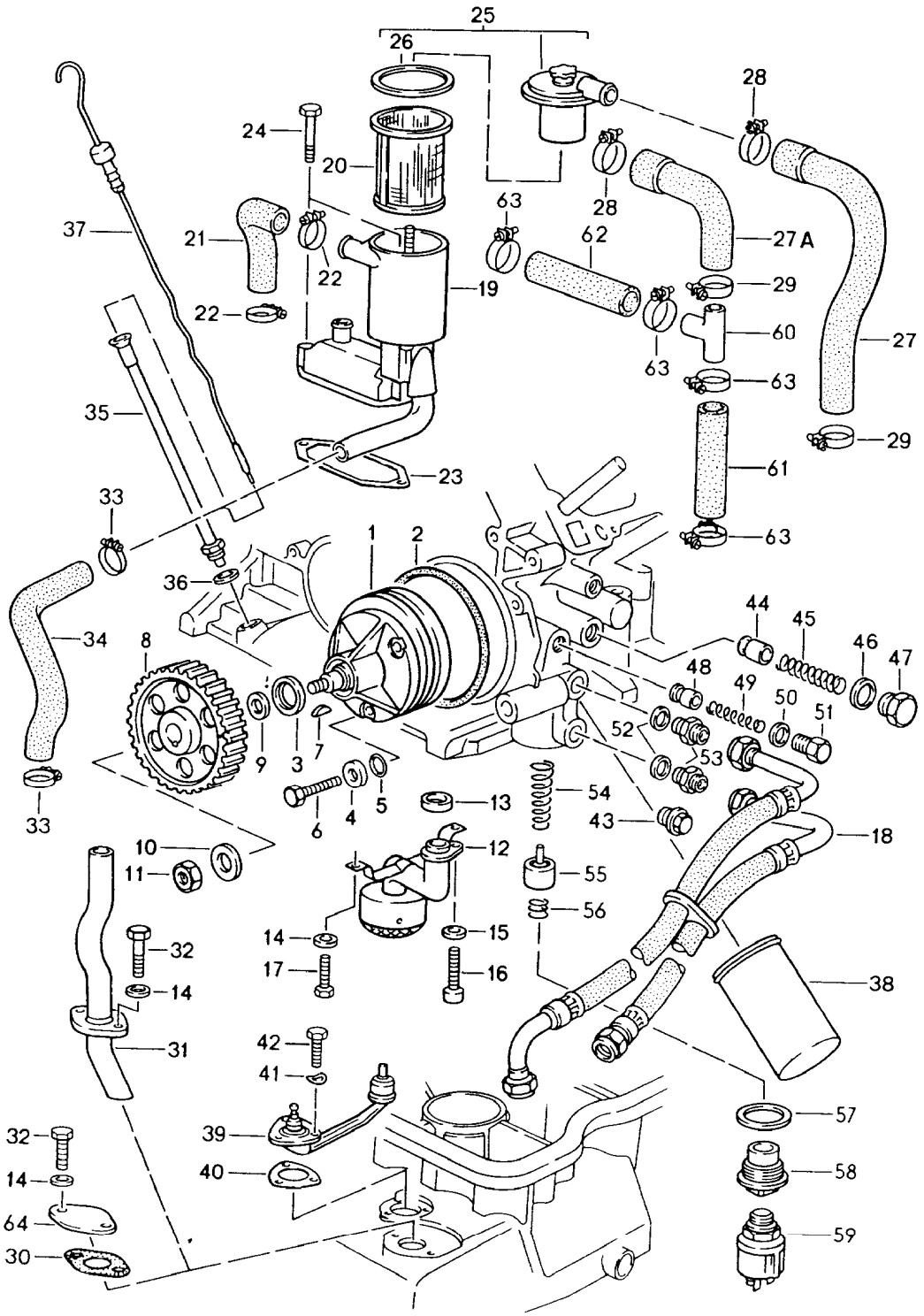

Modell	Jahr	HG	UG	Bildtafel	Einschränkung	UPD	9:39	28.10.2023
928	1983	1	04	104-000		738		

Pos	Teilenummer	Benennung	Bemerkung	St	Modellangabe
		Motor/-öldruck/-schmierung			
1	928 107 008 02	Ölpumpe		1	
2	999 701 633 40	O-Ring 98 X 3		1	
3	999 113 275 40	Wellendichtring 20 X 30 X 7		1	
4	928 107 165 00	Unterlegscheibe A 8,4		3	
5	999 701 006 40	O-Ring		3	
6	900 074 134 02	Sechskantschraube M 8 X 45		3	
7	N 012 713 1	Scheibenfeder 5 X 6,5		1	
8	928 107 107 13	Zahnrad		1	
9	928 107 166 00	Stützscheibe		1	
10	928 101 303 00	Unterlegscheibe 10,5		1	
11	N 011 010 6	Sechskantmutter M 10 Entfallteil		1	
11	N 101 552 10	Sechskantmutter M 10		1	
12	928 107 032 06	Saugrohr		1	
13	928 107 136 04	Dichtring		1	
14	N 011 524 7	Unterlegscheibe A 6,4 Entfallteil		4	
14	N 011 524 27	Unterlegscheibe A 6,4		4	
15	900 025 007 02	Unterlegscheibe A 8,4 Entfallteil		1	
15	900 025 007 03	Unterlegscheibe A 8,4		1	
16	N 014 726 1	Zylinderschraube mit Innen- sechskantkopf M 8 X 30		1	
17	999 072 005 09	Sechskantmutter M 6 X 12 Entfallteil		2	

Modell	Jahr	HG	UG	Bildtafel	Einschränkung	UPD	9:39	28.10.2023
928	1983	1	04	104-000		738		

Pos	Teilenummer	Benennung	Bemerkung	St	Modellangabe
17	999 072 005 01	Sechskantschraube M 6 X 12		2	
18	928 107 037 05	Ölschlauch D - MJ 1985>>		1	2811,2812, 2821,2822
18	928 107 037 05	Ölschlauch		1	2843,2844, 2845,2846
19	928 107 071 01	Ölabscheider		1	
(19)	928 107 083 02	Einfüllstutzen		1	2843,2844, 2845,2846
20	928 107 717 03	Ölsieb		1	
21	928 107 315 00	Schlauch für Ölabscheider		1	
21	928 107 315 01	Schlauch für Ölabscheider		1	
22	999 512 038 02	Schlauchschelle S 28/9		2	
22	PCG 512 038 02	Schlauchschelle S 28/9 Entfallteil		2	
23	928 107 707 04	Dichtung		1	
(23)	928 107 303 07	Einfüllstutzen		1	2843,2844, 2845,2846
24	900 075 343 02	Sechskantschraube M 6 X 45 Z1		2	
25	928 199 710 03	Deckel		1	
(25)	944 107 091 01	Verschlussdeckel		1	2843,2844, 2845,2846
(26)	999 701 653 40	O-Ring		1	2843,2844, 2845,2846
26	928 107 711 00	Dichtung		1	
27	928 107 722 00	Entlüftungsschlauch D - MJ 1983>> - MJ 1983		1	
27	928 107 722 01	Entlüftungsschlauch D - MJ 1984>>		1	2821,2822
27A	928 107 724 00	Winkelschlauch M 81D 0955 >> M 81D 6180 >>		1	2819,2820

Modell	Jahr	HG	UG	Bildtafel	Einschränkung	UPD	9:39	28.10.2023
928	1983	1	04	104-000		738		

Pos	Teilenummer	Benennung	Bemerkung	St	Modellangabe
28	999 512 252 02	Schlauchschelle LA 23-35		1	
29	N 024 115 1	Schlauchschelle S 23/9		1	
30	928 107 169 01	Dichtung		1	
30	928 107 169 01	Dichtung (asbestfrei)		1	
31	928 107 167 01	Ölrohr D >> - MJ 1985		1	
31	928 107 167 02	Ölrohr D - MJ 1986>> - MJ 1986		1	
32	N 010 217 9	Sechskantschraube M 6 X 20		2	
33	999 512 038 02	Schlauchschelle		2	
33	PCG 512 038 02	Schlauchschelle Entfallteil		2	
33	999 512 038 02	Schlauchschelle		2	
34	928 107 311 01	Verbindungsschlauch		1	
35	928 107 020 00	Führungsrohr M >> 82F 00664 M >> 82F 06403 M >> 81F 00699 M >> 81F 06446		1	2821,2822, 2843,2844
(35)	928 107 020 06	Führungsrohr M 82F 00665 >> M 82F 06404 >>		1	2821,2822
(35)	928 107 020 01	Führungsrohr M 81F 00700 >> M 81F 06447 >>		1	2843,2844
36	900 123 007 30	Dichtring A 14 X 18 M >> 82F 00664 M >> 82F 06403 M >> 81F 00699 M >> 81F 06446		1	2821,2822, 2843,2844
(36)	900 174 044 40	Runddichtring M 82F 00665 >> M 82F 06404 >> M 81F 00700 >> M 81F 06447 >>		1	2821,2822, 2843,2844
37	928 107 737 07	Ölmessstab M >> 82F 00664 M >> 82F 06403		1	2811,2812, 2821,2822

Modell	Jahr	HG	UG	Bildtafel	Einschränkung	UPD	9:39	28.10.2023
928	1983	1	04	104-000		738		

Pos	Teilenummer	Benennung	Bemerkung	St	Modellangabe
37	928 107 737 11	Ölmessstab M >> 81F 00699 M >> 81F 06446		1	2843,2844
(37)	928 107 041 01	Ölmessstab M 82F 00665 >> M 82F 06404 >> M 81F 00700 >> M 81F 06447 >>		1	2821,2822, 2843,2844
38	928 107 201 05	Ölfilter Entfallteil		1	
38	928 107 201 07	Ölfilter rot		1	-"IND"
		mitverwenden:	PCG04321000 PCG04321020 PCG04320015	X X 1	
		Reparatursatz für Wartung siehe Bildtafel:	198-000		
		Motoröl siehe Bildtafel:	198-005		
39	928 606 301 02	Ölstandsgeber		1	
40	928 606 213 03	Dichtung Entfallteil		1	
40	928 606 213 03	Dichtung (asbestfrei)		1	
41	N 012 222 4	Federscheibe B 5		3	
42	N 010 207 6	Sechskantschraube M 5 X 12 Entfallteil		3	
42	N 010 207 17	Sechskantschraube M 5 X 12		3	
43	N 016 163 2	Verschlussschraube M 22 X 1,5 Entfallteil		2	
43	900 124 020 01	Verschlussschraube M 22 X 1,5		2	
44	928 107 182 00	Kolben		1	2811,2812, 2821,2822
44	928 107 182 00	Kolben D - MJ 1985>>		1	2843,2844
45	928 107 183 01	Druckfeder		1	2811,2812, 2821,2822
45	928 107 183 01	Druckfeder D - MJ 1985>>		1	2843,2844

Modell	Jahr	HG	UG	Bildtafel	Einschränkung	UPD	9:39	28.10.2023
928	1983	1	04	104-000		738		

Pos	Teilenummer	Benennung	Bemerkung	St	Modellangabe
46	900 123 060 30	Dichtring A 24 X 29		1	
47	928 107 181 01	Verschlussschraube		1	
48	928 107 081 00	Kolben mit: Dichtband		1	
49	928 107 176 02	Druckfeder		1	
50	900 123 140 30	Dichtring A 18 X 22		1	
51	928 107 180 01	Verschlussschraube		1	
52	900 123 118 30	Dichtring A 22 X 27		2	
53	900 915 003 02	Einschraubstutzen		2	2811,2812, 2821,2822
53	900 915 003 02	Einschraubstutzen D - MJ 1985>>		2	2843,2844
54	928 107 171 01	Druckfeder		1	2811,2812, 2821,2822
54	928 107 171 01	Druckfeder D - MJ 1985>>		1	2843,2844
55	928 107 172 02	Regelventil		1	2811,2812, 2821,2822
55	928 107 172 02	Regelventil D - MJ 1985>>		1	2843,2844
56	928 107 173 00	Druckfeder		1	2811,2812, 2821,2822
56	928 107 173 00	Druckfeder D - MJ 1985>>		1	2843,2844
57	900 123 143 70	Dichtring C 48 X 55		1	
58	928 107 174 07	Verschlussschraube		1	
59	928 606 203 01	Öldruckgeber Entfallteil		1	
59	928 606 203 04	Öldruckgeber		1	
60	928 107 351 00	Ventil M 81D 0955 >> M 81D 6180 >>		1	2819,2820
-	999 236 002 50	Schlauch D 12 X 3,5		*	
61		kürzen auf:	150 MM	1	

Modell	Jahr	HG	UG	Bildtafel	Einschränkung	UPD	9:39	28.10.2023
928	1983	1	04	104-000		738		

Pos	Teilenummer	Benennung	Bemerkung	St	Modellangabe
62		kürzen auf:	610 MM	1	
63	900 272 003 02	Schlauchschelle S 19 / 9 ZY Entfallteil		4	
63	999 512 554 00	Schlauchschelle 12 - 22 / 9		4	
64	928 107 209 00	Verschlussdeckel D - MJ 1985>>		1	2843,2844
-	928 107 445 00	Schlauch		1	2843,2844
-	928 107 313 00	Schlauch D - MJ 1985>>		1	2843,2844

Modell	Jahr	HG	UG	Bildtafel	Einschränkung	UPD	9:39	28.10.2023
928	1983	1	05	105-000		738		

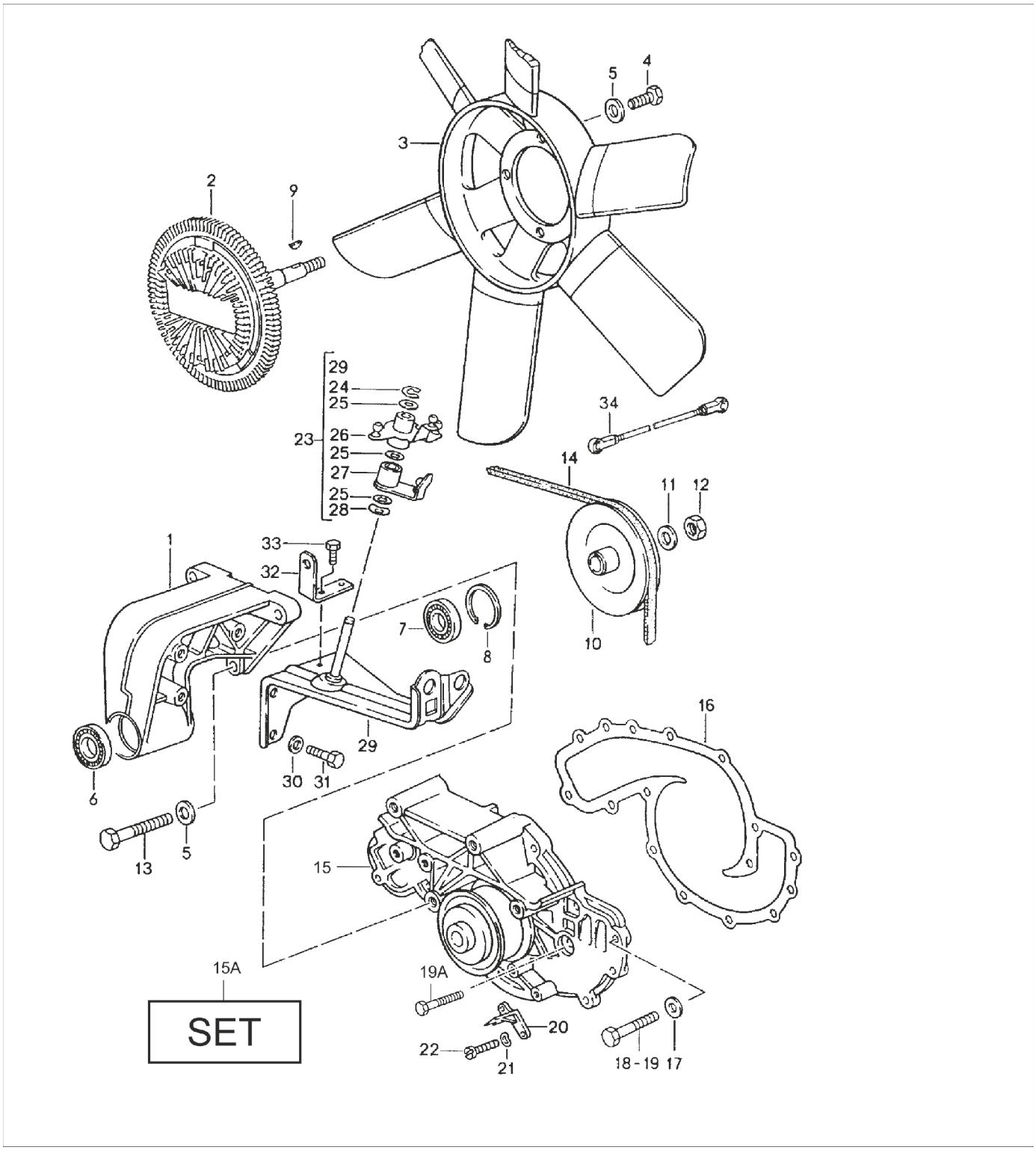

Modell	Jahr	HG	UG	Bildtafel	Einschränkung	UPD	9:39	28.10.2023
928	1983	1	05	105-000		738		

Pos	Teilenummer	Benennung	Bemerkung	St	Modellangabe
		Lüfterrad Kühlmittelpumpe			
1	928 106 110 04	Aufnahme für Lüfterrad		1	
2	928 106 112 05	Visco-Kupplung nur in Verbindung mit: 928.106.137.01		1	
3	928 106 137 01	Lüfterrad nur in Verbindung mit: 928.106.112.05		1	
4	900 075 087 02	Sechskantschraube M 8 X 16 Entfallteil		4	
4	900 075 087 03	Sechskantschraube M 8 X 16		4	
4	900 075 087 04	Sechskantschraube M 8 X 16	M8X16 gelb	4	
5	900 025 007 02	Unterlegscheibe A 8,4 Entfallteil		7	
5	900 025 007 03	Unterlegscheibe A 8,4		7	
6	928 106 445 02	Rillenkugellager		1	
7	928 106 441 05	Rillenkugellager		1	
8	900 042 026 01	Sicherungsring 37 X 1,5		1	
9	N 012 708 2	Scheibenfeder 4 X 5		1	
10	928 106 113 02	Riemenscheibe		1	2811,2812, 2821,2822
10	928 106 113 05	Riemenscheibe		1	PR:319
10	928 106 113 05	Riemenscheibe		1	2820,2844 "J.."
11	900 025 008 09	Unterlegscheibe A 10,5 Entfallteil		1	
11	900 025 008 04	Unterlegscheibe A 10,5		1	
11	900 025 008 0E	Unterlegscheibe A 10,5	gelb	1	

Modell	Jahr	HG	UG	Bildtafel	Einschränkung	UPD	9:39	28.10.2023
928	1983	1	05	105-000		738		

Pos	Teilenummer	Benennung	Bemerkung	St	Modellangabe
12	N 011 010 6	Sechskantmutter M 10 Entfallteil		1	
12	N 101 552 10	Sechskantmutter M 10		1	
13	N 010 335 5	Sechskantschraube M 8 X 35		3	
13	900 075 032 03	Sechskantschraube M 8 X 35		3	
14	999 192 160 50	Keilriemen 12,5 X 1040 MM	schmal	1	
14	999 192 120 50	Keilriemen 12,5 X 1025 MM D - MJ 1985>>	schmal	1	2844 "J.."
14	999 192 201 50	Keilriemen 12,5 X 1014 D >> - MJ 1984	schmal	1	2820 "J.."
15	928 106 015 11	Kühlmittelpumpe Entfallteil		1	
15	928 106 015 16	Kühlmittelpumpe Entfallteil		1	
15	928 106 015 22	Kühlmittelpumpe		1	
15A	PCG 106 015 22	Reparatursatz für Kühlmittelpumpe bestehend aus:		1	
-	928 106 134 06	Dichtung		1	
-	928 105 176 01	Totpunktzeiger		1	
-	900 976 010 01	Zylinderschraube M 5 X 18		2	
-	900 025 080 01	Unterlegscheibe A 5,3		2	
-	900 378 030 01	Sechskantschraube	M6X20	5	
-	N 011 524 27	Unterlegscheibe	6,4X12,5X1,6	1	
-	900 378 013 01	Sechskantschraube	AM6X25	8	
-	N 040 307 1	Sechskantschraube M 6 X 73		1	
-	900 025 007 03	Unterlegscheibe	A8,4	3	
-	900 075 032 03	Sechskantschraube	M8X35	3	

Modell	Jahr	HG	UG	Bildtafel	Einschränkung	UPD	9:39	28.10.2023
928	1983	1	05	105-000		738		

Pos	Teilenummer	Benennung	Bemerkung	St	Modellangabe
16	928 106 134 05	Dichtung (asbestfrei) Entfallteil		1	
16	928 106 134 06	Dichtung (asbestfrei)		1	
17	N 011 524 7	Unterlegscheibe A 6,4 Entfallteil		6	
17	N 011 524 27	Unterlegscheibe A 6,4		6	
18	N 010 217 9	Sechskantschraube M 6 X 20		5	
19	900 075 341 02	Kombischraube M 6 X 25 Z1 Entfallteil		8	
19	900 075 341 01	Kombischraube M 6 X 25 Z1		8	
19A	N 040 307 1	Sechskantschraube	M6X72	1	
20	928 105 176 01	Totpunktzeiger		1	
21	900 025 003 02	Unterlegscheibe A 5,3		2	
22	900 014 066 02	Zylinderschraube M 5 X 18 Entfallteil		2	
22	900 976 010 01	Zylinderschraube M 5 X 18		2	
23	928 110 627 00	Konsole D - MJ 1985>>	Llkg	1	2843,2844, 2845,2846
(23)	927 110 627 00	Konsole D - MJ 1986>> - MJ 1986	Rlkg	1	2845,2846
24	900 116 005 02	Sicherungsscheibe		1	
25	999 234 024 00	Anlaufscheibe		3	
26	928 110 679 00	Umlenkhebel		1	
27	928 110 680 00	Umlenkhebel D - MJ 1985>>	Llkg	1	2843,2844, 2845,2846
(27)	927 110 680 01	Umlenkhebel D - MJ 1986>> - MJ 1986	Rlkg	1	2845,2846
28	928 110 741 01	Federscheibe		1	

Modell	Jahr	HG	UG	Bildtafel	Einschränkung	UPD	9:39	28.10.2023
928	1983	1	05	105-000		738		

Pos	Teilenummer	Benennung	Bemerkung	St	Modellangabe
29	928 110 677 00	Konsole D - MJ 1985>>	Llkg	1	2843,2844, 2845,2846
30	900 025 007 02	Unterlegscheibe A 8,4 Entfallteil		3	
30	900 025 007 03	Unterlegscheibe A 8,4		3	
31	900 075 085 02	Sechskantschraube M 8 X 20		3	
32	927 110 672 00	Widerlager D - MJ 1986>> - MJ 1986	Rlkg	1	2845,2846
33	N 014 706 7	Zylinderschraube mit Innen- sechskantkopf M 8 X 12 D - MJ 1986>> - MJ 1986 Entfallteil	Rlkg	2	2845,2846
33	N 014 706 8	Zylinderschraube mit Innen- sechskantkopf M 8 X 12 D - MJ 1986>>	Rlkg	2	2845,2846
34	928 110 719 01	Zugstange D - MJ 1985>>		1	2843,2844, 2845,2846

Modell	Jahr	HG	UG	Bildtafel	Einschränkung	UPD	9:40	28.10.2023
928	1983	1	05	105-005		738		

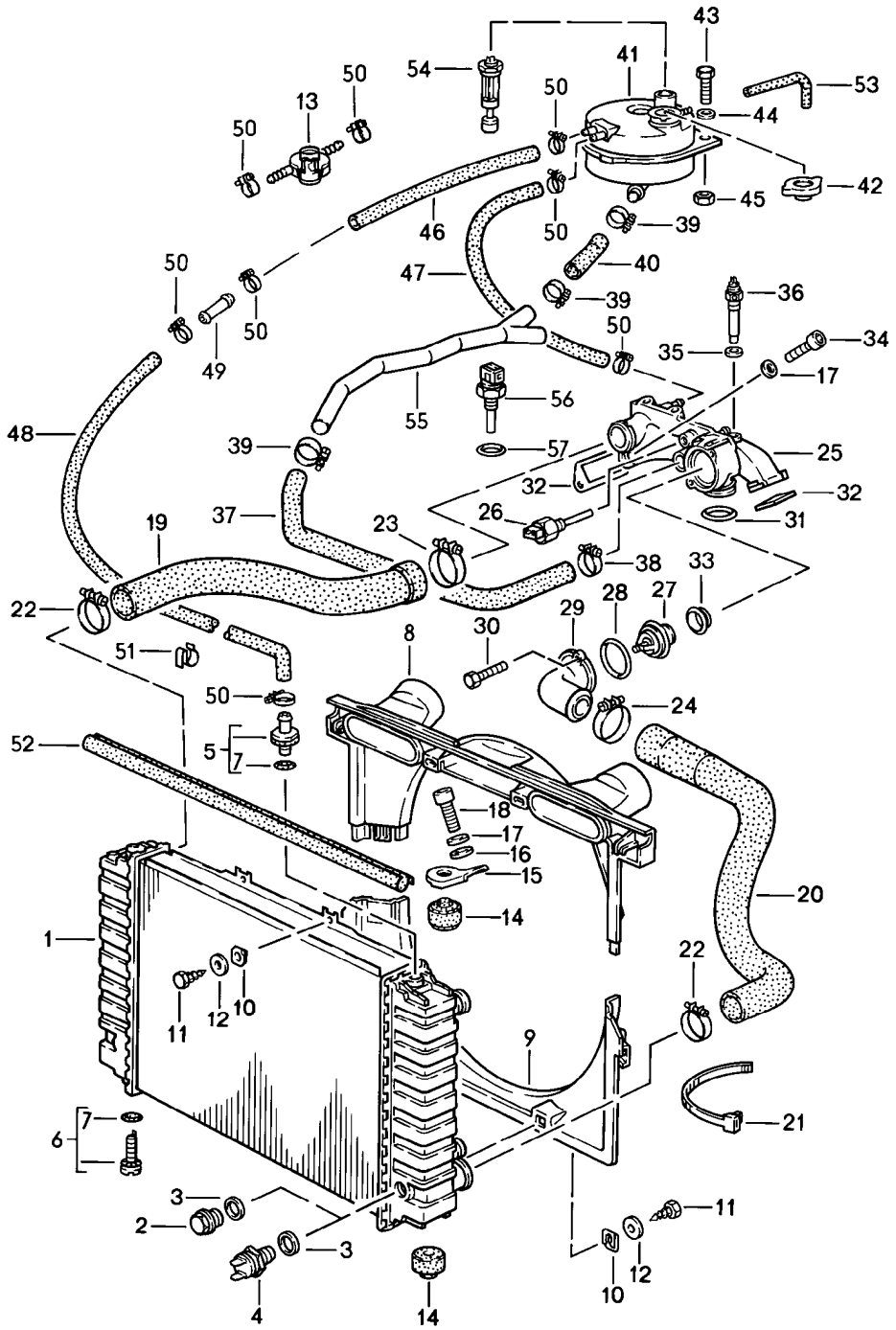

Modell	Jahr	HG	UG	Bildtafel	Einschränkung	UPD	9:40	28.10.2023
928	1983	1	05	105-005		738		

Pos	Teilenummer	Benennung	Bemerkung	St	Modellangabe
		Kühlmittelkühlung			
1	928 106 040 02	Kühler für Kühlmittel Ölkühler Entfallteil		1	
1	928 106 040 02	Kühler für Kühlmittel Ölkühler		1	
1	928 106 040 00	Kühler für Kühlmittel Motor und Getriebeölkühler D - MJ 1983>> - MJ 1983 Entfallteil	AUT.	1	
1	928 106 040 02	Kühler für Kühlmittel Motor und Getriebeölkühler	AUT.	1	
1	928 106 040 02	Kühler für Kühlmittel Motor und Getriebeölkühler	AUT.	1	
1	928 106 040 02	Kühler für Kühlmittel Motor und Getriebeölkühler D - MJ 1985>>	AUT.	1	"J.."
1	928 106 040 02	Kühler für Kühlmittel Motor und Getriebeölkühler	AUT.	1	"J.."
(1)	928 106 040 02	Kühler für Kühlmittel Getriebeölkühler D - MJ 1983>> - MJ 1983 Entfallteil	AUT.	1	"J.."
1	928 106 040 02	Kühler für Kühlmittel Getriebeölkühler D - MJ 1984>>		1	"J.."
2	N 016 163 2	Verschlussschraube CM 22 X 1,5 Entfallteil		1	2819,2820
2	900 124 020 01	Verschlussschraube CM 22 X 1,5		1	2819,2820
3	900 123 149 70	Dichtring A 22 X 29		1	
4	823 959 481 F	Thermoschalter		1	
5	928 106 443 02	Entlüftungsstutzen		1	
6	928 106 444 01	Ablassschraube		1	

Modell	Jahr	HG	UG	Bildtafel	Einschränkung	UPD	9:40	28.10.2023
928	1983	1	05	105-005		738		

Pos	Teilenummer	Benennung	Bemerkung	St	Modellangabe
7	999 701 651 40	O-Ring 7,65 X 1,78		X	
8	928 106 063 00	Luftführung		1	-22 2811,2812, 2819
(8)	928 106 063 03	Luftführung Oberteil		1	2843,2844, 2845,2846
9	928 106 262 02	Luftführung Unterteil		1	
10	999 591 571 02	Blechmutter B 6,3		4	
11	900 187 015 02	Sechskantblechschraube B 6,3 X 16		4	
12	N 011 612 3	Unterlegscheibe R 6,6 Entfallteil		4	
12	N 011 612 C	Unterlegscheibe R 6,6		4	
13	928 641 513 00	Druckschalter		1	
14	928 106 177 01	Gummilager		4	
15	928 106 178 01	Halter		2	
16	900 151 008 02	Unterlegscheibe A 8,4		2	
17	900 025 007 02	Unterlegscheibe A 8,4 Entfallteil		6	
17	900 025 007 03	Unterlegscheibe A 8,4		6	
18	900 119 052 02	Zylinderschraube M 8 X 16		2	
19	928 106 238 06	Schlauch		1	
(19)	928 106 238 08	Schlauch		1	2843,2844
20	928 106 239 08	Schlauch D >> - MJ 1985		1	
20	928 106 239 07	Schlauch D - MJ 1986>> - MJ 1986		1	
21	999 513 010 40	Kabelbinder		1	

Modell	Jahr	HG	UG	Bildtafel	Einschränkung	UPD	9:40	28.10.2023
928	1983	1	05	105-005		738		

Pos	Teilenummer	Benennung	Bemerkung	St	Modellangabe
22	999 512 330 02	Schlauchschelle S 56/15 Entfallteil		2	
22	PCG 512 330 02	Schlauchschelle S 56/15		2	
23	999 512 331 02	Schlauchschelle S 61/15		1	
24	999 512 334 02	Schlauchschelle S 59/15 Entfallteil		1	
24	PCG 512 334 02	Schlauchschelle S 59/15		1	
25	928 106 016 04	Kühlmittelreglergehäuse D >> - MJ 1984 Entfallteil		1	2820 "J.."
25	928 106 016 12	Kühlmittelreglergehäuse D >> - MJ 1984		1	2820 "J.."
25	928 106 016 05	Kühlmittelreglergehäuse D - MJ 1983>> - MJ 1983 Entfallteil		1	2811,2812
25	928 106 016 13	Kühlmittelreglergehäuse D - MJ 1983>> - MJ 1983		1	2811,2812
25	928 106 016 14	Kühlmittelreglergehäuse D - MJ 1984>>		1	2821,2822
25	928 106 065 03	Kühlmittelreglergehäuse D - MJ 1985>>		1	2843,2844, 2845,2846
26	928 605 101 00	Thermozeitschalter D >> - MJ 1984 Entfallteil		1	
26	928 605 101 02	Thermozeitschalter		1	
27	928 106 129 16	Thermostat		1	
27	928 106 129 17	Thermostat		1	
28	999 701 632 40	O-Ring		1	
29	928 106 173 02	Deckel Kühlmittelreglergehäuse		1	
30	900 075 341 02	Kombischraube M 6 X 25 Z1 Entfallteil		2	
30	900 075 341 01	Kombischraube M 6 X 25 Z1		2	

Modell	Jahr	HG	UG	Bildtafel	Einschränkung	UPD	9:40	28.10.2023
928	1983	1	05	105-005		738		

Pos	Teilenummer	Benennung	Bemerkung	St	Modellangabe
31	999 701 627 40	O-Ring 53 X 7		1	
32	928 106 197 01	Dichtung Entfallteil		2	
32	928 106 197 10	Dichtung Entfallteil		2	
32	928 106 197 04	Dichtung		2	
32	928 106 197 03	Dichtung		2	
32	928 106 227 00	Dichtung		2	2843,2844, 2845,2846
33	928 106 163 00	Dichtung M 82D 0622 >> M 82D 5835 >>		1	 2821,2822, 2811,2812, 2819,2820
34	N 014 726 1	Zylinderschraube mit Innen- sechskantkopf M 8 X 30		4	
35	900 123 007 30	Dichtring A 14 X 18		1	
36	928 606 201 01	Kühlmitteltemperaturgeber		1	
37	928 106 321 03	Schlauch D >> - MJ 1984 Entfallteil	Llkg	1	
37	928 106 321 05	Schlauch	Llkg	1	
37	928 106 321 04	Schlauch D - MJ 1985>> Entfallteil	Llkg	1	
37	928 106 321 06	Schlauch D - MJ 1985>>	Llkg	1	
(37)	927 106 321 01	Schlauch	Rlkg	1	
38	999 512 300 02	Schlauchschelle SR 33/9		X	
39	999 512 374 02	Schlauchschelle SGT 20 - 32/9		3	
40	928 106 323 01	Schlauch		1	
41	928 106 256 03	Ausgleichsbehälter	Llkg	1	
(41)	927 106 256 01	Ausgleichsbehälter	Rlkg	1	
42	928 106 257 03	Verschluss		1	

Modell	Jahr	HG	UG	Bildtafel	Einschränkung	UPD	9:40	28.10.2023
928	1983	1	05	105-005		738		

Pos	Teilenummer	Benennung	Bemerkung	St	Modellangabe
43	900 187 015 02	Sechskantblechschraube 6,3 X 16		2	
44	N 011 612 3	Unterlegscheibe R 6,6 Entfallteil		2	
44	N 011 612 C	Unterlegscheibe R 6,6		2	
45	999 591 571 02	Blechmutter B 6,3		2	
-	999 181 709 50	Schlauch 8 X 14		*	
46		kürzen auf: D - MJ 1984>>	70 MM	1	
46		kürzen auf: D - MJ 1983>> - MJ 1983	330 MM	1	
(46)		kürzen auf: D - MJ 1983>> - MJ 1983	270 MM	1	
47	928 106 275 02	Formschlauch	Llkg	1	
(47)	927 106 275 02	Formschlauch	Rlkg	1	
(47)	927 106 275 03	Formschlauch D - MJ 1986>> - MJ 1986	Rlkg	1	2845,2846
48	928 106 277 01	Schlauch D - MJ 1983>> - MJ 1983	Llkg	1	
48	928 106 277 02	Schlauch D - MJ 1984>>	Llkg	1	
(48)	927 106 277 01	Schlauch D - MJ 1983>> - MJ 1983	Rlkg	1	2811,2812
(48)	927 106 277 02	Schlauch D - MJ 1984>>	Rlkg	1	2821,2822
49	999 230 106 02	Nippel		1	
50	999 512 160 02	Schlauchschelle SM 13/9 Entfallteil		6	
50	PCG 512 160 02	Schlauchschelle SM 13/9		6	
51	999 651 165 02	Kabelbefestiger		3	
52	928 106 271 02	Dichtband für Kühler für Kühlmittel 782 MM Entfallteil		1	

Modell	Jahr	HG	UG	Bildtafel	Einschränkung	UPD	9:40	28.10.2023
928	1983	1	05	105-005		738		

Pos	Teilenummer	Benennung	Bemerkung	St	Modellangabe
52	928 106 271 03	Dichtband für Kühler für Kühlmittel 782 MM		1	
53	928 106 425 00	Druckschlauch 350 MM		1	
54	928 641 503 01	Wasserstandsschalter für Kühlmittelzusatz		1	
55		siehe Hauptgruppe 8 8/13/10 - 5			
56	928 606 125 01	Temperaturfühler		1	2820 "J.."
(56)	928 606 126 00	Temperaturfühler D - MJ 1984>>		1	2821,2822, 2845,2846
57	900 123 101 30	Dichtring		1	
-	928 106 142 00	Kühlmittelrohr für Kühler für Kühlmittel		1	
-	927 106 321 02	Schlauchleitung D - MJ 1986>> - MJ 1986	Rlkg	1	2845,2846
-	927 106 321 03	Rohrleitung D - MJ 1986>> - MJ 1986	Rlkg	1	2845,2846
-	999 512 374 02	Schlauchschelle S 20/33		X	
-	927 106 321 04	Schlauchleitung D - MJ 1986>> - MJ 1986	Rlkg	1	2845,2846

Modell	Jahr	HG	UG	Bildtafel	Einschränkung	UPD	9:40	28.10.2023
928	1983	1	06	106-000		738		

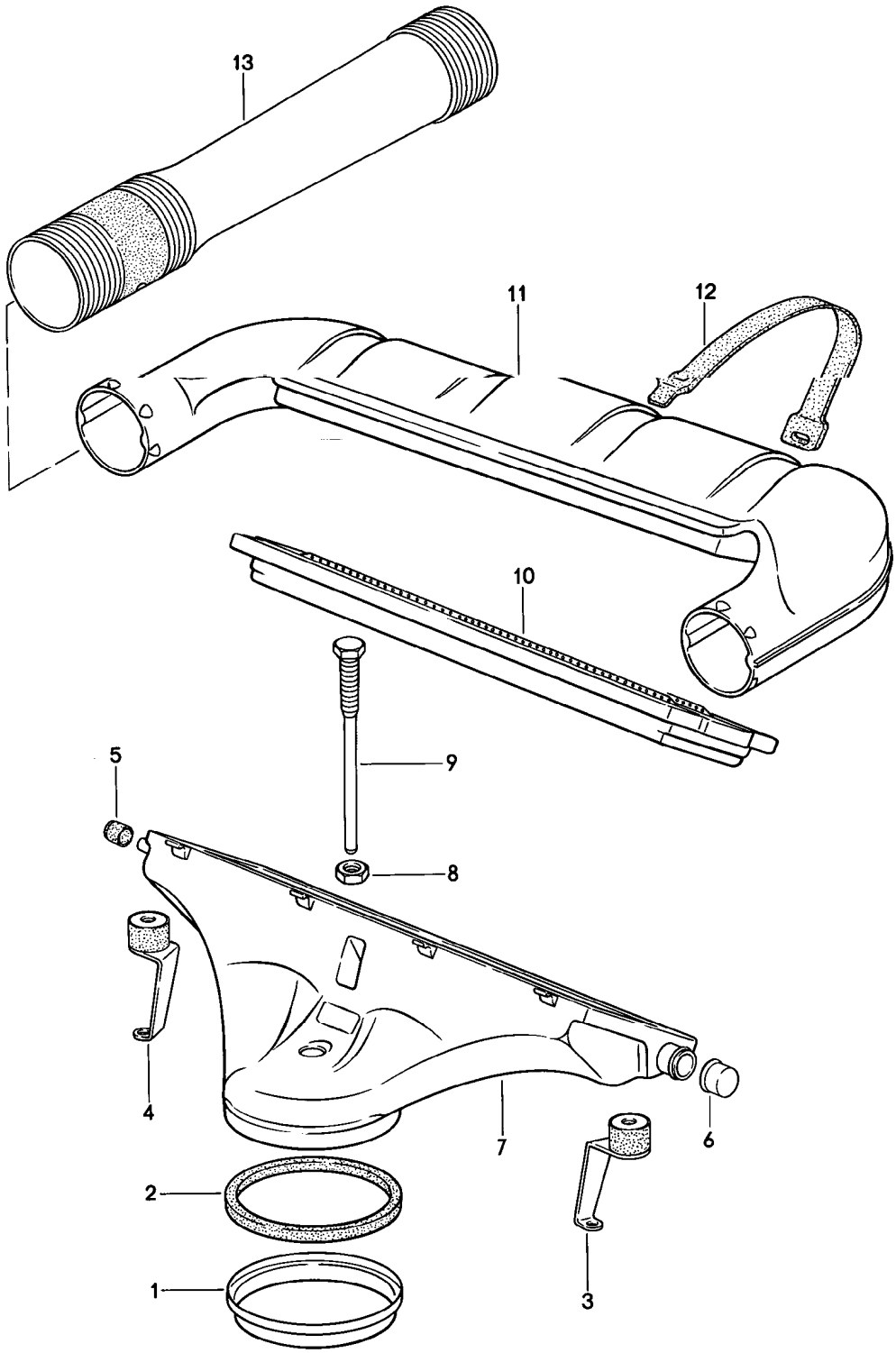

Modell	Jahr	HG	UG	Bildtafel	Einschränkung	UPD	9:40	28.10.2023
928	1983	1	06	106-000		738		

Pos	Teilenummer	Benennung	Bemerkung	St	Modellangabe
		Luftfilter K-Jetronic D - MJ 1983>> - MJ 1983			2811,2812
1	928 110 141 01	Stützring		1	
2	930 110 122 00	Dichtring		1	
3	928 110 043 00	Halter	links	1	
4	928 110 044 00	Halter	rechts	1	
5	930 110 256 00	Verschlussstopfen		1	
6	928 110 293 00	Verschlusskappe		1	
7	928 110 229 00	Luftfilter Unterteil		1	
8	N 011 118 11	Sechskantmutter M 8 Entfallteil		1	
8	900 034 001 05	Sechskantmutter M 8		1	
9	928 110 142 00	Schraube		1	
10	928 110 185 03	Luftfiltereinsatz Reparatursatz für Wartung siehe Bildtafel:	 198-000	1	
11	928 110 230 06	Luftfilter-Oberteil Oberteil		1	
12	928 110 363 01	Spannband		4	
12	928 110 363 01	Spannband		4	
13	928 110 272 04	Ansaugschlauch		2	

Modell	Jahr	HG	UG	Bildtafel	Einschränkung	UPD	9:40	28.10.2023
928	1983	1	06	106-001		738		

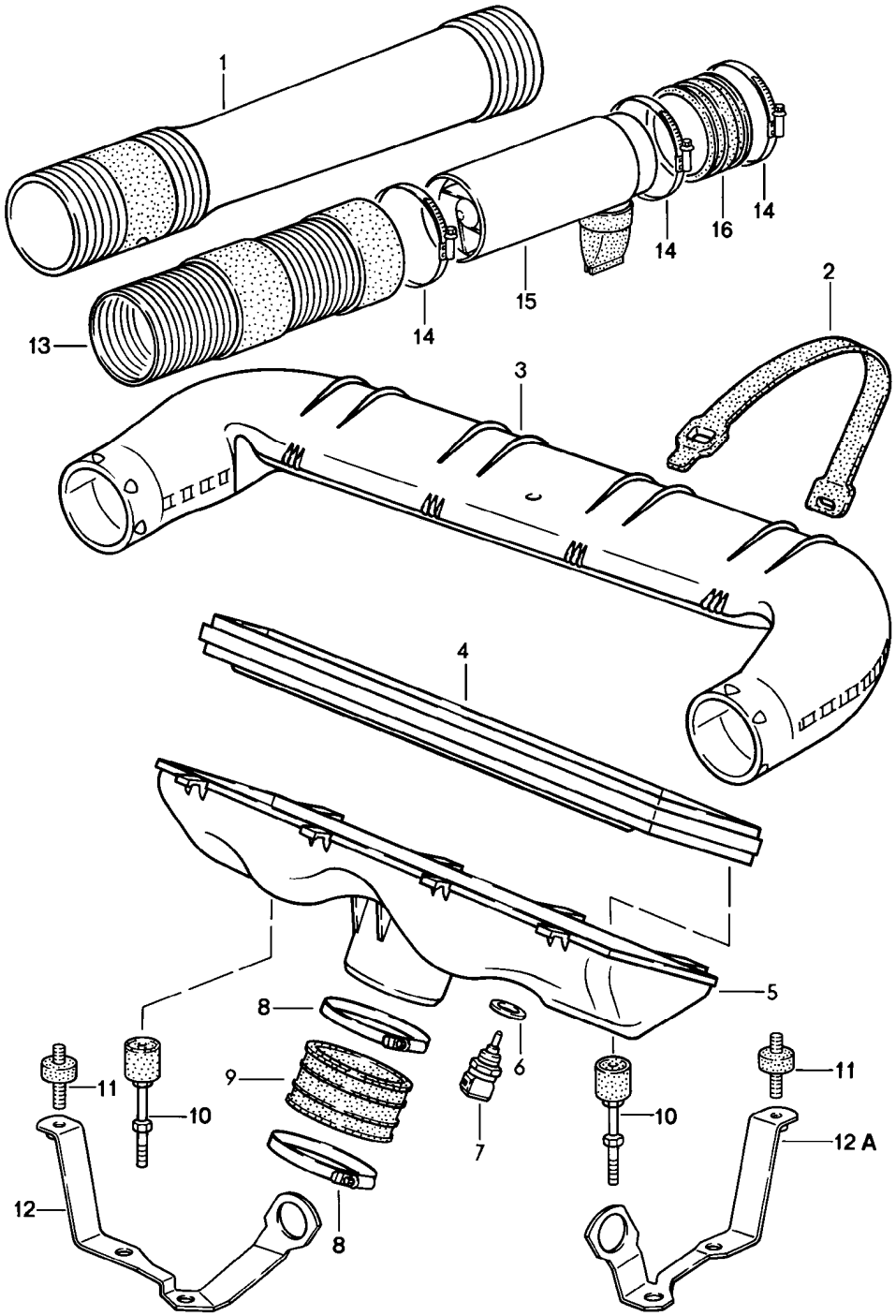

Modell	Jahr	HG	UG	Bildtafel	Einschränkung	UPD	9:40	28.10.2023
928	1983	1	06	106-001		738		

Pos	Teilenummer	Benennung	Bemerkung	St	Modellangabe
		Luftfilter LH-Jetronic D - MJ 1984>>			2821,2822, 2843,2844, 2845,2846
1	928 110 272 04	Ansaugschlauch		2	2821,2822
(1)	928 110 272 06	Ansaugschlauch D - MJ 1986>> - MJ 1986		2	(BRD) 2845,2846 "CH.","AUS", "A.."
(1)	928 110 272 11	Ansaugschlauch		1	2843,2844, 2845,2846
(1)	928 110 272 21	Ansaugschlauch		1	2843,2844, 2845,2846
2	928 110 363 01	Spannband		4	2821,2822
(2)	928 110 363 06	Spannband		4	2843,2844, 2845,2846
3	928 110 230 06	Luftfilter-Oberteil Oberteil		1	2821,2822
(3)	928 110 230 02	Luftfilter-Oberteil Oberteil		1	2843,2844, 2845,2846
4	928 110 185 03	Luftfiltereinsatz Reparatursatz für Wartung siehe Bildtafel:	198-000	1	
5	928 110 229 01	Luftfilter Unterteil		1	2821,2822
(5)	928 110 229 03	Luftfilter Unterteil		1	2843,2844, 2845,2846
6	900 123 055 30	Dichtring A 12 X 17		1	
7	928 606 143 00	Temperaturfühler		1	
8	999 512 539 00	Schlauchschelle		2	
9	928 110 243 02	Verbindungsschlauch		1	
10	928 110 049 02	Halter		2	2821,2822
11	931 110 191 00	Gummimetall-Lager		2	2843,2844, 2845,2846
12	928 110 525 06	Halter		1	2843,2844, 2845,2846

Modell	Jahr	HG	UG	Bildtafel	Einschränkung	UPD	9:40	28.10.2023
928	1983	1	06	106-001		738		

Pos	Teilenummer	Benennung	Bemerkung	St	Modellangabe
12A	928 110 145 11	Halter		1	2843,2844, 2845,2846
13	928 110 272 05	Ansaugschlauch		2	PR:317
14	999 512 350 02	Schlauchschelle		6	PR:317
15	928 110 274 01	Luftabscheider für staubreiche Länder		2	PR:317
16	928 110 347 00	Gummimuffe		2	PR:317

Modell	Jahr	HG	UG	Bildtafel	Einschränkung	UPD	9:40	28.10.2023
928	1983	1	06	106-002		738		

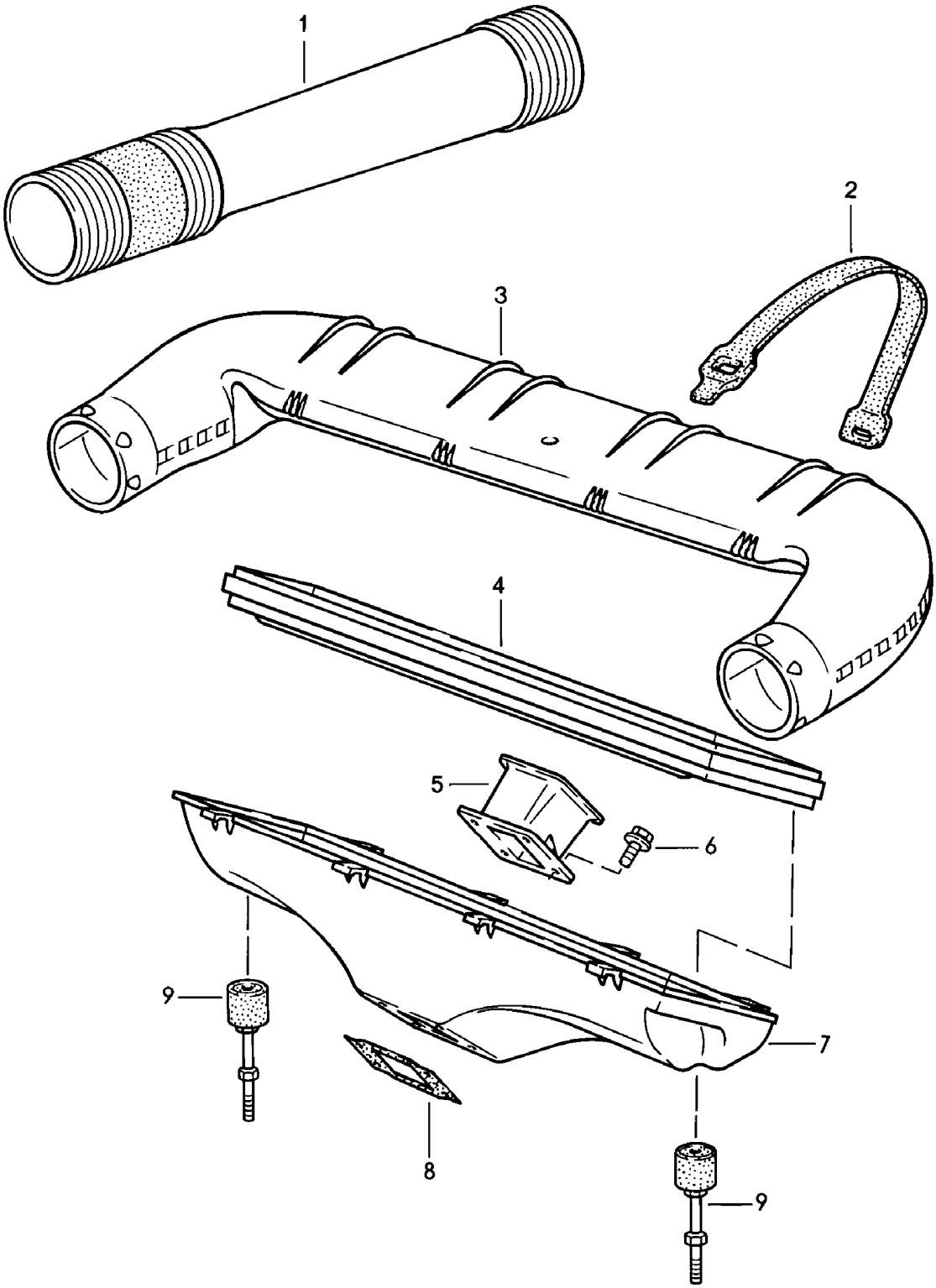

Modell	Jahr	HG	UG	Bildtafel	Einschränkung	UPD	9:40	28.10.2023
928	1983	1	06	106-002		738		

Pos	Teilenummer	Benennung	Bemerkung	St	Modellangabe
		Luftfilter L-Jetronic D >> - MJ 1984			**2819,2820**
1	**928 110 272 04**	**Ansaugschlauch**		**2**	
2	**928 110 363 01**	**Spannband**		**4**	
3	**928 110 230 01**	**Luftfilter Oberteil**		**1**	**"J.."**
4	**928 110 185 03**	**Luftfiltereinsatz Reparatursatz für Wartung siehe Bildtafel:**	**198-000**	**1**	
5	**928 110 204 01**	**Ansaugstutzen**		**1**	
6	**999 075 048 02**	**Sechskantschraube M 6 X 22 Z1**		**4**	
7	**928 110 211 00**	**Luftfilter Unterteil**		**1**	
8	**928 110 201 01**	**Dichtrahmen**		**1**	
9	**928 110 049 00**	**Halter**		**2**	

Modell	Jahr	HG	UG	Bildtafel	Einschränkung	UPD	9:41	28.10.2023
928	1983	1	07	107-000		738		

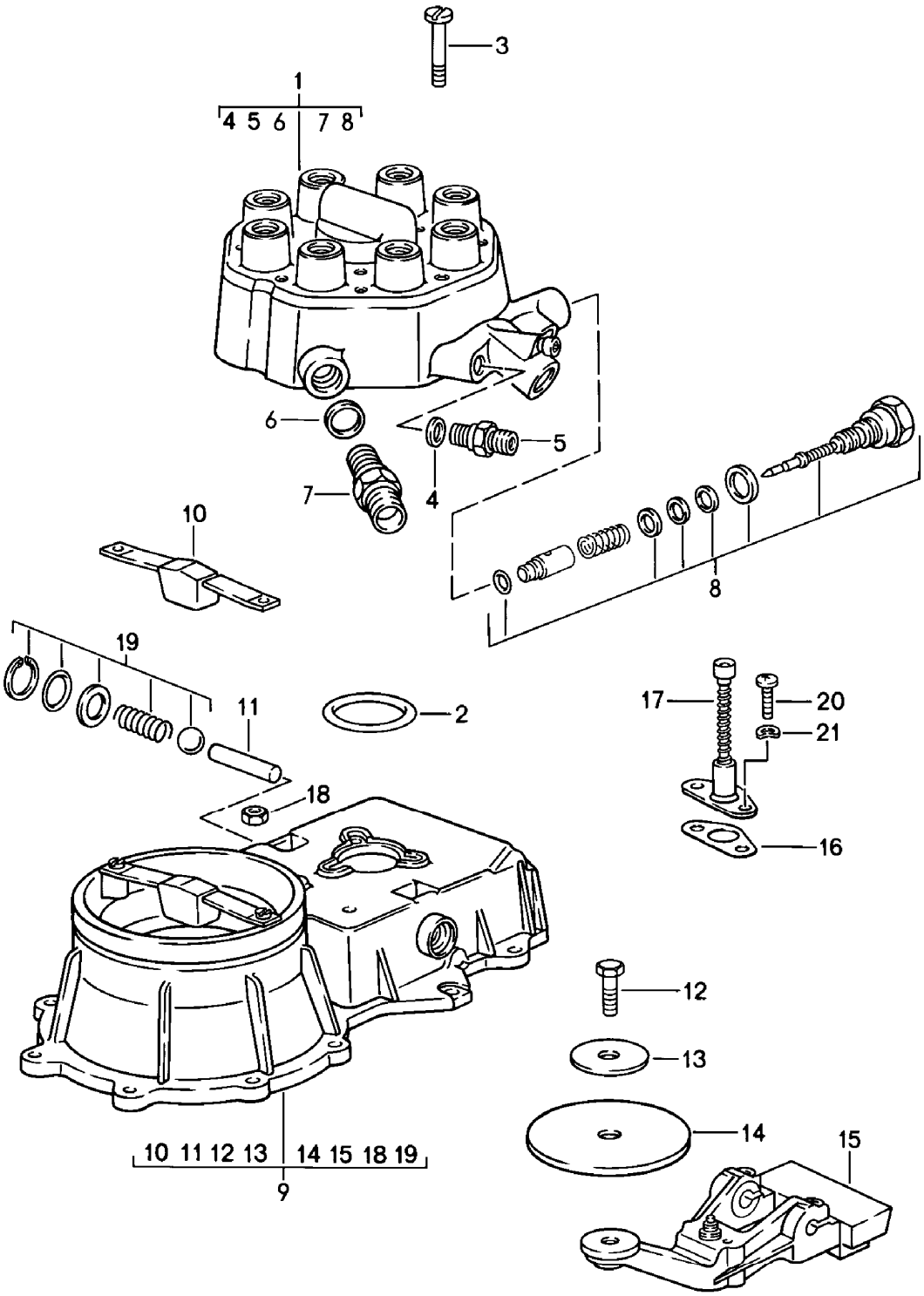

Modell	Jahr	HG	UG	Bildtafel	Einschränkung	UPD	9:41	28.10.2023
928	1983	1	07	107-000		738		

Pos	Teilenummer	Benennung	Bemerkung	St	Modellangabe
		K-Jetronic 1 Gemischregler D - MJ 1983>> - MJ 1983			2811,2812
1	928 110 906 00	Kraftstoffmengenteiler		1	
2	911 110 936 01	Dichtung		1	
3	900 146 045 02	Linsenschraube BM 5 X 45		3	
4	900 123 115 30	Dichtring A 8 X 11,5		3	
5	928 110 223 03	Schraubstutzen		2	
6	900 123 055 20	Dichtring A 12 X 17		1	
7	928 110 922 00	Schraubstutzen		1	
8	928 110 920 01	Einbausatz Gemischregulierschraube siehe Reparaturleitfaden KD-NR.256155		1	
9	928 110 905 02	Luftmengenmesser mit: Kraftstoffverbrauchsanzeiger Entfallteil		1	
9	928 110 905 BX	Luftmengenmesser mit: Kraftstoffverbrauchsanzeiger		1	
10	928 110 924 00	Anschlag		1	
11	911 110 941 01	Zylinderstift		1	
12	911 110 944 01	Sechskantschraube		1	
13	911 110 960 00	Stützscheibe		1	
14	911 110 943 01	Stauscheibe Entfallteil		1	
14	911 110 943 03	Stauscheibe		1	
15	928 110 923 00	Verstellhebel		1	
16	928 110 925 00	Dichtung Entfallteil		1	
16	930 110 911 00	Dichtung		1	
17	928 110 926 00	Stiftschlüssel		1	
18	911 110 945 00	Sicherungsmutter		1	

Modell	Jahr	HG	UG	Bildtafel	Einschränkung	UPD	9:41	28.10.2023
928	1983	1	07	107-000		738		

Pos	Teilenummer	Benennung	Bemerkung	St	Modellangabe
19	911 110 946 00	Einbausatz Verstellhebel		1	
20	N 014 128 13	Linsenschraube M 5 X 8		2	
21	N 012 005 3	Federring B 5		2	

Modell	Jahr	HG	UG	Bildtafel	Einschränkung	UPD	9:41	28.10.2023
928	1983	1	07	107-005		738		

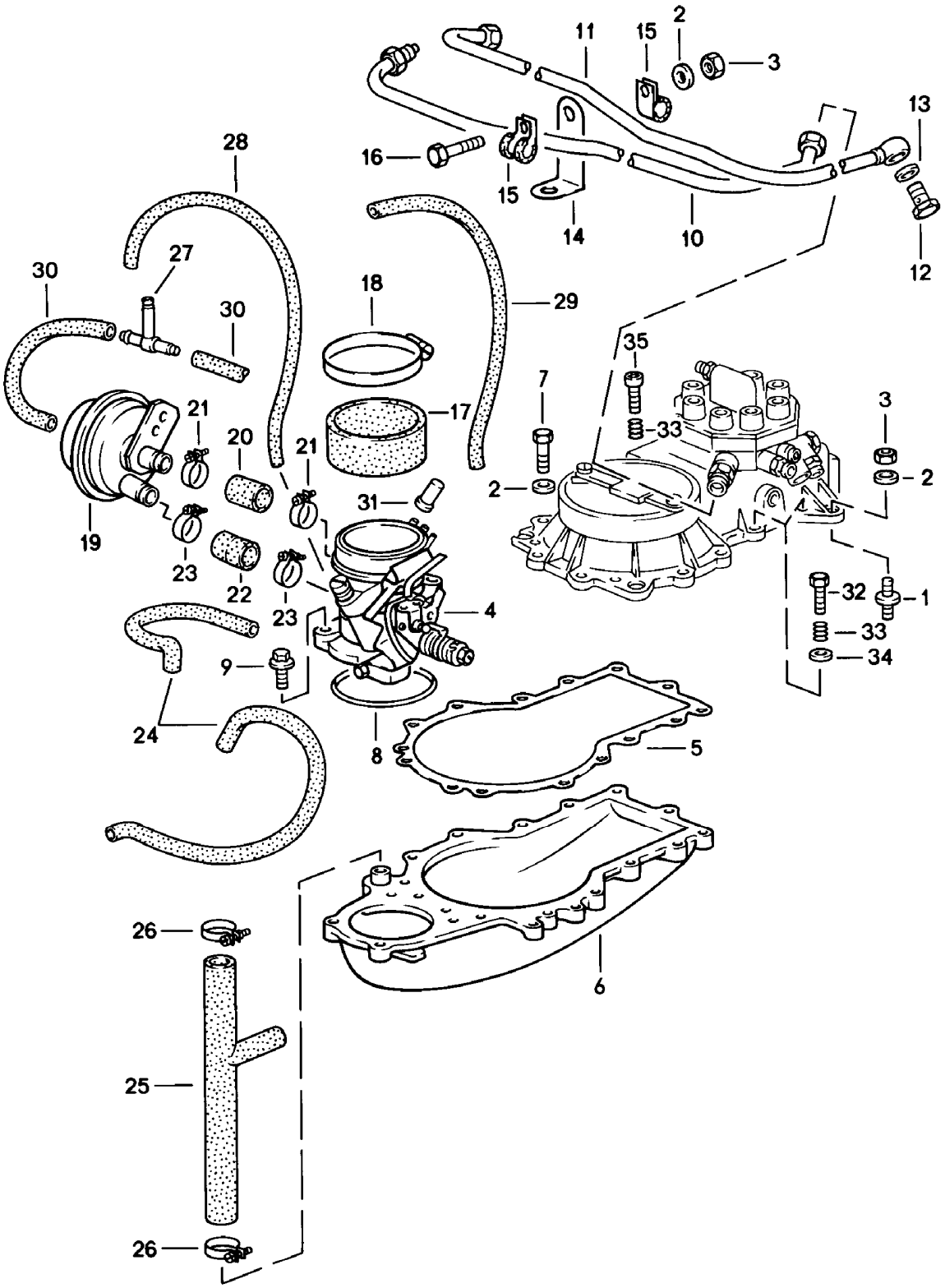

Modell	Jahr	HG	UG	Bildtafel	Einschränkung	UPD	9:41	28.10.2023
928	1983	1	07	107-005		738		

Pos	Teilenummer	Benennung	Bemerkung	St	Modellangabe
		K-Jetronic 2 D - MJ 1983>> - MJ 1983			2811,2812
1	928 110 191 00	Gummimetall-Lager		4	
1	999 703 261 00	Gummimetall-Lager		1	
2	N 011 524 7	Unterlegscheibe A 6,4 Entfallteil		20	
2	N 011 524 27	Unterlegscheibe A 6,4		20	
3	900 076 010 02	Mutter M 6 Entfallteil		6	
3	900 076 010 0B	Mutter M 6		6	
3	900 076 010 03	Mutter M 6		6	
4	928 110 099 01	Drosselklappenstutzen		1	
5	930 110 394 00	Dichtung		1	
6	928 110 097 05	Luftführungsgehäuse		1	
7	N 010 217 9	Sechskantschraube M 6 X 20		11	
8	999 701 436 40	O-Ring 91 X 4		1	
9	900 075 341 02	Kombischraube M 6 X 25 Z1 Entfallteil		4	
9	900 075 341 01	Kombischraube M 6 X 25 Z1		4	
10	928 110 501 02	Kraftstoffleitung	Vorlauf	1	
11	928 110 502 02	Kraftstoffleitung	Rücklauf	1	
12	N 021 071 2	Hohlschraube		1	
13	900 123 005 20	Dichtring A 12 X 16		2	
14	928 110 287 00	Winkel für Kraftstoffleitung		1	
15	999 511 116 02	Befestigungsschelle Entfallteil		4	
15	999 511 116 03	Rohrschelle		4	

Modell	Jahr	HG	UG	Bildtafel	Einschränkung	UPD	9:41	28.10.2023
928	1983	1	07	107-005		738		

Pos	Teilenummer	Benennung	Bemerkung	St	Modellangabe
16	900 075 014 02	Sechskantschraube M 6 X 18 Entfallteil		2	
16	900 075 014 03	Sechskantschraube M 6 X 18		2	
17	928 110 243 00	Verbindungsstück		1	
18	999 512 087 02	Schlauchschelle S 95/9 Entfallteil		2	
18	PCG 512 087 02	Schlauchschelle S 95/9		2	
19	930 110 173 00	Unterdruckbegrenzer		1	
20	928 110 175 00	Schlauch		1	
21	999 512 045 02	Schlauchschelle S 22/9		2	
22	928 110 178 00	Schlauch		1	
23	999 512 552 00	Schlauchschelle S 25/9 Entfallteil		6	
23	999 512 552 01	Schlauchschelle S 25/9		6	
24	928 110 511 00	Unterdruckschlauch Warmlaufregler Drosselklappenstutzen Entfallteil		2	
24	928 110 511 02	Unterdruckschlauch Warmlaufregler Drosselklappenstutzen		2	
25	928 110 357 00	Schlauch Luftführungsgehäuse Zusatzluftschieber Entfallteil		1	
25	928 110 357 01	Schlauch Luftführungsgehäuse Zusatzluftschieber		1	
26	999 512 038 02	Schlauchschelle S28/9 Entfallteil		2	
26	PCG 512 038 02	Schlauchschelle S28/9		2	
27	930 110 271 01	T-Stück 5-4-5		1	

Modell	Jahr	HG	UG	Bildtafel	Einschränkung	UPD	9:41	28.10.2023
928	1983	1	07	107-005		738		

Pos	Teilenummer	Benennung	Bemerkung	St	Modellangabe
-	999 239 003 40	Schlauch 3,2 X 7		*	
28		kürzen auf:	500 MM	1	
29		kürzen auf:	650 MM	1	
-	000 043 204 94	Schlauch 4 X 10		*	
30		kürzen auf: Unterdruckdose T-Stück Drosselklappenstutzen	150 MM	2	
31	930 110 292 00	Verschlussstopfen		1	"S..","AUS"
32	900 075 347 02	Kombischraube M 6 X 28		2	
33	911 110 364 00	Druckfeder		3	
34	900 031 011 02	Unterlegscheibe 6,4		2	
35	N 010 220 3	Sechskantschraube M 6 X 28		1	
-	928 110 196 02	Abstützung D - MJ 1983>> - MJ 1983		1	
-	N 014 740 2	Zylinderschraube M 6 X 16 D - MJ 1983>> - MJ 1983		2	
-	N 014 740 11	Zylinderschraube mit Innen- sechskantkopf M 6 X 16 D - MJ 1983>>		2	
-	928 110 217 03	Abstützung		1	PR:481

Modell	Jahr	HG	UG	Bildtafel	Einschränkung	UPD	9:41	28.10.2023
928	1983	1	07	107-010		738		

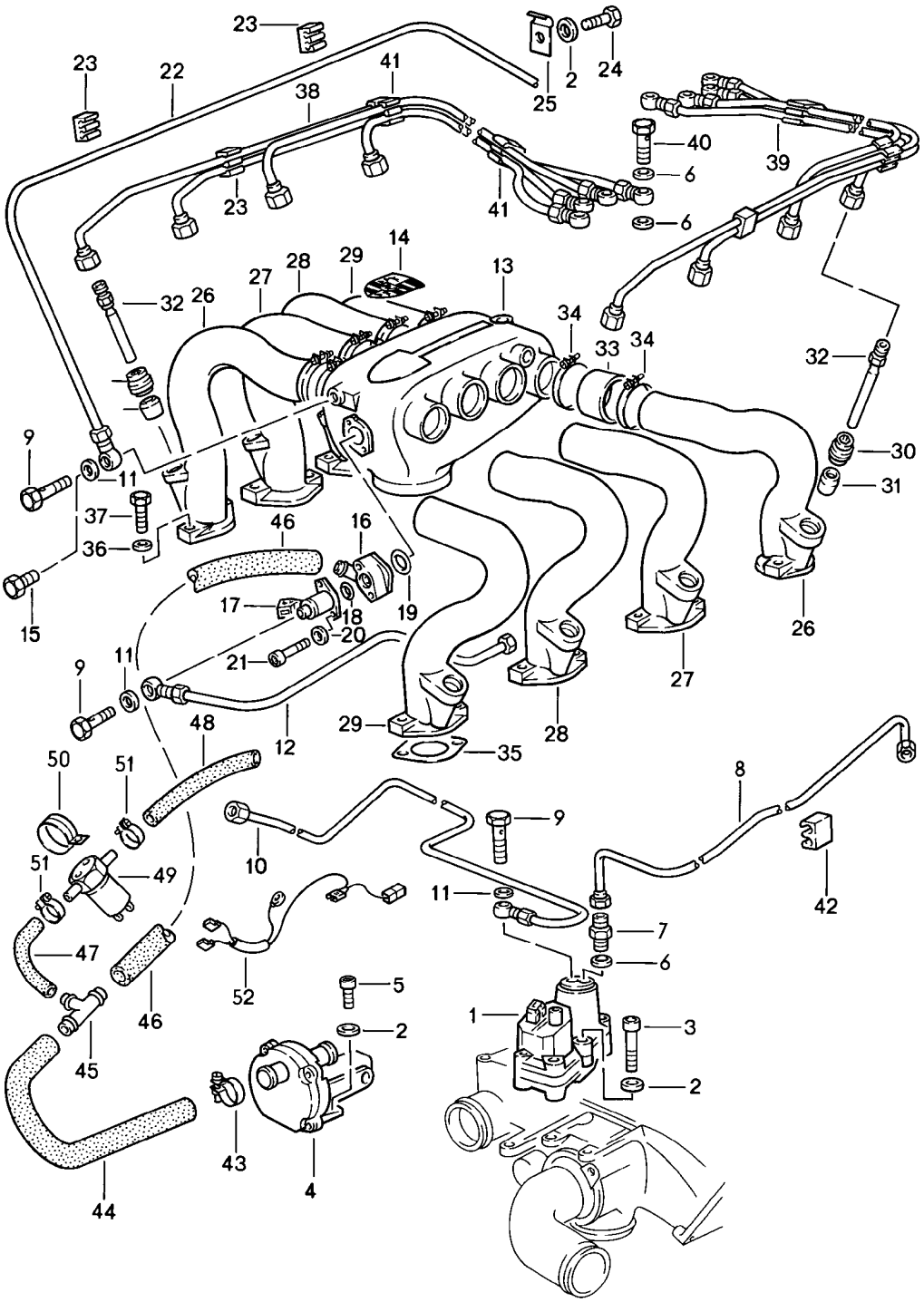

Modell	Jahr	HG	UG	Bildtafel	Einschränkung	UPD	9:41	28.10.2023
928	1983	1	07	107-010		738		

Pos	Teilenummer	Benennung	Bemerkung	St	Modellangabe
		K-Jetronic 3 D - MJ 1983>> - MJ 1983			2811,2812
1	928 606 109 04	Warmlaufregler		1	
1	928 606 109 DX	Warmlaufregler		1	
2	N 011 524 7	Unterlegscheibe A 6,4 Entfallteil		7	
2	N 011 524 27	Unterlegscheibe A 6,4		7	
3	N 014 719 2	Zylinderschraube M 6 X 50		2	
4	930 606 102 00	Zusatzluftschieber Entfallteil		1	
4	930 606 102 X	Zusatzluftschieber		1	
5	N 014 740 2	Zylinderschraube M 6 X 16		2	
5	N 014 740 11	Zylinderschraube mit Innen- sechskantkopf M 6 X 16		2	
6	900 123 144 30	Dichtring A 10 X 13,5		17	
7	999 105 013 02	Einschraubstutzen		1	
8	928 110 189 04	Kraftstoffleitung Warmlaufregler	Vorlauf	1	
9	911 110 899 00	Hohlschraube		3	
10	928 110 190 02	Kraftstoffleitung Warmlaufregler	Rücklauf	1	
11	900 123 115 30	Dichtring A 8 X 11,5		7	
12	928 110 194 01	Kraftstoffleitung Startventil	Vorlauf	1	
13	928 110 086 00	Ansaugverteiler		1	
14	928 110 403 00	Porsche Wappen		1	
15	900 083 047 02	Sechskantschraube M 8 X 1 X 10		1	2811
16	911 110 264 00	Zwischenstück für Startventil		1	
17	911 606 107 01	Startventil		1	

Modell	Jahr	HG	UG	Bildtafel	Einschränkung	UPD	9:41	28.10.2023
928	1983	1	07	107-010		738		

Pos	Teilenummer	Benennung	Bemerkung	St	Modellangabe
18	999 701 395 50	O-Ring		1	
19	999 701 210 40	O-Ring 20 - 2,5 Entfallteil		1	
19	999 701 210 4A	O-Ring 20 - 2,5		1	
20	900 025 003 02	Unterlegscheibe A 5,3		2	
21	900 067 150 02	Zylinderschraube M 5 X 32		2	
22	928 110 087 01	Unterdruckleitung	AUT.	1	
23	928 110 150 00	Klemme	AUT.	4	
24	999 072 005 09	Sechskantmutter M 6 X 12 Entfallteil	AUT.	1	
24	999 072 005 01	Sechskantschraube M 6 X 12	AUT.	1	
25	900 264 001 02	Rohrschelle	AUT.	1	
26	928 110 295 00	Saugrohr	Zylinder 1 und Zylinder 8	2	
27	928 110 296 00	Saugrohr	Zylinder 2 und Zylinder 7	2	
28	928 110 297 00	Saugrohr	Zylinder 3 und Zylinder 6	2	
29	928 110 298 00	Saugrohr	Zylinder 4 und Zylinder 5	2	
30	928 110 399 02	Spannhülse		8	
31	928 110 398 00	Hülse für Einspritzventil		8	
32	928 110 225 00	Einspritzventil		8	
33	928 110 241 00	Gummimuffe		8	
34	999 512 348 02	Schlauchschelle 40-60/9		16	
35	928 110 330 03	Dichtung		8	
35	928 110 330 03	Dichtung (asbestfrei)		8	

Modell	Jahr	HG	UG	Bildtafel	Einschränkung	UPD	9:41	28.10.2023
928	1983	1	07	107-010		738		

Pos	Teilenummer	Benennung	Bemerkung	St	Modellangabe
36	900 025 007 02	Unterlegscheibe A 8,4 Entfallteil		16	
36	900 025 007 03	Unterlegscheibe A 8,4		16	
37	N 010 335 5	Sechskantschraube M 8 X 35		16	
37	900 075 032 03	Sechskantschraube M 8 X 35		16	
38	928 110 028 00	Kraftstoffleitung	rechts Zylinder 1-4	1	
39	928 110 027 00	Kraftstoffleitung	links Zylinder 5-8	1	
40	930 110 547 00	Hohlschraube Entfallteil		8	
40	930 110 547 01	Hohlschraube		8	
41	928 110 149 00	Klemme		4	
42	928 110 148 01	Klemme		2	
43	999 512 552 00	Schlauchschelle S 25/9 Entfallteil		2	
43	999 512 552 01	Schlauchschelle S 25/9		2	
44	928 110 181 01	Schlauch		1	
45	999 137 014 40	T-Stück		1	
46	928 110 179 01	Schlauch		1	
-	N 020 359 1	Schlauch 9 X 2,5		*	
47		kürzen auf:	180 MM		
48		kürzen auf:	150 MM		
49	928 606 215 01	Ventil	elektrisch	1	
50	999 511 124 02	Rohrschelle		1	
50	999 511 124 01	Schelle		1	
51	N 023 570 2	Schlauchschelle		2	
52	928 612 181 00	Leitungssatz		1	

Modell	Jahr	HG	UG	Bildtafel	Einschränkung	UPD	9:41	28.10.2023
928	1983	1	07	107-011		738		

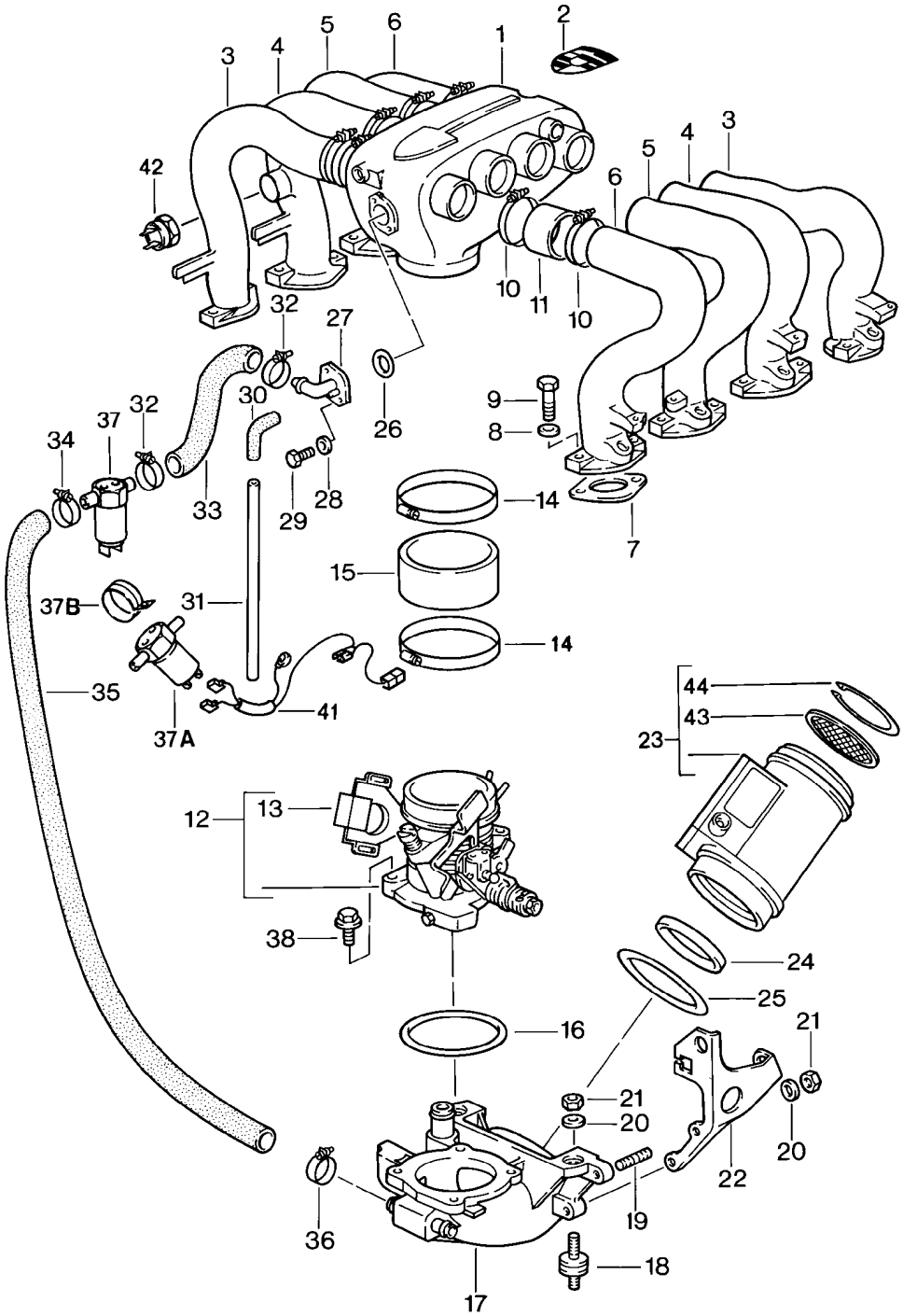

Modell	Jahr	HG	UG	Bildtafel	Einschränkung	UPD	9:41	28.10.2023
928	1983	1	07	107-011		738		

Pos	Teilenummer	Benennung	Bemerkung	St	Modellangabe
		LH-Jetronic 1 D - MJ 1984>>			2821,2822
1	928 110 086 01	Ansaugverteiler		1	
2	928 110 403 00	Porsche Wappen		1	
3	928 110 681 01	Saugrohr	Zylinder 1 und Zylinder 8	2	
4	928 110 682 02	Saugrohr	Zylinder 2 und Zylinder 7	2	
5	928 110 683 01	Saugrohr	Zylinder 3 und Zylinder 6	2	
6	928 110 684 01	Saugrohr	Zylinder 4 und Zylinder 5	2	
7	928 110 330 03	Dichtung		8	
7	928 110 330 03	Dichtung (asbestfrei)		8	
8	900 025 007 02	Unterlegscheibe A 8,4 Entfallteil		16	
8	900 025 007 03	Unterlegscheibe A 8,4		16	
9	N 010 335 5	Sechskantschraube M 8 X 35		16	
9	900 075 032 03	Sechskantschraube M 8 X 35		16	
10	999 512 348 02	Schlauchschelle 40 - 60/9		16	
11	928 110 241 00	Gummimuffe		8	
12	928 110 099 03	Drosselklappenstutzen		1	
13	944 606 113 01	Drosselklappenschalter		1	
14	999 512 350 02	Schlauchschelle 80-100/9		2	
15	928 110 243 00	Verbindungsstück		1	
16	999 701 436 40	O-Ring 91 X 4		1	
17	928 110 098 03	Luftführungsgehäuse		1	

Modell	Jahr	HG	UG	Bildtafel	Einschränkung	UPD	9:41	28.10.2023
928	1983	1	07	107-011		738		

Pos	Teilenummer	Benennung	Bemerkung	St	Modellangabe
18	928 110 191 00	Gummimetall-Lager		3	
18	999 703 261 00	Gummimetall-Lager		3	
19	999 062 055 02	Stiftschraube BM 6 X 12		2	
20	N 011 524 7	Unterlegscheibe A 6,4 Entfallteil		13	
20	N 011 524 27	Unterlegscheibe A 6,4		13	
21	900 076 010 02	Mutter M 6 Entfallteil		5	
21	900 076 010 0B	Mutter M 6		5	
21	900 076 010 03	Mutter M 6		5	
22	928 110 217 03	Abstützung		1	
23	928 606 141 00	Luftmassenmesser		1	
24	999 701 183 50	Dichtring		1	
25	999 701 699 40	Dichtring		1	
26	999 701 210 40	O-Ring Entfallteil		1	
26	999 701 210 4A	O-Ring		1	
27	928 110 168 01	Anschlussstutzen		1	
28	900 025 003 02	Unterlegscheibe A 5,3		2	
29	900 075 145 02	Sechskantschraube M 5 X 16		2	
30	928 574 717 02	Formschlauch		1	
-	N 020 139 11	Rohr 4 X 1		*	
31		kürzen auf:	2220 MM	1	
(31)		kürzen auf:	2100 MM	1	
32	N 023 570 2	Schlauchschelle A 9 X 15 ZY		2	
-	N 020 359 1	Schlauch 9 X 2,5		*	
33		kürzen auf:	290 MM	1	

Modell	Jahr	HG	UG	Bildtafel	Einschränkung	UPD	9:41	28.10.2023
928	1983	1	07	107-011		738		

Pos	Teilenummer	Benennung	Bemerkung	St	Modellangabe
34	N 023 570 2	Schlauchschelle S 17/9 ZY		1	
35	928 110 653 01	Schlauch		1	
36	900 272 003 02	Schlauchschelle S 19/9 ZY Entfallteil		1	
36	999 512 554 00	Schlauchschelle 12 - 22 / 9		1	
37	944 606 215 00	Ventil	elektrisch	1	
37A	928 606 215 01	Ventil	elektrisch	1	PR:240
37B	999 511 124 02	Rohrschelle		1	
37B	999 511 124 01	Schelle		1	
38	900 075 341 02	Kombischraube M 6 X 25 Entfallteil		4	
38	900 075 341 01	Kombischraube M 6 X 25		4	
41	928 612 181 00	Leitungssatz		1	
42	928 606 218 00	Temperaturschalter		1	
43	928 110 901 00	Sieb		2	
44	928 110 902 00	Sicherungsring		2	

Modell	Jahr	HG	UG	Bildtafel	Einschränkung	UPD	9:42	28.10.2023
928	1983	1	07	107-012		738		

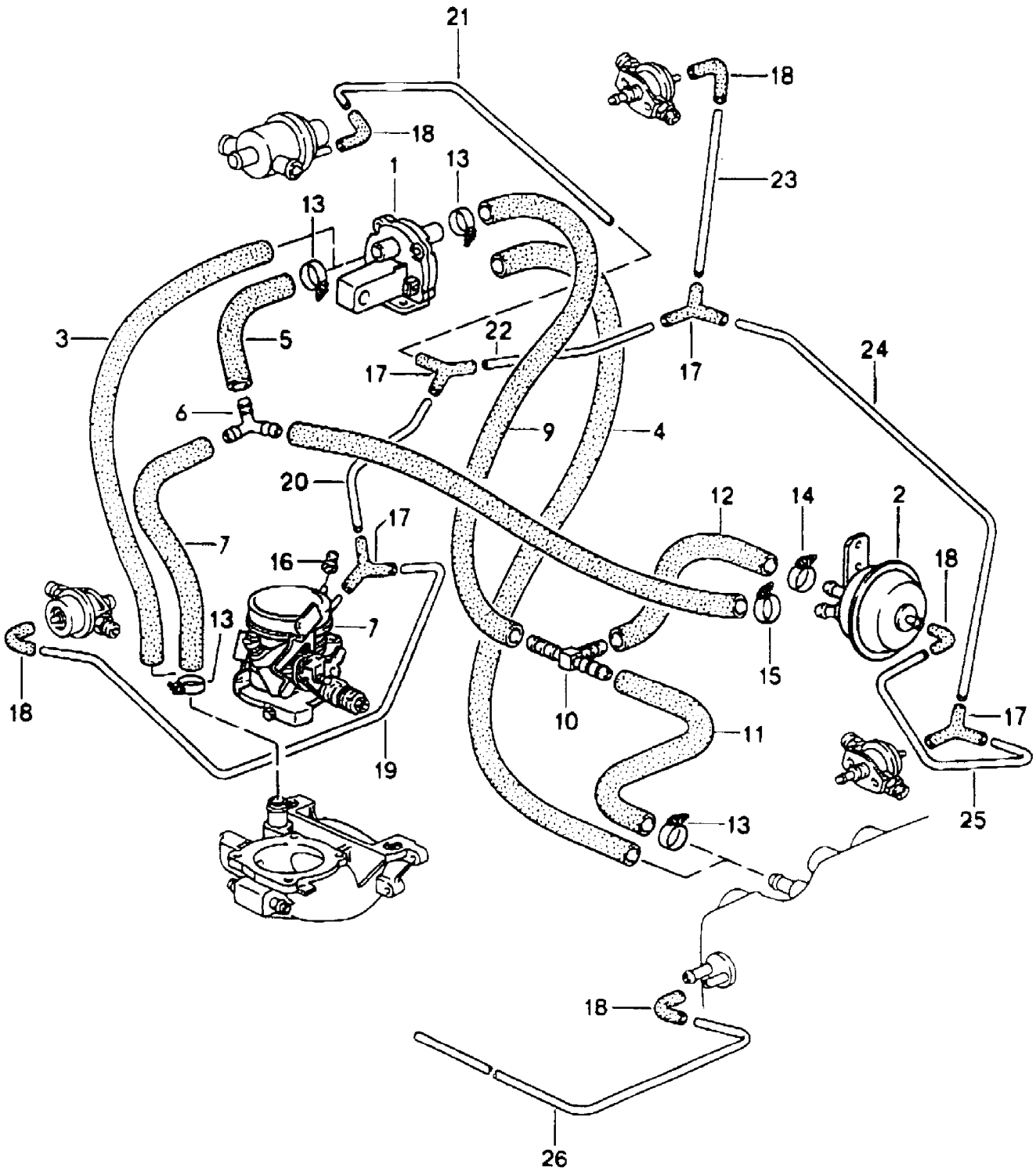

Modell	Jahr	HG	UG	Bildtafel	Einschränkung	UPD	9:42	28.10.2023
928	1983	1	07	107-012		738		

Pos	Teilenummer	Benennung	Bemerkung	St	Modellangabe
		LH-Jetronic 2 D - MJ 1984>>			2821,2822
1	928 606 102 03	Zusatzluftschieber		1	
2	930 110 173 00	Unterdruckbegrenzer		1	"S..","CH.", "AUS"
3	928 110 442 00	Schlauch		1	
4	928 110 445 01	Schlauch		1	
5	928 110 172 00	Schlauch		1	"CH.","AUS"
(5)	928 110 667 00	Schlauch		1	
6	999 137 041 40	Y-Stück		1	"S..","CH.", "AUS"
7	928 110 179 01	Schlauch		1	"S..","CH.", "AUS"
(7)	928 110 174 00	Schlauch		1	
8	999 239 009 40	Schlauch		*	"S..","CH.", "AUS"
9	928 110 181 01	Schlauch		1	"S..","CH.", "AUS"
10	999 137 039 40	T-Stück		1	"S..","CH.", "AUS"
11	928 110 174 01	Schlauch		1	"S..","CH.", "AUS"
12	928 110 175 02	Schlauch		1	"S..","CH.", "AUS"
13	N 023 570 2	Schlauchschelle A 9 X 15 ZY		4	
14	999 512 045 02	Schlauchschelle S 22/9		1	"S..","CH.", "AUS"
15	999 512 374 02	Schlauchschelle SGT 20 - 32		1	"S..","CH.", "AUS"
16	930 110 292 00	Verschlussstopfen		1	
17	928 573 727 02	Verteilerstück		X	
18	928 574 717 02	Formschlauch		X	
-	N 020 139 11	Rohr 4 X 1		*	
19		kürzen auf:	380 MM	1	

Modell	Jahr	HG	UG	Bildtafel	Einschränkung	UPD	9:42	28.10.2023
928	1983	1	07	107-012		738		

Pos	Teilenummer	Benennung	Bemerkung	St	Modellangabe
20		kürzen auf:	60 MM	1	
21		kürzen auf:	300 MM	1	
22		kürzen auf:	220 MM	1	
23		kürzen auf:	90 MM	1	
24		kürzen auf:	270 MM	1	
25		kürzen auf:	180 MM	1	"S..","CH.", "AUS"
26		kürzen auf:	2220MM	1	

Modell	Jahr	HG	UG	Bildtafel	Einschränkung	UPD	9:42	28.10.2023
928	1983	1	07	107-013		738		

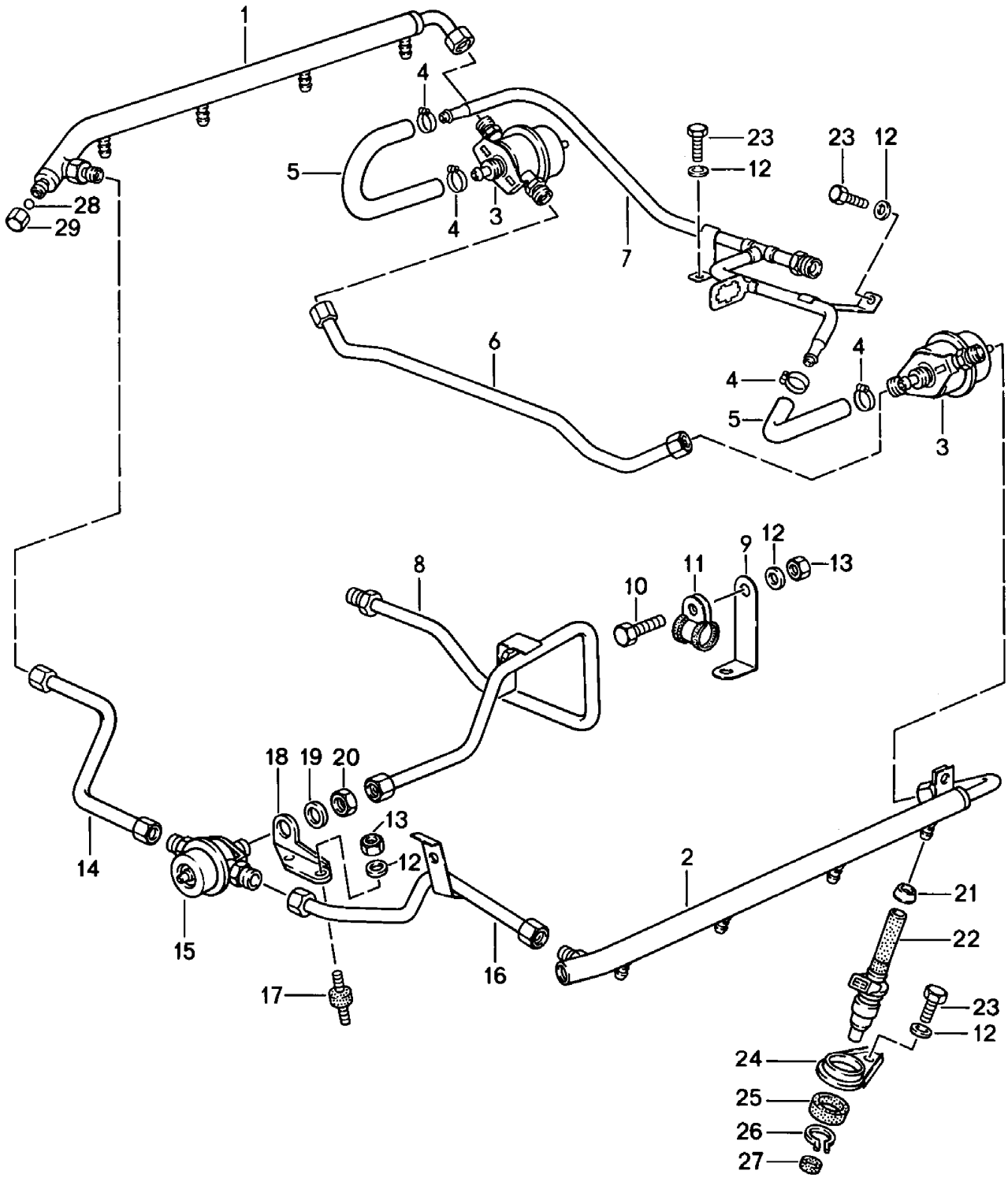

Modell	Jahr	HG	UG	Bildtafel	Einschränkung	UPD	9:42	28.10.2023
928	1983	1	07	107-013		738		

Pos	Teilenummer	Benennung	Bemerkung	St	Modellangabe
		LH-Jetronic 3 D - MJ 1984>>			2821,2822
1	928 110 080 03	Kraftstoffverteiler	rechts	1	
2	928 110 079 06	Kraftstoffverteiler	links	1	
3	928 110 198 01	Druckregler		2	
4	999 512 160 02	Schlauchschelle S 13/9 Entfallteil		4	
4	PCG 512 160 02	Schlauchschelle S 13/9		4	
5	928 110 359 00	Winkelschlauch		2	
6	928 110 374 06	Kraftstoffleitung		1	
7	928 110 369 07	Kraftstoffleitung Rücklaufleitung		1	
8	928 110 367 07	Kraftstoffleitung Vorlaufleitung		1	
9	928 110 287 03	Winkel		1	
10	N 010 217 9	Sechskantschraube M 6 X 20		1	
11	999 511 116 02	Befestigungsschelle Entfallteil		1	
11	999 511 116 03	Rohrschelle		1	
12	N 011 524 7	Unterlegscheibe A 6,4 Entfallteil		X	
12	N 011 524 27	Unterlegscheibe A 6,4		X	
13	900 076 010 02	Mutter Entfallteil		X	
13	900 076 010 0B	Mutter		X	
13	900 076 010 03	Mutter		X	
14	928 110 378 03	Vorlaufleitung		1	
15	928 110 202 00	Druckregler		1	
16	928 110 377 04	Vorlaufleitung		1	
17	999 689 001 00	Gummimetall-Lager		2	
18	928 110 409 02	Halter		1	

Modell	Jahr	HG	UG	Bildtafel	Einschränkung	UPD	9:42	28.10.2023
928	1983	1	07	107-013		738		

Pos	Teilenummer	Benennung	Bemerkung	St	Modellangabe
19	900 025 020 02	Unterlegscheibe A 17		1	
20	900 034 013 02	Sechskantmutter BM 16 X 1,5 Entfallteil		1	
20	900 034 013 01	Sechskantmutter BM 16 X 1,5		1	
21	928 110 351 00	Hülse		8	
22	928 606 119 00	Einspritzventil		8	
23	999 072 005 09	Sechskantmutter M 6 X 12 Entfallteil		10	
23	999 072 005 01	Sechskantschraube M 6 X 12		10	
24	022 133 271	Druckplatte für Ventillager		8	
25	311 133 263	Ventillager	aussen	8	
26	900 041 012 01	Sicherungsring 22 X 1,2		8	
27	311 133 261 A	Ventillager	innen	8	
28	900 108 022 00	Kugel 9 MM		1	
29	928 110 475 01	Hutmutter M 12 X 1,5 Entfallteil		1	
29	928 110 475 03	Hutmutter M 12 X 1,5 Entfallteil		1	
29	928 110 475 04	Hutmutter M 12 X 1,5		1	
-	928 110 903 00	Reparatursatz Einspritzventil		8	

Modell	Jahr	HG	UG	Bildtafel	Einschränkung	UPD	9:42	28.10.2023
928	1983	1	07	107-015		738		

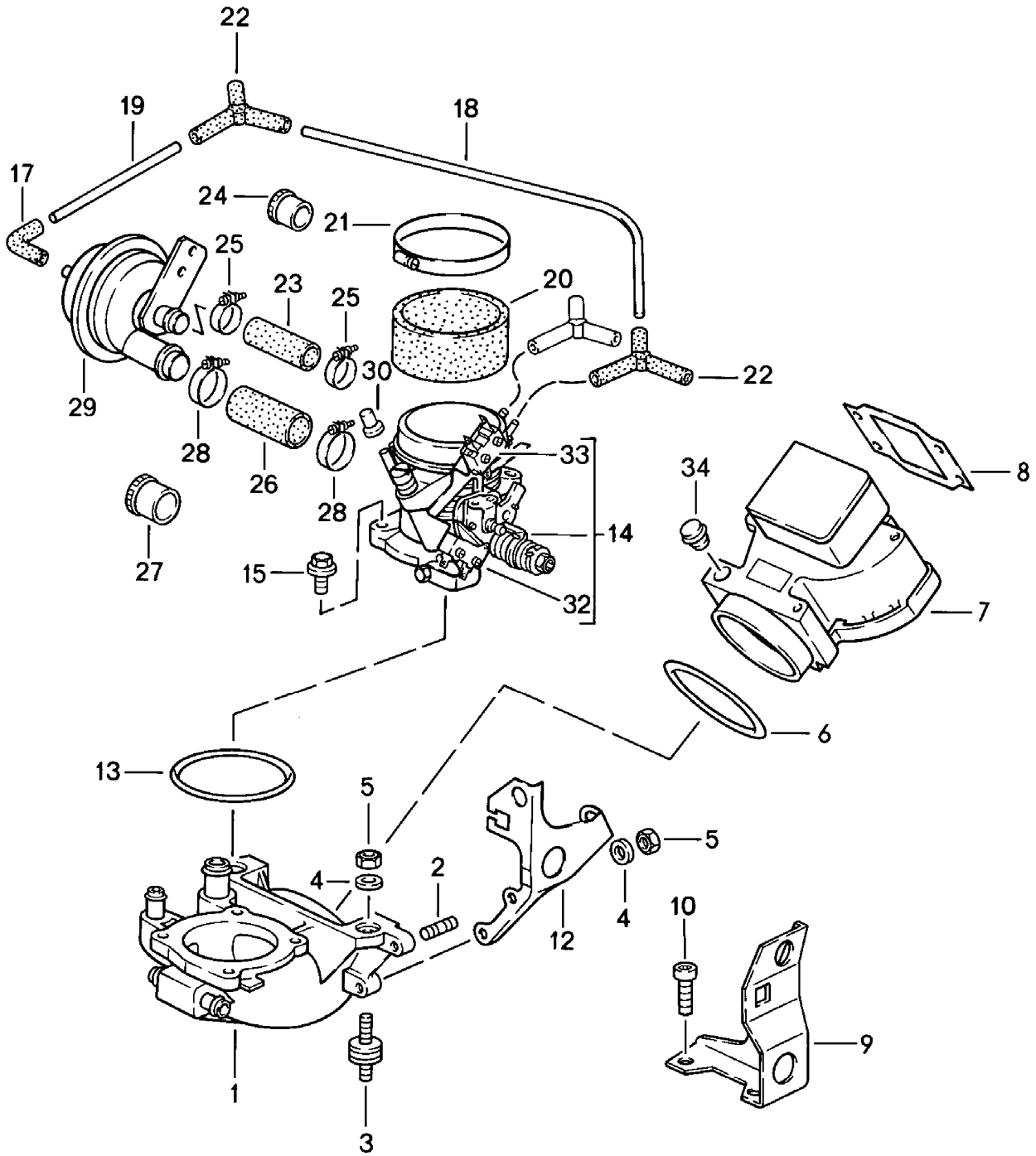

Modell	Jahr	HG	UG	Bildtafel	Einschränkung	UPD	9:42	28.10.2023
928	1983	1	07	107-015		738		

Pos	Teilenummer	Benennung	Bemerkung	St	Modellangabe
		L-Jetronic 1 D >> - MJ 1984			2819,2820 "USA","CDN", "J.."
1	928 110 098 04	Luftführungsgehäuse		1	
2	999 062 055 02	Stiftschraube BM 6 X 12		2	
3	928 110 191 00	Gummimetall-Lager		3	
4	N 011 524 7	Unterlegscheibe A 6,4 Entfallteil		13	
4	N 011 524 27	Unterlegscheibe A 6,4		13	
5	900 076 010 02	Mutter M 6 Entfallteil		5	
5	900 076 010 0B	Mutter M 6		5	
5	900 076 010 03	Mutter M 6		5	
6	999 701 599 40	Dichtring		1	
7	928 606 121 02	Luftmengenmesser		1	
7	928 606 121 BX	Luftmengenmesser		1	
8	928 110 201 01	Dichtrahmen		1	
12	928 110 217 03	Abstützung D - MJ 1983>>		1	2820 "J.."
13	999 701 436 40	O-Ring 91 X 4		1	
14	928 110 090 20	Drosselklappenstutzen		1	
15	900 075 341 02	Kombischraube M 6 X 25 Z1 Entfallteil		4	
15	900 075 341 01	Kombischraube M 6 X 25 Z1		4	
17	928 574 717 02	Formschlauch		1	2819
-	N 020 139 1	Rohr in Rollen zu 5m 'Bestelleinheit 5' 4 X 1		*	
18		kürzen auf:	60 MM	1	2819

Modell	Jahr	HG	UG	Bildtafel	Einschränkung	UPD	9:42	28.10.2023
928	1983	1	07	107-015		738		

Pos	Teilenummer	Benennung	Bemerkung	St	Modellangabe
19		kürzen auf:	150 MM	1	2819
20	928 110 248 01	Verbindungsstück		1	
21	999 512 226 02	Schlauchschelle S 88/9		2	
22	928 573 727 02	Verteilerstück		X	
23	928 110 175 00	Schlauch		1	2819
24	999 703 171 40	Kappe 14 X 15		1	2820
25	999 512 045 02	Schlauchschelle S 22/9		2	2819
26	928 110 178 00	Schlauch		1	2819
27	999 703 172 40	Kappe 18 X 15		1	2820
28	999 512 552 00	Schlauchschelle S 25/9 Entfallteil		2	2819
28	999 512 552 01	Schlauchschelle S 25/9		2	2819
29	928 110 173 01	Unterdruckbegrenzer		1	2819
30	930 110 292 00	Verschlussstopfen		1	
32	928 606 131 00	Mikroschalter	unten	1	
33	928 606 131 01	Mikroschalter	oben	1	
34	928 606 221 00	Verschlussstopfen		1	

Modell	Jahr	HG	UG	Bildtafel	Einschränkung	UPD	9:43	28.10.2023
928	1983	1	07	107-020		738		

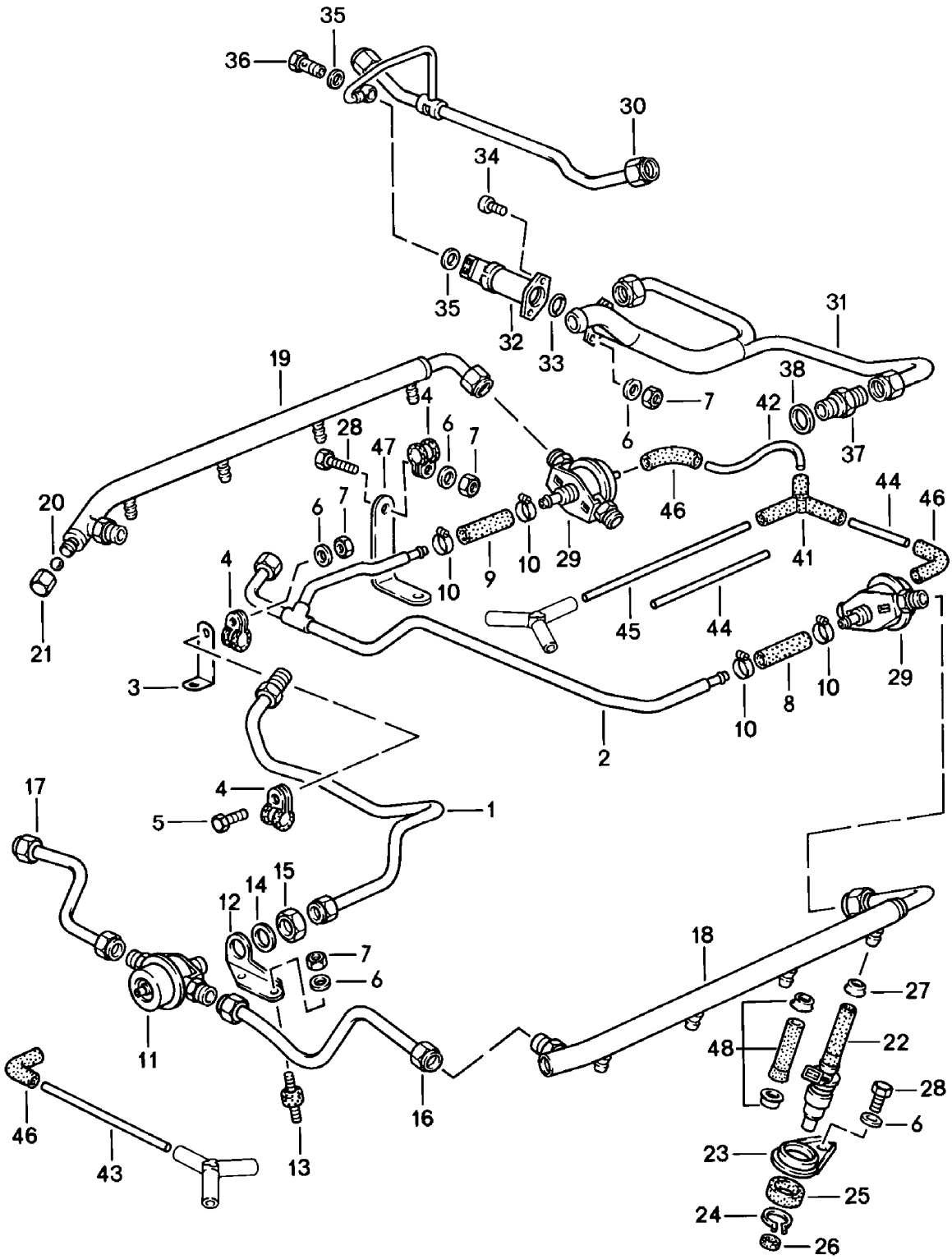

Modell	Jahr	HG	UG	Bildtafel	Einschränkung	UPD	9:43	28.10.2023
928	1983	1	07	107-020		738		

Pos	Teilenummer	Benennung	Bemerkung	St	Modellangabe
		L-Jetronic 2 D >> - MJ 1984			2819,2820 "USA","CDN", "J.."
1	928 110 367 07	Kraftstoffleitung Druckregler	Vorlauf	1	
2	928 110 369 06	Kraftstoffleitung Druckregler	Rücklauf	1	
3	928 110 287 03	Winkel		1	
4	999 511 116 02	Befestigungsschelle Entfallteil		2	
4	999 511 116 03	Rohrschelle		2	
5	900 075 014 02	Sechskantschraube M 6 X 18 Entfallteil		1	
5	900 075 014 03	Sechskantschraube M 6 X 18		1	
6	N 011 524 7	Unterlegscheibe A 6,4 Entfallteil		2	
6	N 011 524 27	Unterlegscheibe A 6,4		2	
7	900 076 010 02	Mutter M 6 Entfallteil		4	
7	900 076 010 0B	Mutter M 6		4	
7	900 076 010 03	Mutter M 6		4	
-	999 181 152 50	Kraftstoffschlauch 7,5 X 13,5		*	
8		kürzen auf: 90 MM	65 MM	1 1	
9		kürzen auf:	115 MM	1	
10	999 512 160 02	Schlauchschelle S 13/9 Entfallteil		4	
10	PCG 512 160 02	Schlauchschelle S 13/9		4	
11	928 110 202 00	Druckregler		1	
12	928 110 409 02	Halter		1	

Modell	Jahr	HG	UG	Bildtafel	Einschränkung	UPD	9:43	28.10.2023
928	1983	1	07	107-020		738		

Pos	Teilenummer	Benennung	Bemerkung	St	Modellangabe
13	999 689 001 00	Gummimetall-Lager		2	
14	900 025 020 02	Unterlegscheibe A 17		1	
15	900 034 013 02	Sechskantmutter BM 16 X 1,5 Entfallteil		1	
15	900 034 013 01	Sechskantmutter BM 16 X 1,5		1	
16	928 110 377 04	Vorlaufleitung	links	1	
17	928 110 378 03	Vorlaufleitung	rechts	1	
18	928 110 079 06	Kraftstoffverteiler		1	
19	928 110 080 03	Kraftstoffverteiler		1	
20	900 108 022 00	Kugel		1	
21	928 110 475 01	Hutmutter M 12 X 1,5 Entfallteil		1	
21	928 110 475 03	Hutmutter M 12 X 1,5 Entfallteil		1	
21	928 110 475 04	Hutmutter M 12 X 1,5		1	
22	928 606 110 01	Einspritzventil		8	
23	022 133 271	Druckplatte für Ventillager		8	
24	900 041 012 01	Sicherungsring 22 X 1,2		8	
25	311 133 263	Ventillager	aussen	8	
26	311 133 261 A	Ventillager	innen	8	
27	928 110 351 00	Hülse		8	
28	900 075 057 02	Sechskantschraube M 6 X 12		8	
28	900 075 057 03	Sechskantschraube M 6 X 12 Teil hier nicht mehr verwenden		8	
29	928 110 198 01	Druckregler		2	
30	928 110 374 05	Kraftstoffleitung		1	
31	928 110 419 01	Kraftstoffverteiler		1	
32	911 606 107 01	Startventil		1	

Modell	Jahr	HG	UG	Bildtafel	Einschränkung	UPD	9:43	28.10.2023
928	1983	1	07	107-020		738		

Pos	Teilenummer	Benennung	Bemerkung	St	Modellangabe
33	999 701 395 50	O-Ring 7 X 2 B		1	
34	900 067 009 02	Zylinderschraube M 6 X 15 Entfallteil		2	
34	900 067 429 01	Zylinderschraube M 6 X 15		2	
35	900 123 115 30	Dichtring 8 X 11,5		2	
36	911 110 899 00	Hohlschraube		1	
37	900 915 005 02	Stutzen		2	
38	900 123 018 30	Dichtring		2	
39	928 606 125 01	Temperaturfühler		1	
40	900 123 101 30	Dichtring		1	
41	928 573 727 02	Verteilerstück		1	
-	N 020 139 1	Rohr in Rollen zu 5m 'Bestelleinheit 5' 4 X 1		*	
42		kürzen auf:	90 MM	1	
43		kürzen auf:	180 MM	1	
44		kürzen auf:	270 MM	2	2819
45		kürzen auf:	360 MM	1	2820
46	928 574 717 02	Formschlauch		3	
47	928 110 449 01	Winkel		1	
-	928 110 903 00	Reparatursatz Einspritzventil		8	

Modell	Jahr	HG	UG	Bildtafel	Einschränkung	UPD	9:43	28.10.2023
928	1983	1	07	107-025		738		

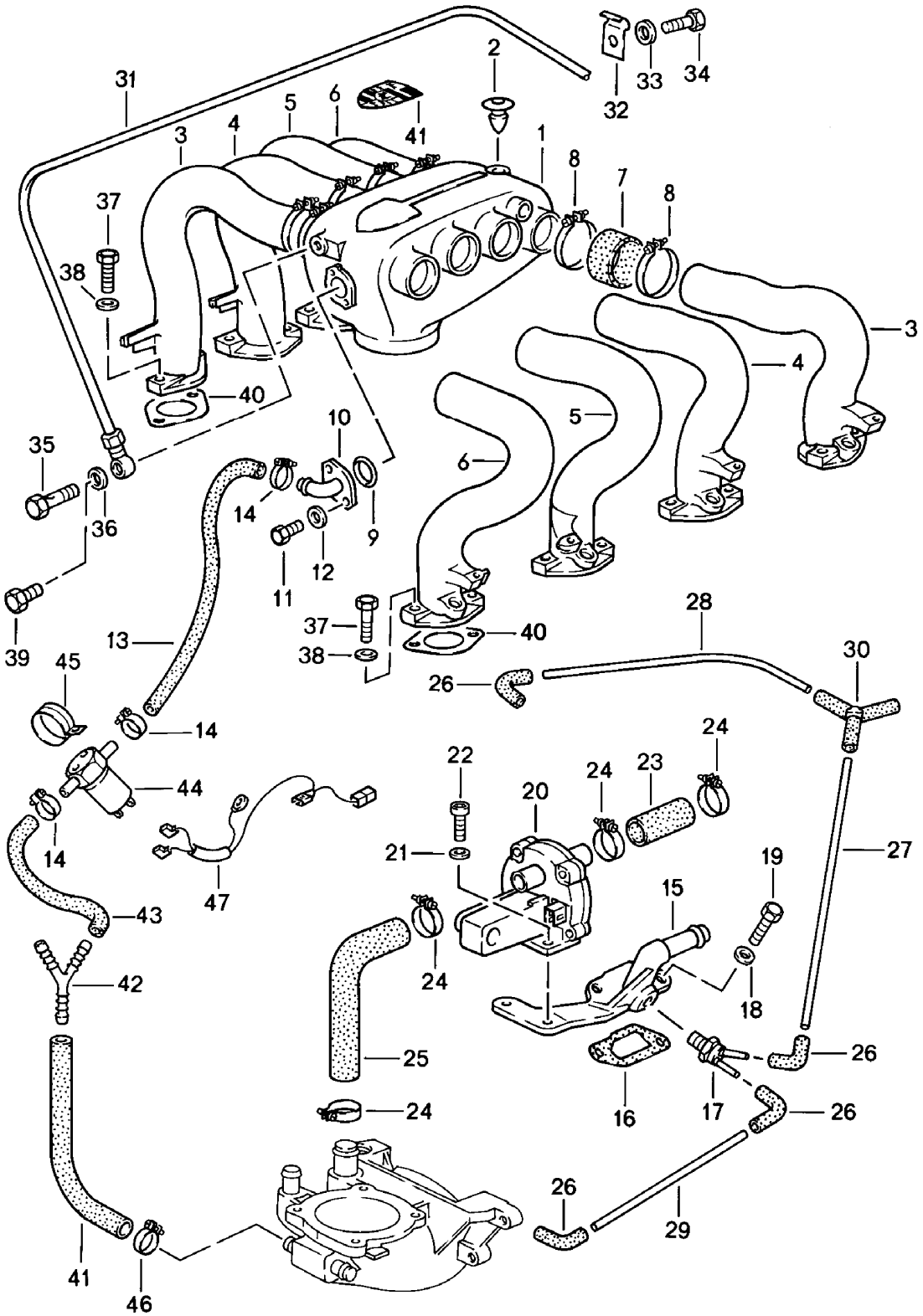

Modell	Jahr	HG	UG	Bildtafel	Einschränkung	UPD	9:43	28.10.2023
928	1983	1	07	107-025		738		

Pos	Teilenummer	Benennung	Bemerkung	St	Modellangabe
		L-Jetronic 3 D >> - MJ 1984			2819,2820 "USA","CDN", "J.."
1	928 110 056 02	Ansaugverteiler		1	
2	999 703 165 40	Stopfen		1	
3	928 110 213 01	Saugrohr	Zylinder 1 und Zylinder 8	2	
4	928 110 214 00	Saugrohr	Zylinder 2 und Zylinder 7	2	
5	928 110 215 01	Saugrohr	Zylinder 3 und Zylinder 6	2	
6	928 110 216 00	Saugrohr	Zylinder 4 und Zylinder 5	2	
7	928 110 158 01	Gummimuffe		8	
8	999 512 348 02	Schlauchschelle 40-60/9		16	
9	999 701 210 40	O-Ring 20 X 2,5 Entfallteil		1	
9	999 701 210 4A	O-Ring 20 X 2,5		1	
10	928 110 168 00	Anschlussstutzen		1	
11	900 075 145 02	Sechskantschraube M 5 X 16		2	
12	900 025 003 02	Unterlegscheibe A 5,3		2	
-	N 020 359 1	Schlauch		*	
13		kürzen auf:	290 MM	1	
14	N 023 570 2	Schlauchschelle S 15/9		2	
15	928 104 061 01	Anschlussstutzen	Zylinder 1-4	1	
16	928 106 197 02	Dichtung		1	
17	058 131 851 A	Thermopneumatikventil		1	
18	900 025 007 02	Unterlegscheibe A 8,4 Entfallteil		2	

Modell	Jahr	HG	UG	Bildtafel	Einschränkung	UPD	9:43	28.10.2023
928	1983	1	07	107-025		738		

Pos	Teilenummer	Benennung	Bemerkung	St	Modellangabe
18	900 025 007 03	Unterlegscheibe A 8,4		2	
19	900 075 079 02	Sechskantschraube M 8 X 22		2	
20	928 606 102 02	Zusatzluftschieber		1	
21	N 011 524 7	Unterlegscheibe A 6,4 Entfallteil		2	
21	N 011 524 27	Unterlegscheibe A 6,4		2	
22	N 014 740 2	Zylinderschraube M 6 X 16		2	
22	N 014 740 11	Zylinderschraube mit Innen- sechskantkopf M 6 X 16		2	
23	999 239 009 40	Schlauch		*	
24	999 512 552 00	Schlauchschelle S 25/9 Entfallteil		4	
24	999 512 552 01	Schlauchschelle S 25/9		4	
25	928 110 442 00	Schlauch		1	
26	928 574 717 02	Formschlauch		4	
-	N 020 139 1	Rohr in Rollen zu 5m 'Bestelleinheit 5'		*	
27		kürzen auf:	360 MM	1	
28		kürzen auf:	430 MM	1	2819
(28)		kürzen auf:	720 MM	1	2820
29		kürzen auf:	450 MM	1	
30	928 573 727 02	Verteilerstück		1	
31	928 110 087 01	Unterdruckleitung	AUT.	1	
32	900 264 001 02	Rohrschelle	AUT.	1	
33	N 011 524 7	Unterlegscheibe A 6,4 Entfallteil	AUT.	1	
33	N 011 524 27	Unterlegscheibe A 6,4	AUT.	1	

Modell	Jahr	HG	UG	Bildtafel	Einschränkung	UPD	9:43	28.10.2023
928	1983	1	07	107-025		738		

Pos	Teilenummer	Benennung	Bemerkung	St	Modellangabe
34	999 072 005 09	Sechskantmutter M 6 X 12 Entfallteil	AUT.	1	
34	999 072 005 01	Sechskantschraube M 6 X 12	AUT.	1	
35	911 110 899 00	Hohlschraube	AUT.	1	
36	900 123 115 30	Dichtring A 8 X 11,5	AUT.	2	
37	N 010 335 5	Sechskantschraube M 8 X 35		16	
37	900 075 032 03	Sechskantschraube M 8 X 35		16	
38	900 025 007 02	Unterlegscheibe A 8,4 Entfallteil		16	
38	900 025 007 03	Unterlegscheibe A 8,4		16	
39	900 083 047 02	Sechskantschraube M 8 X 1 X 10		1	
40	928 110 330 03	Dichtung		8	
-	999 239 011 40	Schlauch 12 X 9		*	
41		kürzen auf:	220 MM		
42	928 110 273 00	Y-Stück		1	
-	N 020 359 1	Schlauch 9 X 2,5		*	
43		kürzen auf:	150 MM		
44	928 606 215 01	Ventil	elektrisch	1	
45	999 511 124 02	Rohrschelle		1	
45	999 511 124 01	Schelle		1	
46	900 272 003 02	Schlauchschelle Entfallteil		1	
46	999 512 554 00	Schlauchschelle		1	
47	928 612 181 00	Leitungssatz		1	

Modell	Jahr	HG	UG	Bildtafel	Einschränkung	UPD	9:43	28.10.2023
928	1983	1	07	107-030		738		

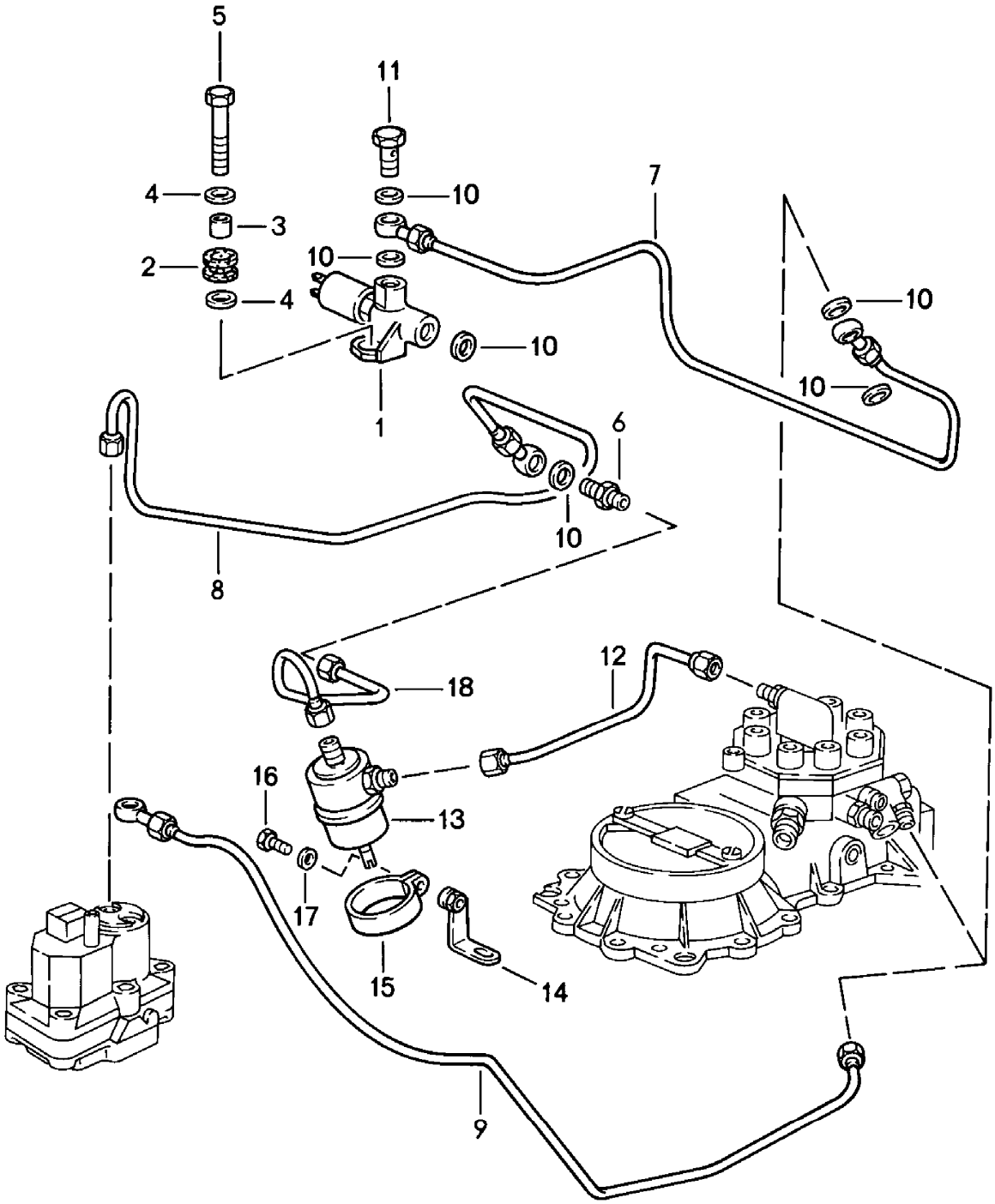

Modell	Jahr	HG	UG	Bildtafel	Einschränkung	UPD	9:43	28.10.2023
928	1983	1	07	107-030		738		

Pos	Teilenummer	Benennung	Bemerkung	St	Modellangabe
		Kraftstoffleitung D - MJ 1983>> - MJ 1983			2811,2812
1	928 605 103 00	Magnetventil mit: Verteilerstück		1	
2	928 110 244 00	Gummitülle		1	
3	928 110 245 00	Distanzhülse		1	
4	999 025 072 02	Unterlegscheibe 8,1 X 19 X 2		2	
5	900 074 040 02	Sechskantschraube M 8 X 50		1	
6	900 176 001 02	Stutzen		2	
7	928 110 234 02	Kraftstoffleitung		1	
8	928 110 189 04	Kraftstoffleitung		1	
9	928 110 190 02	Kraftstoffleitung		1	
10	N 013 830 7	Dichtring A 8 X 12		6	
11	911 110 899 00	Hohlschraube		3	
12	928 110 505 01	Kraftstoffleitung		1	
13	928 110 231 02	Druckregler		1	
14	928 110 525 00	Halter		1	
15	999 511 132 02	Befestigungsschelle 38/15		1	
16	999 072 005 09	Sechskantmutter M 6 X 12 Entfallteil		1	
16	999 072 005 01	Sechskantschraube M 6 X 12		1	
17	N 011 524 7	Unterlegscheibe A 6 X 4 Entfallteil		1	
17	N 011 524 27	Unterlegscheibe A 6 X 4		1	
18	928 110 503 00	Kraftstoffleitung		1	

Modell	Jahr	HG	UG	Bildtafel	Einschränkung	UPD	9:43	28.10.2023
928	1983	1	07	107-032		738		

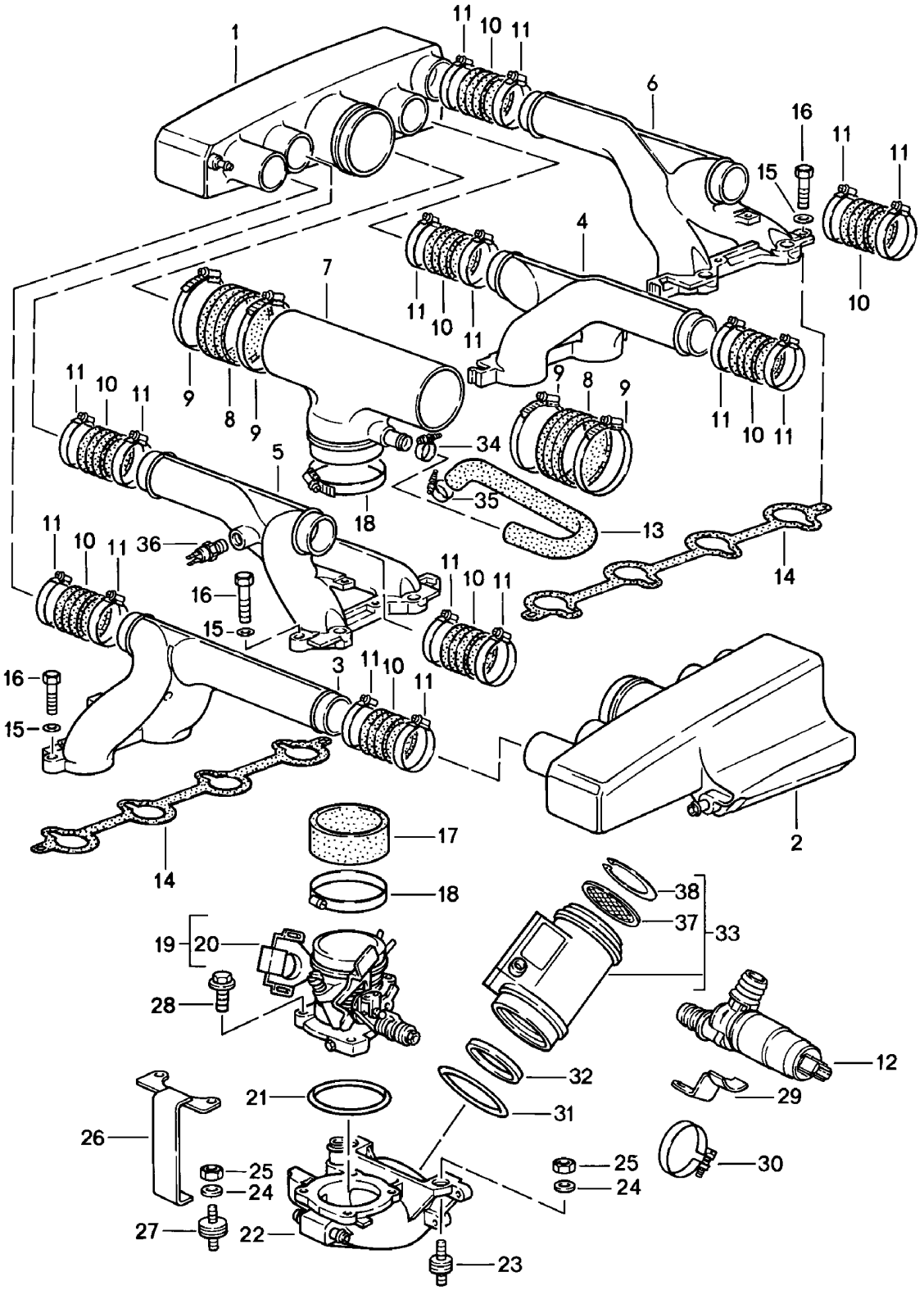

Modell	Jahr	HG	UG	Bildtafel	Einschränkung	UPD	9:43	28.10.2023
928	1983	1	07	107-032		738		

Pos	Teilenummer	Benennung	Bemerkung	St	Modellangabe
		LH-Jetronic 1 D - MJ 1985>>			2843,2844, 2845,2846
1	928 110 554 02	Ansaugverteiler	Zylinder 1-4	1	
2	928 110 056 21	Ansaugverteiler	Zylinder 5-8	1	
3	928 110 636 00	Saugrohr	Zylinder 1,2	1	
4	928 110 636 01	Saugrohr	Zylinder 3,4	1	
5	928 110 635 00	Saugrohr	Zylinder 5,6	1	
6	928 110 635 01	Saugrohr	Zylinder 7,8	1	
7	928 110 119 01	Verbindungsrohr		1	
8	928 110 347 00	Gummimuffe		2	
9	999 512 350 02	Schlauchschelle		4	
10	928 110 343 00	Gummimuffe		8	
11	999 512 349 02	Schlauchschelle Entfallteil		16	
11	999 512 349 01	Schlauchschelle		16	
11	999 512 349 0B	Schlauchschelle		16	
12	928 606 161 00	Leerlaufanreicherungsventil		1	
13	928 110 174 08	Verbindungsschlauch		1	
14	928 110 566 01	Dichtung		2	
14	928 110 566 04	Dichtung		2	2843,2844, 2845,2846
(14)	928 110 568 00	Dichtung Entfallteil		4	2843,2844, 2845,2846
15	900 025 054 0A	Unterlegscheibe A 8,4		10	
16	N 010 335 5	Sechskantschraube M 8 X 35		8	
16	900 075 032 03	Sechskantschraube M 8 X 35		8	
17	928 110 248 03	Gummimuffe		1	
18	999 512 539 00	Schlauchschelle		2	
19	928 110 099 14	Drosselklappenstutzen		1	
20	944 606 113 01	Drosselklappenschalter		1	

Modell	Jahr	HG	UG	Bildtafel	Einschränkung	UPD	9:43	28.10.2023
928	1983	1	07	107-032		738		

Pos	Teilenummer	Benennung	Bemerkung	St	Modellangabe
21	999 701 436 40	O-Ring 91 X 4		1	
22	928 110 098 05	Luftführungsgehäuse		1	
23	928 110 191 00	Gummimetall-Lager		2	
(23)	928 110 191 03	Gummimetall-Lager		1	
24	N 011 524 7	Unterlegscheibe A 6,4 Entfallteil		4	
24	N 011 524 27	Unterlegscheibe A 6,4		4	
25	900 076 010 02	Mutter M 6 Entfallteil		4	
25	900 076 010 0B	Mutter M 6		4	
25	900 076 010 03	Mutter M 6		4	
26	928 110 287 05	Haltewinkel		1	
27	930 110 579 01	Gummimetall-Lager		1	
27	999 703 265 00	Gummimetall-Lager		1	
28	900 075 341 02	Kombischraube M 6 X 25 Entfallteil		4	
28	900 075 341 01	Kombischraube M 6 X 25		4	
29	928 110 409 05	Halteblech		1	
30	999 512 369 02	Spannschelle Entfallteil		1	
30	999 512 369 0B	Spannschelle		1	
31	999 701 699 40	Dichtring		1	
32	999 701 183 50	Dichtring		1	
33	928 606 141 00	Luftmassenmesser		1	
34	999 512 552 00	Schlauchschelle Entfallteil		1	
34	999 512 552 01	Schlauchschelle		1	
35	999 512 374 02	Schlauchschelle		1	
36	928 606 217 00	Thermoschalter		1	

Modell	Jahr	HG	UG	Bildtafel	Einschränkung	UPD	9:43	28.10.2023
928	1983	1	07	107-032		738		

Pos	Teilenummer	Benennung	Bemerkung	St	Modellangabe
37	**928 110 901 00**	**Sieb**		**2**	
38	**928 110 902 00**	**Sicherungsring**		**2**	

Modell	Jahr	HG	UG	Bildtafel	Einschränkung	UPD	9:44	28.10.2023
928	1983	1	07	107-034		738		

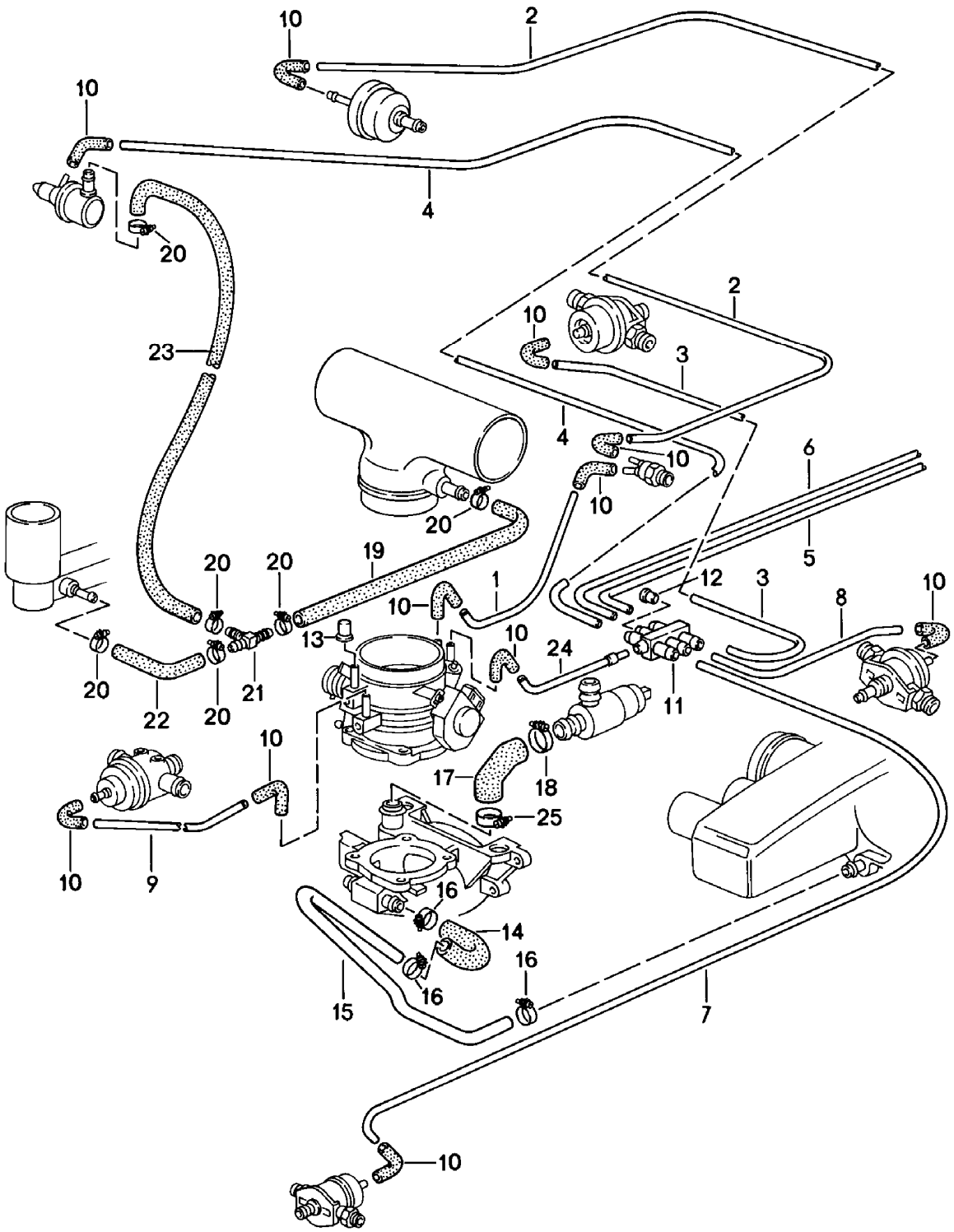

Modell	Jahr	HG	UG	Bildtafel	Einschränkung	UPD	9:44	28.10.2023
928	1983	1	07	107-034		738		

Pos	Teilenummer	Benennung	Bemerkung	St	Modellangabe
		LH-Jetronic 2 D - MJ 1985>>			2843,2844, 2845,2846
-	N 020 139 1	Rohr in Rollen zu 5m 'Bestelleinheit 5' 4 X 1		*	
1		kürzen auf:	350 MM	1	
2		kürzen auf:	330 MM	1	
3		kürzen auf:	220 MM	1	
4		kürzen auf:	650 MM	1	
5		kürzen auf:	1270 MM	1	
6		kürzen auf:	450 MM	1	2844,2846
7		kürzen auf:	605 MM	1	
8		kürzen auf:	220 MM	1	
9		kürzen auf:	500 MM	1	
10	928 574 717 02	Formschlauch		10	
11	928 110 441 02	Verteilerstück		1	
12	900 312 012 02	Verschlussstopfen Entfallteil		1	2843,2845
12	900 312 042 01	Verschlussstopfen		1	2843,2845
13	930 110 292 00	Verschlussstopfen		1	
14	928 110 761 01	Winkelschlauch		1	
15	928 110 759 01	Rohrleitung		1	
16	999 512 554 00	Schlauchschelle SGT 12 - 22/9		3	
17	928 110 442 05	Winkelschlauch		1	
18	999 512 374 02	Schlauchschelle SGT 20 - 32		1	
19	928 110 602 00	Schlauch		1	
20	N 023 570 2	Schlauchschelle A 9/15 ZY		6	
21	999 137 044 40	T-Stück		1	
22	928 107 601 00	Schlauch		1	
23	928 110 673 00	Schlauch		1	

Modell	Jahr	HG	UG	Bildtafel	Einschränkung	UPD	9:44	28.10.2023
928	1983	1	07	107-034		738		

Pos	Teilenummer	Benennung	Bemerkung	St	Modellangabe
24	**928 110 014 00**	**Rohrleitung** **5 X 1 X 300**		**1**	
25	**999 512 552 00**	**Schlauchschelle** **S 25/9 ZY** **Entfallteil**		**1**	
25	**999 512 552 01**	**Schlauchschelle** **S 25/9 ZY**		**1**	

Modell	Jahr	HG	UG	Bildtafel	Einschränkung	UPD	9:44	28.10.2023
928	1983	1	07	107-036		738		

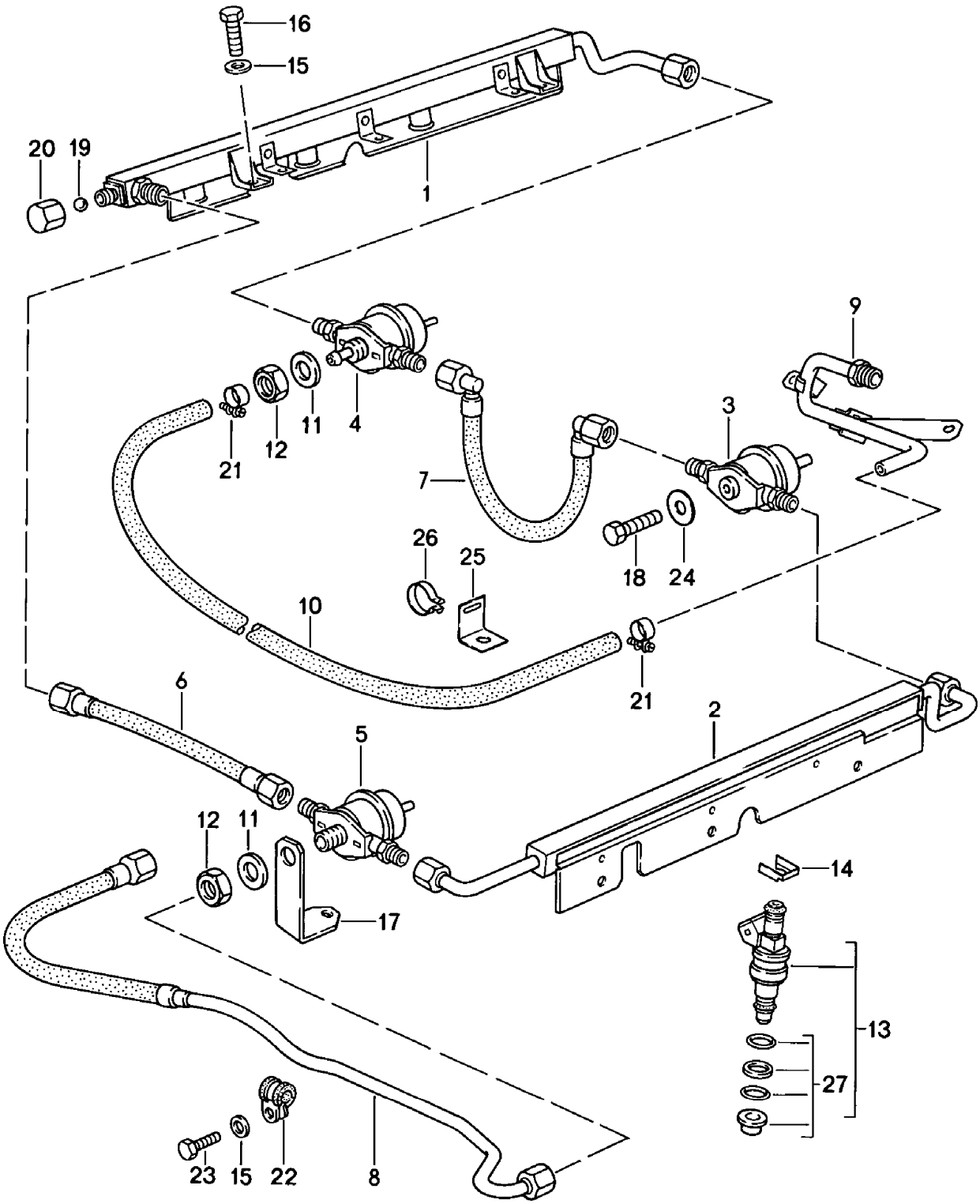

Modell	Jahr	HG	UG	Bildtafel	Einschränkung	UPD	9:44	28.10.2023
928	1983	1	07	107-036		738		

Pos	Teilenummer	Benennung	Bemerkung	St	Modellangabe
		LH-Jetronic 3 D - MJ 1985>>			2843,2844, 2845,2846
-		siehe Technische Information GRP.2 NR.1/85			
1	928 110 080 11	Kraftstoffverteiler	rechts	1	
2	928 110 079 11	Kraftstoffverteiler	links	1	
3	930 110 602 00	Druckregler		1	
4	928 110 198 01	Druckregler		1	
5	928 110 202 00	Druckregler		1	
6	928 110 269 01	Kraftstoffschlauch		1	
7	928 110 271 00	Kraftstoffschlauch		1	
8	928 110 367 14	Kraftstoffleitung Vorlaufleitung		1	
9	928 110 369 13	Kraftstoffleitung Rücklaufleitung		1	
10	999 181 152 50	Kraftstoffschlauch 440 MM		* *	
11	900 025 020 02	Unterlegscheibe A 17		2	
12	900 034 013 02	Sechskantmutter M 16 X 1,5 Entfallteil		2	
12	900 034 013 01	Sechskantmutter M 16 X 1,5		2	
13	928 606 120 00	Einspritzventil		8	
14	930 110 388 01	Halteklammer		8	
15	N 011 524 7	Unterlegscheibe A 6,4 Entfallteil		5	
15	N 011 524 27	Unterlegscheibe A 6,4		5	
16	900 075 355 0A	Sechskantschraube M 6 X 16		4	
17	928 110 525 01	Halter		1	
18	N 010 237 6	Sechskantschraube M 8 X 12 Entfallteil		1	

Modell	Jahr	HG	UG	Bildtafel	Einschränkung	UPD	9:44	28.10.2023
928	1983	1	07	107-036		738		

Pos	Teilenummer	Benennung	Bemerkung	St	Modellangabe
18	N 010 237 14	Sechskantschraube M 8 X 12		1	
19	900 108 022 00	Kugel 9 MM		1	
20	928 110 475 01	Hutmutter M 12 X 1,5 Entfallteil		1	
20	928 110 475 03	Hutmutter M 12 X 1,5 Entfallteil		1	
20	928 110 475 04	Hutmutter M 12 X 1,5		1	
21	999 512 160 02	Schlauchschelle S 13/9 Entfallteil		2	
21	PCG 512 160 02	Schlauchschelle S 13/9		2	
22	999 511 116 02	Befestigungsschelle Sechskantschraube Entfallteil		1 1	
22	999 511 116 03	Rohrschelle Sechskantschraube		1 1	
23	999 072 005 09	Sechskantmutter Entfallteil		1	
23	999 072 005 01	Sechskantschraube		1	
24	944 110 312 00	Unterlegscheibe		1	
25	477 971 881 A	Halteblech		1	
26	113 142 261 A	Clip		1	
27	944 110 901 00	Dichtung		8	

Modell	Jahr	HG	UG	Bildtafel	Einschränkung	UPD	9:44	28.10.2023
928	1983	1	08	108-000		738		

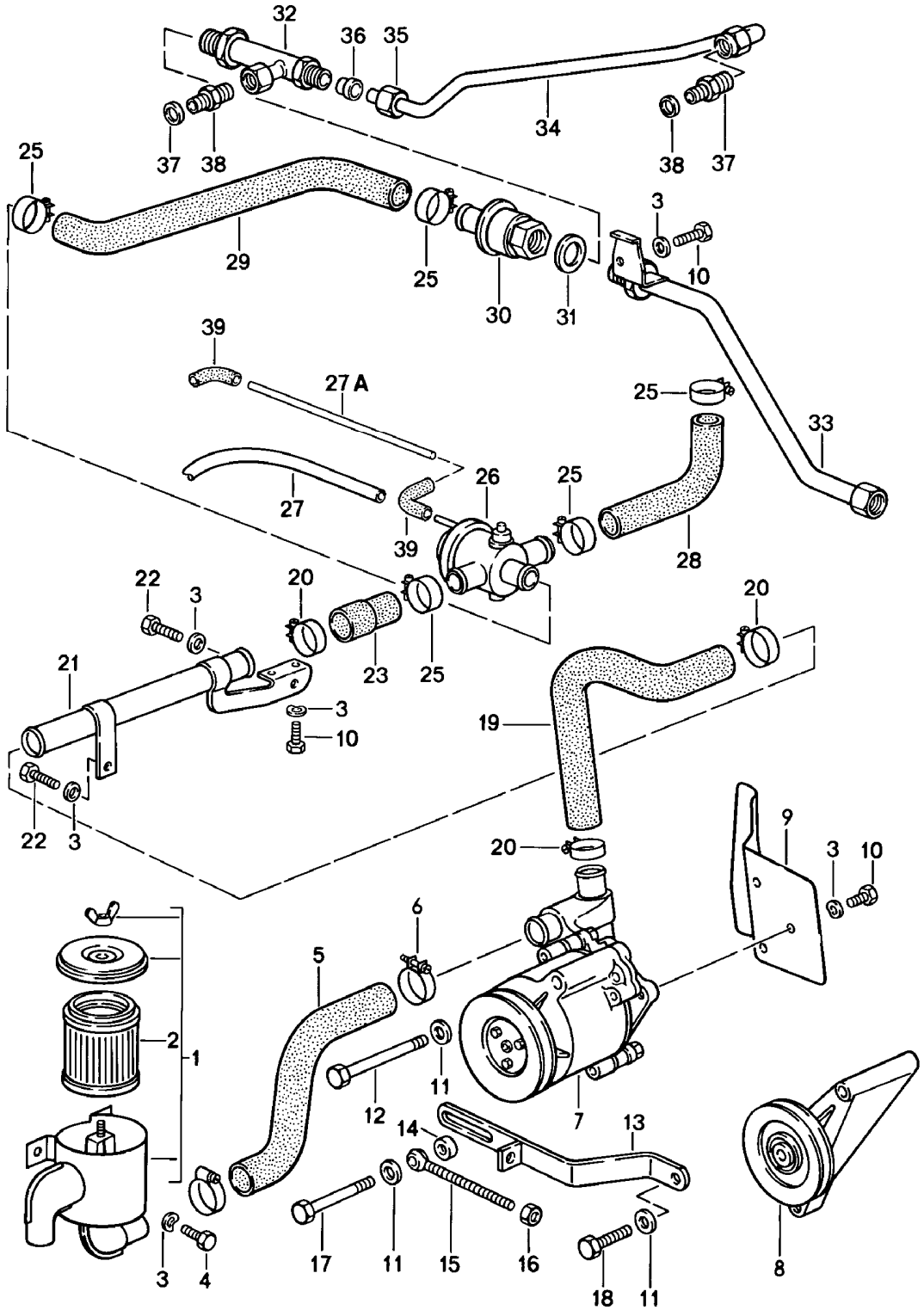

Modell	Jahr	HG	UG	Bildtafel	Einschränkung	UPD	9:44	28.10.2023
928	1983	1	08	108-000		738		

Pos	Teilenummer	Benennung	Bemerkung	St	Modellangabe
		Belüftungselement			
1	928 113 145 00	Luftfilter		1	
2	928 113 445 00	Sekundärer Luftfiltereinsatz		1	
3	N 011 524 7	Unterlegscheibe A 6,4 Entfallteil		9	
3	N 011 524 27	Unterlegscheibe A 6,4		9	
4	900 075 310 02	Sechskantschraube M 6 X 12SB		4	
5	928 113 155 00	Formschlauch		1	
6	999 512 044 02	Schlauchschelle SR 32/ZY		2	
7	928 113 109 04	Luftpumpe		1	2811,2812
7	928 113 017 00	Luftpumpe		1	2819,2820, 2821,2822, 2843,2844, 2845,2846
8	928 106 080 02	Riemenspanndämpfer		1	"J.."
9	928 113 125 05	Abdeckblech		1	
10	999 072 005 09	Sechskantmutter M 6 X 12 Entfallteil		6	
10	999 072 005 01	Sechskantschraube M 6 X 12		6	
11	900 025 007 02	Unterlegscheibe A 8,4 Entfallteil		3	
11	900 025 007 03	Unterlegscheibe A 8,4		3	
12	900 074 049 02	Schraube M 8 X 110		1	
13	928 113 113 10	Strebe für Luftpumpe		1	
14	999 025 075 02	Unterlegscheibe 8,5 X 19 X 6		1	
15	999 460 002 02	Augenschraube		1	
16	900 076 025 02	Sechskantmutter M 8 Entfallteil		1	

Modell	Jahr	HG	UG	Bildtafel	Einschränkung	UPD	9:44	28.10.2023
928	1983	1	08	108-000		738		

Pos	Teilenummer	Benennung	Bemerkung	St	Modellangabe
16	900 076 064 02	Sechskantmutter M 8		1	
17	900 075 033 02	Stiftschraube M 8 X 40		1	
17	900 075 033 03	Stiftschraube M 8 X 40		1	
18	900 075 079 02	Sechskantschraube M 8 X 22		1	
(19)	928 113 139 09	Schlauch		1	
(19)	928 113 139 07	Schlauch		1	2843,2844, 2845,2846
20	999 512 038 02	Schlauchschelle		3	
20	PCG 512 038 02	Schlauchschelle Entfallteil		3	
21	928 113 141 03	Luftleitung		1	
22	900 075 057 02	Sechskantschraube M 6 X 16		2	
22	900 075 057 03	Sechskantschraube M 6 X 16 Teil hier nicht mehr verwenden		2	
23	928 113 149 00	Schlauch		1	
25	PCG 512 237 02	Schlauchschelle S 26/9		5	
26	930 113 147 01	Umschaltventil		1	
-	999 239 003 40	Schlauch 3,2 X 7		*	
27		kürzen auf:	400 MM	1	
28	928 113 159 02	Schlauch Luftfilter		1	
(28)	928 113 159 02	Schlauch Luftfilter		1	2843,2844, 2845,2846
29	928 113 140 03	Schlauch Rückschlagventil		1	2811,2812, 2821,2822
(29)	928 113 140 05	Schlauch Rückschlagventil		1	2819,2820
30	911 113 115 01	Rückschlagventil		1	
31	900 123 060 30	Dichtring A 24 X 29		1	

Modell	Jahr	HG	UG	Bildtafel	Einschränkung	UPD	9:44	28.10.2023
928	1983	1	08	108-000		738		

Pos	Teilenummer	Benennung	Bemerkung	St	Modellangabe
32	928 113 136 00	Luftleitung	rechts	1	2811,2812, 2821,2822
33	928 113 146 01	Luftleitung		1	2819,2820
(33)	928 113 146 03	Luftleitung D - MJ 1986>> - MJ 1986		1	2845,2846
34	928 113 135 03	Luftleitung	links	1	2811,2812, 2821,2822
35	900 104 020 02	Überwurfmutter		2	2811,2812, 2821,2822
36	N 020 823 1	Schneidring		1	2811,2812, 2821,2822
37	900 123 018 30	Dichtring		2	2811,2812
38	900 915 005 02	Stutzen		2	2811,2812
39	928 574 717 02	Formschlauch		2	

Modell	Jahr	HG	UG	Bildtafel	Einschränkung	UPD	9:44	28.10.2023
928	1983	1	09	109-000		738		

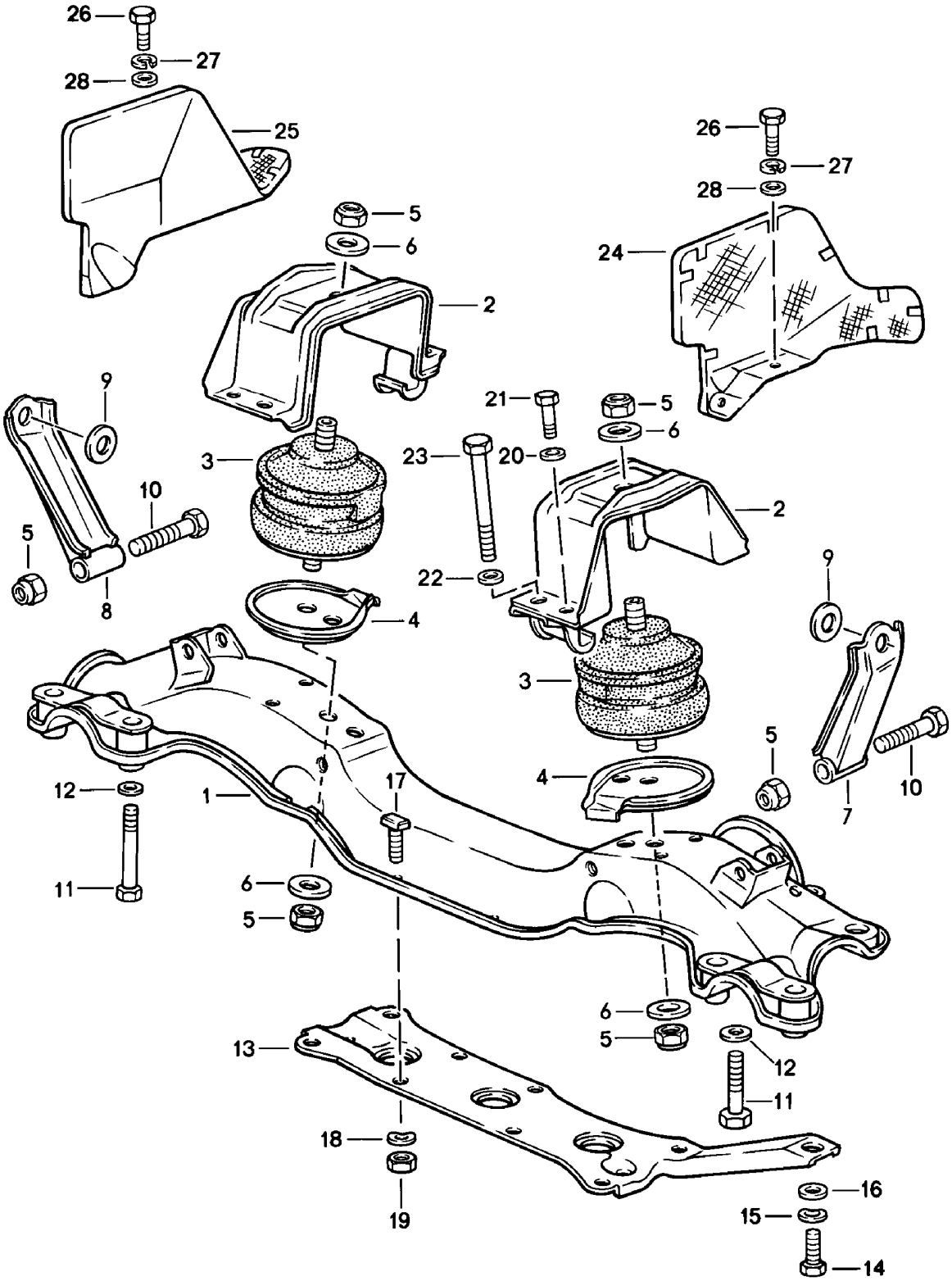

Modell	Jahr	HG	UG	Bildtafel	Einschränkung	UPD	9:44	28.10.2023
928	1983	1	09	109-000		738		

Pos	Teilenummer	Benennung	Bemerkung	St	Modellangabe
		Motoraufhängung			
1	928 375 011 06	Motorträger D >> - MJ 1985 Entfallteil	Llkg	1	
1	928 375 011 06	Motorträger	Llkg	1	
(1)	927 375 011 06	Motorträger D >> - MJ 1985 Entfallteil	Rlkg	1	
(1)	927 375 011 06	Motorträger	Rlkg	1	
2	928 375 069 01	Bügel		2	
3	928 375 039 00	Hydrolager		2	
4	928 375 371 00	Anschlagteller		2	
5	900 910 046 02	Sicherungsmutter M 12 X 1,5 Entfallteil		4	
5	999 084 439 09	Sicherungsmutter M 12 X 1,5 Entfallteil		4	
5	999 084 445 09	Sicherungsmutter M 12 X 1,5 Entfallteil		4	
5	999 084 445 01	Sicherungsmutter M 12 X 1,5		4	
6	999 025 091 02	Unterlegscheibe		4	
6	999 025 124 01	Unterlegscheibe		4	
7	928 375 063 00	Stütze	links	1	
8	928 375 064 00	Stütze	rechts	1	
9	928 375 211 00	Unterlegscheibe		2	
10	N 010 156 3	Sechskantschraube M 12 X 1,5 X 70		2	
11	N 010 455 3	Sechskantschraube M 10 X 55		2	
12	928 375 212 00	Unterlegscheibe		2	
13	928 375 109 01	Verstärkungsblech	Llkg	1	
(13)	927 375 021 00	Verstärkungsblech	Rlkg	1	
14	900 075 043 02	Sechskantschraube M 10 X 30	Llkg	1	

Modell	Jahr	HG	UG	Bildtafel	Einschränkung	UPD	9:44	28.10.2023
928	1983	1	09	109-000		738		

Pos	Teilenummer	Benennung	Bemerkung	St	Modellangabe
14	900 075 043 02	Sechskantschraube M 10 X 30	Rlkg	2	
15	900 025 008 09	Unterlegscheibe B 10 Entfallteil	Llkg	1	
15	900 025 008 04	Unterlegscheibe B 10	Llkg	1	
15	900 025 008 0E	Unterlegscheibe B 10	Llkg gelb	1	
15	900 025 008 09	Unterlegscheibe B 10 Entfallteil	Rlkg	2	
15	900 025 008 04	Unterlegscheibe B 10	Rlkg	2	
15	900 025 008 0E	Unterlegscheibe B 10	Rlkg gelb	2	
16	900 223 011 01	Unterlegscheibe B 10,5	Llkg	1	
16	900 223 011 02	Unterlegscheibe B 10,5	Llkg	1	
16	900 223 011 01	Unterlegscheibe B 10,5 Entfallteil	Rlkg	2	
16	900 223 011 02	Unterlegscheibe B 10,5	Rlkg	2	
17	928 375 125 00	Hammerschraube		4	
18	N 012 241 8	Federscheibe B 8		4	
19	900 910 022 02	Sicherungsmutter M 8		4	
20	900 025 007 02	Unterlegscheibe A 8,4 Entfallteil		4	
20	900 025 007 03	Unterlegscheibe A 8,4		4	
21	N 010 335 5	Sechskantschraube M 8 X 35		4	
21	900 075 032 03	Sechskantschraube M 8 X 35		4	
22	052 103 377	Unterlegscheibe		4	
23	N 010 482 3	Sechskantschraube M 10 X 105		4	

Modell	Jahr	HG	UG	Bildtafel	Einschränkung	UPD	9:44	28.10.2023
928	1983	1	09	109-000		738		

Pos	Teilenummer	Benennung	Bemerkung	St	Modellangabe
24	928 375 067 01	Abschirmblech	links	1	
25	928 375 068 01	Abschirmblech	rechts	1	
26	900 075 057 02	Sechskantschraube M 6 X 16		4	
26	900 075 057 03	Sechskantschraube M 6 X 16 Teil hier nicht mehr verwenden		4	
27	N 012 006 4	Federring B 6		4	
28	900 223 003 02	Unterlegscheibe 6,4		4	

Modell	Jahr	HG	UG	Bildtafel	Einschränkung	UPD	9:45	28.10.2023
928	1983	1	98	198-000		738		

1

2

3

4

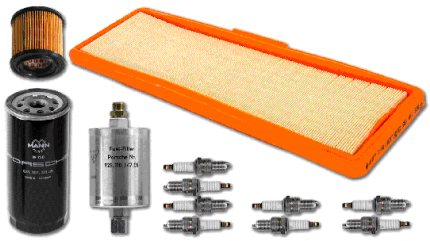

5

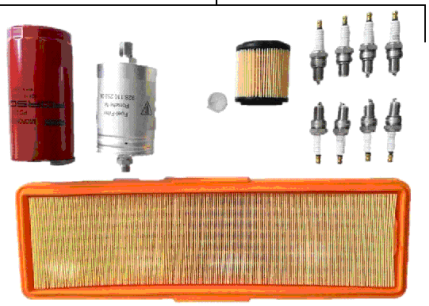

6

7

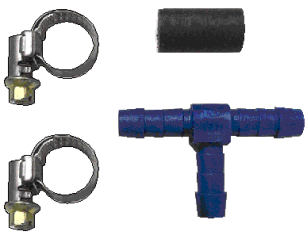

8

Modell	Jahr	HG	UG	Bildtafel	Einschränkung	UPD	9:45	28.10.2023
928	1983	1	98	198-000		738		

Pos	Teilenummer	Benennung	Bemerkung	St	Modellangabe
		Service Kit Dichtungssatz Reparatursatz			
1	**928 100 901 01**	**Dichtungssatz Motor**		**1**	**2811,2812, 2819,2820, 2821,2822**
		mitverwenden: bestehend aus:	**00004300400**	**1**	
-	**900 123 115 30**	**Dichtring A 8 X 11,5**		**4**	
-	**900 123 033 20**	**Dichtring A 10 X 13,5 CU**		**17**	
-	**900 123 005 20**	**Dichtring A 12 X 16**		**2**	
-	**900 123 118 30**	**Dichtring A 22 X 27**		**3**	
-	**999 113 275 40**	**Wellendichtring A 20 X 30 X 7**		**1**	
-	**900 123 007 30**	**Dichtring A 14 X 18**		**2**	
-	**900 123 149 70**	**Dichtring A 22 X 29**		**1**	
-	**900 123 015 30**	**Dichtring A 30 X 36**		**1**	
-	**900 123 018 30**	**Dichtring A 16 X 20**		**4**	
-	**900 123 140 30**	**Dichtring A 18 X 22**		**13**	
-	**900 123 115 30**	**Dichtring A 8 X 11,5**		**3**	
-	**900 123 055 30**	**Dichtring A 12 X 16**		**2**	
-	**900 123 060 30**	**Dichtring A 24 X 29**		**2**	
-	**900 123 143 70**	**Dichtring A 48 X 55**		**1**	
-	**928 104 193 12**	**Ventilschaftabdichtung Entfallteil**		**16**	
-	**928 104 193 13**	**Ventilschaftabdichtung Entfallteil**		**16**	
-	**964 104 111 07**	**Ventilschaftabdichtung**		**16**	
-	**928 101 207 00**	**Dichtung für Ölwanne**		**1**	

Modell	Jahr	HG	UG	Bildtafel	Einschränkung	UPD	9:45	28.10.2023
928	1983	1	98	198-000		738		

Pos	Teilenummer	Benennung	Bemerkung	St	Modellangabe
-	928 104 361 07	Zylinderkopfdichtung	Zylinder 1-4	1	
-	928 104 362 07	Zylinderkopfdichtung	Zylinder 5-8	1	
-	928 105 184 00	Dichtring Entfallteil		2	
-	928 105 184 01	Dichtring		2	
-	928 105 189 02	Dichtung		2	
-	944 105 199 03	Dichtung Nockenwellengehäuse		2	
-	928 106 134 05	Dichtung Entfallteil		1	
-	928 106 134 06	Dichtung		1	
-	928 106 197 04	Dichtung Thermostatgehäuse		2	
-	928 107 136 04	Dichtring		1	
-	928 107 707 04	Dichtung		1	
-	928 107 711 00	Dichtung		1	
-	928 110 330 03	Dichtung		8	
-	928 111 193 12	Dichtung		8	
-	928 113 179 01	Dichtung		2	
-	928 602 103 00	Dichtring		1	
-	928 603 135 01	Dichtring		1	
-	928 606 213 03	Dichtung		1	
-	930 110 122 00	Dichtring		1	
-	930 110 394 00	Dichtung		1	
-	999 113 264 40	Radialdichtring 90 X 110 X 12 Entfallteil		1	
-	999 113 461 40	Radialdichtring 90 X 110 X 12 Entfallteil		1	
-	999 113 426 40	Radialdichtring 90 X 110 X 12 Entfallteil		1	
-	999 113 426 41	Radialdichtring 90 X 110 X 12		1	
-	999 113 263 40	Wellendichtring 60 X 85 X 10		1	

Modell	Jahr	HG	UG	Bildtafel	Einschränkung	UPD	9:45	28.10.2023
928	1983	1	98	198-000		738		

Pos	Teilenummer	Benennung	Bemerkung	St	Modellangabe
-	999 113 282 40	Wellendichtring 30 X 47 X 7		2	
-	999 701 210 40	O-Ring 20 X 2,5 Entfallteil		1	
-	999 701 210 4A	O-Ring 20 X 2,5		1	
-	999 701 395 50	O-Ring 7 X 2		1	
-	999 701 425 40	O-Ring 50 X 4		1	
-	999 701 633 40	O-Ring 98 X 3		1	
-	999 701 436 40	O-Ring 91 X 4 X 63		1	
-	928 107 169 01	Dichtung 29,2 X 3		1	
-	999 701 592 40	O-Ring 23 X 2		2	
-	999 701 602 40	O-Ring 50 X 5		2	
-	999 701 627 40	O-Ring 53 X 7		1	
-	999 701 632 40	O-Ring 65 X 5		1	
(1)	928 100 901 02	Dichtungssatz Motor mitverwenden:	 00004300400	1 1	2843,2844, 2845,2846
-		bestehend aus:			
-	900 123 118 30	Dichtring A 22 X 27		3	
-	999 113 275 40	Wellendichtring A 20 X 30 X 7		1	
-	900 123 007 30	Dichtring A 14 X 18		2	
-	900 123 149 70	Dichtring A 22 X 29		1	
-	900 123 050 30	Dichtring A 8 X 11,5		3	
-	900 123 055 30	Dichtring A 12 X 16		2	

Modell	Jahr	HG	UG	Bildtafel	Einschränkung	UPD	9:45	28.10.2023
928	1983	1	98	198-000		738		

Pos	Teilenummer	Benennung	Bemerkung	St	Modellangabe
-	900 123 060 30	Dichtring A 24 X 29		2	
-	900 123 143 70	Dichtring A 48 X 55		1	
-	928 104 601 07	Ventilschaftabdichtung		32	
-	928 101 207 00	Dichtung für Ölwanne		1	
-	928 104 367 02	Zylinderkopfdichtung	Zylinder 1-4	1	
-	928 104 368 02	Zylinderkopfdichtung	Zylinder 5-8	1	
-	928 106 134 03	Dichtung		1	
-	928 106 227 00	Dichtung		2	
-	928 107 136 04	Dichtring		1	
-	928 107 303 07	Einfüllstutzen		1	
-	999 701 653 40	O-Ring		1	
-	928 110 566 01	Dichtung		2	
-	944 111 205 00	Dichtring		8	
-	928 606 213 03	Dichtung		1	
-	928 110 243 02	Verbindungsschlauch		1	
-	999 113 264 40	Radialdichtring 90 X 110 X 12 Entfallteil		1	
-	999 113 461 40	Radialdichtring 90 X 110 X 12 Entfallteil		1	
-	999 113 426 40	Radialdichtring 90 X 110 X 12 Entfallteil		1	
-	999 113 426 41	Radialdichtring 90 X 110 X 12		1	
-	928 603 135 03	Dichtring		1	
-	999 113 263 40	Wellendichtring 60 X 85 X 10		1	
-	999 113 282 40	Wellendichtring		2	
-	999 701 633 40	O-Ring 98 X 3		1	
-	999 701 436 40	O-Ring 91 X 4 X 63		1	
-	928 107 169 01	Dichtung		1	

Modell	Jahr	HG	UG	Bildtafel	Einschränkung	UPD	9:45	28.10.2023
928	1983	1	98	198-000		738		

Pos	Teilenummer	Benennung	Bemerkung	St	Modellangabe
-	999 701 627 40	O-Ring 53 X 7		1	
-	999 701 632 40	O-Ring 65 X 5		1	
-	N 043 811 1	Dichtring C 38 X 44		2	
-	928 105 319 02	Dichtring		6	
-	928 106 167 01	Dichtung		2	
-	999 701 731 40	O-Ring		22	
-	900 123 050 30	Dichtring		6	
-	928 104 447 06	Dichtung		2	
-	928 104 443 08	Dichtring		8	
-	900 174 044 40	Runddichtring		1	
2	928 104 903 00	Dichtungssatz für Zylinder- kopf		1	2843,2844, 2845,2846
		mitverwenden: bestehend aus:	00004300400	1	
-	928 104 367 02	Zylinderkopfdichtung		1	
-	928 104 368 02	Zylinderkopfdichtung		1	
-	928 105 215 00	Deckel		6	
-	928 105 205 00	Halter		6	
-	900 123 050 30	Dichtring		8	
-	999 113 282 40	Wellendichtring		2	
-	944 111 205 00	Dichtring		8	
-	928 110 566 01	Dichtung		2	
-	999 701 731 40	O-Ring		22	
-	928 104 447 06	Dichtung		2	
-	928 104 443 08	Dichtring		8	
-	928 104 417 02	Unterlegscheibe		22	
-	928 106 227 00	Dichtung		2	
-	928 101 901 02	1 Satz Kurbelwellenlager bestehend aus:		1	
-	928 101 115 02	Kurbelwellenlagerschale Entfallteil		3	
	08/82-07/86002	rot			

Modell	Jahr	HG	UG	Bildtafel	Einschränkung	UPD	9:45	28.10.2023
928	1983	1	98	198-000		738		

Pos	Teilenummer	Benennung	Bemerkung	St	Modellangabe
-	928 101 115 03	Kurbelwellenlagerschale Entfallteil		3	
	08/82-07/86002	rot			
-	928 101 115 15	Kurbelwellenlagerschale Einbausatz bestehend aus: Entfallteil	 oben/unten 2,4,5	3	
-	928 101 115 16	Kurbelwellenlagerschale Einbausatz bestehend aus:	gelb oben/unten 2,4,5	3	
-	928 101 133 03	Lagerschale		2	
-	928 101 117 08	Lagerbuchse		1	
3	928 101 901 52	1 Satz Kurbelwellenlager bestehend aus:	Untergr.:0,25	1	
-	928 101 115 50	Kurbelwellenlagerschale		3	
-	928 101 115 51	Kurbelwellenlagerschale		3	
-	928 101 133 53	Lagerschale		2	
-	928 101 133 57	Lagerschale		2	
-	928 101 117 58	Lagerbuchse		1	
(3)	928 101 901 62	1 Satz Kurbelwellenlager bestehend aus:	Untergr.:0,5	1	
-	928 101 115 60	Kurbelwellenlagerschale	oben 2,4,5	3	
-	928 101 115 61	Kurbelwellenlagerschale		3	
-	928 101 133 63	Lagerschale		2	
-	928 101 133 64	Lagerschale		2	
-	928 101 117 68	Lagerbuchse		1	
(3)	928 101 901 07	1 Satz Kurbelwellenlager bestehend aus:		1	
-	928 101 115 02	Kurbelwellenlagerschale Entfallteil		3	
	08/82-07/86002	rot			
-	928 101 115 03	Kurbelwellenlagerschale Entfallteil		3	
	08/82-07/86002	rot			

Modell	Jahr	HG	UG	Bildtafel	Einschränkung	UPD	9:45	28.10.2023
928	1983	1	98	198-000		738		

Pos	Teilenummer	Benennung	Bemerkung	St	Modellangabe
-	928 101 115 15	Kurbelwellenlagerschale Einbausatz bestehend aus: Entfallteil	 oben/unten 2,4,5	3	
-	928 101 115 16	Kurbelwellenlagerschale Einbausatz bestehend aus:	gelb oben/unten 2,4,5	3	
-	928 101 142 02	Lagerschale		2	
	08/82-07/86002	rot			
-	928 101 117 08	Lagerbuchse		1	
(3)	928 101 901 57	1 Satz Kurbelwellenlager bestehend aus:	Untergr.:0,25	1	
-	928 101 115 50	Kurbelwellenlagerschale		3	
-	928 101 115 51	Kurbelwellenlagerschale		3	
-	928 101 142 54	Lagerschale		2	
-	928 101 117 58	Lagerbuchse		1	
(3)	928 101 901 67	1 Satz Kurbelwellenlager bestehend aus:	Untergr.:0,5	1	
-	928 101 115 60	Kurbelwellenlagerschale	oben 2,4,5	3	
-	928 101 115 61	Kurbelwellenlagerschale		3	
-	928 101 142 64	Lagerschale		2	
-	928 101 117 68	Lagerbuchse		1	
4	928 100 931 03	1 Satz Wartungsteile für 20.000 Km (12.500 Meilen) Intervalle		1	2811,2812
-		bestehend aus:			
-	999 170 156 90	Zündkerze		8	
-	928 107 201 05	Ölfilter Entfallteil		1	
-	928 107 201 07	Ölfilter rot		1	-"IND"
-	900 123 011 30	Dichtring		1	
-	928 110 147 05	Kraftstofffilter		1	
-	928 110 185 03	Luftfiltereinsatz		1	
-	928 113 445 00	Sekundärer Luftfiltereinsatz		1	

Modell	Jahr	HG	UG	Bildtafel	Einschränkung	UPD	9:45	28.10.2023
928	1983	1	98	198-000		738		

Pos	Teilenummer	Benennung	Bemerkung	St	Modellangabe
5	928 100 931 05	Service Kit		1	-46 2821,2822, 2843
-		bestehend aus:			
-	999 170 156 90	Zündkerze		8	
-	928 107 201 05	Ölfilter Entfallteil		1	
-	928 107 201 07	Ölfilter rot		1	-"IND"
-	900 123 011 30	Dichtring		1	
-	928 110 253 06	Kraftstofffilter		1	
-	928 110 185 01	Luftfiltereinsatz		1	
-	928 113 445 00	Sekundärer Luftfiltereinsatz		1	
-	928 103 906 11	1 Satz Kolbenringe		X	2811,2812, 2819
-		Einbausatz 97,00 MM			2820,2821, 2822
(6)	928 103 906 12	1 Satz Kolbenringe		X	2811,2812, 2819
-		Einbausatz 97,50 MM			2820,2821, 2822
-	928 103 906 04	1 Satz Kolbenringe Einbausatz 100,00 MM	- KS -	X	2843,2844, 2845,2846
-	928 103 906 05	1 Satz Kolbenringe Einbausatz 100,50 MM	- KS -	X	2843,2844, 2845,2846
-	928 103 906 06	1 Satz Kolbenringe Einbausatz 101,00 MM	- KS -	X	2843,2844, 2845,2846
7	000 043 202 57	Nachrüstsatz für AU		1	2845,2846 "D.."
8	PCG 106 015 22	Reparatursatz für Kühlmittelpumpe bestehend aus:		1	
-	928 106 134 06	Dichtung		1	

Modell	Jahr	HG	UG	Bildtafel	Einschränkung	UPD	9:45	28.10.2023
928	1983	1	98	198-000		738		

Pos	Teilenummer	Benennung	Bemerkung	St	Modellangabe
-	928 105 176 01	Totpunktzeiger		1	
-	900 976 010 01	Zylinderschraube M 5 X 18		2	
-	900 025 080 01	Unterlegscheibe A 5,3		2	
-	900 378 030 01	Sechskantschraube	M6X20	5	
-	N 011 524 27	Unterlegscheibe	6,4X12,5X1,6	1	
-	900 378 013 01	Sechskantschraube	AM6X25	8	
-	N 040 307 1	Sechskantschraube M 6 X 73		1	
-	900 025 007 03	Unterlegscheibe	A8,4	3	
-	900 075 032 03	Sechskantschraube	M8X35	3	

Modell	Jahr	HG	UG	Bildtafel	Einschränkung	UPD	9:45	28.10.2023
928	1983	1	98	198-005		738		

— 1

2 —

— 3

Modell	Jahr	HG	UG	Bildtafel	Einschränkung	UPD	9:45	28.10.2023
928	1983	1	98	198-005		738		

Pos	Teilenummer	Benennung	Bemerkung	St	Modellangabe
		Motoröl Porsche Classic 10W50			924, 924 S 924 TURBO 928, 928 S 928 S4 928 GTS 944, 968
1	PCG 043 210 00	Motoröl Porsche Classic 10W50 1L	alle Länder, ohne USA, Ka- nada, Mexiko Türkei China Russland Taiwan Malaysia Vietnam	1	924, 924 S 924 TURBO 928, 928 S 928 S4 928 GTS 944, 968
(1)	PCG 043 210 20	Motoröl Porsche Classic 10W50 5L	alle Länder, ohne USA, Ka- nada, Mexiko Türkei China Russland Taiwan Malaysia Vietnam	1	924, 924 S 924 TURBO 928, 928 S 928 S4 928 GTS 944, 968
(1)	PCG 043 210 22	Motoröl Porsche Classic 10W50 60L	alle Länder, ohne USA, Ka- nada, Mexiko Türkei China Russland Taiwan Malaysia Vietnam	1	924, 924 S 924 TURBO 928, 928 S 928 S4 928 GTS 944, 968
		mitverwenden:	00004320990	1	
2	PCG 043 209 40	Ölwechsel-Serviceanhänger Porsche Classic 10W50	deutsch	1	924,924 S 924 TURBO 928, 928 S 928 S4 928 GTS 944, 968
(2)	PCG 043 209 41	Ölwechsel-Serviceanhänger Porsche Classic 10W50	englisch	1	924,924 S 924 TURBO 928, 928 S 928 S4 928 GTS 944, 968
(2)	PCG 043 209 42	Ölwechsel-Serviceanhänger Porsche Classic 10W50	französisch	1	924,924 S 924 TURBO 928, 928 S 928 S4 928 GTS 944, 968

Modell	Jahr	HG	UG	Bildtafel	Einschränkung	UPD	9:45	28.10.2023
928	1983	1	98	198-005		738		

Pos	Teilenummer	Benennung	Bemerkung	St	Modellangabe
(2)	PCG 043 209 43	Ölwechsel-Serviceanhänger Porsche Classic 10W50	italienisch	1	924,924 S 924 TURBO 928, 928 S 928 S4 928 GTS 944, 968
(2)	PCG 043 209 44	Ölwechsel-Serviceanhänger Porsche Classic 10W50	japanisch	1	924,924 S 924 TURBO 928, 928 S 928 S4 928 GTS 944, 968
(2)	PCG 043 209 45	Ölwechsel-Serviceanhänger Porsche Classic 10W50	spanisch	1	924,924 S 924 TURBO 928, 928 S 928 S4 928 GTS 944, 968
3	PCG 043 200 15	Aufkleber Porsche Classic 10W50 Motoröl		1	924,924 S 924 TURBO 928, 928 S 928 S4 928 GTS 944, 968

Modell	Jahr	HG	UG	Bildtafel	Einschränkung	UPD	9:45	28.10.2023
928	1983	1	98	198-010		738		

Modell	Jahr	HG	UG	Bildtafel	Einschränkung	UPD	9:45	28.10.2023
928	1983	1	98	198-010		738		

Pos	Teilenummer	Benennung	Bemerkung	St	Modellangabe
		Sicherungsmittel Klebe und Dichtungsmittel			
1	928 101 921 00	Flüssiges Sicherungsmittel LOCTITE 270	hochfest 10ml	X	
2	000 043 306 48	Flüssiges Sicherungsmittel LOCTITE 221	10ml niedrigfest	X	
3	000 043 010 00	Dichtmasse LOCTITE 574	50ml	X	
4	000 043 011 00	Flüssiges Sicherungsmittel LOCTITE 638 für Ausgleichwelle	10ml	X	
5	000 043 306 46	Klebstoff LOCTITE 317	50ml	X	
6	000 043 306 39	Aktivator AKTIVATOR NF 736	180ml	X	
7	PCG 043 019 01	Dichtmasse SILASTIK 730 RTV	90ml	X	
8	000 043 004 00	Montagepaste OPTIMOLY - HT	90 Gramm	X	
9	000 043 020 00	Montagepaste OPTIMOLY - TA	100 Gramm silber	X	
10	000 043 110 01	Hochtemperaturfett OPTITEMP PU35	100 Gramm	X	
11	G 052 778 A2	Schliesszylinder-Fettspray Spraydose		X	
12	PCG 043 110 00	Schmierfett Porsche Classic	180 Gramm	X	
13	PCG 043 300 87	Dichtmasse Motor	40ml	X	

Modell	Jahr	HG	UG	Bildtafel	Einschränkung	UPD	9:45	28.10.2023
928	1983	2	01	201-000		738		

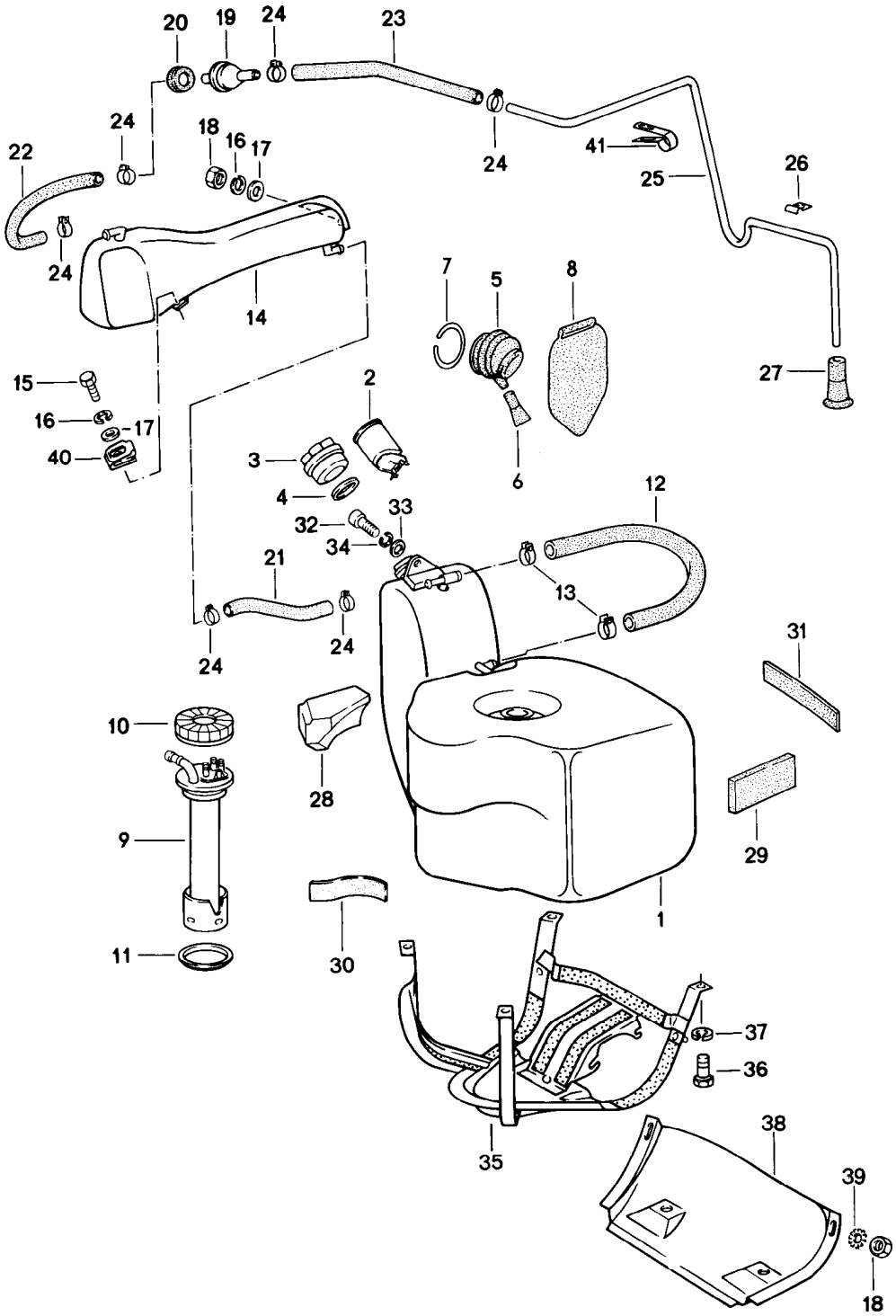

Modell	Jahr	HG	UG	Bildtafel	Einschränkung	UPD	9:45	28.10.2023
928	1983	2	01	201-000		738		

Pos	Teilenummer	Benennung	Bemerkung	St	Modellangabe
		Kraftstoffbehälter Behälter			
1	928 201 003 05	Kraftstoffbehälter		1	
1	928 201 003 08	Kraftstoffbehälter für (USA) (CDN) mitverwenden: POS.2		1	
2	928 201 027 03	Einsatz		1	
3	928 201 901 03	Verschlussdeckel mit bestimmter Schliessung Bei Bestellung bitte die Fahrzeug-Identifizierungs- und die Schliessungsnummer angeben		1	
(3)	928 201 903 02	Verschlussdeckel ohne bestimmte Schliessung		1	
4	928 201 275 03	Dichtring		1	
5	928 201 333 02	Tülle		1	
6	928 201 255 02	Ablauftülle		1	
7	900 906 046 00	Aussenring		1	
8	928 201 057 02	Schutztuch Einfüllstutzen		1	
9	928 641 030 01	Geber für Kraftstoffvorrats- anzeige Kraftstoffbehälter		1	
10	113 201 375	Überwurfmutter		1	
11	928 201 327 02	Dichtung Gebereinheit für Kraftstoff- vorratsanzeiger		1	
12	928 201 194 02	Entlüftungsschlauch		1	
13	N 023 565 3	Schlauchschelle S 21/9		2	
14	928 201 013 07	Ausgleichsbehälter		1	
15	900 075 014 02	Sechskantschraube M 6 X 18 Entfallteil		2	
15	900 075 014 03	Sechskantschraube M 6 X 18		2	
16	N 012 006 4	Federring B 6		2	

Modell	Jahr	HG	UG	Bildtafel	Einschränkung	UPD	9:45	28.10.2023
928	1983	2	01	201-000		738		

Pos	Teilenummer	Benennung	Bemerkung	St	Modellangabe
17	N 011 524 7	Unterlegscheibe A 6,4 Entfallteil		2	
17	N 011 524 27	Unterlegscheibe A 6,4		2	
18	900 076 010 02	Mutter M 6 Entfallteil		4	
18	900 076 010 0B	Mutter M 6		4	
18	900 076 010 03	Mutter M 6		4	
19	928 201 083 02	Absperrventil		1	
20	928 201 197 02	Tülle		1	
-	999 181 716 50	Schlauch 9,5 X 15,5		*	
21		kürzen auf:	250 MM	1	
22		kürzen auf:	580 MM	1	
23		kürzen auf:	640 MM	1	
24	N 023 569 2	Schlauchschelle AR 16/9 ZY Entfallteil		6	
24	PCG 023 569 2	Schlauchschelle AR 16/9 ZY		6	
25	928 201 135 03	Belüftungsrohr		1	
26	928 201 343 04	Schelle		2	
27	928 201 195 02	Endstück		1	
28	928 201 107 02	Unterlage		1	
29	928 201 345 02	Distanzstück		1	
-	999 911 227 40	Unterlegplatte		*	
30		kürzen auf:	210 MM	1	
31		kürzen auf:	290 MM	2	
32	N 014 707 2	Zylinderschraube M 8 X 15 Entfallteil		1	
32	900 067 131 03	Zylinderschraube M 8 X 15		1	

Modell	Jahr	HG	UG	Bildtafel	Einschränkung	UPD	9:45	28.10.2023
928	1983	2	01	201-000		738		

Pos	Teilenummer	Benennung	Bemerkung	St	Modellangabe
33	900 025 007 02	Unterlegscheibe A 8,4 Entfallteil		1	
33	900 025 007 03	Unterlegscheibe A 8,4		1	
34	900 142 002 01	Federring A 8		1	
35	928 201 313 03	Halter für Kraftstoff- behälter F >> 92-DS841 924 F >> 92-DS862 068	unten	1	
(35)	928 201 313 04	Halter für Kraftstoff- behälter F 92-DS841 925>> F 92-DS862 069>>	unten	1	
36	N 010 246 4	Sechskantschraube M 8 X 45		4	
37	900 027 015 02	Federring B 8		4	
37	900 027 015 03	Federring B 8		4	
38	928 201 145 03	Deckel	unten	1	
39	N 042 121 3	Zahnscheibe A 6,4		2	
40	999 507 328 02	Käfigmutter Entfallteil		1	
40	999 507 328 0B	Käfigmutter		1	
41	928 201 343 04	Schelle		3	
-	928 201 373 03	Abdeckung		1	

Modell	Jahr	HG	UG	Bildtafel	Einschränkung	UPD	9:46	28.10.2023
928	1983	2	01	201-005		738		

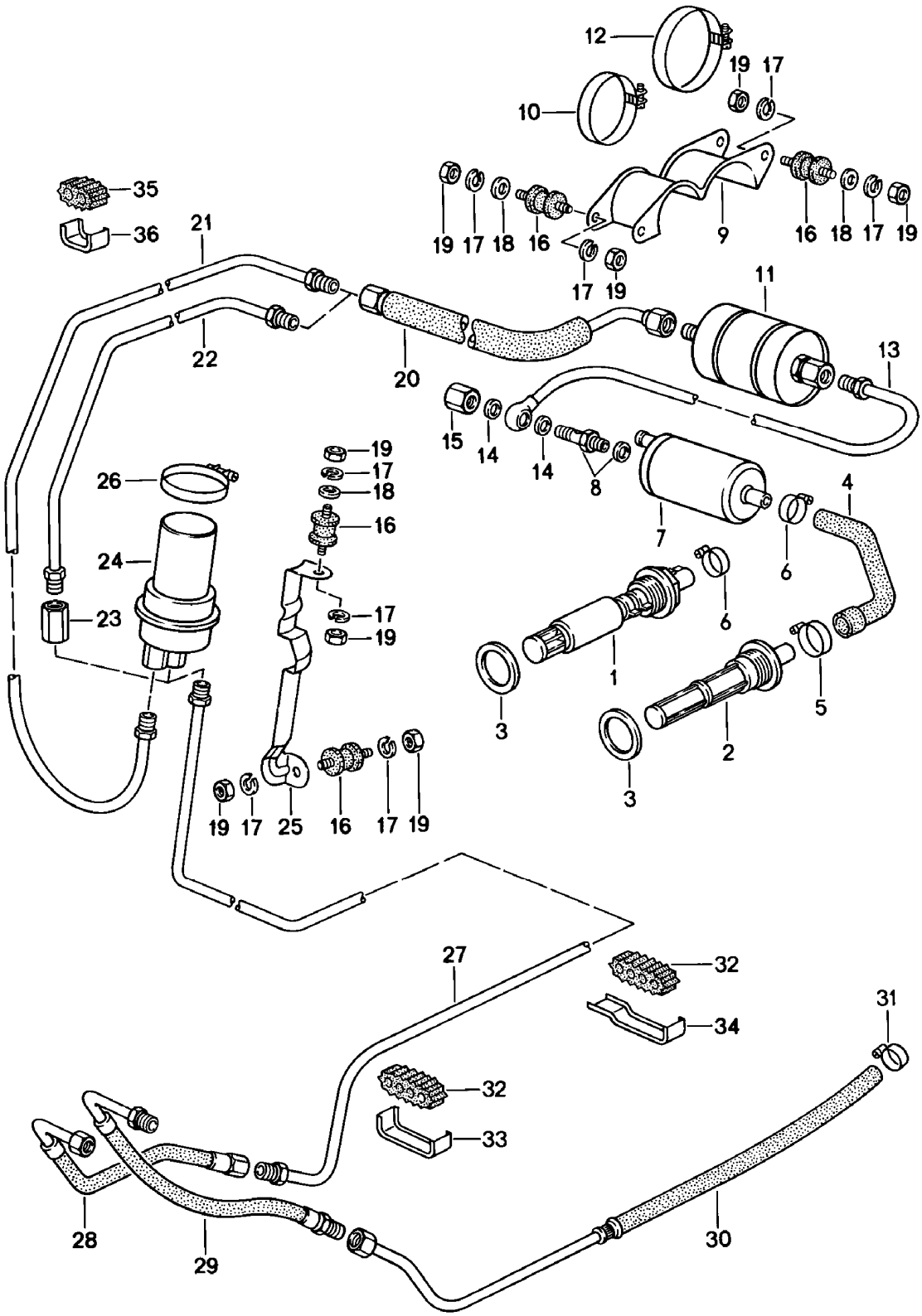

Modell	Jahr	HG	UG	Bildtafel	Einschränkung	UPD	9:46	28.10.2023
928	1983	2	01	201-005		738		

Pos	Teilenummer	Benennung	Bemerkung	St	Modellangabe
		Kraftstoffversorgung			
1	928 608 013 00	Vorförderpumpe Entfallteil		1	"J..","AUS"
1	928 608 013 01	Vorförderpumpe		1	"J..","AUS"
2	928 201 081 04	Kraftstofffilter M 37 X 1,5		1	
3	928 201 187 02	Dichtring		1	
4	928 356 550 04	Kraftstoffschlauch		1	"J..","AUS"
4	928 356 550 05	Kraftstoffschlauch		1	
5	999 512 346 00	Schlauchschelle A 20/9		1	
6	999 512 554 00	Schlauchschelle 12 - 22 / 9		1	
6	999 512 554 00	Schlauchschelle 12 - 22 / 9		2	"J..","AUS"
7	911 608 102 02	Kraftstoffpumpe D - MJ 1983>> - MJ 1983		1	2811,2812
(7)	928 608 104 01	Kraftstoffpumpe		1	2819,2820, 2821,2822
8	893 906 093	Rückschlagventil		1	
9	928 356 151 01	Halter		1	
10	999 512 394 00	Schlauchschelle		1	
11	928 110 147 05	Kraftstofffilter D - MJ 1983>> - MJ 1983		1	2811,2812
11	928 110 253 04	Kraftstofffilter		1	2819,2820
11	928 110 253 06	Kraftstofffilter		1	2821,2822
11	928 110 253 04	Kraftstofffilter		1	2821,2822
12	999 512 276 02	Spannschelle Entfallteil		1	
12	999 512 276 0B	Spannschelle		1	
13	928 356 063 10	Kraftstoffleitung Entfallteil		1	
13	928 356 063 11	Kraftstoffleitung		1	
(13)	928 356 063 01	Kraftstoffleitung siehe Reparaturleitfaden 20.8		1	

Modell	Jahr	HG	UG	Bildtafel	Einschränkung	UPD	9:46	28.10.2023
928	1983	2	01	201-005		738		

Pos	Teilenummer	Benennung	Bemerkung	St	Modellangabe
14	900 123 005 20	Dichtring A 12 X 16		2	
15	928 110 475 01	Hutmutter Entfallteil		1	
15	928 110 475 03	Hutmutter Entfallteil		1	
15	928 110 475 04	Hutmutter		1	
16	944 610 115 00	Gummimetall-Lager		6	
17	N 012 006 4	Federring B 6		12	
18	N 011 666 7	Unterlegscheibe B 6,4		9	
19	900 076 010 02	Mutter M 6 Entfallteil		12	
19	900 076 010 0B	Mutter M 6		12	
19	900 076 010 03	Mutter M 6		12	
20	928 356 053 01	Kraftstoffleitung		1	
21	928 356 051 00	Kraftstoffleitung D - MJ 1983>> - MJ 1983 Entfallteil		1	
21	928 356 051 01	Kraftstoffleitung D - MJ 1983>>		1	
22	928 356 057 00	Kraftstoffleitung Entfallteil		1	
22	928 356 057 03	Kraftstoffleitung		1	
23	477 209 169	Verbindungsstück		2	
24	928 110 197 06	Kraftstoffspeicher D - MJ 1983>> - MJ 1983		1	
25	928 356 639 00	Halter D - MJ 1983>> - MJ 1983		1	
26	999 512 199 02	Spannschelle S 54/9 D - MJ 1983>> - MJ 1983		1	
27	928 356 029 03	Kraftstoffleitung	Vorlauf	1	
(27)	928 356 029 05	Kraftstoffleitung D - MJ 1985>> - MJ 1985	Vorlauf	1	"J.."

Modell	Jahr	HG	UG	Bildtafel	Einschränkung	UPD	9:46	28.10.2023
928	1983	2	01	201-005		738		

Pos	Teilenummer	Benennung	Bemerkung	St	Modellangabe
(27)	928 356 029 09	Kraftstoffleitung D - MJ 1986>> - MJ 1986	Vorlauf	1	2821,2822
(27)	928 356 029 08	Kraftstoffleitung D - MJ 1986>> - MJ 1986	Vorlauf	1	2843,2844, 2845,2846
(27)	928 356 029 12	Kraftstoffleitung	Vorlauf	1	2843,2844, 2845,2846
28	928 356 079 00	Kraftstoffschlauch		1	
29	928 356 081 00	Kraftstoffschlauch D - MJ 1983>> - MJ 1983		1	
30	928 356 031 01	Kraftstoffleitung D - MJ 1983>> - MJ 1983	Rücklauf	1	
(30)	928 356 031 02	Kraftstoffleitung D >> - MJ 1985	Rücklauf	1	
(30)	928 356 031 04	Kraftstoffleitung D - MJ 1986>> - MJ 1986	Rücklauf	1	
(30)	928 356 031 06	Kraftstoffleitung	Rücklauf	1	
31	N 023 569 2	Schlauchschelle AR 16/9 Entfallteil		1	
31	PCG 023 569 2	Schlauchschelle AR 16/9		1	
32	928 356 551 01	Gummilager		5	
33	928 356 522 00	Lagerbügel D >> - MJ 1985		4	
(33)	928 356 553 00	Lagerbügel D - MJ 1986>> - MJ 1986		5	
34	928 356 526 00	Lagerbügel D >> - MJ 1985		1	
35	928 356 525 00	Gummilager D >> - MJ 1985		10	
(35)	928 356 525 01	Gummilager D - MJ 1986>> - MJ 1986		6	
36	928 356 527 00	Lagerbügel D >> - MJ 1985		10	
(36)	928 356 555 00	Befestigungsschelle D - MJ 1986>> - MJ 1986		6	
-	999 511 085 02	Befestigungsschelle D - MJ 1986>> - MJ 1986		1	PR:157,298, 299
-	999 511 118 02	Rohrschelle D - MJ 1986>> - MJ 1986		1	

Modell	Jahr	HG	UG	Bildtafel	Einschränkung	UPD	9:46	28.10.2023
928	1983	2	01	201-005		738		

Pos	Teilenummer	Benennung	Bemerkung	St	Modellangabe
-	999 511 118 01	Rohrschelle D - MJ 1986>> - MJ 1986		1	
-	999 591 487 02	Blechmutter D - MJ 1986>> - MJ 1986		1	
-	900 187 115 02	Kombischraube D - MJ 1986>> - MJ 1986 Entfallteil		1	
-	900 187 115 01	Kombischraube D - MJ 1986>>		1	

Modell	Jahr	HG	UG	Bildtafel	Einschränkung	UPD	9:46	28.10.2023
928	1983	2	01	201-006		738		

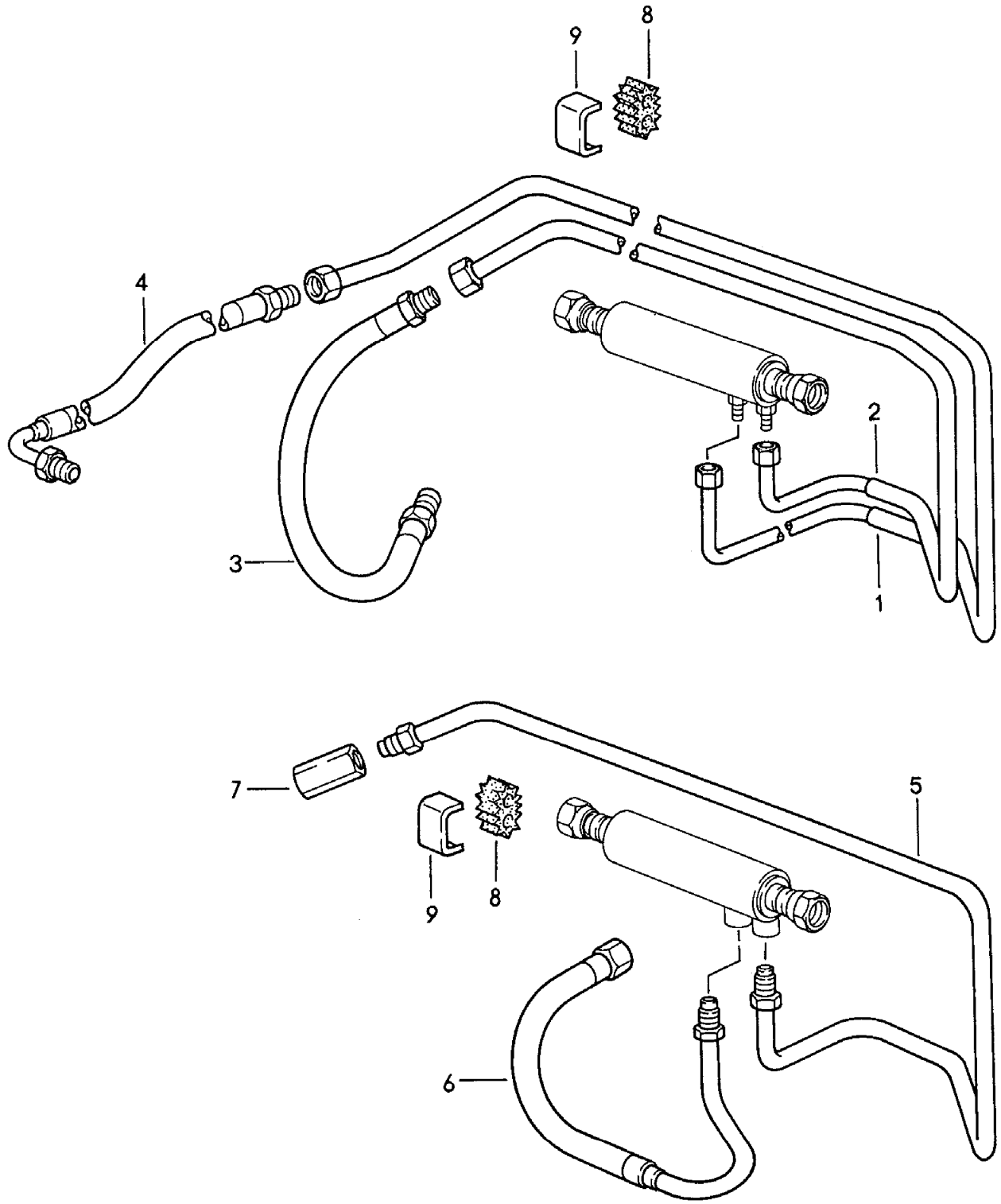

Modell	Jahr	HG	UG	Bildtafel	Einschränkung	UPD	9:46	28.10.2023
928	1983	2	01	201-006		738		

Pos	Teilenummer	Benennung	Bemerkung	St	Modellangabe
		Kraftstoffkühlung			
5	**928 356 185 01**	**Rücklaufleitung** **D - MJ 1984>>**		**1**	
6	**928 356 081 02**	**Vorlaufleitung** **D - MJ 1984>>**		**1**	
7	**477 209 169**	**Verbindungsstück** **D - MJ 1984>>**		**1**	
8	**928 356 525 00**	**Gummilager**		**2**	
9	**928 356 527 00**	**Lagerbügel**		**2**	

Modell	Jahr	HG	UG	Bildtafel	Einschränkung	UPD	9:46	28.10.2023
928	1983	2	01	201-010		738		

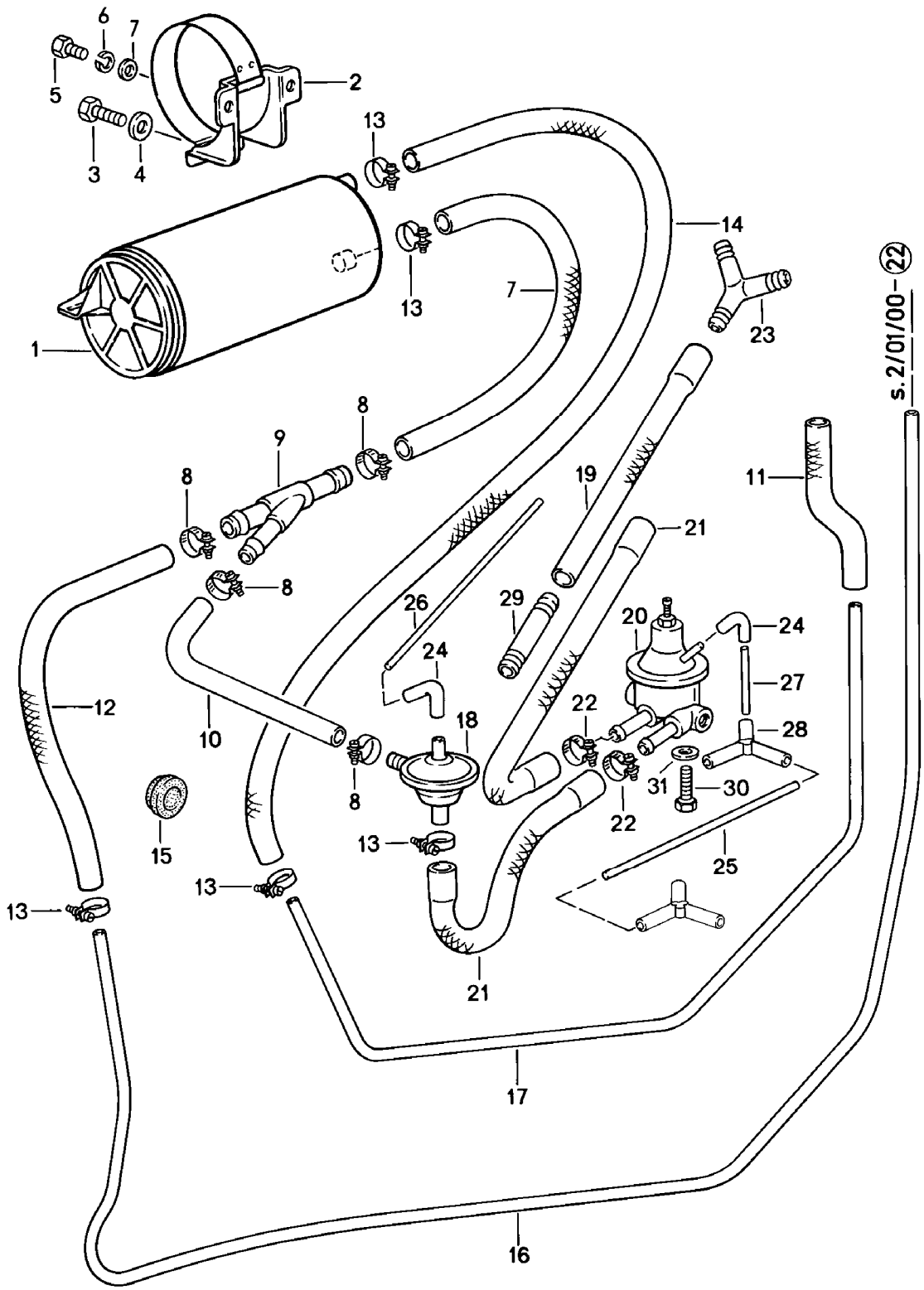

Modell	Jahr	HG	UG	Bildtafel	Einschränkung	UPD	9:46	28.10.2023
928	1983	2	01	201-010		738		

Pos	Teilenummer	Benennung	Bemerkung	St	Modellangabe
		für Tankentlüftung			
1	993 201 221 01	Aktivkohlebehälter		1	
1	993 201 221 03	Aktivkohlebehälter		1	
2	928 201 015 02	Konsole		1	
3	900 075 014 02	Sechskantschraube M 6 X 18 Entfallteil		1	
3	900 075 014 03	Sechskantschraube M 6 X 18		1	
4	803 817 121	Unterlegscheibe B 6,4 $ 18 MM		1	
5	900 075 260 02	Sechskantschraube M 6 X 16 SB		2	
6	N 011 524 7	Unterlegscheibe B 6,4 Entfallteil		2	
6	N 011 524 27	Unterlegscheibe B 6,4		2	
7	928 201 008 04	Formschlauch		1	
8	900 272 003 02	Schlauchschelle LA 12-20 Entfallteil		3	
8	999 512 554 00	Schlauchschelle 12 - 22 / 9		3	
9	928 201 219 02	Verbindungsstück		1	
-	999 181 168 50	Schlauch 12 X 18,5		*	
10		kürzen auf:	380 MM		
(10)		kürzen auf:	800 MM		
-	999 181 716 50	Schlauch 9,5 X 15,5		*	
11		kürzen auf:	185 MM	1	
12		kürzen auf:	530 MM	1	
13	999 512 554 00	Schlauchschelle 12 - 22 / 9		3	
14	928 201 367 02	Schlauch		1	
15	021 119 569 A	Gummitülle		3	

Modell	Jahr	HG	UG	Bildtafel	Einschränkung	UPD	9:46	28.10.2023
928	1983	2	01	201-010		738		

Pos	Teilenummer	Benennung	Bemerkung	St	Modellangabe
16	928 201 341 04	Entlüftungsleitung D >> - MJ 1985		1	
(16)	928 201 341 07	Entlüftungsleitung D - MJ 1986>> - MJ 1986		1	
17	928 201 353 03	Spülluftleitung D >> - MJ 1985	vorn	1	
17	928 201 353 05	Spülluftleitung D - MJ 1986>> - MJ 1986	vorn	1	
(17)	928 201 355 05	Spülluftleitung D - MJ 1986>> - MJ 1986	hinten	1	
18	928 110 429 08	Unterdruckventil		1	
19	928 110 652 00	Formschlauch		1	PR:479
20	944 110 429 00	Steuerventil		1	
21	928 110 652 02	Formschlauch		2	
22	N 023 570 2	Schlauchschelle A 9 X 15 ZY D - MJ 1983>> - MJ 1983		2	
23	928 110 273 00	Y-Stück		1	
24	928 574 717 02	Formschlauch		2	
-	N 020 139 1	Rohr in Rollen zu 5m 'Bestelleinheit 5' 4 X 1		*	
25		kürzen auf:	200 MM	1	
26		kürzen auf:	450 MM	1	
27		kürzen auf:	480 MM	1	
28	928 573 727 02	Verteilerstück		1	
29	999 137 023 40	Schlauchverbinder		1	
30	N 010 207 6	Sechskantschraube M 5 X 12 Entfallteil		2	
30	N 010 207 17	Sechskantschraube M 5 X 12		2	
31	900 025 003 02	Unterlegscheibe 5,3		2	

Modell	Jahr	HG	UG	Bildtafel	Einschränkung	UPD	9:47	28.10.2023
928	1983	2	02	202-000		738		

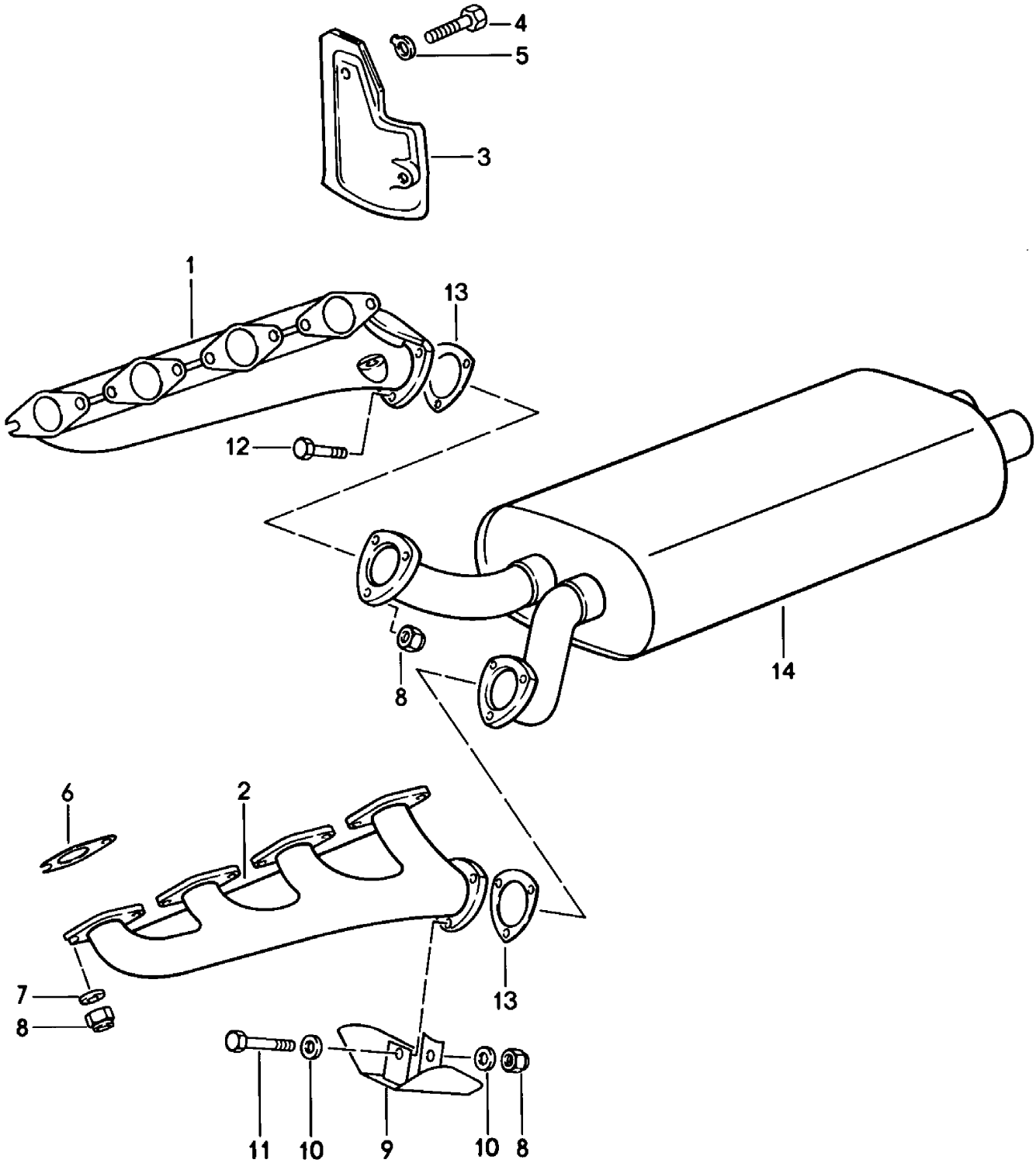

Modell	Jahr	HG	UG	Bildtafel	Einschränkung	UPD	9:47	28.10.2023
928	1983	2	02	202-000		738		

Pos	Teilenummer	Benennung	Bemerkung	St	Modellangabe
		Abgasanlage Vorschalldämpfer			
1	928 111 139 09	Abgaskrümmer	Zylinder 1-4	1	2811,2812, 2821,2822
		mitverwenden:	00004300400	1	
2	928 111 140 02	Abgaskrümmer D - MJ 1983>> - MJ 1983	Zylinder 5-8	1	2811,2812
		mitverwenden:	00004300400	1	
(2)	928 111 140 04	Abgaskrümmer D - MJ 1984>>	Zylinder 5-8	1	2821,2822
		mitverwenden:	00004300400	1	
3	927 111 149 02	Abschirmblech	Rlkg	1	
4	N 010 208 5	Sechskantschraube M 6 X 8	Rlkg	2	
5	900 910 096 02	Sicherungsmutter	Rlkg	2	
6	928 111 193 12	Dichtung		8	
7	928 111 181 00	Unterlegscheibe		16	
8	999 084 052 02	Sicherungsmutter M 8		22	
9	928 111 067 01	Abschirmblech		1	2811,2821
10	999 025 078 02	Unterlegscheibe 8,4X17X1,5		2	2811,2821
11	900 074 283 02	Schraube M 8 X 45		1	2811,2821
12	900 074 287 02	Sechskantschraube M 8 X 35		5	2811,2821
12	900 074 287 02	Sechskantschraube M 8 X 35		6	2812,2822
13	928 111 127 02	Dichtung		2	
14	928 111 096 03	Vorschalldämpfer		1	
		mitverwenden:	00004300400	1	
(14)	928 111 090 00	Vorschalldämpfer		1	2821,2822 "S..","CH."
		mitverwenden:	00004300400	1	
-	928 111 901 00	1 Satz Befestigungsteile		1	

Modell	Jahr	HG	UG	Bildtafel	Einschränkung	UPD	9:47	28.10.2023
928	1983	2	02	202-005		738		

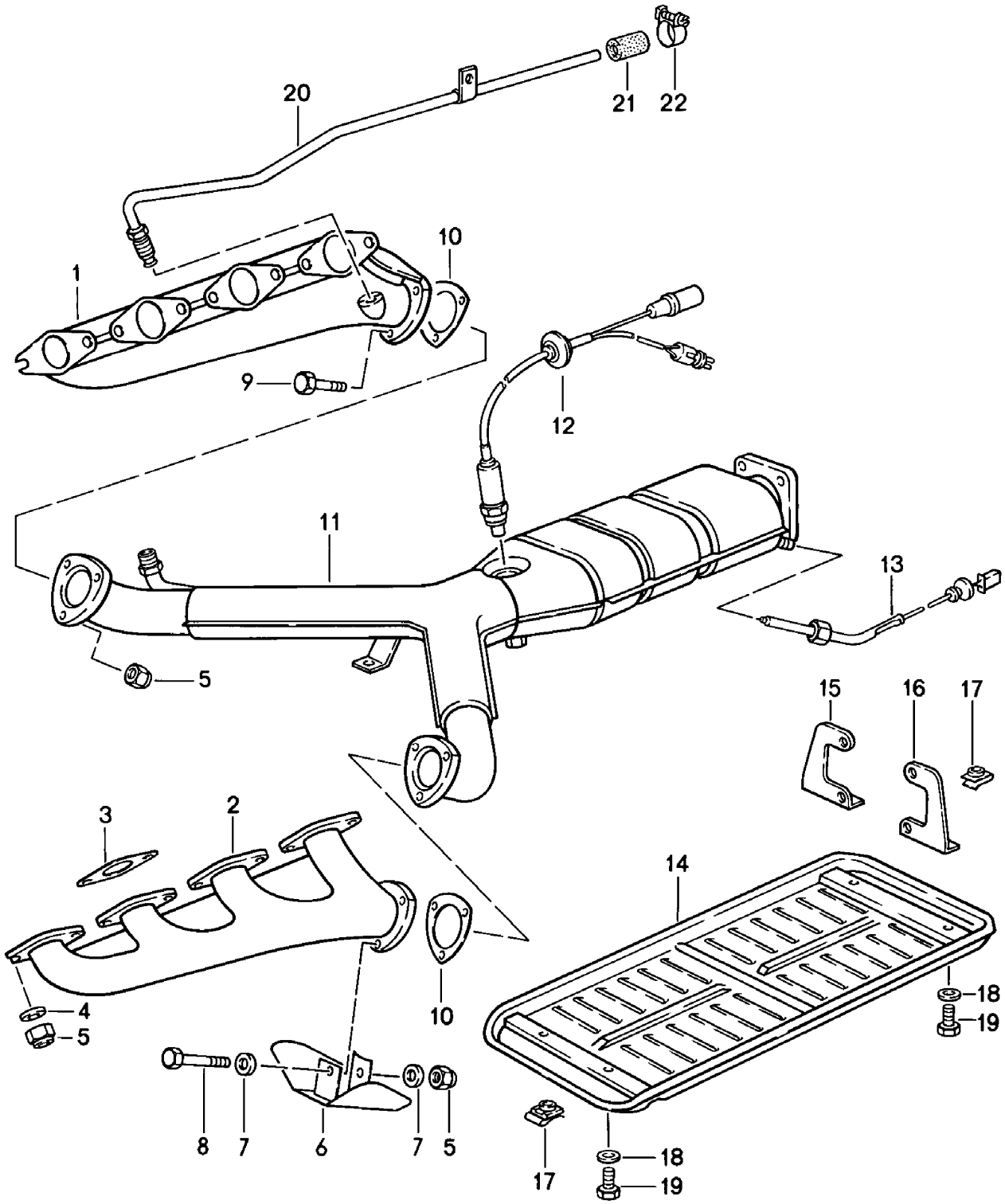

Modell	Jahr	HG	UG	Bildtafel	Einschränkung	UPD	9:47	28.10.2023
928	1983	2	02	202-005		738		

Pos	Teilenummer	Benennung	Bemerkung	St	Modellangabe
		Abgasanlage Katalysator			
1	928 111 139 08	Abgaskrümmer	Zylinder 1-4	1	
2	928 111 140 02	Abgaskrümmer	Zylinder 5-8	1	
3	928 111 193 12	Dichtung		8	
4	928 111 181 00	Unterlegscheibe		16	
5	999 084 052 02	Sicherungsmutter M 8		22	
9	900 074 287 02	Sechskantschraube M 8 X 35		6	
10	928 111 127 02	Dichtung		2	
11	928 113 138 07	Katalysator		1	
12	928 606 124 00	Lambdasonde		1	
13	928 606 129 00	Temperaturfühler		1	
14	928 113 161 01	Abdeckung für Katalysator mitverwenden:	 00004300400	1 1	
15	928 113 148 00	Haltewinkel	rechts	1	
16	928 113 163 00	Haltewinkel	links	1	
17	999 507 326 02	Käfigmutter		4	
18	N 011 524 7	Unterlegscheibe A 6,4 Entfallteil		4	
18	N 011 524 27	Unterlegscheibe A 6,4		4	
19	900 075 057 02	Sechskantschraube M 6 X 16		4	
19	900 075 057 03	Sechskantschraube M 6 X 16 Teil hier nicht mehr verwenden		4	
20	928 111 149 00	Rohrleitung		1	
21	035 133 335	Verschlusskappe		1	
22	999 512 160 02	Schlauchschelle S 13/9 Entfallteil		1	
22	PCG 512 160 02	Schlauchschelle S 13/9		1	
-	928 111 901 00	1 Satz Befestigungsteile		1	

Modell	Jahr	HG	UG	Bildtafel	Einschränkung	UPD	9:56	28.10.2023
928	1983	2	02	202-010		738		

Pos	Teilenummer	Benennung	Bemerkung	St	Modellangabe
		Abgasanlage **Katalysator**			
1	**928 111 145 05**	**Abgaskrümmer** **Entfallteil**	**Zylinder 1-4**	**1**	
(1)	**928 111 145 05**	**Abgaskrümmer** **mitverwenden:**	**Zylinder 1-4** **00004300400**	**1** **1**	
(1)	**928 111 145 05**	**Abgaskrümmer** **mitverwenden:**	**Rlkg** **Zylinder 1-4** **000.043.004.00**	**1** **1**	**2845,2846**
2	**928 111 146 05**	**Abgaskrümmer** **Entfallteil**	**Zylinder 5-8**	**1**	
(2)	**928 111 146 05**	**Abgaskrümmer** **mitverwenden:**	**Zylinder 5-8** **00004300400**	**1** **1**	
3	**944 111 205 00**	**Dichtring**		**8**	
4	**928 111 181 00**	**Unterlegscheibe**		**16**	
5	**999 084 052 02**	**Sicherungsmutter** **M 8**		**22**	
6	**928 111 067 01**	**Abschirmblech**		**1**	**2843,2845**
7	**999 025 078 02**	**Unterlegscheibe** **8,4 X 17 X 1,5**		**2**	**2843,2845**
8	**900 074 283 02**	**Schraube** **M 8 X 45**		**1**	**2843,2845**

Modell	Jahr	HG	UG	Bildtafel	Einschränkung	UPD	9:56	28.10.2023
928	1983	2	02	202-015		738		

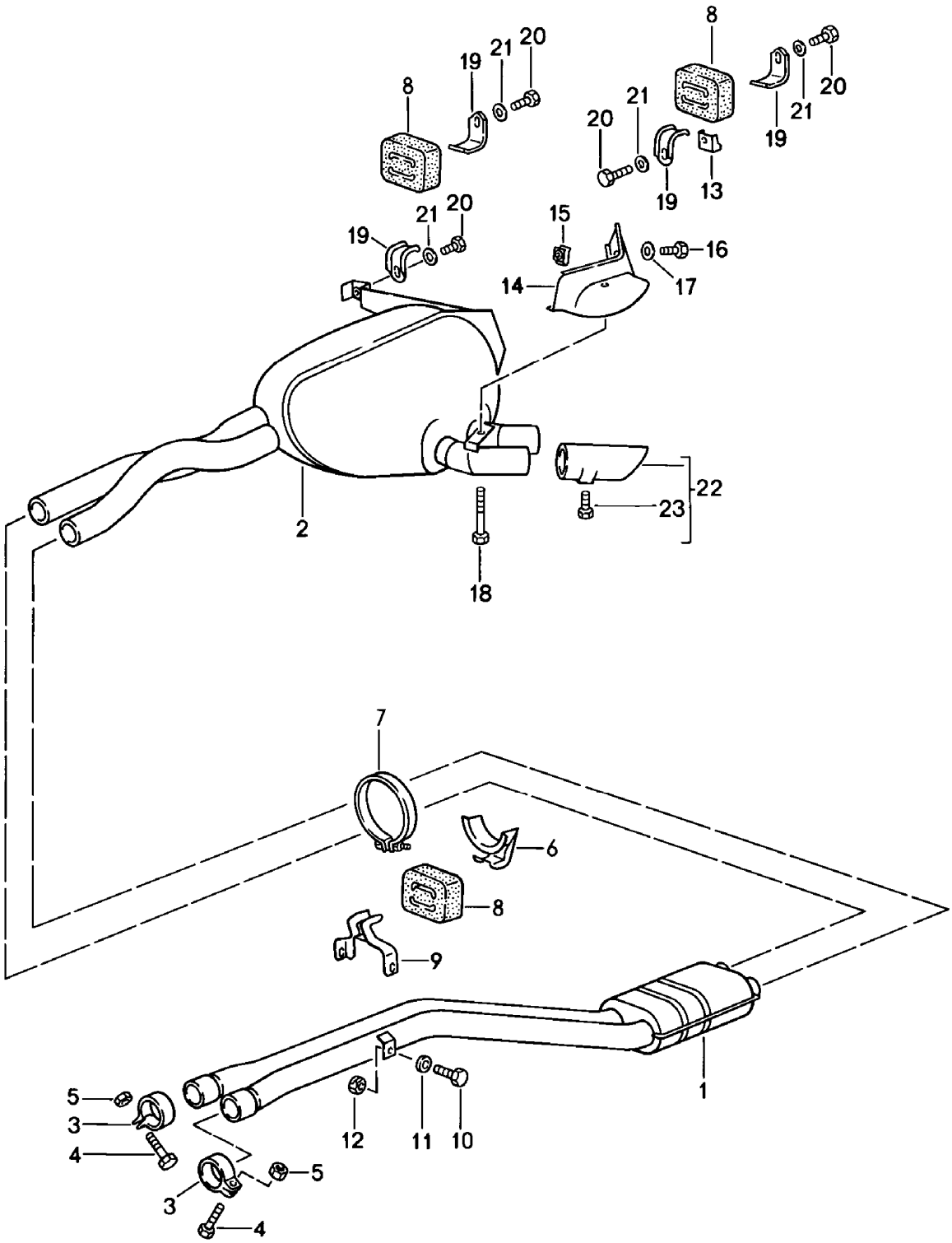

Modell	Jahr	HG	UG	Bildtafel	Einschränkung	UPD	9:56	28.10.2023
928	1983	2	02	202-015		738		

Pos	Teilenummer	Benennung	Bemerkung	St	Modellangabe
		Abgasanlage Schalldämpfer			
1	928 111 935 00	Mittelschalldämpfer		1	
		mitverwenden:	000 043 004 00	1	
			928 111 424 00	2	
			900 155 036 02	2	
			999 084 047 0Y	2	
			928 111 259 02	1	
			999 084 052 02	2	
			999 025 078 02	2	
			900 075 318 02	2	
2	928 111 933 00	Schalldämpfer		1	
		mitverwenden:	000 043 004 00	1	
			928 111 264 01	4	
			928 111 259 02	3	
			900 075 087 03	4	
			900 025 007 03	4	
(2)	928 111 933 01	Schalldämpfer		1	"S..","CH."
		mitverwenden:	000 043 004 00	1	
			928 111 264 01	4	
			928 111 259 02	3	
			900 075 087 03	4	
			900 025 007 03	4	
3	928 111 424 00	Rohrschelle		2	
4	900 155 036 02	Sechskantschraube M 10 X 50		2	
5	999 084 047 02	Sicherungsmutter M 10		2	
6	928 111 278 00	Haken	oben	1	
7	999 512 325 02	Spannschelle		1	
8	928 111 259 02	Gummilager		3	
9	928 111 279 00	Haken	unten	1	
10	900 075 318 02	Sechskantschraube M 8 X 16		2	
11	999 025 078 02	Unterlegscheibe 8,4 X 7 X 1,5		2	
12	999 084 052 02	Sicherungsmutter M 8		2	
13	928 111 257 01	Halter		1	
14	928 111 242 01	Abschirmblech		1	
15	999 507 326 02	Käfigmutter M 6		1	

Modell	Jahr	HG	UG	Bildtafel	Einschränkung	UPD	9:56	28.10.2023
928	1983	2	02	202-015		738		

Pos	Teilenummer	Benennung	Bemerkung	St	Modellangabe
16	900 075 057 02	Sechskantschraube M 6 X 16		1	
16	900 075 057 03	Sechskantschraube M 6 X 16 Teil hier nicht mehr verwenden		1	
17	N 011 524 7	Unterlegscheibe A 6,4 Entfallteil		1	
17	N 011 524 27	Unterlegscheibe A 6,4		1	
18	N 010 375 4	Sechskantschraube M 8 X 75		1	
19	928 111 264 01	Haken		4	
20	900 075 087 02	Sechskantschraube M 8 X 16 Entfallteil		4	
20	900 075 087 03	Sechskantschraube M 8 X 16		4	
20	900 075 087 04	Sechskantschraube M 8 X 16	M8X16 gelb	4	
21	900 025 007 02	Unterlegscheibe A 8,4 Entfallteil		4	
21	900 025 007 03	Unterlegscheibe A 8,4		4	
22	928 111 271 01	Blende für Abgasendrohr		2	
23	900 075 001 03	Sechskantschraube M 5 X 8		8	

Modell	Jahr	HG	UG	Bildtafel	Einschränkung	UPD	9:57	28.10.2023
928	1983	2	02	202-020		738		

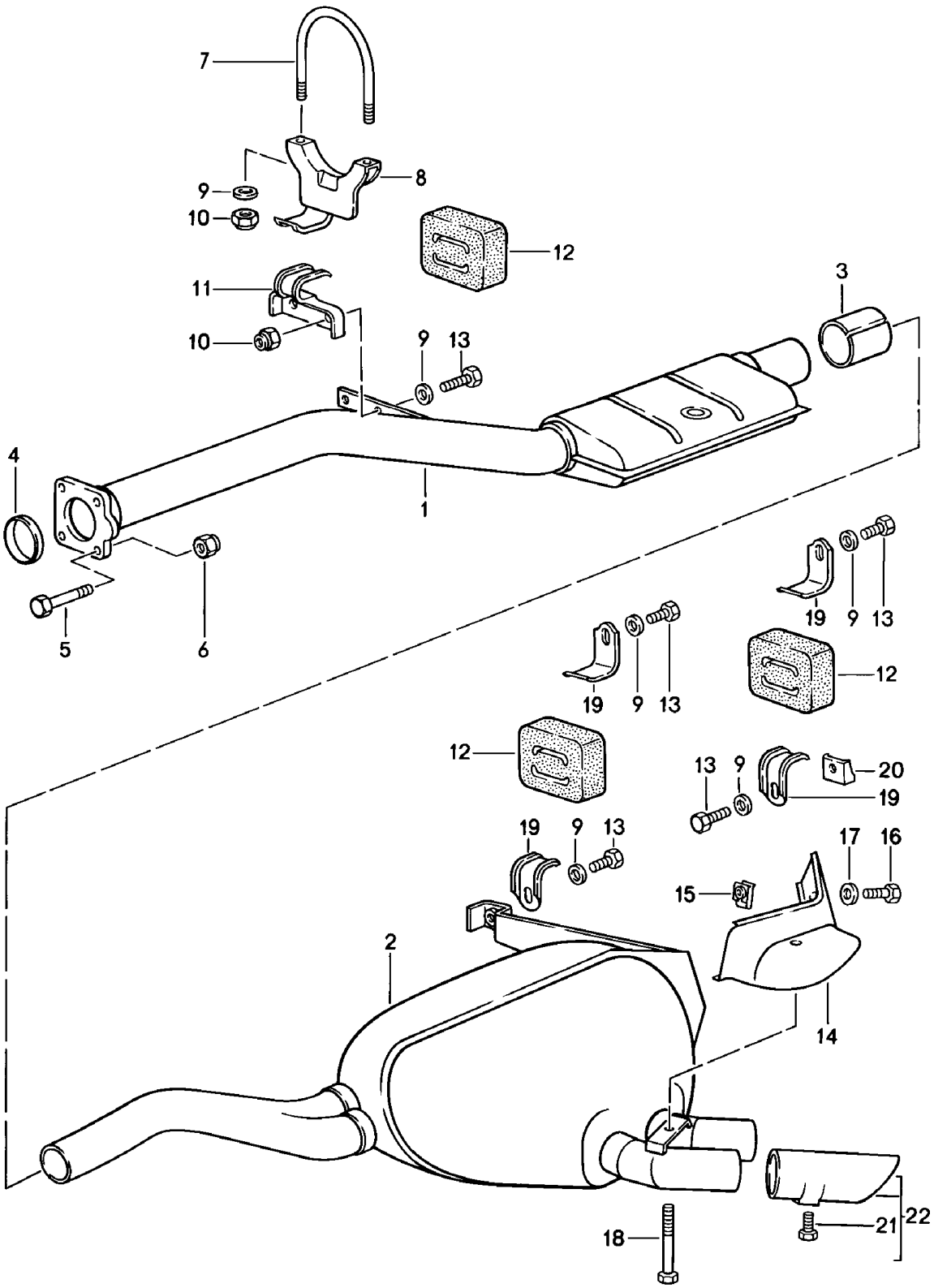

Modell	Jahr	HG	UG	Bildtafel	Einschränkung	UPD	9:57	28.10.2023
928	1983	2	02	202-020		738		

Pos	Teilenummer	Benennung	Bemerkung	St	Modellangabe
		Abgasanlage Schalldämpfer			
1	928 111 934 00	Mittelschalldämpfer		1	
2	928 111 931 03	Schalldämpfer		1	
3	928 111 955 00	Muffe		1	
4	928 111 244 03	Dichtring Entfallteil		1	
4	928 111 244 04	Dichtring		1	
5	N 010 020 2	Sechskantschraube M 10 X 38		4	
6	999 084 047 02	Sicherungsmutter M 10		4	
7	928 111 227 01	Bügel		1	
8	928 111 061 00	Halter		1	
9	900 025 007 02	Unterlegscheibe A 8,4 Entfallteil		8	
9	900 025 007 03	Unterlegscheibe A 8,4		8	
10	999 084 041 02	Sicherungsmutter M 9		4	
11	928 111 261 02	Haken		1	
12	928 111 259 02	Gummilager		3	
13	900 075 087 02	Sechskantschraube M 8 X 16 Entfallteil		6	
13	900 075 087 03	Sechskantschraube M 8 X 16		6	
13	900 075 087 04	Sechskantschraube M 8 X 16	M8X16 gelb	6	
14	928 111 242 01	Abschirmblech		1	
15	999 507 326 02	Käfigmutter		1	
16	900 075 057 02	Sechskantschraube M 6 X 16		1	
16	900 075 057 03	Sechskantschraube M 6 X 16 Teil hier nicht mehr verwenden		1	

Modell	Jahr	HG	UG	Bildtafel	Einschränkung	UPD	9:57	28.10.2023
928	1983	2	02	202-020		738		

Pos	Teilenummer	Benennung	Bemerkung	St	Modellangabe
17	N 011 524 7	Unterlegscheibe A 6,4 Entfallteil		1	
17	N 011 524 27	Unterlegscheibe A 6,4		1	
18	N 010 375 4	Sechskantschraube M 8 X 75		1	
19	928 111 264 01	Haken		4	
20	928 111 257 01	Halter		1	
21	900 075 001 03	Sechskantschraube M 5 X 8		X	
22	928 111 271 01	Blende für Abgasendrohr		2	

Modell	Jahr	HG	UG	Bildtafel	Einschränkung	UPD	9:57	28.10.2023
928	1983	2	02	202-025		738		

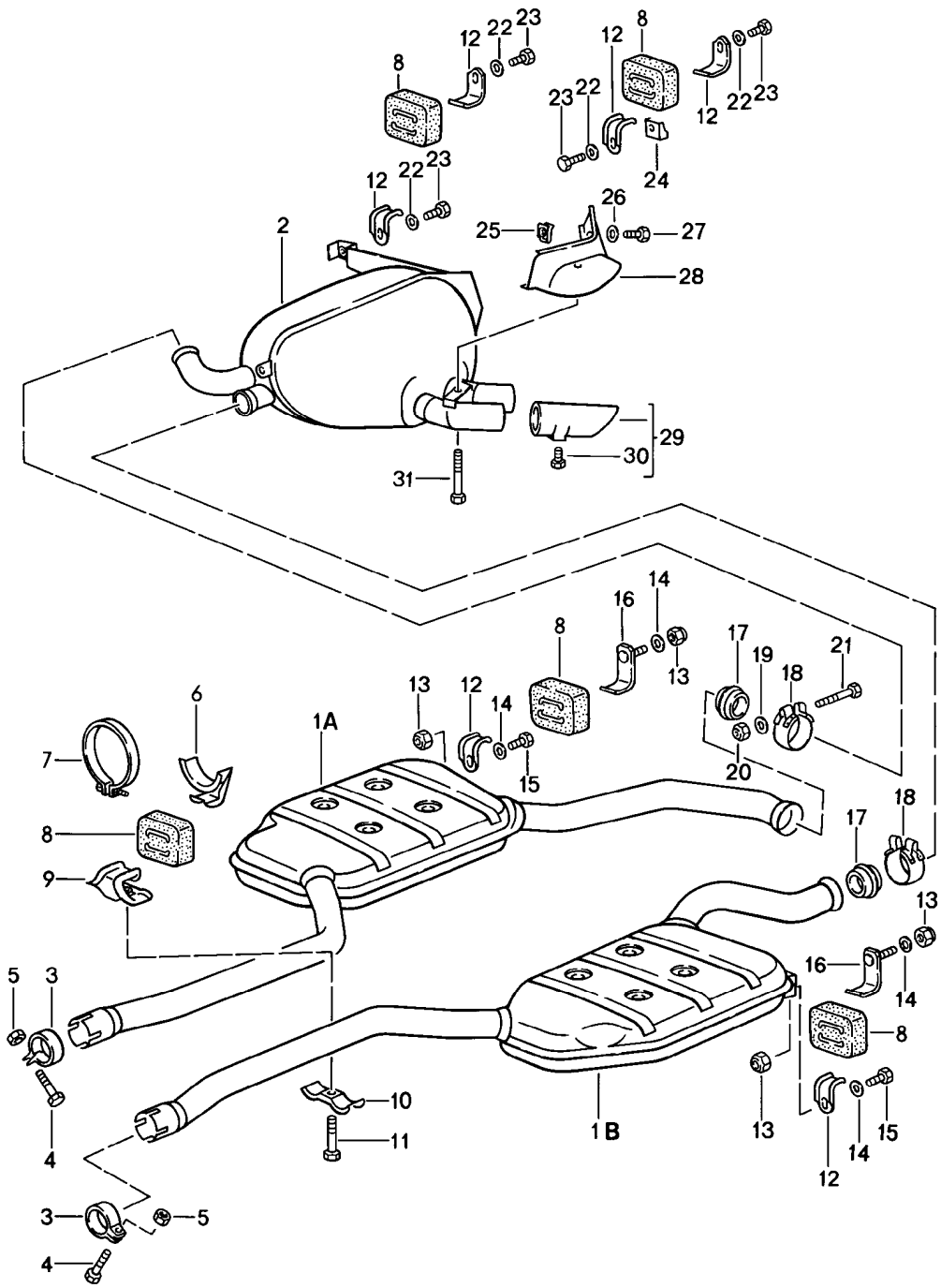

Modell	Jahr	HG	UG	Bildtafel	Einschränkung	UPD	9:57	28.10.2023
928	1983	2	02	202-025		738		

Pos	Teilenummer	Benennung	Bemerkung	St	Modellangabe
		Abgasanlage **Schalldämpfer**			**86**
1A	**928 111 094 01**	**Mittelschalldämpfer**	**rechts**	**1**	
		mitverwenden:	**928 111 424 00**	**1**	
			900 155 036 02	**1**	
			999 084 047 02	**1**	
			928 111 246 06	**1**	
			900 074 304 02	**1**	
			928 111 427 00	**1**	
			999 025 078 02	**1**	
			999 084 052 02	**1**	
			928 111 259 02	**2**	
			000 043 004 00	**1**	
1B	**928 111 093 02**	**Mittelschalldämpfer**	**links**	**1**	
		mitverwenden:	**928 111 424 00**	**1**	
			900 155 036 02	**1**	
			999 084 047 02	**1**	
			928 111 246 06	**1**	
			900 074 304 02	**1**	
			928 111 427 00	**1**	
			999 025 078 02	**1**	
			999 084 052 02	**1**	
			928 111 259 02	**2**	
			000 043 004 00	**1**	
2	**928 111 044 00**	**Schalldämpfer**		**1**	
		mitverwenden:	**928 111 246 06**	**2**	
			928 111 427 00	**2**	
			999 025 078 02	**2**	
			900 074 304 02	**2**	
			999 084 052 02	**2**	
			928 111 259 02	**2**	
			000 043 004 00	**1**	
2	**928 111 046 00**	**Schalldämpfer**		**1**	**(SG)** **"J.."**
		mitverwenden:	**000 043 004 00**	**1**	
3	**928 111 424 00**	**Rohrschelle**		**2**	
4	**900 155 036 02**	**Sechskantschraube** **M 10 X 50**		**2**	
5	**999 084 047 02**	**Sicherungsmutter** **M 10**		**2**	
6	**928 111 278 00**	**Haken**		**1**	
7	**999 512 325 02**	**Spannschelle**		**1**	
8	**928 111 259 02**	**Gummilager**		**4**	
9	**928 111 287 00**	**Halter**		**1**	
10	**928 111 288 00**	**Halter**		**1**	
11	**900 155 036 02**	**Sechskantschraube** **M 10 X 50**		**1**	

Modell	Jahr	HG	UG	Bildtafel	Einschränkung	UPD	9:57	28.10.2023
928	1983	2	02	202-025		738		

Pos	Teilenummer	Benennung	Bemerkung	St	Modellangabe
12	928 111 264 01	Haken		6	
13	900 910 022 02	Sicherungsmutter		4	
14	900 025 007 02	Unterlegscheibe Entfallteil		4	
14	900 025 007 03	Unterlegscheibe		4	
15	900 075 366 02	Kombischraube		2	
16	928 111 260 00	Haken		2	
17	928 111 246 05	Dichtring Entfallteil		2	
17	928 111 246 06	Dichtring		2	
18	928 111 427 00	Rohrschelle		2	
19	999 025 078 02	Unterlegscheibe		2	
20	999 084 052 02	Sicherungsmutter		2	
21	900 074 304 02	Sechskantschraube M 8 X 60		2	
22	900 025 007 02	Unterlegscheibe A 8,4 Entfallteil		4	
22	900 025 007 03	Unterlegscheibe A 8,4		4	
23	900 075 087 02	Sechskantschraube M 8 X 16 Entfallteil		4	
23	900 075 087 03	Sechskantschraube M 8 X 16		4	
23	900 075 087 04	Sechskantschraube M 8 X 16	M8X16 gelb	4	
24	928 111 257 01	Halter		1	
25	999 507 326 02	Käfigmutter M 6		1	
26	N 011 524 7	Unterlegscheibe A 6,4 Entfallteil		1	
26	N 011 524 27	Unterlegscheibe A 6,4		1	
27	900 075 057 02	Sechskantschraube M 6 X 16		1	

Modell	Jahr	HG	UG	Bildtafel	Einschränkung	UPD	9:57	28.10.2023
928	1983	2	02	202-025		738		

Pos	Teilenummer	Benennung	Bemerkung	St	Modellangabe
27	900 075 057 03	Sechskantschraube M 6 X 16 Teil hier nicht mehr verwenden		1	
28	928 111 242 01	Abschirmblech		1	
29	928 111 271 01	Blende für Abgasendrohr		2	
30	900 075 001 03	Sechskantschraube M 5 X 8		2	
31	N 010 375 4	Sechskantschraube M 8 X 75		1	

Modell	Jahr	HG	UG	Bildtafel	Einschränkung	UPD	9:57	28.10.2023
928	1983	2	98	298-005		738		

Modell	Jahr	HG	UG	Bildtafel	Einschränkung	UPD	9:57	28.10.2023
928	1983	2	98	298-005		738		

Pos	Teilenummer	Benennung	Bemerkung	St	Modellangabe
		Porsche Classic Additiv für Kraftstoff			
1	**000 044 206 02**	**Additiv für Kraftstoff Beachte Sicherheitsdatenblatt!**	**alle Länder, ohne USA, Ka- nada, Mexiko**	**1**	

Modell	Jahr	HG	UG	Bildtafel	Einschränkung	UPD	9:57	28.10.2023
928	1983	3	01	301-000		738		

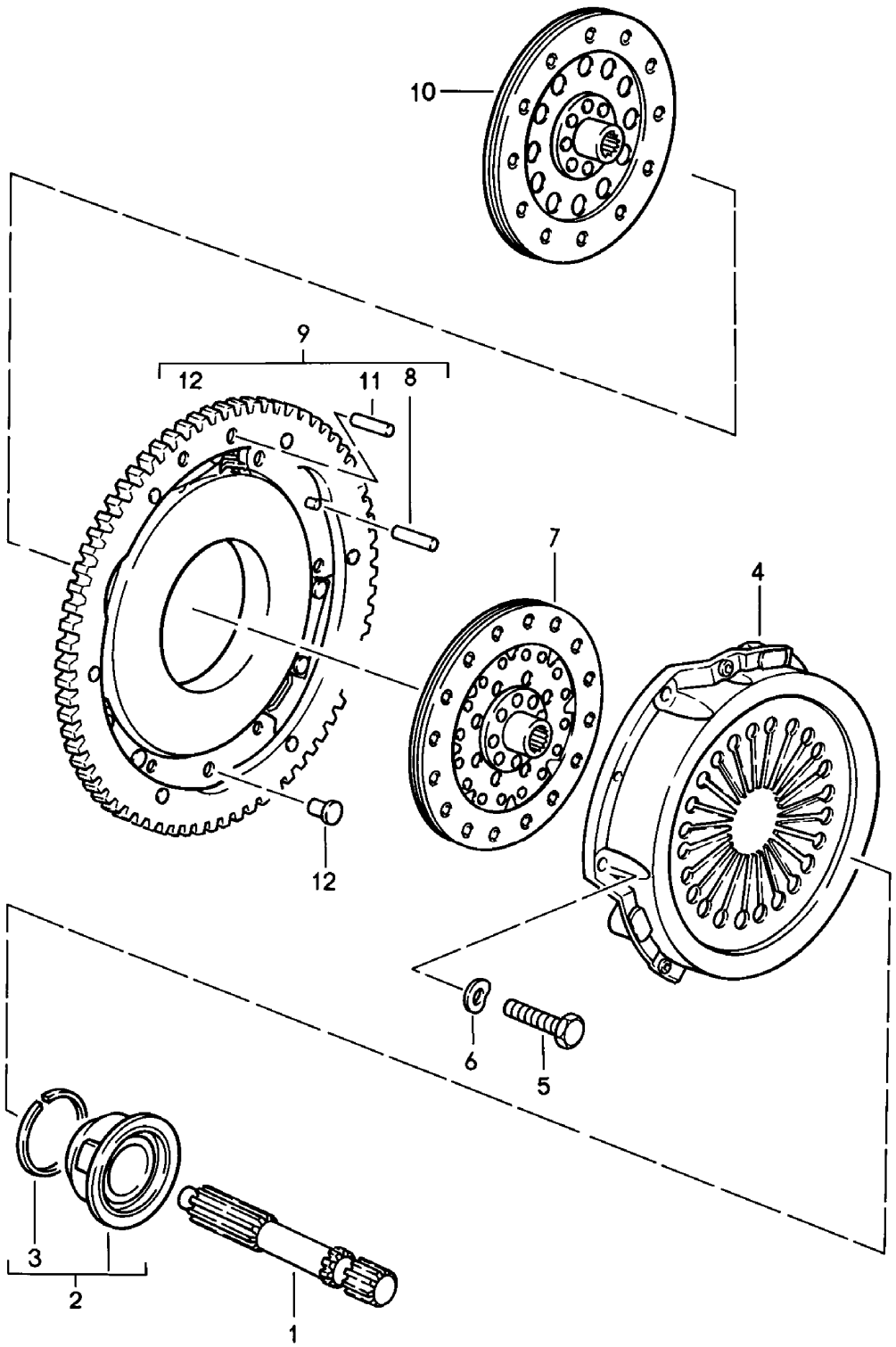

Modell	Jahr	HG	UG	Bildtafel	Einschränkung	UPD	9:57	28.10.2023
928	1983	3	01	301-000		738		

Pos	Teilenummer	Benennung	Bemerkung	St	Modellangabe
		Kupplung			
1	928 421 235 16	Welle Entfallteil		1	
1	928 421 235 17	Welle		1	
2	928 116 085 24	Ausrücklager Entfallteil		1	
2	928 116 085 25	Ausrücklager		1	
3	999 152 068 01	Sprengring		1	
4	928 116 031 26	Druckplatte Entfallteil		1	
4	928 116 031 27	Druckplatte		1	
5	N 010 340 6	Sechskantschraube M 8 X 40		6	
6	900 025 007 02	Unterlegscheibe A 8,4 Entfallteil		6	
6	900 025 007 03	Unterlegscheibe A 8,4		6	
7	928 116 011 36	Kupplungsscheibe 2 nur in Verbindung mit: 928.116.011.35		1	
8	999 012 030 00	Zylinderstift D - MJ 1983>> - MJ 1983		3	
8	999 012 030 00	Zylinderstift D - MJ 1984>>		2	
9	928 116 033 22	Zwischenring Entfallteil		1	
9	928 116 033 26	Zwischenring bei Bedarf mitzuverwendende Position/Positionen:	11+12	1	
10	928 116 011 35	Kupplungsscheibe 1 nur in Verbindung mit: 928.116.011.36		1	
11	900 302 010 00	Zylinderstift D - MJ 1984>>		2	
12	928 116 471 00	Zylinderstift D - MJ 1984>>		1	
-	000 043 024 00	Höchstdruckfett siehe Hauptgruppe 0 (Zubehör) 0/06/00		X	

Modell	Jahr	HG	UG	Bildtafel	Einschränkung	UPD	9:57	28.10.2023
928	1983	3	01	301-000		738		

Pos	Teilenummer	Benennung	Bemerkung	St	Modellangabe
-	**928 116 911 00**	**Reparatursatz für Kupplung**		**1**	

Modell	Jahr	HG	UG	Bildtafel	Einschränkung	UPD	9:58	28.10.2023
928	1983	3	01	301-005		738		

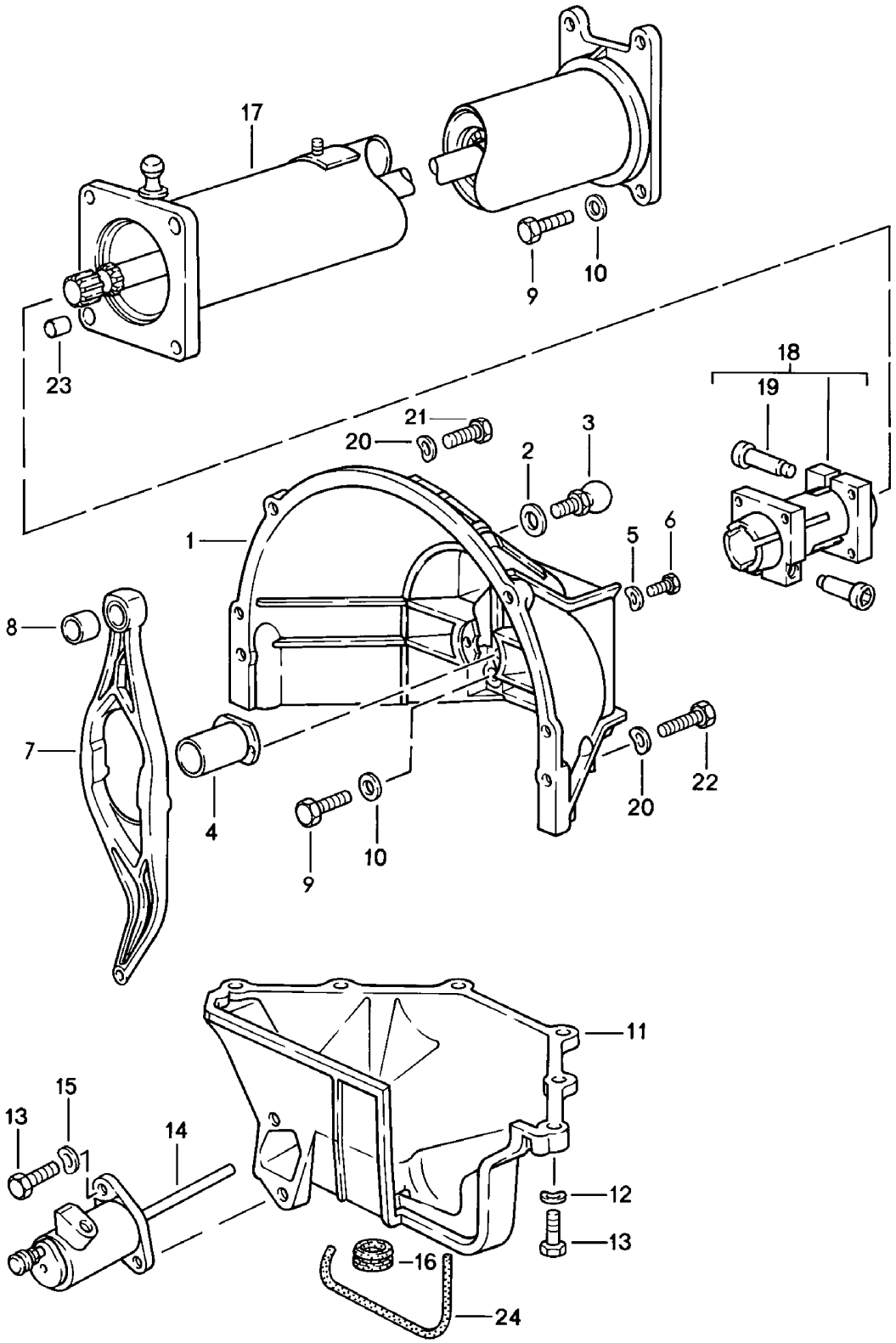

Modell	Jahr	HG	UG	Bildtafel	Einschränkung	UPD	9:58	28.10.2023
928	1983	3	01	301-005		738		

Pos	Teilenummer	Benennung	Bemerkung	St	Modellangabe
		Zentralrohr mit Zentralwelle Schaltgetriebe			
1	928 116 402 00	Kupplungsgehäuse		1	
2	900 025 007 02	Unterlegscheibe A 8,4 Entfallteil		1	
2	900 025 007 03	Unterlegscheibe A 8,4		1	
3	928 116 075 01	Kugelzapfen 8 MM $ Entfallteil		1	
3	928 116 075 02	Kugelzapfen 8 MM $		1	
4	928 116 087 13	Führungsrohr		1	
5	N 011 524 7	Unterlegscheibe A 6,4 Entfallteil		2	
5	N 011 524 27	Unterlegscheibe A 6,4		2	
6	900 075 057 02	Sechskantschraube M 6 X 16		2	
6	900 075 057 03	Sechskantschraube M 6 X 16 Teil hier nicht mehr verwenden		2	
7	928 116 832 09	Ausrückhebel		1	
8	928 116 145 03	Lager für Kugelschale		1	
9	N 010 445 2	Sechskantschraube M 10 X 45 Entfallteil		8	
9	900 074 372 01	Sechskantschraube M 10 X 45		8	
10	900 025 008 09	Unterlegscheibe A 10,5 Entfallteil		8	
10	900 025 008 04	Unterlegscheibe A 10,5		8	
10	900 025 008 0E	Unterlegscheibe A 10,5	gelb	8	
11	928 116 412 01	Deckel für Kupplungsgehäuse		1	

Modell	Jahr	HG	UG	Bildtafel	Einschränkung	UPD	9:58	28.10.2023
928	1983	3	01	301-005		738		

Pos	Teilenummer	Benennung	Bemerkung	St	Modellangabe
12	N 012 241 8	Federscheibe B 8		6	
13	900 075 099 02	Sechskantschraube M 8 X 30 Entfallteil		8	
13	900 075 099 03	Sechskantschraube M 8 X 30		8	
14	928 116 237 19	Kupplungsnehmerzylinder		1	
-	928 116 901 00	Reparatursatz Kupplungsnehmerzylinder		1	
15	900 027 015 02	Federring B 8		2	
15	900 027 015 03	Federring B 8		2	
16	928 116 425 00	Kappe		3	
(16)	477 521 177	Kappe		1	
17	928 421 012 26	Zentralrohr mit Zentralwelle einbaufertig		1	
17	928 421 012 DX	Zentralrohr mit Zentralwelle einbaufertig		1	
18	922 421 051 02	Klemmhülse Entfallteil		1	
18	922 421 051 03	Klemmhülse		1	
19	931 421 240 00	Befestigungsschraube		2	
20	N 011 531 14	Unterlegscheibe B 12		4	
21	N 010 142 2	Sechskantschraube M 12 X 1,5 X 50		4	
22	N 010 165 3	Sechskantschraube M 12 X 1,5 X 65		2	
22	900 082 109 01	Sechskantschraube M 12 X 1,5 X 65		2	
23	900 197 042 01	Spannstift 10 X 12		2	
24	928 116 427 02	Dichtband		1	

Modell	Jahr	HG	UG	Bildtafel	Einschränkung	UPD	9:58	28.10.2023
928	1983	3	02	302-000		738		

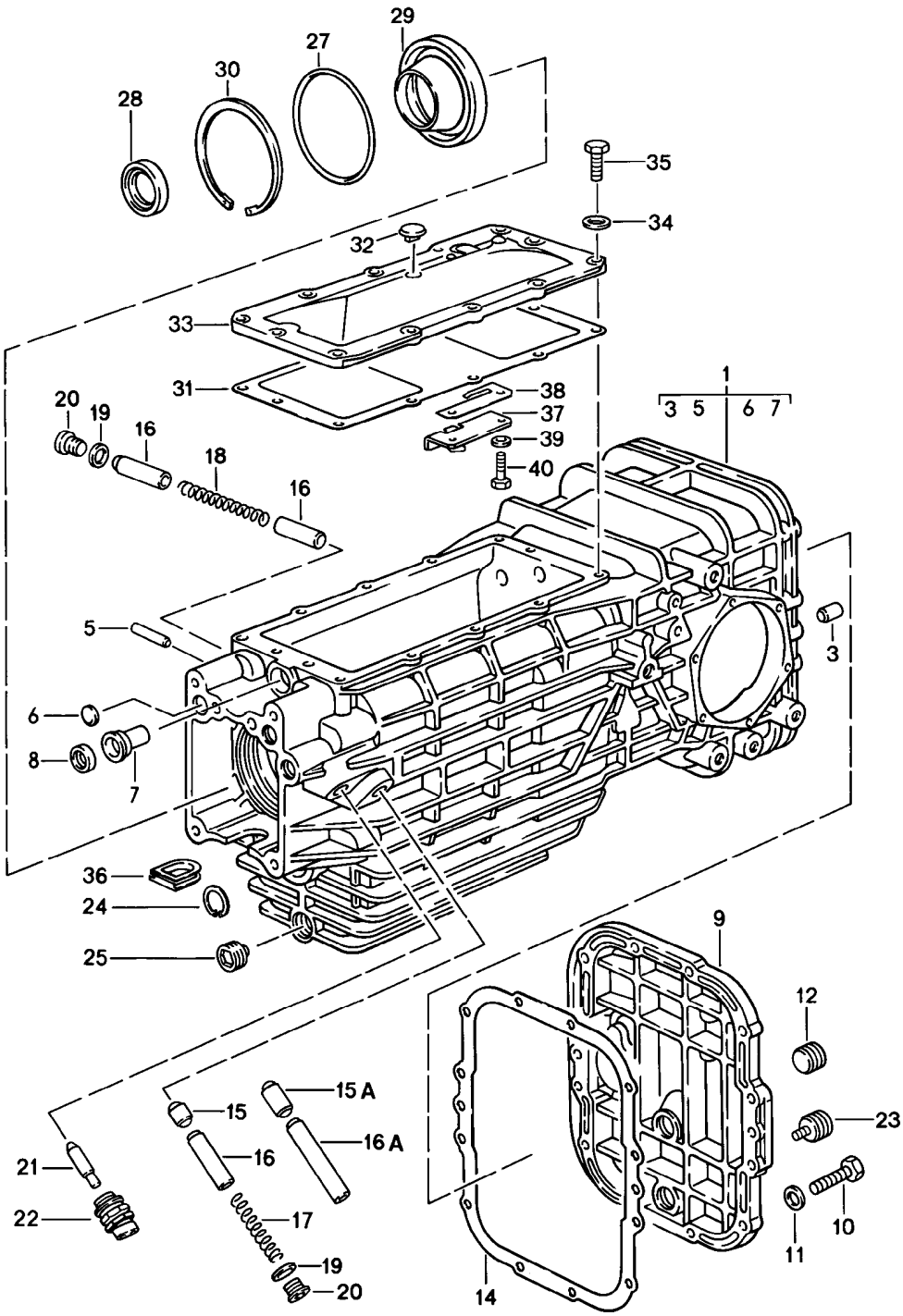

Modell	Jahr	HG	UG	Bildtafel	Einschränkung	UPD	9:58	28.10.2023
928	1983	3	02	302-000		738		

Pos	Teilenummer	Benennung	Bemerkung	St	Modellangabe
		Schaltgetriebe **Getriebegehäuse**			
-	**928 300 005 07**	**Schaltgetriebe** **einbaufertig** **D >> - MJ 1984**		**1**	**G2807**
-	**928 300 005 10**	**Schaltgetriebe** **einbaufertig** **D - MJ 1985>>**		**1**	**G2810**
-	**928 300 005 08**	**Schaltgetriebe** **einbaufertig** **D >> - MJ 1984**		**1**	**G2808**
-	**928 300 005 11**	**Schaltgetriebe** **einbaufertig** **D - MJ 1985>>**		**1**	**G2811**
-	**928 300 905 07**	**Schaltgetriebe** **einbaufertig** **Sperrdifferential** **D >> - MJ 1984**	**40%**	**1**	**G2807**
-	**928 300 015 10**	**Schaltgetriebe** **einbaufertig** **Sperrdifferential** **D - MJ 1985>>**	**40%**	**1**	**G2810**
-	**928 300 905 08**	**Schaltgetriebe** **einbaufertig** **Sperrdifferential** **D >> - MJ 1984**	**40%**	**1**	**G2808**
-	**928 300 015 11**	**Schaltgetriebe** **einbaufertig** **Sperrdifferential** **D - MJ 1985>>**	**40%**	**1**	**G2811**
-	**928 300 015 LX**	**5-Gang-Schaltgetriebe** **einbaufertig** **Sperrdifferential** **D - MJ 1985>>**	**40%**	**1**	**G2811**
1	**928 301 901 02**	**Getriebegehäuse** **D >> - MJ 1984**		**1**	**G2807,G2808**
(1)	**928 301 901 03**	**Getriebegehäuse** **D - MJ 1985>>**		**1**	**G2810,G2811**
-	**PCG 043 210 52**	**Getriebeöl** **Porsche Classic** **75W90 GL5** **1 L**		**1**	
-	**PCG 043 210 12**	**Getriebeöl** **Porsche Classic** **75W90 GL5** **55L**		**1**	

Modell	Jahr	HG	UG	Bildtafel	Einschränkung	UPD	9:58	28.10.2023
928	1983	3	02	302-000		738		

Pos	Teilenummer	Benennung	Bemerkung	St	Modellangabe
-	PCG 721 916 60	Einfüllpumpe für Getriebeöl	1000 ML	1	
3	900 012 086 00	Zylinderstift 6 X 18		2	
5	900 302 009 00	Zylinderstift 6M 6 X 32 D >> - MJ 1984		1	G2807,G2808
6	900 040 013 02	Verschlussscheibe		3	
7	928 301 502 00	Führungsbuchse D >> - MJ 1984		1	G2807,G2808
(7)	928 301 502 03	Führungsbuchse D - MJ 1985>>		1	G2810,G2811
8	928 303 120 01	Wellendichtring		1	
9	928 301 305 09	Gehäusedeckel	hinten	1	
10	900 075 099 02	Sechskantschraube M 8 X 30 Entfallteil		12	
10	900 075 099 03	Sechskantschraube M 8 X 30		12	
11	900 025 007 02	Unterlegscheibe A 8,4 Entfallteil		12	
11	900 025 007 03	Unterlegscheibe A 8,4		12	
12	999 064 019 02	Verschlussschraube Entfallteil		1	
12	999 064 019 0C	Verschlussschraube		1	
14	928 301 395 03	Dichtung für Gehäusedeckel	hinten	1	
15	928 303 231 21	Sperrstück D >> - MJ 1984		1	G2807,G2808
(15)	928 303 231 24	Sperrstück D - MJ 1985>>		1	G2810,G2811
15A	928 303 232 00	Sperrstück D - MJ 1985>>		1	G2810,G2811
16	928 303 233 22	Gleitbuchse D >> - MJ 1984		3	G2807,G2808
(16)	928 303 233 25	Gleitbuchse D - MJ 1985>>		1	G2810,G2811

Modell	Jahr	HG	UG	Bildtafel	Einschränkung	UPD	9:58	28.10.2023
928	1983	3	02	302-000		738		

Pos	Teilenummer	Benennung	Bemerkung	St	Modellangabe
16A	928 303 234 00	Gleitbuchse D - MJ 1985>>		2	G2810,G2811
17	928 303 235 20	Druckfeder D >> - MJ 1984		1	G2807,G2808
(17)	928 303 235 23	Druckfeder D - MJ 1985>>		1	G2810,G2811
18	928 303 237 20	Druckfeder		1	
(18)	928 303 235 24	Druckfeder D - MJ 1985>>		2	G2810,G2811
19	900 123 116 30	Dichtring		2	
20	900 219 006 02	Verschlussschraube Entfallteil		2	
20	900 219 006 01	Verschlussschraube		2	
21	928 606 241 02	Stössel		1	
22	914 613 541 02	Rückfahrlichtschalter		1	
23	999 064 020 02	Verschlussschraube Magnet		1	
24	N 012 375 1	Sicherungsring		1	
25	999 064 020 02	Verschlussschraube Magnet		1	
27	928 301 111 00	O-Ring		1	
27	928 301 111 01	O-Ring		1	
28	928 302 167 03	Wellendichtring Entfallteil		1	
28	928 302 167 05	Wellendichtring		1	
29	928 302 175 11	Lagerdeckel		1	
30	900 042 052 01	Sicherungsring		1	
31	928 301 393 06	Dichtung für Gehäusedeckel D >> - MJ 1984	oben	1	G2807,G2808
(31)	928 301 393 06	Dichtung D - MJ 1985>>		1	G2810,G2811
32	928 301 311 01	Entlüfter		1	
33	928 301 303 09	Gehäusedeckel D >> - MJ 1984		1	G2807,G2808
(33)	928 301 303 11	Deckel D - MJ 1985>>		1	G2810,G2811

Modell	Jahr	HG	UG	Bildtafel	Einschränkung	UPD	9:58	28.10.2023
928	1983	3	02	302-000		738		

Pos	Teilenummer	Benennung	Bemerkung	St	Modellangabe
34	N 011 524 7	Unterlegscheibe A 6,4 Entfallteil		12	
34	N 011 524 27	Unterlegscheibe A 6,4		12	
35	900 075 016 02	Sechskantschraube M 6 X 22 Entfallteil		12	
35	900 075 016 03	Sechskantschraube M 6 X 22		12	
36	928 301 171 00	Kappe		1	
37	928 303 025 05	Riegel für Gangsperre Entfallteil	Rückwärts- gang	1	
37	928 303 025 06	Riegel für Gangsperre	Rückwärts- gang	1	
38	928 303 287 01	Blattfeder		1	
39	N 012 226 5	Federscheibe B 6		2	
40	900 075 057 02	Sechskantschraube M 6 X 16		2	
40	900 075 057 03	Sechskantschraube M 6 X 16 Teil hier nicht mehr verwenden		2	

Modell	Jahr	HG	UG	Bildtafel	Einschränkung	UPD	9:58	28.10.2023
928	1983	3	03	303-000		738		

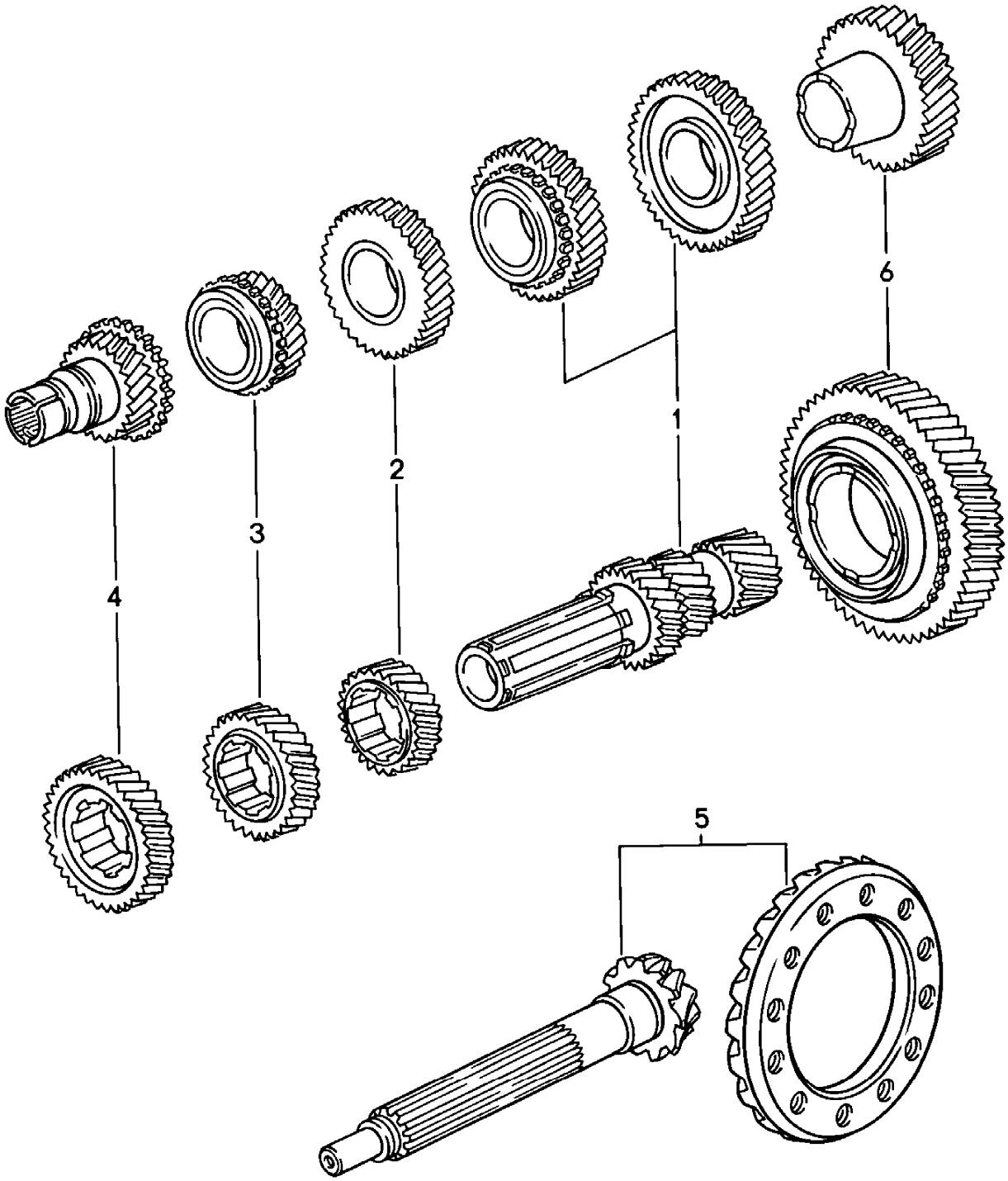

Modell	Jahr	HG	UG	Bildtafel	Einschränkung	UPD	9:58	28.10.2023
928	1983	3	03	303-000		738		

Pos	Teilenummer	Benennung	Bemerkung	St	Modellangabe
		Radsatz Schaltgetriebe			
-		Getriebe G 28.07/08			
1	928 302 901 14	Radsatz Z = 17:44 Z = 22:38 mitverwenden: D >> - MJ 1984	1./2.Gang 999 152 087 01 928 302 278 00	1	
2	928 302 903 14	Radsatz Z = 26:32 D >> - MJ 1984	3.Gang	1	
3	928 302 904 14	Radsatz Z = 29:27 D >> - MJ 1984	4.Gang	1	
4	928 302 905 19	Radsatz Z = 22:32 D >> - MJ 1984	5.Gang	1	G2807
4	928 302 905 15	Radsatz Z = 20:33 D >> - MJ 1984	5.Gang	1	G2808
5	928 302 911 27	Triebsatz Z = 11:30 D >> - MJ 1984		1	G2807
5	928 302 911 32	Triebsatz Z = 15:34 D >> - MJ 1984		1	G2808
-		Getriebe G 28.10/11			
(1)	928 302 901 21	Radsatz Z = 17:44 Z = 22:38 mitverwenden: D - MJ 1985>>	1./2.Gang 999 152 087 01 928 302 278 00	1	G2810,G2811
(2)	928 302 903 21	Radsatz Z = 26:32 D - MJ 1985>>	3.Gang	1	G2810,G2811
(3)	928 302 904 21	Radsatz Z = 29:27 D - MJ 1985>>	4.Gang	1	G2810,G2811
(4)	928 302 905 23	Radsatz Z = 22:32 D - MJ 1985>>	5.Gang	1	G2810

Modell	Jahr	HG	UG	Bildtafel	Einschränkung	UPD	9:58	28.10.2023
928	1983	3	03	303-000		738		

Pos	Teilenummer	Benennung	Bemerkung	St	Modellangabe
(4)	928 302 905 24	Radsatz Z = 21:33 D - MJ 1985>>	5.Gang	1	G2811
(5)	928 302 911 55	Triebsatz Z = 11:30 D - MJ 1985>>		1	G2810
(5)	928 302 911 56	Triebsatz Z = 15:33 D - MJ 1985>>		1	G2811
6	928 302 907 21	Radsatz Schaltrad für Rückwärtsgang D - MJ 1985>>	Rückwärts- gang	1	G2810,G2811

Modell	Jahr	HG	UG	Bildtafel	Einschränkung	UPD	9:58	28.10.2023
928	1983	3	03	303-005		738		

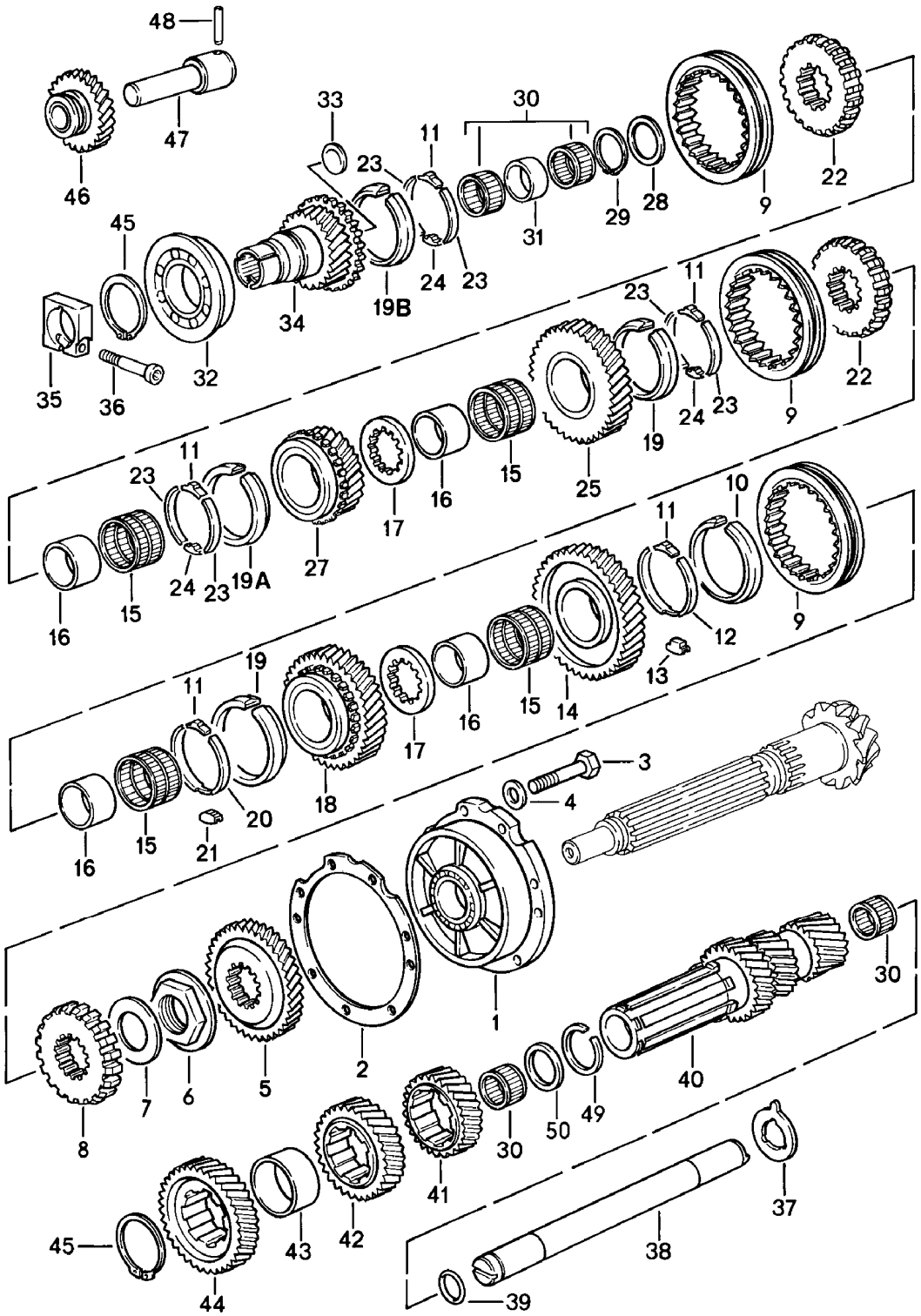

Modell	Jahr	HG	UG	Bildtafel	Einschränkung	UPD	9:58	28.10.2023
928	1983	3	03	303-005		738		

Pos	Teilenummer	Benennung	Bemerkung	St	Modellangabe
		Räder und Wellen Schaltgetriebe D >> - MJ 1984			G2807,G2808
1	928 302 063 29	Lagerdeckel mit: Lager		1	
2	928 302 298 10	Einstellscheibe 0,10 MM		X	
(2)	928 302 298 11	Einstellscheibe 0,15 MM		X	
(2)	928 302 298 12	Einstellscheibe 0,20 MM		X	
(2)	928 302 298 13	Einstellscheibe 0,50 MM		X	
3	N 010 244 6	Sechskantschraube 8 X 30		7	
4	999 523 102 02	Zahnscheibe Sicherungsscheibe 8 MM Entfallteil		7	
4	999 523 102 0B	Zahnscheibe Sicherungsscheibe 8 MM		7	
5	928 302 305 09	Festrad	Rückwärts- gang	X	
6	928 302 266 06	Sicherungsmutter 42 X 1,5		1	
7	928 302 289 00	Ausgleichscheibe 0,60 MM		X	
(7)	928 302 289 01	Ausgleichscheibe 0,65 MM		X	
(7)	928 302 289 02	Ausgleichscheibe 0,70 MM		X	
(7)	928 302 289 03	Ausgleichscheibe 0,75 MM		X	
(7)	928 302 289 04	Ausgleichscheibe 0,95 MM		X	
(7)	928 302 289 05	Ausgleichscheibe 1,10 MM		X	
8	928 302 401 21	Synchronkörper		1	
9	928 302 411 01	Schaltmuffe	1.- und Rück- wärtsgang	1	

Modell	Jahr	HG	UG	Bildtafel	Einschränkung	UPD	9:58	28.10.2023
928	1983	3	03	303-005		738		

Pos	Teilenummer	Benennung	Bemerkung	St	Modellangabe
(9)	928 302 413 11	Schaltmuffe		2	
10	928 302 301 31	Synchronring	1.Gang	1	
11	915 302 315 01	Druckstück		5	
12	928 302 319 05	Doppelsperrband		1	
13	928 302 321 00	Anschlag	1.Gang	1	
14		Losrad	1.Gang	1	
15	999 201 260 00	Nadelkäfig		4	
16	928 302 271 01	Innenring		4	
17	928 302 267 01	Anlaufscheibe		2	
18		Losrad	2.Gang	1	
19	928 302 302 31	Synchronring	2./3.Gang	2	
19A	928 302 302 33	Synchronring	4.Gang	1	
19B	928 302 304 31	Synchronring	5.Gang	1	
20	928 302 318 01	Doppelsperrband	2.Gang	1	
21	928 302 320 01	Anschlag	2.Gang	1	
22	928 302 402 01	Synchronkörper		2	
23	915 302 316 01	Doppelsperrband		6	
24	928 302 327 00	Anschlag		3	
25		Losrad	3.Gang	1	
27		Losrad	4.Gang	1	
28	928 302 290 14	Ausgleichscheibe 0,85 MM		X	
(28)	928 302 290 15	Ausgleichscheibe 0,90 MM		X	
(28)	928 302 290 16	Ausgleichscheibe 0,95 MM		X	
(28)	928 302 290 17	Ausgleichscheibe 1,00 MM		X	
(28)	928 302 290 18	Ausgleichscheibe 1,20 MM		X	
(28)	928 302 290 19	Ausgleichscheibe 1,40 MM		X	
(28)	928 302 290 20	Ausgleichscheibe 1,60 MM		X	

Modell	Jahr	HG	UG	Bildtafel	Einschränkung	UPD	9:58	28.10.2023
928	1983	3	03	303-005		738		

Pos	Teilenummer	Benennung	Bemerkung	St	Modellangabe
29	999 041 036 01	Sicherungsring 38 X 1,75		1	
30	928 302 163 00	Nadelkäfig		4	
31	928 302 165 01	Anlaufring		1	
32	928 302 152 06	Rillenkugellager		1	
33	900 040 008 01	Verschlussdeckel		1	
34		Antriebswelle		1	
35	922 421 239 02	Klemmstück		1	
36	931 421 240 00	Befestigungsschraube		1	
37	928 302 281 03	Anlaufscheibe		1	
38	928 302 036 00	Vorgelegewelle		1	
39	928 302 283 00	Runddichtring		1	
40		Welle		1	
41		Festrad	3.Gang	1	
42		Festrad	4.Gang	1	
43	928 302 279 02	Distanzhülse		1	
44		Festrad	5.Gang	1	
45	900 041 019 01	Sicherungsring 50 X 2		2	
46	928 302 026 07	Schaltrad für Rückwärtsgang		1	
47	928 302 229 01	Rücklaufradachse		1	
48	900 309 009 00	Spannstift		1	
49	999 152 087 01	Sprengring		1	
50	928 302 278 00	Stützscheibe		1	

Modell	Jahr	HG	UG	Bildtafel	Einschränkung	UPD	9:59	28.10.2023
928	1983	3	03	303-006		738		

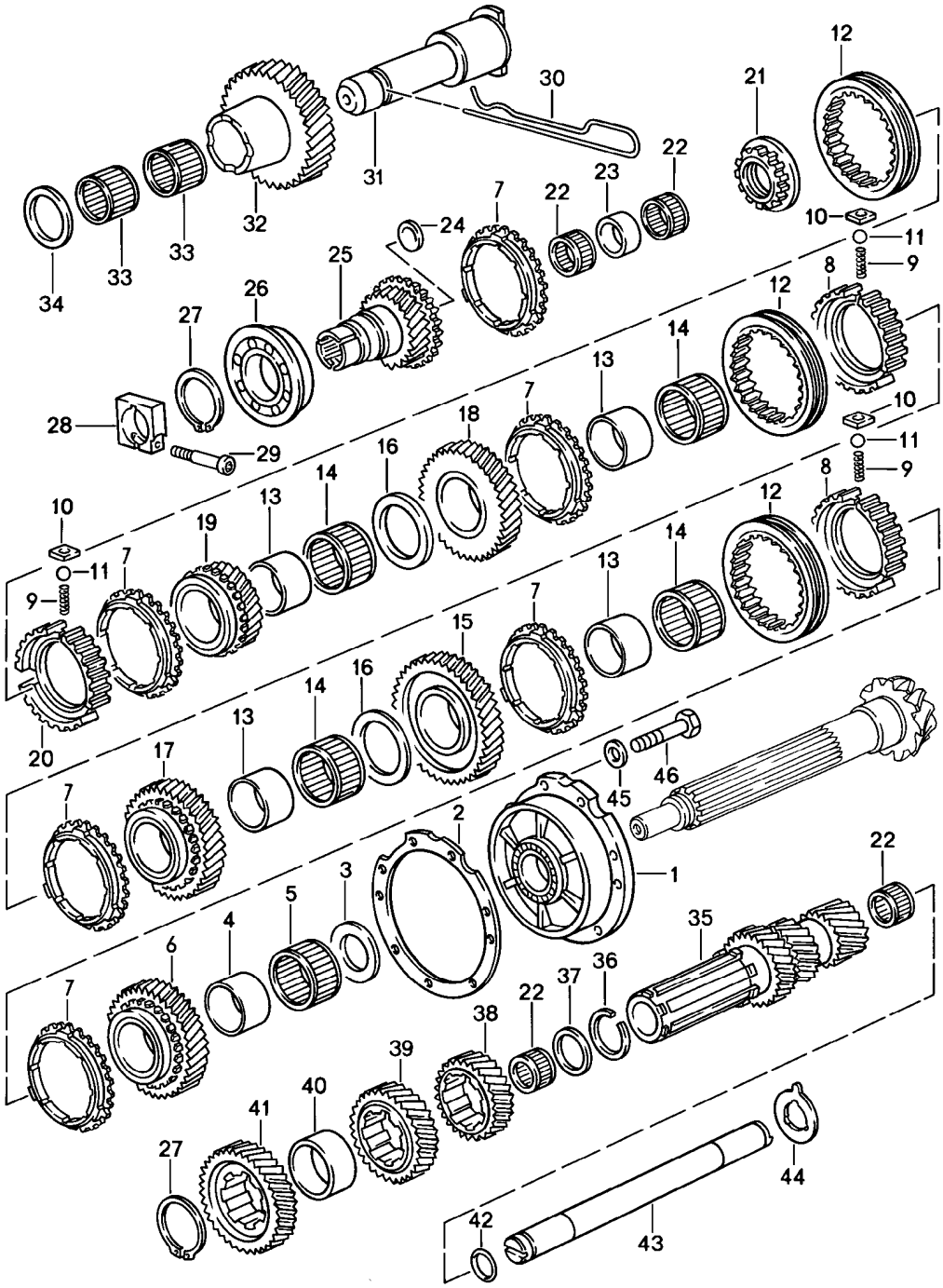

Modell	Jahr	HG	UG	Bildtafel	Einschränkung	UPD	9:59	28.10.2023
928	1983	3	03	303-006		738		

Pos	Teilenummer	Benennung	Bemerkung	St	Modellangabe
		Räder und Wellen Schaltgetriebe D - MJ 1985>>			G2810,G2811
(1)	928 302 063 34	Lagerbuchse		1	
2	928 302 298 10	Einstellscheibe 0,10 MM		X	
(2)	928 302 298 11	Einstellscheibe 0,15 MM		X	
(2)	928 302 298 12	Einstellscheibe 0,20 MM		X	
(2)	928 302 298 13	Einstellscheibe 0,50 MM		X	
3	928 302 267 10	Ausgleichscheibe 2,20 MM		1	
(3)	928 302 267 11	Ausgleichscheibe 2,30 MM		X	
(3)	928 302 267 12	Ausgleichscheibe 2,40 MM		X	
(3)	928 302 267 13	Ausgleichscheibe 2,50 MM		X	
(3)	928 302 267 14	Ausgleichscheibe 2,60 MM		X	
(3)	928 302 267 15	Ausgleichscheibe 2,70 MM		X	
(3)	928 302 267 16	Ausgleichscheibe 2,80 MM		X	
(3)	928 302 267 17	Ausgleichscheibe 2,90 MM		X	
(3)	928 302 267 18	Ausgleichscheibe 3,00 MM		X	
4	928 302 272 00	Innenring		1	
5	999 201 080 40	Nadelkäfig		1	
6		Losrad	Rückwärts- gang	1	
7	928 304 211 05	Synchronring		6	
8	928 304 221 02	Synchronkörper	1.- und Rück- wärtsgang 2./3.Gang	2	
9	928 304 261 01	Druckfeder		9	
10	928 304 251 00	Druckstück		9	

Modell	Jahr	HG	UG	Bildtafel	Einschränkung	UPD	9:59	28.10.2023
928	1983	3	03	303-006		738		

Pos	Teilenummer	Benennung	Bemerkung	St	Modellangabe
11	N 025 653 2	Kugel		9	
12	928 304 231 00	Schaltmuffe		3	
13	928 302 271 01	Innenring		4	
14	999 201 260 00	Nadelkäfig		4	
15		Losrad	1.Gang	1	
16	928 302 267 01	Anlaufscheibe		2	
17		Losrad	2.Gang	1	
18		Losrad	3.Gang	1	
19		Losrad	4.Gang	1	
20	928 304 221 03	Synchronkörper	4./5.Gang	1	
21	928 302 266 09	Sicherungsmutter		1	
22	928 302 163 00	Nadelkäfig		4	
23	928 302 165 01	Anlaufring		1	
24	900 040 008 01	Verschlussdeckel Antriebswelle		1 1	
26	928 302 152 10	Rillenkugellager		1	
27	900 041 019 01	Sicherungsring 50 X 2		2	
28	922 421 239 02	Klemmstück		1	
29	931 421 240 00	Befestigungsschraube		1	
30	928 302 232 00	Federbügel		1	
31	928 302 229 10	Rücklaufradachse		1	
32		Rücklaufrad		1	
33	999 201 227 00	Nadelkäfig Entfallteil		2	
33	999 201 227 01	Nadelkäfig		2	
34	928 302 233 00	Anlaufscheibe		1	
35		Triebling		1	
36	999 152 087 01	Sprengring		1	
37	928 302 278 00	Stützscheibe		1	
38		Festrad		1	
39		Festrad		1	

Modell	Jahr	HG	UG	Bildtafel	Einschränkung	UPD	9:59	28.10.2023
928	1983	3	03	303-006		738		

Pos	Teilenummer	Benennung	Bemerkung	St	Modellangabe
40	928 302 279 02	Distanzhülse		1	
41		Festrad		1	
42	928 302 283 00	Runddichtring		1	
43	928 302 036 00	Vorgelegewelle		1	
44	928 302 281 03	Anlaufscheibe		1	
45	999 523 102 02	Zahnscheibe Entfallteil		7	
45	999 523 102 0B	Zahnscheibe		7	
46	N 010 244 6	Sechskantschraube M 8 X 30		7	

Modell	Jahr	HG	UG	Bildtafel	Einschränkung	UPD	9:59	28.10.2023
928	1983	3	04	304-000		738		

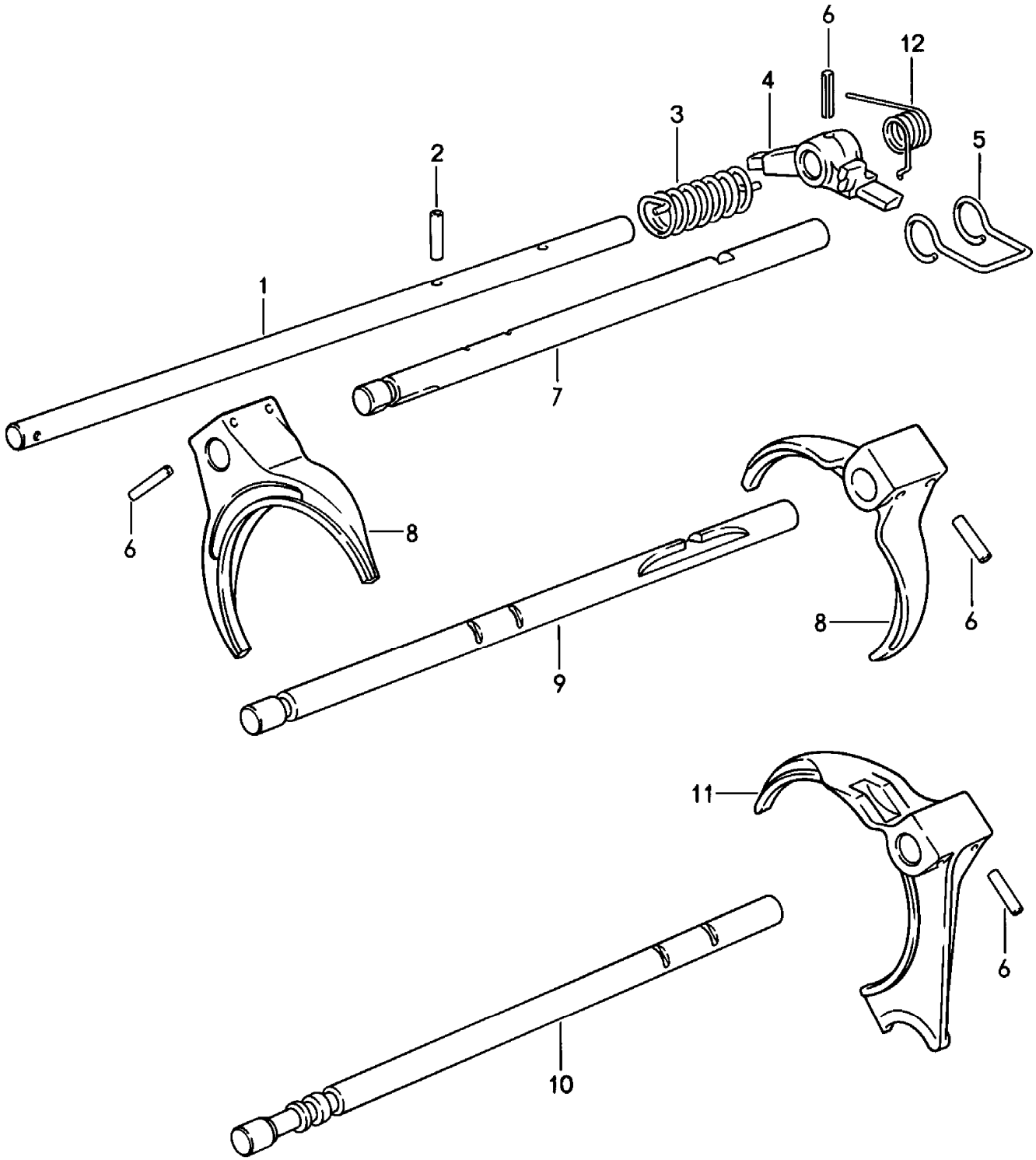

Modell	Jahr	HG	UG	Bildtafel	Einschränkung	UPD	9:59	28.10.2023
928	1983	3	04	304-000		738		

Pos	Teilenummer	Benennung	Bemerkung	St	Modellangabe
		Schaltstange mit Schaltgabel Schaltgetriebe D >> - MJ 1984			**G2807,G2808**
1	**928 303 107 06**	**Schaltstange**	**innen**	**1**	
2	**900 309 013 00**	**Spannstift**		**1**	
3	**928 303 243 13**	**Drehfeder**		**1**	
4	**928 303 117 08**	**Schaltfinger**		**1**	
5	**928 303 244 00**	**Bügel**		**1**	
6	**N 013 317 1**	**Spannstift**		**7**	
7	**928 303 102 27**	**Schaltstange**	**4./5.Gang**	**1**	
8	**928 303 113 24**	**Schaltgabel**	**2./3.Gang 4./5.Gang**	**2**	
9	**928 303 101 07**	**Schaltstange**	**2./3.Gang**	**1**	
10	**928 303 105 20**	**Schaltstange**	**1.- und Rück-wärtsgang**	**1**	
11	**928 303 115 36**	**Schaltgabel**	**1.- und Rück-wärtsgang**	**1**	
12	**928 303 284 15**	**Drehfeder**		**1**	

Modell	Jahr	HG	UG	Bildtafel	Einschränkung	UPD	9:59	28.10.2023
928	1983	3	04	304-001		738		

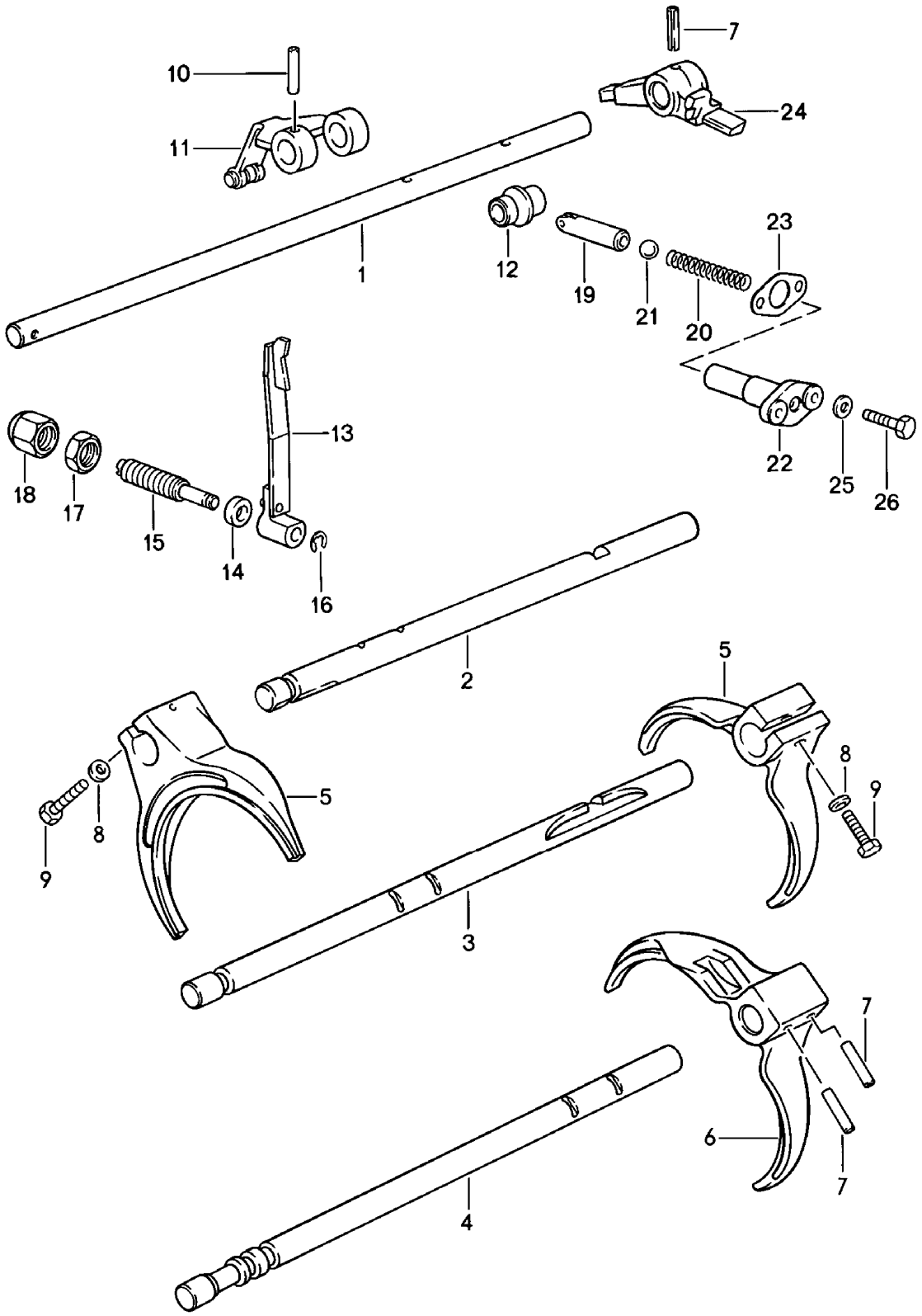

Modell	Jahr	HG	UG	Bildtafel	Einschränkung	UPD	9:59	28.10.2023
928	1983	3	04	304-001		738		

Pos	Teilenummer	Benennung	Bemerkung	St	Modellangabe
		Schaltstange mit Schaltgabel Schaltgetriebe D - MJ 1985>>			G2810,G2811
1	928 303 107 30	Schaltstange	innen	1	
2	928 303 102 32	Schaltstange	4./5.Gang	1	
(2)	928 303 102 33	Schaltstange	4./5.Gang	1	
3	928 303 101 27	Schaltstange	2./3.Gang	1	
4	928 303 105 27	Schaltstange	1.- und Rück- wärtsgang	1	
5	928 303 113 27	Schaltgabel	2./3.Gang 4./5.Gang	2	
6	928 303 115 41	Schaltgabel Entfallteil	1.- und Rück- wärtsgang	1	
(6)	928 303 115 41	Schaltgabel	1.- und Rück- wärtsgang	1	
7	N 013 317 1	Spannstift		3	
8	900 025 007 02	Unterlegscheibe A 8,4 Entfallteil		2	
8	900 025 007 03	Unterlegscheibe A 8,4		2	
9	N 010 359 4	Sechskantschraube M 8 X 40		2	
10	900 309 013 00	Spannstift		1	
11	928 303 032 01	Wählhebel D - MJ 1985>> - MJ 1985 Entfallteil		1	
(11)	928 303 032 06	Wählhebel D - MJ 1986>> - MJ 1986		1	
(11)	928 303 032 06	Wählhebel		1	
12	928 303 301 03	Rastsegment		1	
13	928 303 034 03	Feder		1	
(13)	928 303 034 09	Feder		1	
14	928 303 333 01	Unterlegscheibe D - MJ 1985>> - MJ 1985		1	
15	928 303 331 03	Gewindebolzen M 14 X 1		1	

Modell	Jahr	HG	UG	Bildtafel	Einschränkung	UPD	9:59	28.10.2023
928	1983	3	04	304-001		738		

Pos	Teilenummer	Benennung	Bemerkung	St	Modellangabe
16	N 012 410 1	Sicherungsring 10 X 1 D - MJ 1985>> - MJ 1985		1	
17	999 076 032 02	Sechskantmutter M 14 X 1		1	
18	999 070 012 02	Hutmutter M 14 X 1		1	
19	928 303 030 00	Bolzen		1	
20	928 303 309 01	Druckfeder		1	
21	900 108 038 00	Kugel		1	
22	928 303 311 00	Führungshülse		1	
23	928 303 313 00	Dichtung		1	
24	928 303 117 08	Schaltfinger		1	
25	N 011 524 7	Unterlegscheibe A 6,4 Entfallteil		2	
25	N 011 524 27	Unterlegscheibe A 6,4		2	
26	900 075 016 02	Sechskantschraube Entfallteil		2	
26	900 075 016 03	Sechskantschraube		2	

Modell	Jahr	HG	UG	Bildtafel	Einschränkung	UPD	9:59	28.10.2023
928	1983	3	05	305-000		738		

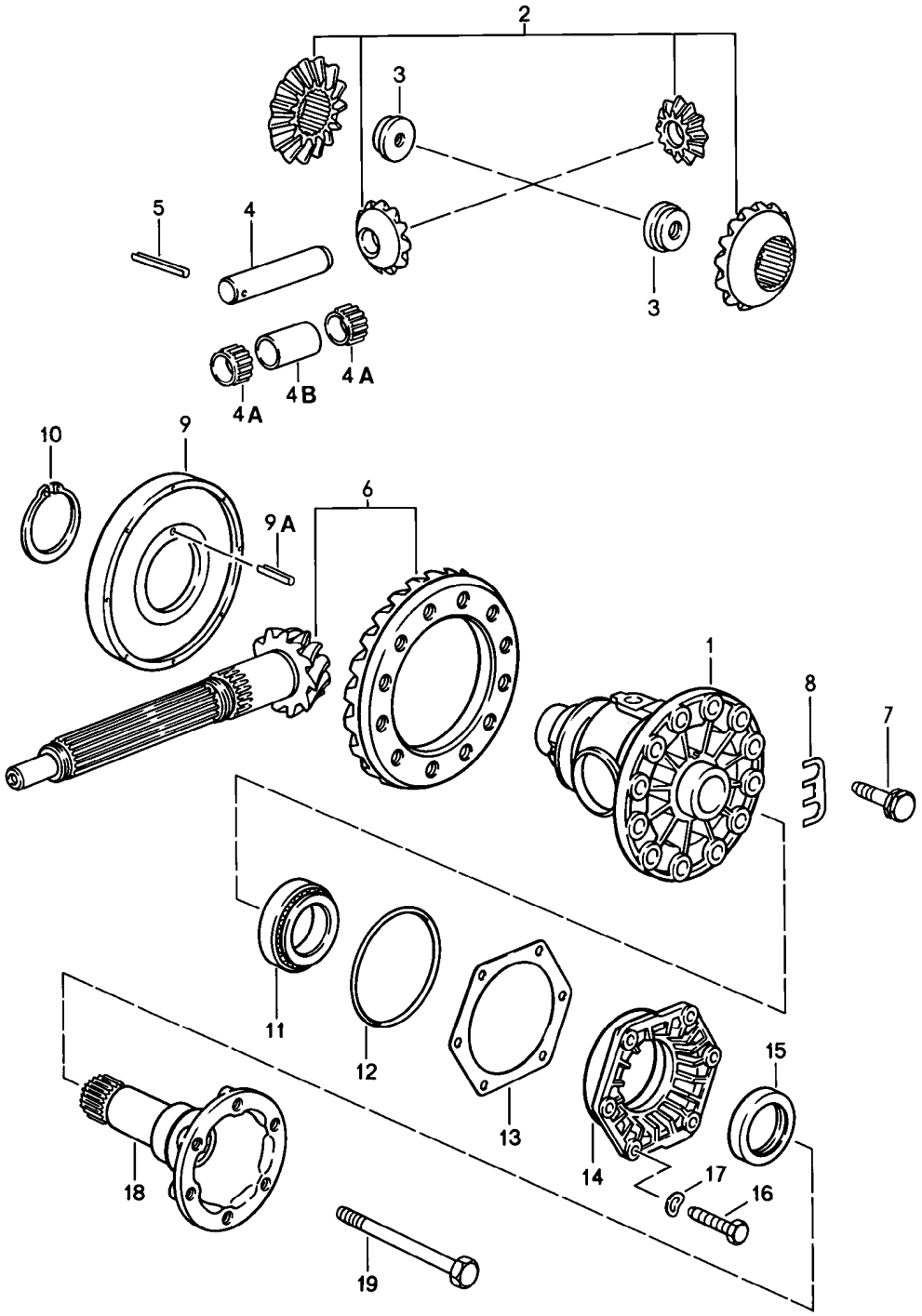

Modell	Jahr	HG	UG	Bildtafel	Einschränkung	UPD	9:59	28.10.2023
928	1983	3	05	305-000		738		

Pos	Teilenummer	Benennung	Bemerkung	St	Modellangabe
		Ausgleichsgetriebe Schaltgetriebe D >> - MJ 1984			G2807,G2808, G2810,G2811
1	928 332 212 05	Ausgleichgehäuse G >> 11E 00191 G >> 11E 05224		1	G2807,G2808
1	928 332 212 08	Ausgleichgehäuse G 11E 00192 >> G 11E 05225 >> G 11F 00001 >> G 11F 05001 >>		1	G2807,G2808, G2810,G2811
2	928 332 902 01	1 Satz Ausgleichkegelräder G >> 11E 00191 G >> 11E 05224		1	G2807,G2808
2	928 332 902 90	1 Satz Ausgleichkegelräder G >> 11E 00191 G >> 11E 05224 Entfallteil		1	G2807,G2808
2	950 332 902 90	1 Satz Ausgleichkegelräder G >> 11E 00191 G >> 11E 05224		1	G2807,G2808
2	928 332 902 02	1 Satz Ausgleichkegelräder G 11E 00192 >> G 11E 05225 >> G 11F 00001 >> G 11F 05001 >>		1	G2807,G2808, G2810,G2811
3	928 332 279 02	Mutter G >> 11E 00191 G >> 11E 05224		2	G2807,G2808
3	928 332 279 03	Gewindeeinsatz G 11E 00192 >> G 11E 05225 >> G 11F 00001 >> G 11F 05001 >>		2	G2807,G2808, G2810,G2811
4	928 332 207 05	Bolzen 21 MM $ G >> 11E 00191 G >> 11E 05224		1	G2807,G2808
4	928 332 207 07	Bolzen 18 MM $ G 11E 00192 >> G 11E 05225 >> G 11F 00001 >> G 11F 05001 >>		1	G2807,G2808, G2810,G2811
4A	999 201 416 00	Nadelkäfig G 11E 00192 >> G 11E 05225 >> G 11F 00001 >> G 11F 05001 >>		2	G2807,G2808, G2810,G2811

Modell	Jahr	HG	UG	Bildtafel	Einschränkung	UPD	9:59	28.10.2023
928	1983	3	05	305-000		738		

Pos	Teilenummer	Benennung	Bemerkung	St	Modellangabe
(4A)	999 201 237 00	Nadelkäfig		2	
4B	928 332 205 01	Distanzhülse G 11E 00192 >> G 11E 05225 >> G 11F 00001 >> G 11F 05001 >>		1	G2807,G2808, G2810,G2811
5	900 309 035 00	Spannstift 5 X 40		1	
6	928 302 911 27	Triebsatz 11 : 30		1	G2807
(6)	928 302 911 32	Triebsatz 15 : 34		1	G2808
(6)	928 302 911 55	Triebsatz 11 : 30		1	G2810
(6)	928 302 911 56	Triebsatz 15 : 33		1	G2811
7	928 332 276 03	Sechskantschraube		12	
8	928 332 285 00	Sicherungsblech		6	
9	928 318 024 02	Impulsgeberrad	-85	1	
(9)	928 318 024 05	Impulsgeberrad	86	1	
9A	N 043 285 1	Spannstift 5 X 20		1	
10	999 152 089 01	Sprengring		1	
11	999 059 027 00	Kegelrollenlager FAG Entfallteil		2	
11	999 059 027 02	Kegelrollenlager FAG		2	
12	928 332 217 02	O-Ring		2	
13	928 332 219 00	Einstellscheibe 0,15 MM		X	
(13)	928 332 219 01	Einstellscheibe 0,20 MM		X	
(13)	928 332 219 02	Einstellscheibe 0,25 MM		X	
(13)	928 332 219 03	Einstellscheibe 0,30 MM		X	
(13)	928 332 219 04	Einstellscheibe 0,10 MM		X	
14	928 332 213 02	Lagerdeckel		2	

Modell	Jahr	HG	UG	Bildtafel	Einschränkung	UPD	9:59	28.10.2023
928	1983	3	05	305-000		738		

Pos	Teilenummer	Benennung	Bemerkung	St	Modellangabe
15	928 332 215 02	Wellendichtring		2	
16	900 075 099 02	Sechskantschraube M 8 X 30 Entfallteil		12	
16	900 075 099 03	Sechskantschraube M 8 X 30		12	
17	900 025 007 02	Unterlegscheibe A 8,4 Entfallteil		12	
17	900 025 007 03	Unterlegscheibe A 8,4		12	
18	928 332 206 00	Gelenkflansch D >> - MJ 1984		2	G2807,G2808
(18)	928 332 206 10	Gelenkflansch	85-	2	G2810,G2811
19	900 074 292 02	Sechskantschraube M 10 X 98		2	

Modell	Jahr	HG	UG	Bildtafel	Einschränkung	UPD	10:00	28.10.2023
928	1983	3	05	305-005		738		

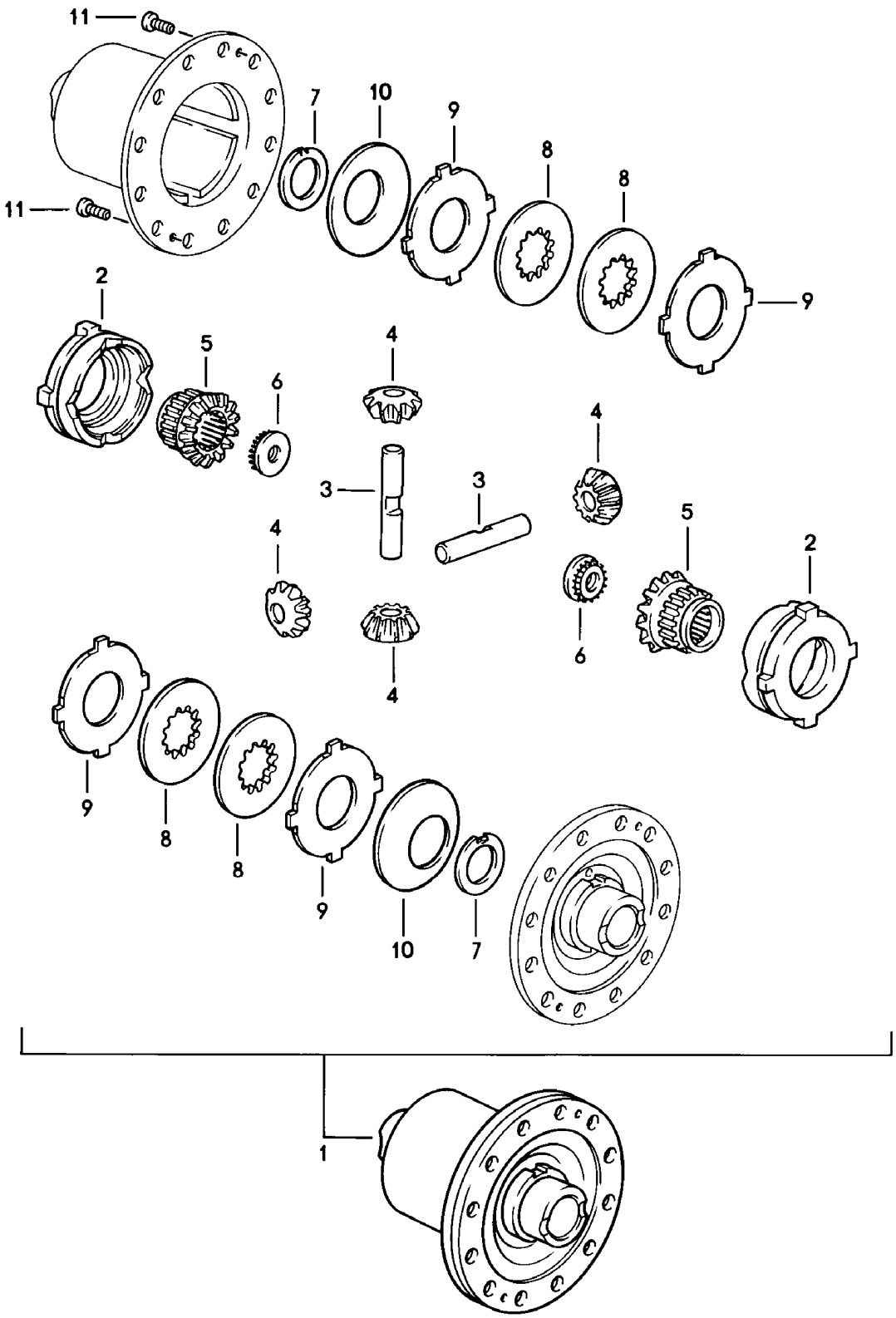

Modell	Jahr	HG	UG	Bildtafel	Einschränkung	UPD	10:00	28.10.2023
928	1983	3	05	305-005		738		

Pos	Teilenummer	Benennung	Bemerkung	St	Modellangabe
		Sperrdifferential Schaltgetriebe			G2807,G2808, G2810,G2811
(1)	928 332 052 20	Sperrdifferential	40%	1	
2	928 332 511 00	Druckring		2	
3	928 332 541 00	Ausgleichkegelradachse		2	
4	928 332 531 00	Ritzel		4	
5	930 332 535 01	Kegelrad D - MJ 1983>> - MJ 1983		2	
(5)	928 332 535 01	Kegelrad D - MJ 1984>>		2	
6	928 332 279 01	Gewindeeinsatz		2	
7	901 332 561 11	Anlaufscheibe		2	
8	928 332 551 00	Innenlamelle 2,0 MM		4	
9	917 332 552 10	Aussenlamelle 1,9 MM		4	
(9)	917 332 552 11	Aussenlamelle 2,0 MM		X	
(9)	917 332 552 12	Aussenlamelle 2,1 MM		X	
10	928 332 555 00	Tellerfeder D - MJ 1983>> - MJ 1983		2	
(10)	928 332 555 20	Tellerfeder D - MJ 1984>>		2	
11	N 014 765 2	Zylinderschraube M 6 X 10 D - MJ 1983>>		2	
(11)	900 249 023 00	Senkschraube M 6 X 10 D - MJ 1984>>		2	

Modell	Jahr	HG	UG	Bildtafel	Einschränkung	UPD	10:00	28.10.2023
928	1983	3	06	306-000		738		

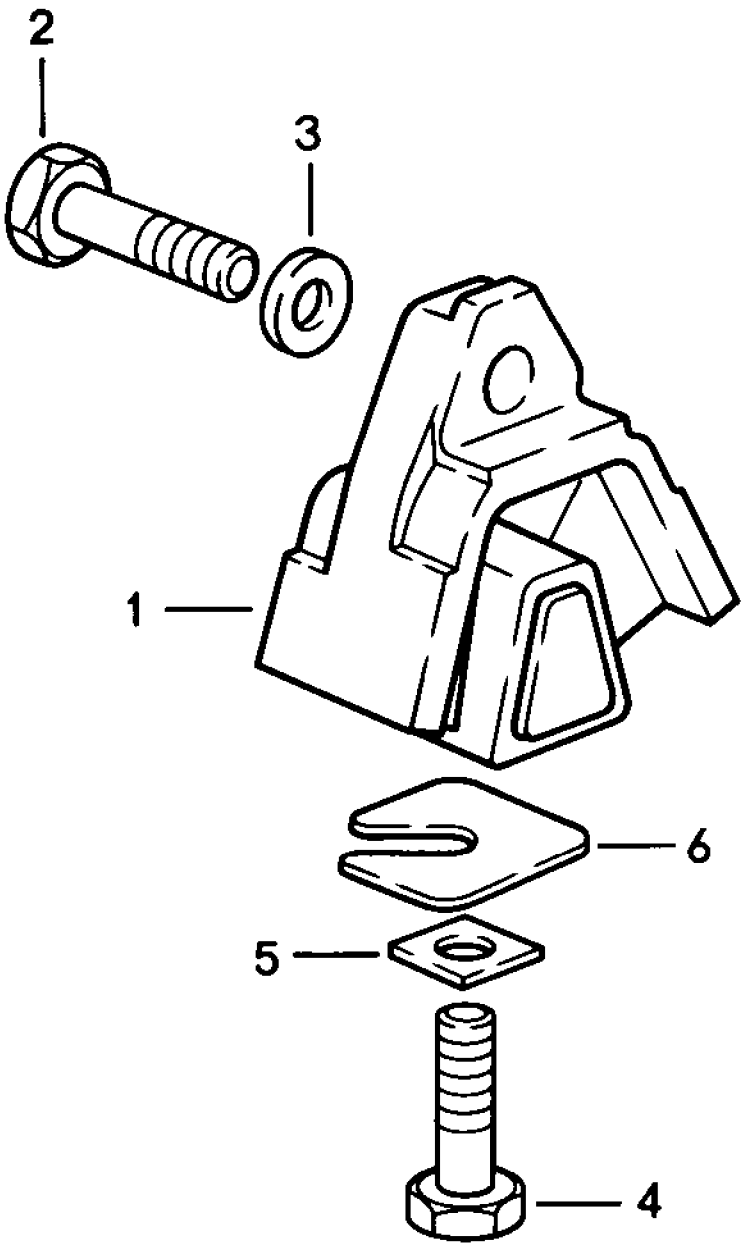

Modell	Jahr	HG	UG	Bildtafel	Einschränkung	UPD	10:00	28.10.2023
928	1983	3	06	306-000		738		

Pos	Teilenummer	Benennung	Bemerkung	St	Modellangabe
		Getriebelager Schaltgetriebe			
1	**928 375 045 16**	**Getriebelager**		**2**	
2	**N 010 142 2**	**Sechskantschraube M 12 X 1,5 X 50**		**2**	
3	**901 333 143 01**	**Unterlegscheibe**		**4**	
3	**999 025 091 02**	**Unterlegscheibe**		**2**	
3	**999 025 124 01**	**Unterlegscheibe**		**2**	
4	**N 040 108 1**	**Sechskantschraube M 12 X 1,5 X 40**		**2**	
5	**999 025 086 02**	**Vierkantscheibe 12,1 X 24**		**2**	
6	**928 331 520 01**	**Unterlegscheibe**		**X**	
(6)	**928 331 520 02**	**Unterlegscheibe**		**X**	
(6)	**928 331 520 03**	**Unterlegscheibe**		**X**	
(6)	**928 331 520 04**	**Unterlegscheibe**		**X**	

Modell	Jahr	HG	UG	Bildtafel	Einschränkung	UPD	10:00	28.10.2023
928	1983	3	07	307-000		738		

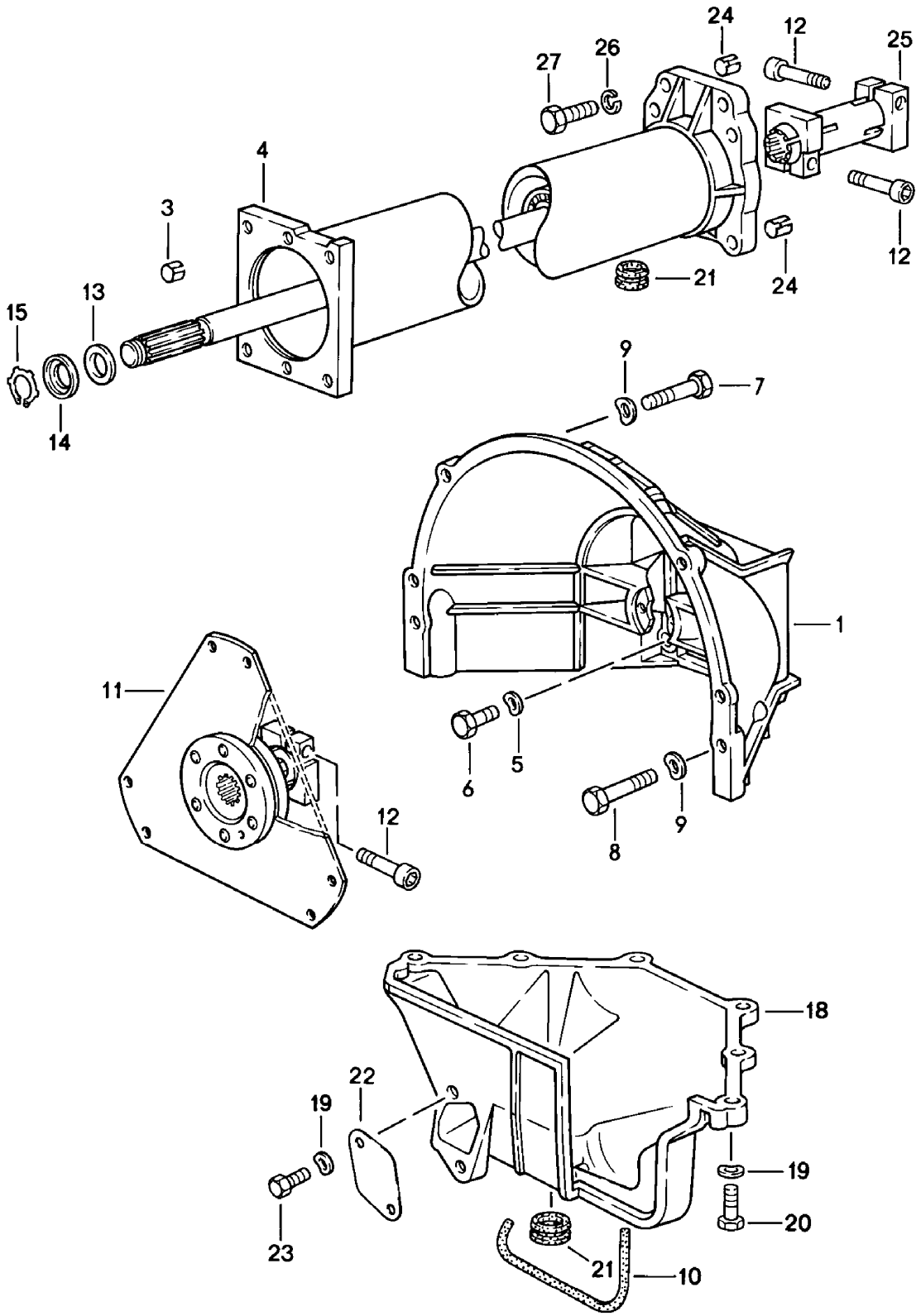

Modell	Jahr	HG	UG	Bildtafel	Einschränkung	UPD	10:00	28.10.2023
928	1983	3	07	307-000		738		

Pos	Teilenummer	Benennung	Bemerkung	St	Modellangabe
		3-Gang-Automatikgetriebe Zentralrohr mit Zentralwelle			A2204
1	928 116 402 00	Kupplungsgehäuse		1	
2	900 012 110 00	Zylinderstift		2	
3	900 197 042 01	Spannstift 10 X 12		2	
4	922 421 012 03	Zentralrohr mit Zentralwelle einbaufertig		1	
5	N 012 230 1	Federscheibe		4	
6	900 074 059 02	Sechskantschraube M 10 X 40		4	
6	900 074 379 01	Sechskantschraube M 10 X 40		4	
7	N 010 142 2	Sechskantschraube M 12 X 1,5 X 50		2	
8	N 010 165 3	Sechskantschraube M 12 X 1,5 X 65		2	
8	900 082 109 01	Sechskantschraube M 12 X 1,5 X 65		2	
9	900 028 014 02	Federscheibe B 12 Entfallteil		4	
9	900 028 014 03	Federscheibe B 12		4	
11	922 116 041 03	Mitnehmerscheibe		1	
12	931 421 240 00	Befestigungsschraube		3	
13	900 234 116 02	Passscheibe 22 X 32 X 0,5		X	
(13)	900 234 117 02	Passscheibe 22 X 32 X 1,0		X	
(13)	900 234 118 02	Passscheibe 22 X 32 X 0,2		X	
14	922 421 257 00	Buchse		1	
15	900 273 003 01	Sicherungsring		1	
17	900 075 280 01	Sechskantschraube M 8 X 18		9	
18	928 116 412 01	Deckel für Kupplungsgehäuse		1	

Modell	Jahr	HG	UG	Bildtafel	Einschränkung	UPD	10:00	28.10.2023
928	1983	3	07	307-000		738		

Pos	Teilenummer	Benennung	Bemerkung	St	Modellangabe
19	900 025 007 02	Unterlegscheibe Entfallteil		8	
19	900 025 007 03	Unterlegscheibe		8	
20	900 075 099 02	Sechskantschraube M 8 X 30 Entfallteil		6	
20	900 075 099 03	Sechskantschraube M 8 X 30		6	
21	928 116 425 00	Kappe		2	
22	922 116 121 00	Abdeckplatte		1	
23	N 010 237 6	Sechskantschraube M 8 X 12 Entfallteil		2	
23	N 010 237 14	Sechskantschraube M 8 X 12		2	
24	900 197 040 01	Spannstift 13 X 16		2	
25	922 421 051 02	Klemmhülse Entfallteil		1	
25	922 421 051 03	Klemmhülse		1	
26	900 027 016 02	Federring B 10 Entfallteil		6	
26	900 027 016 03	Federring B 10		6	
27	900 075 266 01	Sechskantschraube M 10 X 45		6	

Modell	Jahr	HG	UG	Bildtafel	Einschränkung	UPD	10:00	28.10.2023
928	1983	3	07	307-005		738		

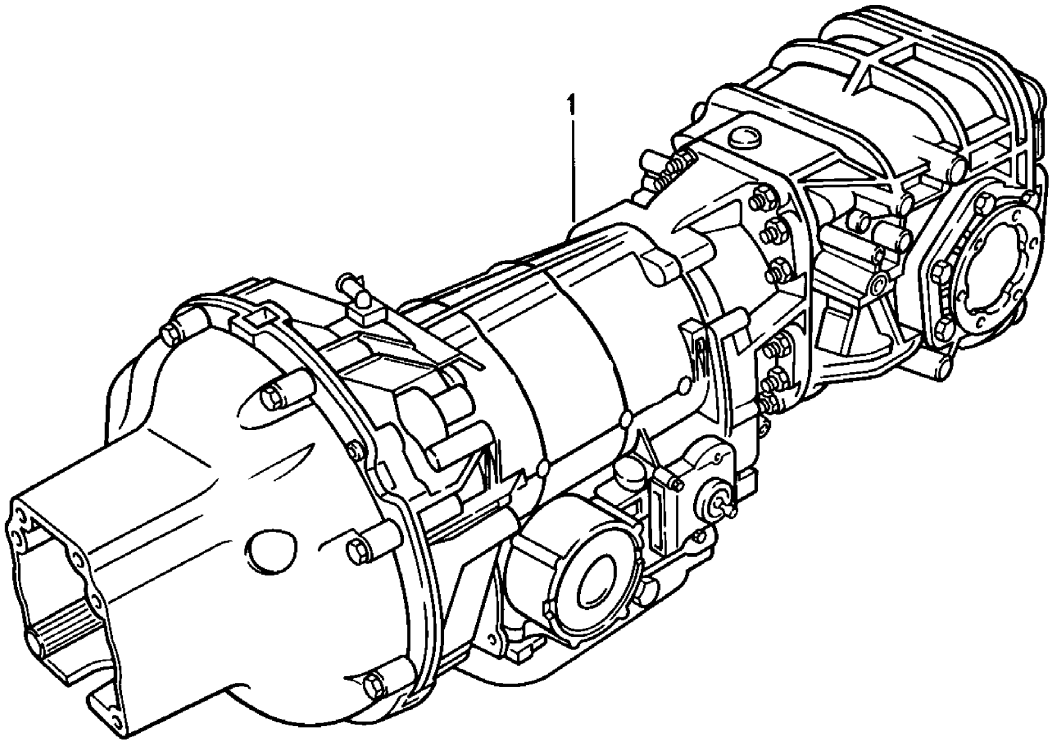

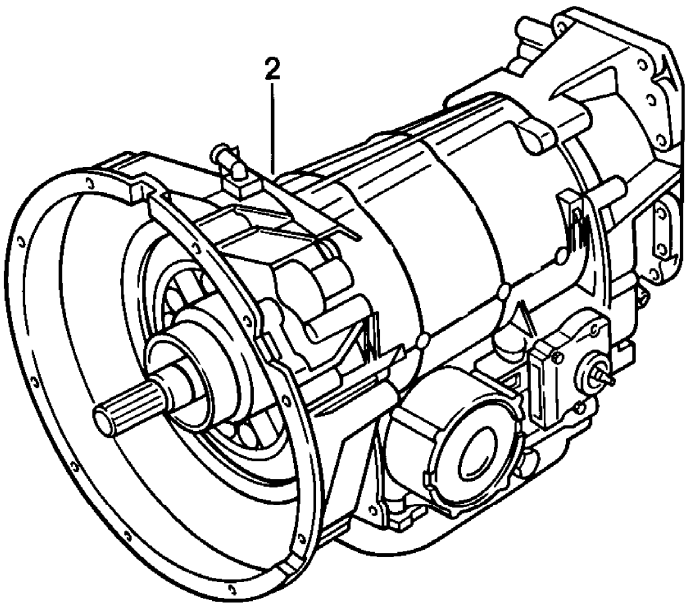

Modell	Jahr	HG	UG	Bildtafel	Einschränkung	UPD	10:00	28.10.2023
928	1983	3	07	307-005		738		

Pos	Teilenummer	Benennung	Bemerkung	St	Modellangabe
		3-Gang-Automatikgetriebe **D - MJ 1983>> - MJ 1983**			**A2204**
1	**922 300 003 04**	**3-Gang-Automatikgetriebe** **ohne:** **Sperrdifferential** **Entfallteil**		**1**	
1	**922 300 903 04**	**3-Gang-Automatikgetriebe** **mit:** **Sperrdifferential** **Entfallteil**		**1**	
2	**722 270 060 1**	**Rumpfgetriebe** **ohne:** **Wandler** **Ausgleichsgetriebe** **Entfallteil**		**1**	

Modell	Jahr	HG	UG	Bildtafel	Einschränkung	UPD	10:01	28.10.2023
928	1983	3	07	307-010		738		

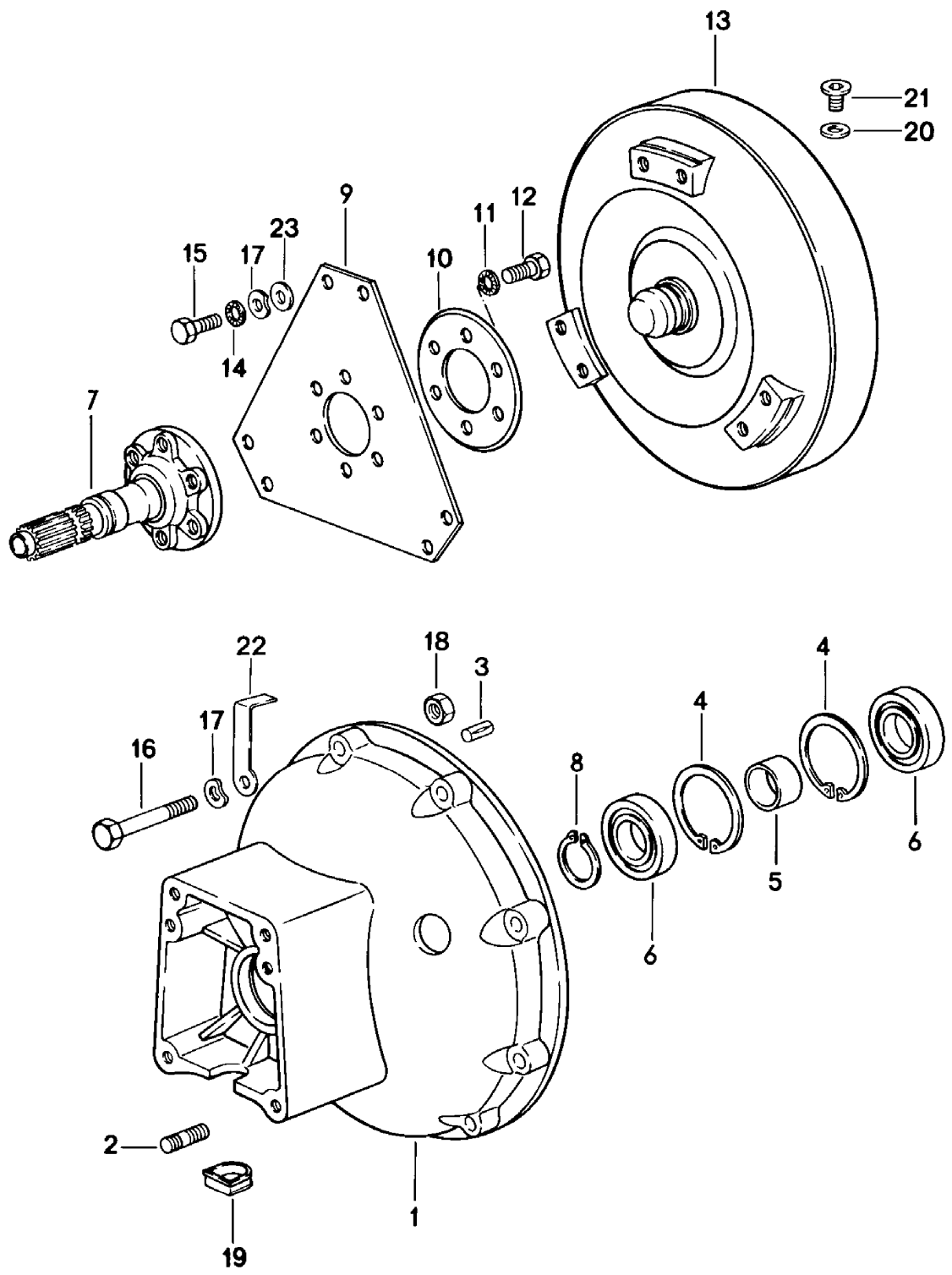

Modell	Jahr	HG	UG	Bildtafel	Einschränkung	UPD	10:01	28.10.2023
928	1983	3	07	307-010		738		

Pos	Teilenummer	Benennung	Bemerkung	St	Modellangabe
		Automatik-Getriebe Wandler Wandlergehäuse D - MJ 1983>> - MJ 1983	3.Gang		A2204
1	922 321 101 03	Wandlergehäuse	vorn	1	
2	900 061 004 02	Stiftschraube BM 8 X 12		2	
3	900 185 011 02	Steckkerbstift		1	
4	N 012 319 1	Sicherungsring 62 X 2		2	
5	922 321 541 00	Distanzbuchse		1	
6	900 052 117 00	Rillenkugellager Entfallteil		2	
6	PCG 052 117 00	Rillenkugellager		2	
7	922 421 101 04	Abtriebsflansch		1	
8	N 012 375 1	Sicherungsring 30 X 1,5		1	
9	922 116 101 01	Mitnehmerscheibe		1	
10	922 116 103 00	Unterlegblech		1	
12	999 217 009 01	Schraube M 10 X 1,25 X 20		6	
13	123 250 010 2	Wandler		1	
15	900 075 305 01	Sechskantschraube M 8 X 14		6	
16	900 074 136 02	Sechskantschraube M 8 X 80 Entfallteil		8	
16	900 074 136 03	Sechskantschraube M 8 X 80		8	
17	N 012 241 8	Federscheibe B 8		14	
18	900 076 025 02	Sechskantmutter M 8 Entfallteil		1	
18	900 076 064 02	Sechskantmutter M 8		1	
19	928 301 171 00	Kappe		1	
20	900 123 033 20	Dichtring		1	

Modell	Jahr	HG	UG	Bildtafel	Einschränkung	UPD	10:01	28.10.2023
928	1983	3	07	307-010		738		

Pos	Teilenummer	Benennung	Bemerkung	St	Modellangabe
21	900 219 010 02	Verschlussschraube M 10 X 1		1	
22	922 307 135 01	Stütze Unterdruckleitung		1	
23	900 025 007 02	Unterlegscheibe Entfallteil		6	
23	900 025 007 03	Unterlegscheibe		6	

Modell	Jahr	HG	UG	Bildtafel	Einschränkung	UPD	10:01	28.10.2023
928	1983	3	07	307-015		738		

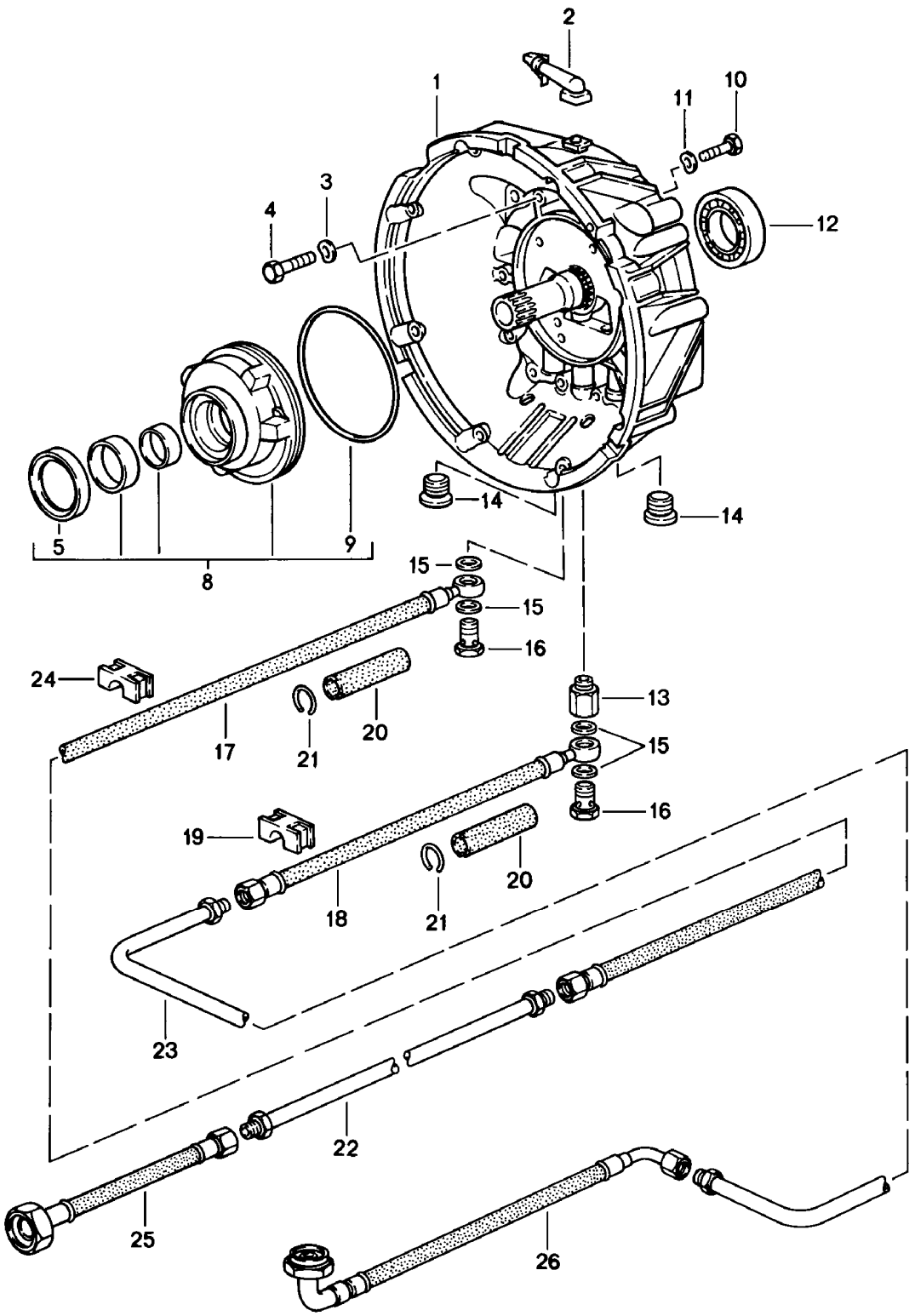

Modell	Jahr	HG	UG	Bildtafel	Einschränkung	UPD	10:01	28.10.2023
928	1983	3	07	307-015		738		

Pos	Teilenummer	Benennung	Bemerkung	St	Modellangabe
		3-Gang-Automatikgetriebe Getriebegehäuse 1 D - MJ 1983>> - MJ 1983			A2204
1	722 250 010 5	Wandlergehäuse		1	
1	722 250 010 5X	Wandlergehäuse mit: Welle	hinten	1	
2	115 250 045 7	Entlüfter		1	
3	722 990 024 0	Unterlegscheibe		11	
4	900 074 265 01	Sechskantschraube M 8 X 60		11	
5	017 997 324 7	Dichtring		1	
8	116 270 009 0	Ölpumpe	primär	1	
9	004 997 054 8	Dichtring		1	
10	N 010 335 5	Sechskantschraube M 8 X 35		4	
10	900 075 032 03	Sechskantschraube M 8 X 35		4	
11	N 012 241 8	Federscheibe B 8		4	
12	900 052 120 00	Rillenkugellager 40 X 68 X 9		1	
13	115 257 105 7	Schraubstutzen		1	
14	900 219 001 30	Verschlussschraube 22 X 1,5		2	
15	900 123 116 30	Dichtring A 12 X 15,5		4	
16	N 021 071 2	Hohlschraube		2	
17	922 307 020 00	Druckschlauch 935 MM Entfallteil	Vorlauf	1	
17	922 307 020 01	Druckschlauch 935 MM	Vorlauf	1	
18	922 307 021 00	Druckschlauch 235 MM Entfallteil	Rücklauf	1	
18	922 307 021 01	Druckschlauch 235 MM	Rücklauf	1	
19	922 307 114 02	Befestigungsschelle		5	

Modell	Jahr	HG	UG	Bildtafel	Einschränkung	UPD	10:01	28.10.2023
928	1983	3	07	307-015		738		

Pos	Teilenummer	Benennung	Bemerkung	St	Modellangabe
20	922 307 121 00	Schlauch		2	
21	900 906 024 00	Sprengring		2	
22	922 307 018 99	Ölleitung	Vorlauf	1	
23	922 307 019 03	Ölleitung	Rücklauf	1	
24	922 307 114 01	Befestigungsschelle		10	
25	922 307 023 02	Druckschlauch 135 MM D - MJ 1983>> - MJ 1983 Entfallteil	Vorlauf	1	
25	922 307 023 04	Druckschlauch 135 MM D - MJ 1983>>	Vorlauf	1	
26	922 307 025 00	Druckschlauch Entfallteil		1	
26	922 307 025 02	Druckschlauch		1	

Modell	Jahr	HG	UG	Bildtafel	Einschränkung	UPD	10:01	28.10.2023
928	1983	3	07	307-020		738		

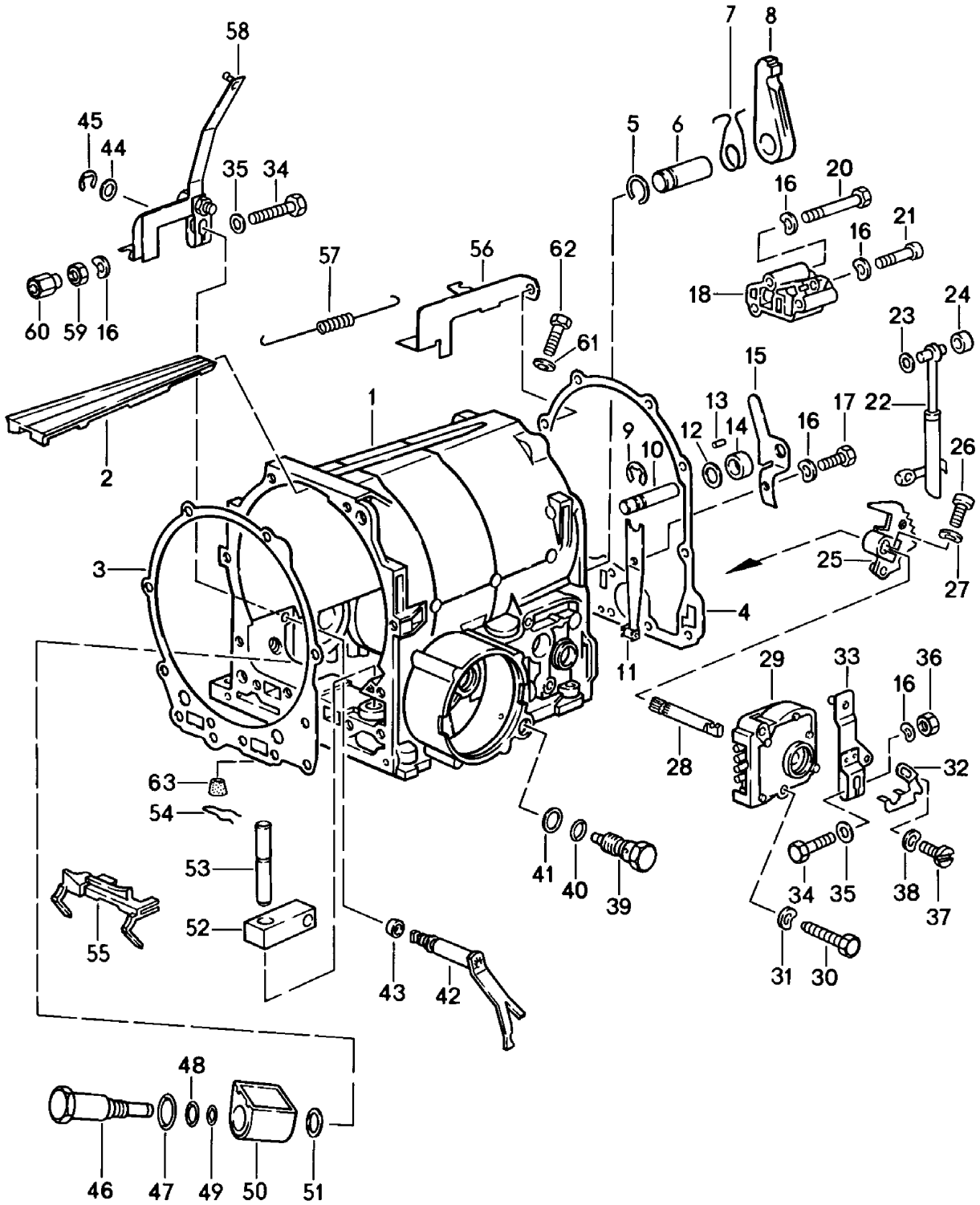

Modell	Jahr	HG	UG	Bildtafel	Einschränkung	UPD	10:01	28.10.2023
928	1983	3	07	307-020		738		

Pos	Teilenummer	Benennung	Bemerkung	St	Modellangabe
		3-Gang-Automatikgetriebe Getriebegehäuse 2 D - MJ 1983>> - MJ 1983			A2204
1	116 270 011 1	Getriebegehäuse		1	
2	116 277 004 0	Halter	oben	1	
3	115 277 338 0	Dichtung		1	
4	116 271 018 0	Dichtung		1	
5	000 994 424 1	Sicherung		1	
6	115 278 077 4	Bolzen		1	
7	115 993 022 2	Feder		1	
8	115 278 022 1	Sperrklinke		1	
9	900 116 007 01	Sicherungsscheibe Entfallteil		1	
9	N 012 439 1	Sicherungsscheibe Entfallteil		1	
9	N 012 439 2	Sicherungsscheibe		1	
10	115 278 087 4	Bolzen		1	
11	100 270 017 8	Feder		1	
12	115 990 214 0	Unterlegscheibe		1	
13	000 981 518 7	Nadel		23	
14	115 278 041 7	Rolle		1	
15	115 278 044 0	Halter		1	
16	N 012 226 5	Federscheibe B 6		6	
17	N 010 215 13	Sechskantschraube M 6 X 15		1	
18	722 270 100 7	Regelventil		1	
18	722 270 100 7X	Regelventil		1	
20	900 074 111 02	Sechskantschraube M 6 X 50		2	
21	900 067 008 02	Zylinderschraube M 6 X 30 Entfallteil		1	
21	900 067 008 03	Zylinderschraube M 6 X 30		1	

Modell	Jahr	HG	UG	Bildtafel	Einschränkung	UPD	10:01	28.10.2023
928	1983	3	07	307-020		738		

Pos	Teilenummer	Benennung	Bemerkung	St	Modellangabe
22	116 270 006 5	Gestänge		1	
23	115 278 006 2	Druckscheibe		1	
24	115 278 051 7	Rolle		1	
25	115 270 045 7	Rastsegment		1	
26	N 014 774 1	Zylinderschraube mit Innen- sechskantkopf M 6 X 18		1	
27	N 012 226 5	Federscheibe A 6		1	
28	115 278 161 0	Reglerwelle		1	
29	000 545 420 6	Schalter		1	
30	900 075 287 02	Sechskantschraube M 5 X 28		2	
31	N 012 222 4	Federscheibe B 5		2	
32	115 545 014 2	Mitnehmer		1	
33	922 424 063 00	Hebel		1	
34	900 074 015 02	Sechskantschraube M 6 X 30 Entfallteil		2	
34	900 074 015 03	Sechskantschraube M 6 X 30		2	
35	N 011 524 7	Unterlegscheibe 6,4 Entfallteil		2	
35	N 011 524 27	Unterlegscheibe 6,4		2	
36	900 076 010 02	Mutter M 6 Entfallteil		1	
36	900 076 010 0B	Mutter M 6		1	
36	900 076 010 03	Mutter M 6		1	
37	900 075 106 02	Sechskantschraube M 4 X 6		1	
38	N 012 224 3	Federscheibe B 4 Entfallteil		1	

Modell	Jahr	HG	UG	Bildtafel	Einschränkung	UPD	10:01	28.10.2023
928	1983	3	07	307-020		738		

Pos	Teilenummer	Benennung	Bemerkung	St	Modellangabe
38	N 012 224 C	Federscheibe B 4		1	
39	115 270 248 9	Ventil	Rückwärts- gang	1	
40	002 997 214 8	Dichtring		1	
41	900 123 019 30	Dichtring A 16 X 22		1	
42	115 270 145 9	Hebel		1	
43	006 997 614 6	Dichtring		2	
44	115 990 174 0	Unterlegscheibe		1	
45	900 116 006 02	Sicherungsscheibe		1	
46	000 304 129 0	Magnetschalter		1	
47	010 997 774 5	O-Ring 19 X 1,8		1	
48	008 997 304 8	Dichtring 12,5 X 1,5		1	
49	001 997 354 8	Dichtring 6,6 X 1,5		1	
50	000 304 119 0	Gehäuse		1	
51	115 304 016 0	Dichtring		1	
52	115 277 042 4	Hebel		1	
53	115 277 027 4	Bolzen		1	
54	115 993 022 5	Feder		1	
55	115 277 244 0	Halter		1	
56	922 307 133 03	Halter		1	
57	922 321 130 04	Zugfeder		1	
58	922 321 023 06	Hebel Drucksteller		1	
59	N 011 116 5	Sechskantmutter BM 6		1	
60	922 321 129 00	Sechskantmutter,selbstsichernd		1	
61	900 123 105 30	Dichtring A 8 X 14		1	
62	115 997 063 0	Verschlussschraube		1	
63	722 271 005 0	Gummibuchse		1	

Modell	Jahr	HG	UG	Bildtafel	Einschränkung	UPD	10:01	28.10.2023
928	1983	3	07	307-025		738		

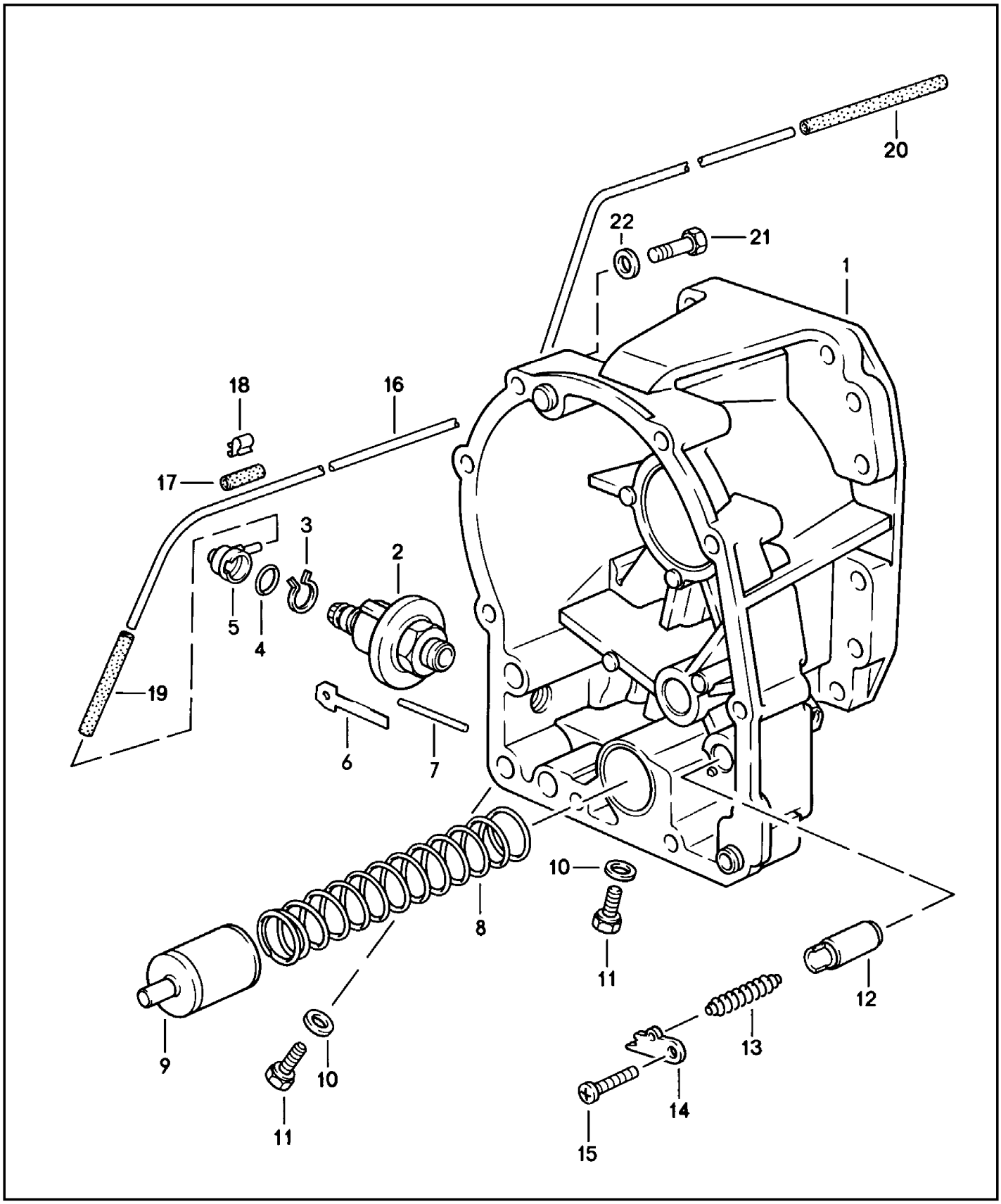

Modell	Jahr	HG	UG	Bildtafel	Einschränkung	UPD	10:01	28.10.2023
928	1983	3	07	307-025		738		

Pos	Teilenummer	Benennung	Bemerkung	St	Modellangabe
		3-Gang-Automatikgetriebe Getriebegehäuse 3 D - MJ 1983>> - MJ 1983			A2204
1	722 270 011 1	Getriebegehäuse		1	
2	123 270 007 9	Membrane		1	
3	115 994 293 5	Sprengring		1	
4	002 997 574 8	Dichtring		1	
5	116 276 018 3	Kappe		1	
6	114 277 024 0	Halter		1	
7	123 277 027 5	Stift 39,15 MM		1	
(7)	115 277 297 5	Stift 39,65 MM		1	
(7)	115 277 307 5	Stift 40,15 MM		X	
8	115 993 050 4	Feder		1	
9	115 277 503 8	Kolben		1	
10	900 123 105 30	Dichtring A 8 X 14		2	
11	115 997 063 0	Verschlussschraube		2	
12	115 277 413 1	Kolben		1	
13	115 993 340 4	Feder		1	
14	115 277 274 0	Halter		1	
15	900 146 037 02	Linsenschraube M 5 X 16		1	
16	922 307 131 01	Rohrleitung		1	
-	999 181 167 50	Schlauch 4,5 X 9,5		*	
17		kürzen auf:	20 MM	3	
18	999 651 159 02	Kabelbefestiger		2	
-	999 239 003 40	Schlauch 3,2 X 7		*	
19		kürzen auf:	60 MM	1	
20		kürzen auf:	120 MM	1	

Modell	Jahr	HG	UG	Bildtafel	Einschränkung	UPD	10:01	28.10.2023
928	1983	3	07	307-025		738		

Pos	Teilenummer	Benennung	Bemerkung	St	Modellangabe
21	**900 074 265 01**	**Sechskantschraube M 8 X 60**		**10**	
22	**722 990 024 0**	**Unterlegscheibe**		**10**	

Modell	Jahr	HG	UG	Bildtafel	Einschränkung	UPD	10:02	28.10.2023
928	1983	3	07	307-030		738		

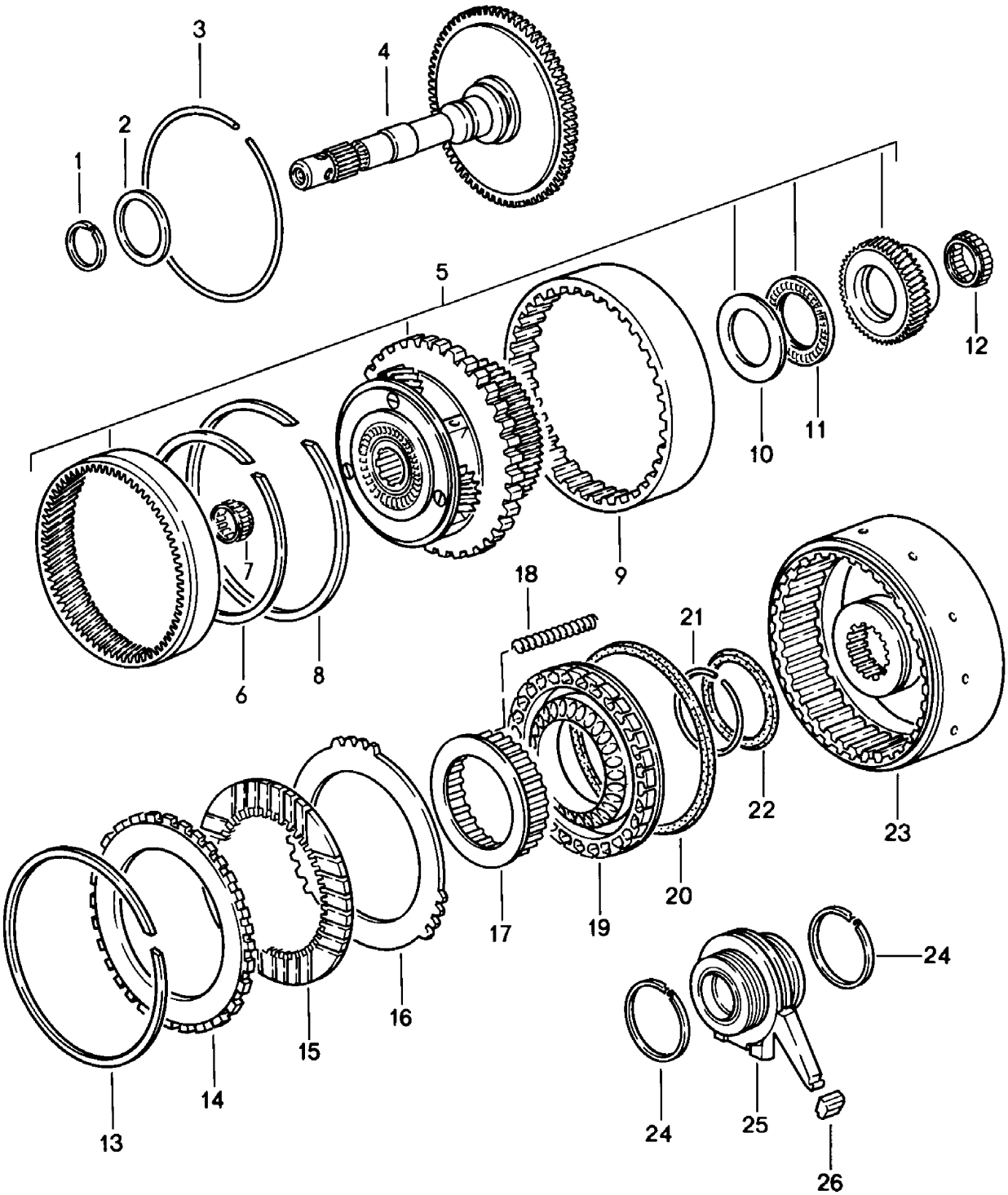

Modell	Jahr	HG	UG	Bildtafel	Einschränkung	UPD	10:02	28.10.2023
928	1983	3	07	307-030		738		

Pos	Teilenummer	Benennung	Bemerkung	St	Modellangabe
		3-Gang-Automatikgetriebe Räder und Wellen 1 D - MJ 1983>> - MJ 1983			A2204
1	100 272 045 5	Dichtring		1	
2	100 272 125 2	Distanzscheibe 0,1 MM		X	
(2)	100 272 135 2	Distanzscheibe 0,2 MM		X	
(2)	100 272 145 2	Distanzscheibe 0,5 MM		X	
3	115 272 027 3	Sprengring		1	
4	116 270 092 5	Antriebswelle		1	
5	722 270 104 3	Planetenträger		1	
6	115 272 047 3	Sicherungsring		1	
7	001 981 801 0	Nadellager		1	
8	112 994 073 5	Sprengring		1	
9	116 272 002 7	Lamellengehäuse		1	
10	100 272 085 2	Distanzscheibe 0,1 MM		X	
(10)	100 272 095 2	Distanzscheibe 0,2 MM		X	
(10)	100 272 105 2	Distanzscheibe 0,5 MM		X	
11	000 981 991 0	Nadellager		1	
12	002 981 321 0	Nadellager		2	
13	115 272 127 3	Sicherungsring		1	
14	109 272 182 6	Aussenlamelle 5,0 MM		1	
15	115 272 002 5	Innenlamelle 2,0 MM		6	
16	109 272 062 6	Aussenlamelle 3,0 MM		6	
(16)	109 272 082 6	Aussenlamelle 3,5 MM		X	
17	100 272 026 4	Federteller		1	
18	100 993 020 2	Feder		28	

Modell	Jahr	HG	UG	Bildtafel	Einschränkung	UPD	10:02	28.10.2023
928	1983	3	07	307-030		738		

Pos	Teilenummer	Benennung	Bemerkung	St	Modellangabe
19	116 270 163 2	Kolben		1	
20	109 272 099 2	Manschette		1	
21	115 994 083 5	Sprengring		1	
22	115 272 149 2	Manschette		1	
23	116 270 242 0	Flansch		1	
24	115 272 065 5	Dichtring		4	
25	115 270 215 0	Buchse		1	
26	115 272 079 2	Manschette		1	

Modell	Jahr	HG	UG	Bildtafel	Einschränkung	UPD	10:02	28.10.2023
928	1983	3	07	307-035		738		

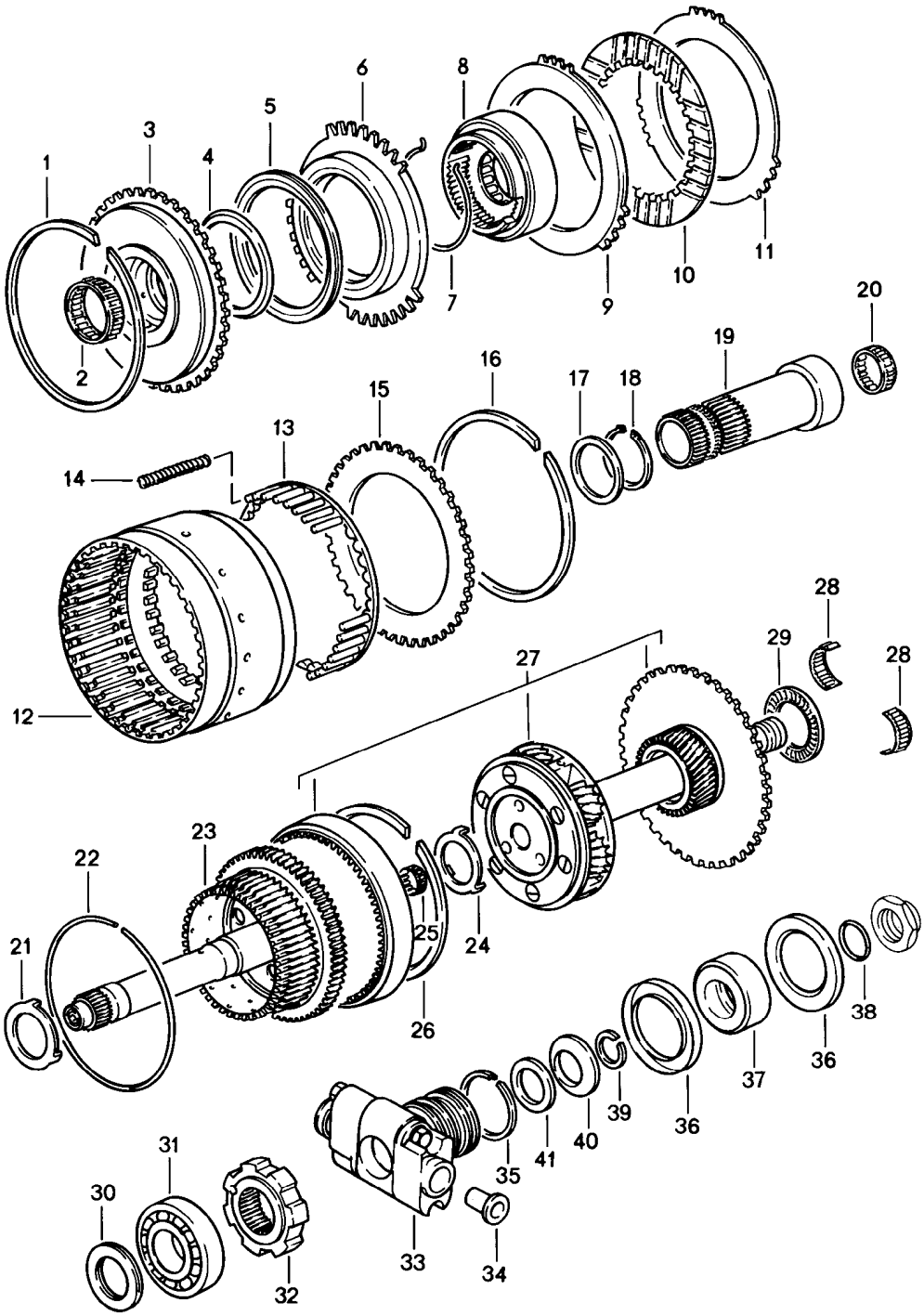

Modell	Jahr	HG	UG	Bildtafel	Einschränkung	UPD	10:02	28.10.2023
928	1983	3	07	307-035		738		

Pos	Teilenummer	Benennung	Bemerkung	St	Modellangabe
		3-Gang-Automatikgetriebe Räder und Wellen 2 D - MJ 1983>> - MJ 1983			A2204
1	115 272 047 3	Sicherungsring		1	
2	002 981 311 0	Nadellager		1	
3	116 270 202 0	Flansch		1	
4	109 272 049 2	Manschette		1	
5	115 272 169 2	Manschette		1	
6	116 272 023 1	Kolben		1	
7	109 994 003 5	Sprengring		1	
8	100 270 003 1	Freilauf		1	
9	109 272 222 6	Aussenlamelle 4,5 MM		1	
(9)	109 272 232 6	Aussenlamelle 5,0 MM		X	
10	115 272 002 5	Innenlamelle 2,0 MM		6	
11	109 272 062 6	Aussenlamelle 3,0 MM		4	
(11)	109 272 082 6	Aussenlamelle 3,5 MM		X	
(11)	109 272 152 6	Aussenlamelle 2,0 MM		1	
12	100 272 412 4	Lamellengehäuse		1	
13	109 272 036 7	Federteller		1	
14	100 993 880 1	Feder		18	
15	109 272 212 6	Aussenlamelle 5,0 MM		1	
16	115 272 137 3	Sicherungsring		1	
17	100 272 125 2	Distanzscheibe 0,1 MM		1	
(17)	100 272 135 2	Distanzscheibe 0,2 MM		X	
(17)	100 272 145 2	Distanzscheibe 0,5 MM		X	
18	N 012 382 1	Aussenring 40 X 1,75		1	

Modell	Jahr	HG	UG	Bildtafel	Einschränkung	UPD	10:02	28.10.2023
928	1983	3	07	307-035		738		

Pos	Teilenummer	Benennung	Bemerkung	St	Modellangabe
19	100 272 392 0	Welle		1	
20	002 981 321 0	Nadellager		2	
21	115 272 346 2	Druckscheibe		1	
22	112 994 073 5	Sprengring 125 MM		1	
23	116 270 132 5	Antriebswelle		1	
24	722 272 016 2	Druckscheibe		1	
25	002 981 301 0	Nadellager		1	
26	115 272 027 3	Sprengring 130 MM		1	
(27)	722 270 114 3	Planetenträger		1	
28	007 981 391 0	Nadellager Entfallteil		1	
28	007 981 391 0	Nadellager		1	
29	004 981 401 0	Nadellager		1	
30	115 272 376 2	Druckscheibe		1	
31	001 981 182 5	Kugellager		1	
32	722 272 001 7	Zahnrad		1	
33	722 270 027 4	Regler		1	
34	115 270 009 8	Sieb		2	
35	115 272 135 5	Dichtring		3	
36	922 321 301 07	Dichtring		2	
37	922 302 404 00	Distanzring		1	
38	922 302 402 01	O-Ring		1	
39	722 994 003 5	Sprengring		1	
40	722 993 002 6	Tellerfeder		1	
41	900 234 082 01	Passscheibe		1	

Modell	Jahr	HG	UG	Bildtafel	Einschränkung	UPD	10:02	28.10.2023
928	1983	3	07	307-040		738		

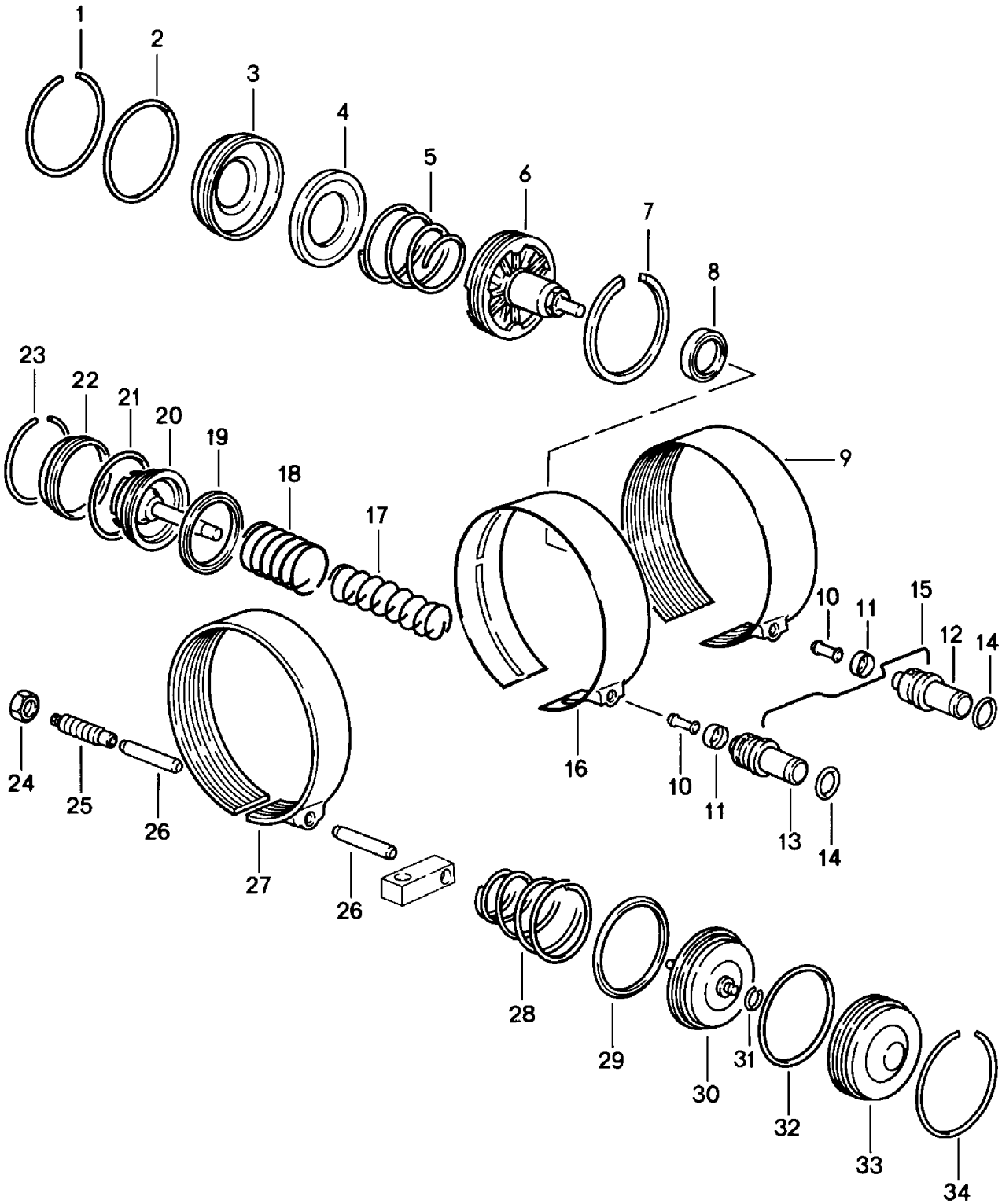

Modell	Jahr	HG	UG	Bildtafel	Einschränkung	UPD	10:02	28.10.2023
928	1983	3	07	307-040		738		

Pos	Teilenummer	Benennung	Bemerkung	St	Modellangabe
		3-Gang-Automatikgetriebe Bremsband D - MJ 1983>> - MJ 1983			A2204
1	115 994 273 5	Sprengring		1	
2	000 997 484 8	Dichtring		1	
3	115 277 420 3	Deckel		1	
4	115 277 177 7	Führungsstück		1	
5	115 993 230 5	Feder		1	
6	115 270 693 2	Kolben		1	
7	115 277 075 5	Dichtring		1	
8	115 272 119 2	Manschette		1	
9	115 270 726 2	Bremsband		1	
10	109 277 027 5	Stift 23 MM		1	
(10)	109 277 037 5	Stift 24 MM		X	
(10)	109 277 047 5	Stift 25 MM		X	
(10)	109 277 057 5	Stift 26 MM		X	
11	115 277 175 8	Halter		2	
12	109 270 118 9	Ventil B 2		1	
13	109 270 108 9	Ventil B 1		1	
14	010 997 084 5	Dichtring		2	
15	115 993 002 2	Haltefeder		1	
16	115 270 696 2	Bremsband		1	
16	115 270 696 2	Bremsband (asbestfrei)		1	
17	115 993 550 3	Feder		1	
18	115 993 540 3	Feder		1	
19	115 272 109 2	Manschette		1	
20	115 270 663 2	Kolben		1	
21	000 997 474 8	Dichtring		1	

Modell	Jahr	HG	UG	Bildtafel	Einschränkung	UPD	10:02	28.10.2023
928	1983	3	07	307-040		738		

Pos	Teilenummer	Benennung	Bemerkung	St	Modellangabe
22	115 277 410 3	Deckel		1	
23	115 994 263 5	Sprengring		1	
24	115 990 045 1	Sechskantmutter M 14 X 1,5		1	
25	115 277 177 1	Abreissschraube		1	
26	115 277 537 5	Stift		2	
27	116 270 186 2	Bremsband Entfallteil		1	
27	116 270 186 2	Bremsband (asbestfrei)		1	
28	115 993 180 5	Feder		1	
29	115 272 089 2	Manschette		1	
30	115 270 743 2	Kolben		1	
31	115 994 173 5	Sprengring		1	
32	008 997 354 5	Dichtring		1	
33	115 277 370 3	Deckel		1	
34	115 994 303 5	Sprengring		1	

Modell	Jahr	HG	UG	Bildtafel	Einschränkung	UPD	10:03	28.10.2023
928	1983	3	07	307-045		738		

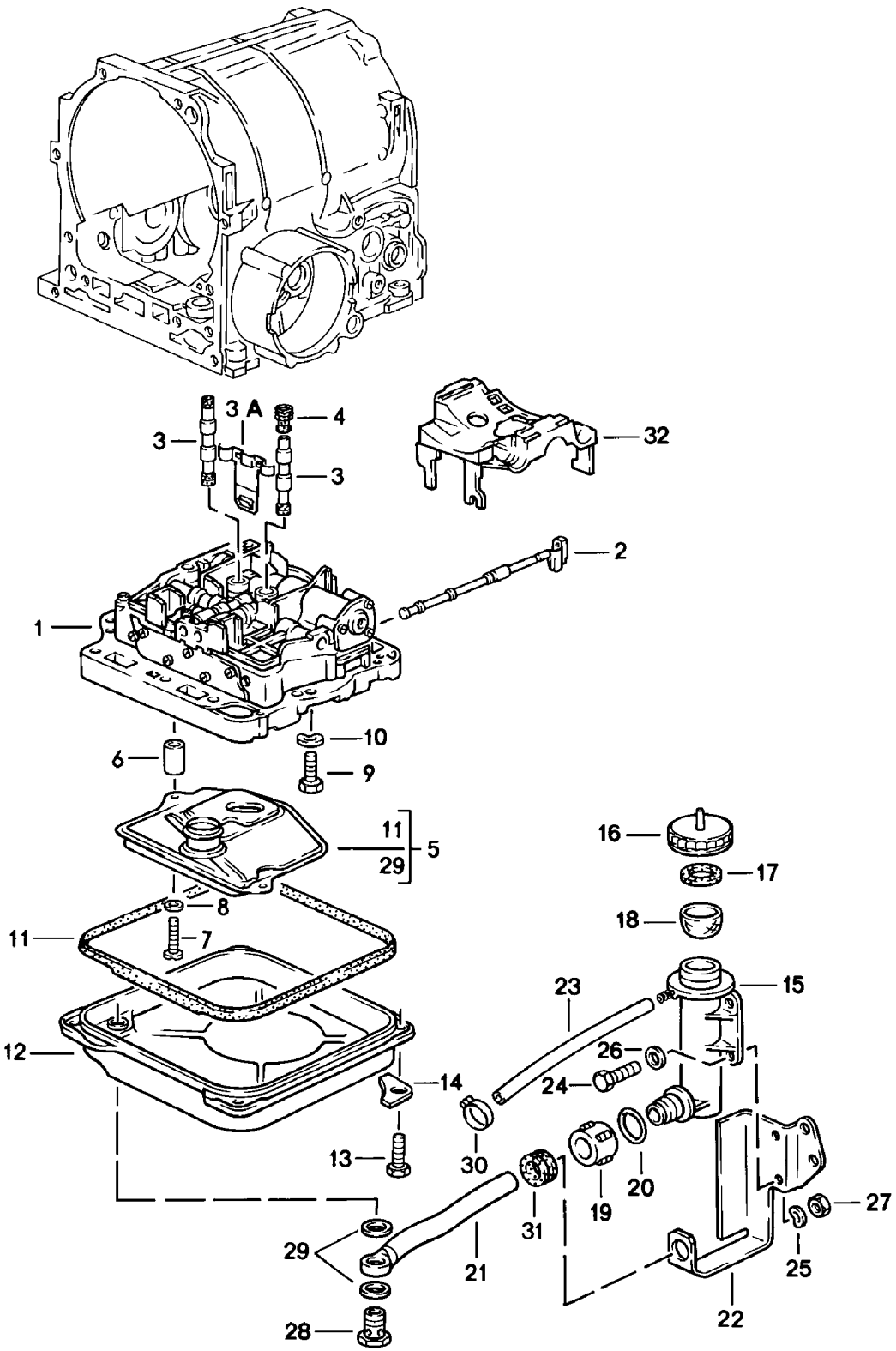

Modell	Jahr	HG	UG	Bildtafel	Einschränkung	UPD	10:03	28.10.2023
928	1983	3	07	307-045		738		

Pos	Teilenummer	Benennung	Bemerkung	St	Modellangabe
		3-Gang-Automatikgetriebe Schieberkasten D - MJ 1983>> - MJ 1983			A2204
1	722 270 110 7	Mechatronik		1	
1	722 270 110 7X	Mechatronik		1	
2	115 270 047 0	Regelventil		1	
3	115 270 106 8	Führungsrohr		2	
3A	115 277 284 0	Halter		2	
4	115 277 335 0	Buchse		4	
5	123 270 009 8	Reparatursatz für Ölfilter		1	
6	123 277 005 3	Abstandsrohr		2	
7	900 146 010 02	Linsenschraube M 5 X 30		2	
8	N 012 225 2	Federscheibe		2	
9	900 075 030 02	Sechskantschraube M 8 X 28		11	
10	900 028 004 01	Federscheibe A 8		11	
11	115 271 158 0	Dichtung für Ölwanne Entfallteil		1	
11	115 271 168 0	Dichtung für Ölwanne		1	
12	123 270 011 2	Ölwanne		1	
13	900 075 079 02	Sechskantschraube M 8 X 22		4	
14	115 271 019 4	Beilage		4	
15	922 321 535 00	Einfüllbehälter		1	
16	477 321 481	Verschlusskappe		1	
17	477 321 483 A	Dichtung		1	
18	477 321 479 A	Sieb		1	
19	922 321 533 00	Überwurfmutter		1	
20	922 321 537 00	O-Ring 15 X 3,5		1	
21	922 321 051 05	Füllrohr		1	
22	922 321 519 02	Halter		1	
23	922 321 539 00	Schlauch		1	

Modell	Jahr	HG	UG	Bildtafel	Einschränkung	UPD	10:03	28.10.2023
928	1983	3	07	307-045		738		

Pos	Teilenummer	Benennung	Bemerkung	St	Modellangabe
24	900 075 057 02	Sechskantschraube M 6 X 16		2	
24	900 075 057 03	Sechskantschraube M 6 X 16 Teil hier nicht mehr verwenden		2	
25	N 012 006 4	Federring B 6		2	
26	N 011 524 7	Unterlegscheibe 6,4 Entfallteil		2	
26	N 011 524 27	Unterlegscheibe 6,4		2	
27	900 076 010 02	Mutter M 6 Entfallteil		2	
27	900 076 010 0B	Mutter M 6		2	
27	900 076 010 03	Mutter M 6		2	
28	115 990 016 3	Hohlschraube		1	
29	900 123 007 30	Dichtring A 14 X 18		2	
30	999 512 082 02	Schlauchschelle S 10/9 Entfallteil		1	
30	999 512 082 01	Schlauchschelle S 10/9		1	
31	900 622 015 40	Tülle A 14 - 1,5		1	
32	115 277 294 0	Halter für Bremsband		1	
-	722 277 001 4	Zwischenblech		1	
-	116 277 088 0	Dichtung		1	

Modell	Jahr	HG	UG	Bildtafel	Einschränkung	UPD	10:03	28.10.2023
928	1983	3	07	307-050		738		

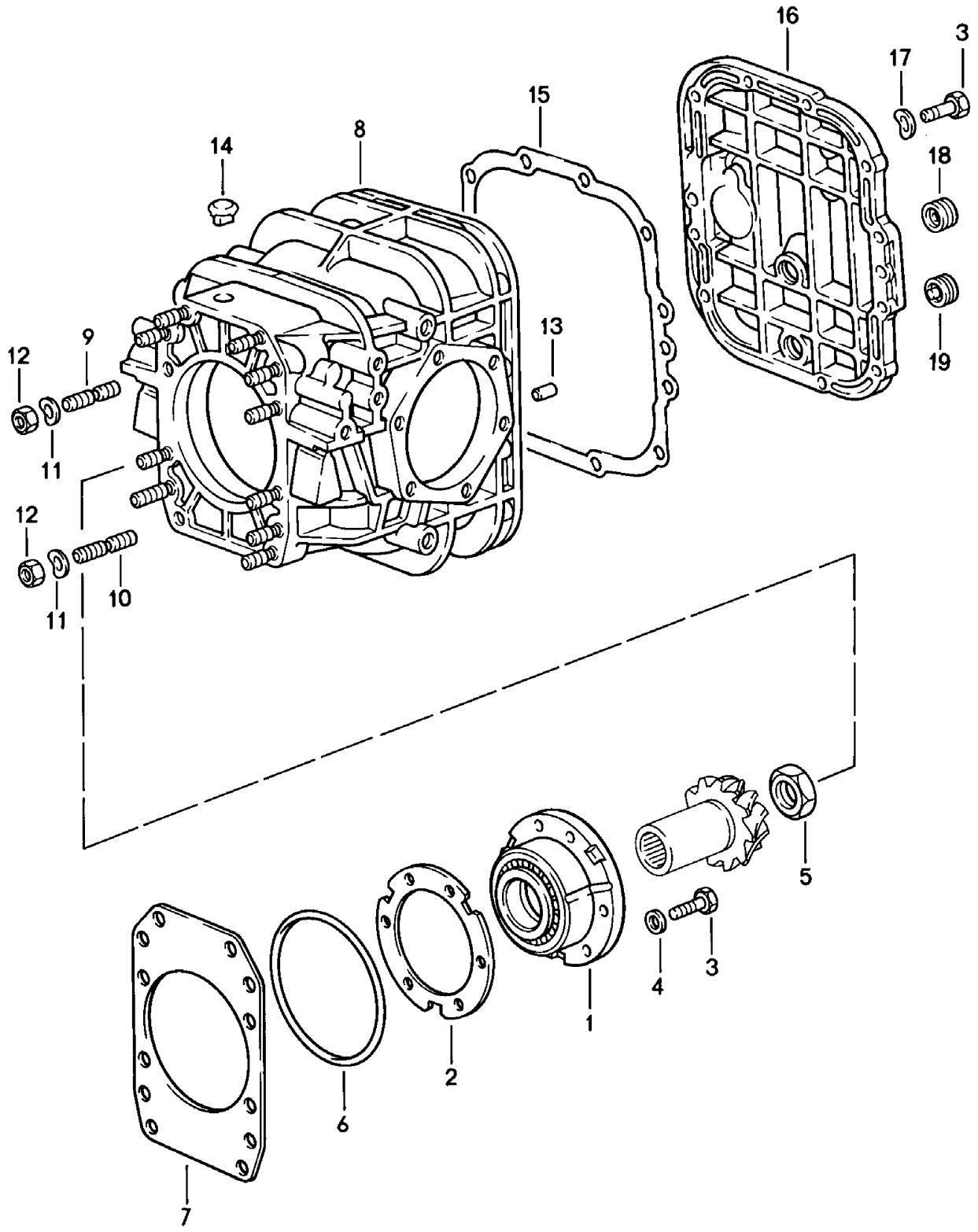

Modell	Jahr	HG	UG	Bildtafel	Einschränkung	UPD	10:03	28.10.2023
928	1983	3	07	307-050		738		

Pos	Teilenummer	Benennung	Bemerkung	St	Modellangabe
		3-Gang-Automatikgetriebe Ausgleichsgetriebe 1 D - MJ 1983>> - MJ 1983			A2204
1	922 302 063 19	Lagerbuchse		1	
2	922 302 298 00	Einstellscheibe 0,15		X	
(2)	922 302 298 01	Einstellscheibe 0,20		X	
(2)	922 302 298 02	Einstellscheibe 0,25		X	
(2)	922 302 298 03	Einstellscheibe 0,40		X	
(2)	922 302 298 04	Einstellscheibe 0,50		X	
3	N 010 244 6	Sechskantschraube M 8 X 30		18	
4	999 523 102 02	Zahnscheibe Entfallteil		6	
4	999 523 102 0B	Zahnscheibe		6	
5	922 302 282 00	Bundmutter		1	
6	922 321 311 00	Runddichtring		1	
7	922 302 297 00	Einstellscheibe 0,15		X	
(7)	922 302 297 01	Einstellscheibe 0,20		X	
(7)	922 302 297 02	Einstellscheibe 0,25		X	
(7)	922 302 297 03	Einstellscheibe 0,40		X	
(7)	922 302 297 04	Einstellscheibe 0,50		X	
8	922 321 041 01	Hinterachsgehäuse		1	
8	922 321 041 AX	Hinterachsgehäuse		1	
9	999 062 086 02	Stiftschraube BM 10 X 30		10	
10	999 062 210 02	Stiftschraube BM 10 X 35		2	
11	N 012 230 1	Federscheibe B 10		12	

Modell	Jahr	HG	UG	Bildtafel	Einschränkung	UPD	10:03	28.10.2023
928	1983	3	07	307-050		738		

Pos	Teilenummer	Benennung	Bemerkung	St	Modellangabe
12	N 011 010 6	Sechskantmutter M 10 Entfallteil		12	
12	N 101 552 10	Sechskantmutter M 10		12	
13	900 012 086 00	Zylinderstift		2	
14	928 301 311 01	Entlüfter		1	
15	928 301 395 03	Dichtung		1	
16	928 301 305 09	Gehäusedeckel		1	
17	N 012 241 8	Federscheibe B 8		12	
18	999 064 019 02	Verschlussschraube Entfallteil		1	
18	999 064 019 0C	Verschlussschraube		1	
19	999 064 020 02	Verschlussschraube Magnet		1	

Modell	Jahr	HG	UG	Bildtafel	Einschränkung	UPD	10:03	28.10.2023
928	1983	3	07	307-055		738		

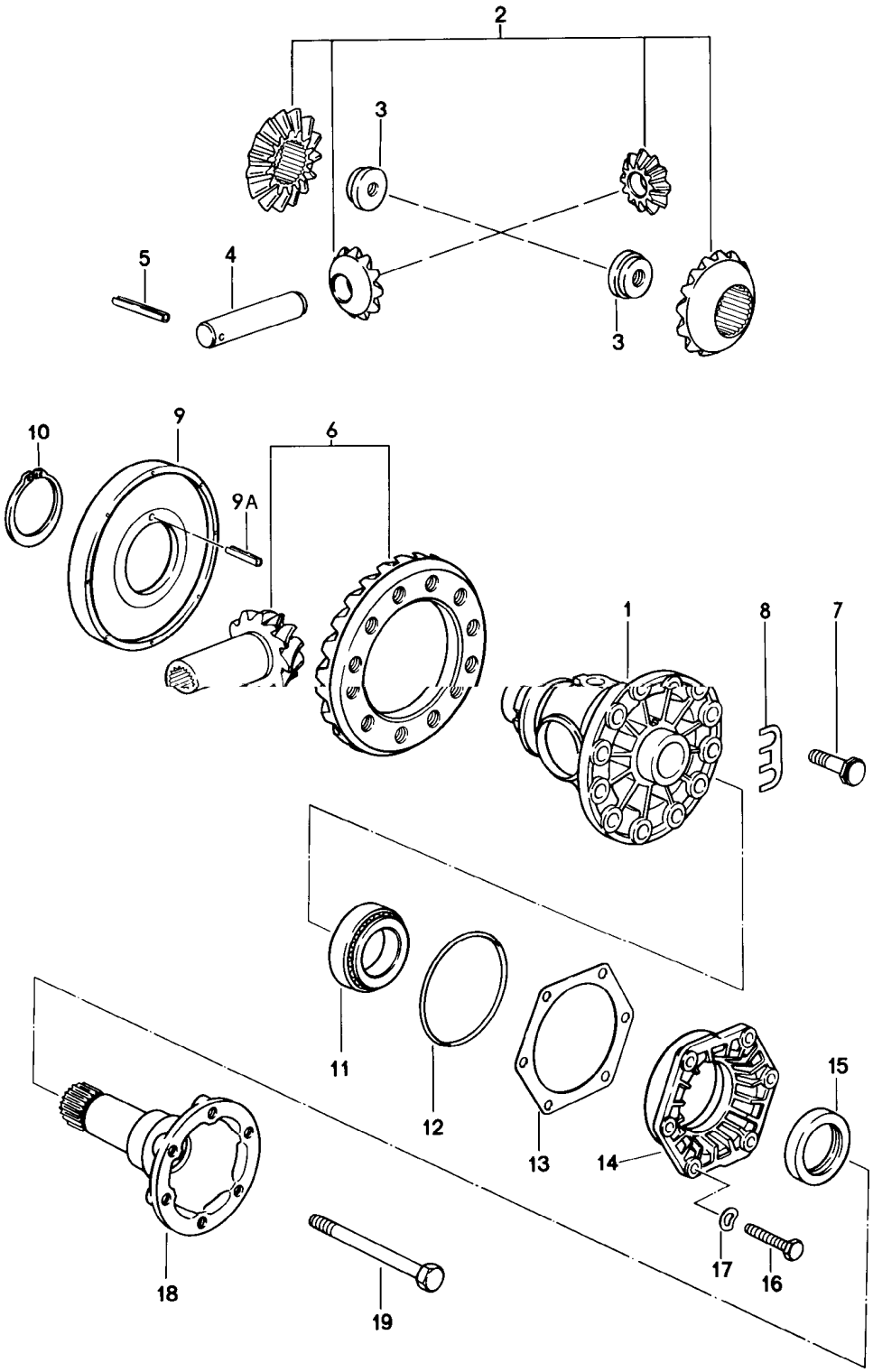

Modell	Jahr	HG	UG	Bildtafel	Einschränkung	UPD	10:03	28.10.2023
928	1983	3	07	307-055		738		

Pos	Teilenummer	Benennung	Bemerkung	St	Modellangabe
		3-Gang-Automatikgetriebe Ausgleichsgetriebe 2			A2204
1	928 332 212 05	Ausgleichgehäuse		1	
2	928 332 902 01	1 Satz Ausgleichkegelräder		1	
2	928 332 902 90	1 Satz Ausgleichkegelräder Entfallteil		1	
2	950 332 902 90	1 Satz Ausgleichkegelräder		1	
3	928 332 279 02	Mutter		2	
4	928 332 207 05	Bolzen 21 MM $		1	
5	900 309 035 00	Spannstift 5 X 40		1	
6	922 302 911 03	Triebsatz 33:12		1	
7	928 332 276 03	Sechskantschraube		12	
8	928 332 285 00	Sicherungsblech		6	
9	928 318 024 02	Impulsgeberrad		1	
9A	N 043 285 1	Spannstift 5 X 20		1	
10	999 152 089 01	Sprengring		1	
11	999 059 027 00	Kegelrollenlager Entfallteil		2	
11	999 059 027 02	Kegelrollenlager		2	
12	928 332 217 02	O-Ring		2	
13	928 332 219 00	Einstellscheibe 0,15		X	
(13)	928 332 219 01	Einstellscheibe 0,20		X	
(13)	928 332 219 02	Einstellscheibe 0,25		X	
(13)	928 332 219 03	Einstellscheibe 0,50		X	
(13)	928 332 219 04	Einstellscheibe 0,10		X	
14	928 332 213 02	Lagerdeckel		2	
15	928 332 215 02	Wellendichtring		2	

Modell	Jahr	HG	UG	Bildtafel	Einschränkung	UPD	10:03	28.10.2023
928	1983	3	07	307-055		738		

Pos	Teilenummer	Benennung	Bemerkung	St	Modellangabe
16	900 075 099 02	Sechskantschraube M 8 X 30 Entfallteil		12	
16	900 075 099 03	Sechskantschraube M 8 X 30		12	
17	N 012 241 1	Federscheibe B 8		12	
18	928 332 206 00	Gelenkflansch		2	
19	900 074 292 02	Sechskantschraube M 10 X 98		2	

Modell	Jahr	HG	UG	Bildtafel	Einschränkung	UPD	10:04	28.10.2023
928	1983	3	07	307-060		738		

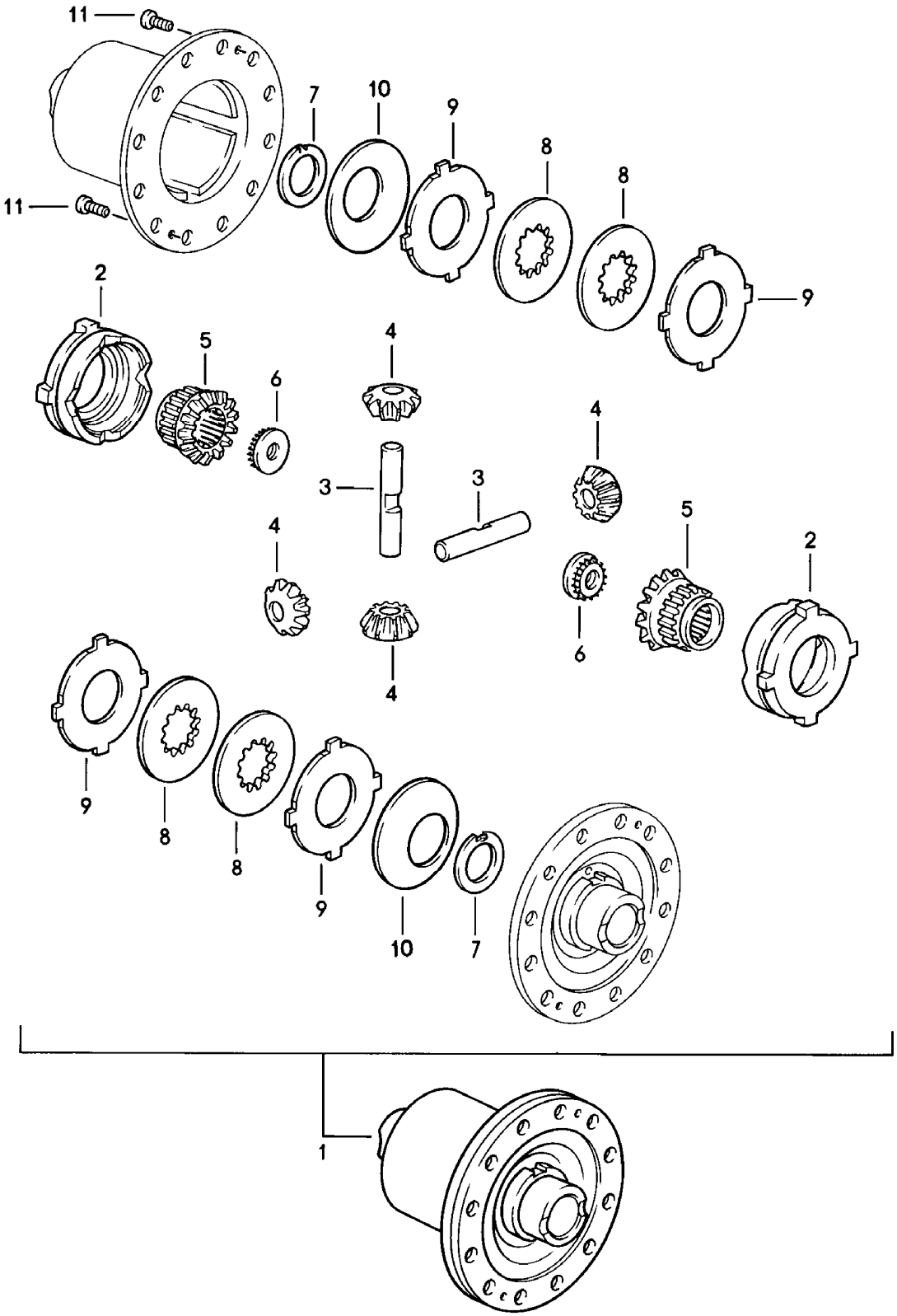

Modell	Jahr	HG	UG	Bildtafel	Einschränkung	UPD	10:04	28.10.2023
928	1983	3	07	307-060		738		

Pos	Teilenummer	Benennung	Bemerkung	St	Modellangabe
		3-Gang-Automatikgetriebe Sperrdifferential D - MJ 1983>> - MJ 1983			A2204
1	928 332 052 04	Sperrdifferential		1	
2	928 332 511 00	Druckring		2	
3	928 332 541 00	Ausgleichkegelradachse		2	
4	928 332 531 00	Ritzel		4	
5	930 332 535 01	Kegelrad		2	
6	928 332 279 01	Gewindeeinsatz		2	
7	901 332 561 11	Anlaufscheibe		2	
8	928 332 551 00	Innenlamelle 2,0 MM		2	
9	917 332 552 10	Aussenlamelle 1,9 MM		6	
(9)	917 332 552 11	Aussenlamelle 2,0 MM		X	
(9)	917 332 552 12	Aussenlamelle 2,1 MM		X	
10	928 332 555 00	Tellerfeder		2	
11	N 014 765 2	Zylinderschraube M 6 X 10		2	

Modell	Jahr	HG	UG	Bildtafel	Einschränkung	UPD	10:04	28.10.2023
928	1983	3	07	307-065		738		

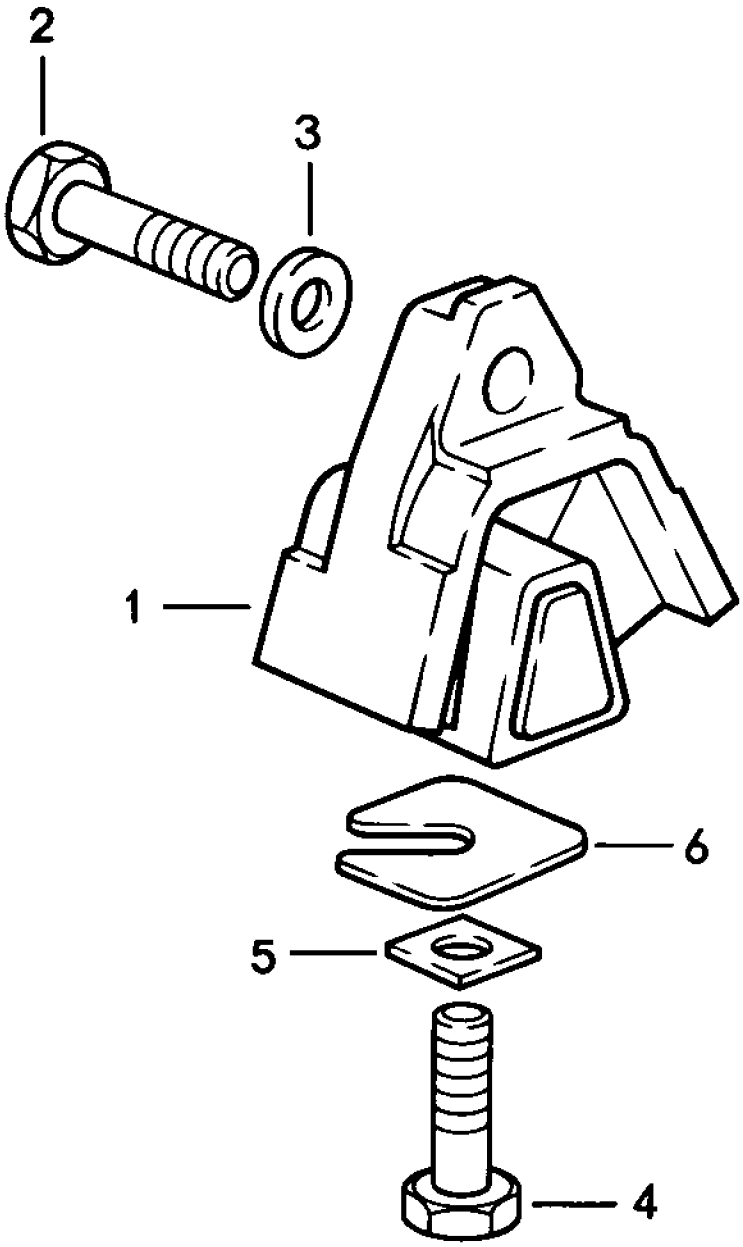

Modell	Jahr	HG	UG	Bildtafel	Einschränkung	UPD	10:04	28.10.2023
928	1983	3	07	307-065		738		

Pos	Teilenummer	Benennung	Bemerkung	St	Modellangabe
		3-Gang-Automatikgetriebe Getriebelager D - MJ 1983>> - MJ 1983			**A2204**
1	**928 375 045 16**	**Getriebelager**		**2**	
2	**N 010 142 2**	**Sechskantschraube M 12 X 1,5 X 50**		**2**	
3	**901 333 143 01**	**Unterlegscheibe**		**4**	
3	**999 025 091 02**	**Unterlegscheibe**		**2**	
3	**999 025 124 01**	**Unterlegscheibe**		**2**	
4	**N 040 108 1**	**Sechskantschraube M 12 X 1,5 X 40**		**2**	
5	**928 375 331 00**	**Vierkantscheibe**		**2**	
6	**928 331 520 01**	**Unterlegscheibe 1 MM**		**X**	
6	**928 331 520 02**	**Unterlegscheibe 2 MM**		**X**	
6	**928 331 520 03**	**Unterlegscheibe 3 MM**		**X**	
6	**928 331 520 04**	**Unterlegscheibe 4 MM**		**X**	

Modell	Jahr	HG	UG	Bildtafel	Einschränkung	UPD	10:04	28.10.2023
928	1983	3	08	308-000		738		

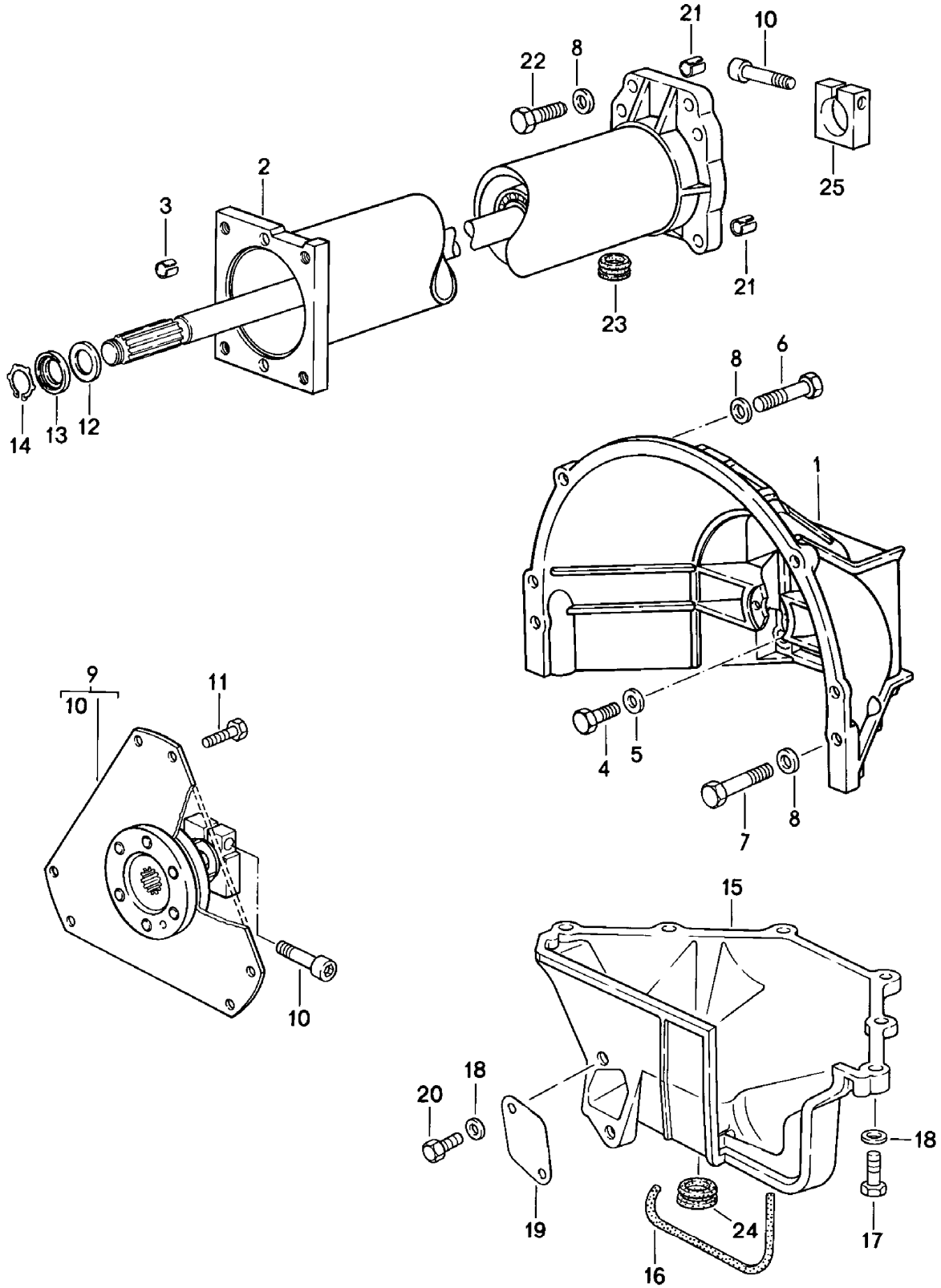

Modell	Jahr	HG	UG	Bildtafel	Einschränkung	UPD	10:04	28.10.2023
928	1983	3	08	308-000		738		

Pos	Teilenummer	Benennung	Bemerkung	St	Modellangabe
		4-Gang-Automatikgetriebe Zentralrohr mit Zentralwelle			A2801,A2802, A2803,A2804, A2805,A2806, A2807,A2808, A2809,A2811
1	928 116 402 00	Kupplungsgehäuse		1	
2	960 421 012 02	Zentralrohr mit Zentralwelle einbaufertig D >> - MJ 1984		1	
(2)	960 421 012 07	Zentralrohr mit Zentralwelle einbaufertig		1	
3	900 197 042 01	Spannstift 10 X 12		2	
4	N 010 445 2	Sechskantschraube BM 10 X 45 Entfallteil		4	
4	900 074 372 01	Sechskantschraube BM 10 X 45		4	
5	900 025 008 09	Unterlegscheibe A 10,5 Entfallteil		4	
5	900 025 008 04	Unterlegscheibe A 10,5		4	
5	900 025 008 0E	Unterlegscheibe A 10,5	gelb	4	
6	N 010 142 2	Sechskantschraube M 12 X 1,5 X 50		2	
7	N 010 165 3	Sechskantschraube M 12 X 1,5 X 65		2	
7	900 082 109 01	Sechskantschraube M 12 X 1,5 X 65		2	
8	N 011 531 14	Unterlegscheibe A 13		8	
9	922 116 041 03	Mitnehmerscheibe		1	
10	931 421 240 00	Befestigungsschraube		2	
11	003 323 699 A	Sechskantschraube Entfallteil		2	
11	003 323 699 B	Sechskantschraube		2	
12	900 234 116 02	Passscheibe 22 X 32 X 0,5		X	
(12)	900 234 117 02	Passscheibe 22 X 32 X 1,0		X	

Modell	Jahr	HG	UG	Bildtafel	Einschränkung	UPD	10:04	28.10.2023
928	1983	3	08	308-000		738		

Pos	Teilenummer	Benennung	Bemerkung	St	Modellangabe
(12)	900 234 118 02	Passscheibe 22 X 32 X 1,5		X	
13	922 421 257 00	Buchse		1	
14	900 273 003 01	Sicherungsring 22 X 1,2		1	
15	928 116 412 01	Deckel für Kupplungsgehäuse		1	
16	928 116 427 02	Dichtband 10 X 340		1	
17	900 075 099 02	Sechskantschraube M 8 X 30 Entfallteil		6	
17	900 075 099 03	Sechskantschraube M 8 X 30		6	
18	900 025 007 02	Unterlegscheibe A 8,4 Entfallteil		8	
18	900 025 007 03	Unterlegscheibe A 8,4		8	
19	922 116 121 00	Abdeckplatte		1	
20	N 010 237 6	Sechskantschraube M 8 X 12 Entfallteil		2	
20	N 010 237 14	Sechskantschraube M 8 X 12		2	
21	900 197 044 01	Spannhülse 16 X 16		2	
22	900 082 072 01	Sechskantschraube M 12 X 1,5 X 50		4	
23	477 521 177	Kappe		1	
24	928 116 425 00	Kappe		1	
25	922 421 239 02	Klemmstück		1	

Modell	Jahr	HG	UG	Bildtafel	Einschränkung	UPD	10:04	28.10.2023
928	1983	3	08	308-005		738		

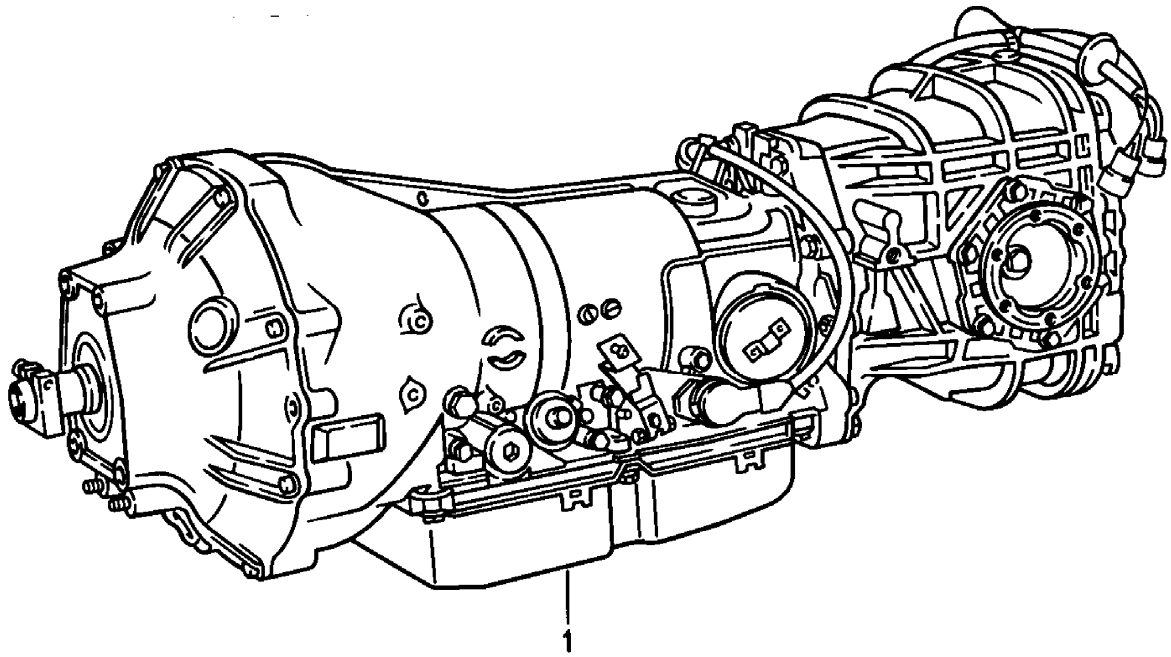

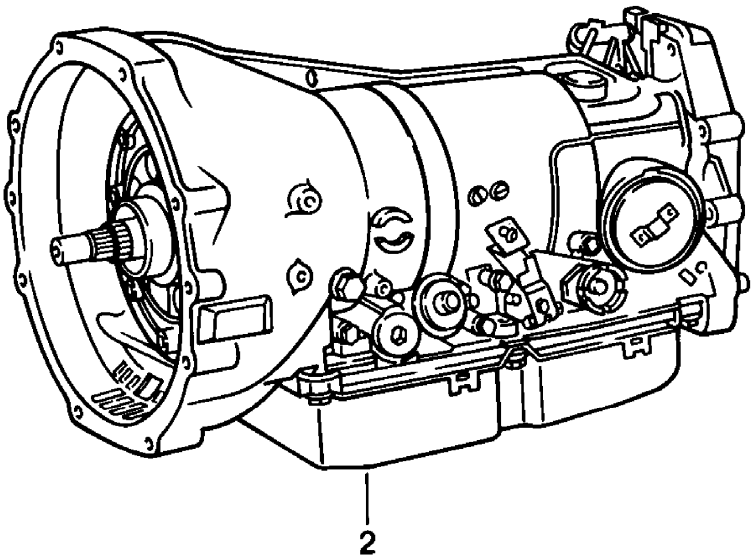

Modell	Jahr	HG	UG	Bildtafel	Einschränkung	UPD	10:04	28.10.2023
928	1983	3	08	308-005		738		

Pos	Teilenummer	Benennung	Bemerkung	St	Modellangabe
		4-Gang-Automatikgetriebe			A2801,A2802, A2803,A2804, A2805,A2806, A2807,A2808, A2809,A2811
1	960 300 004 04	4-Gang-Automatikgetriebe F >> 92-GS860 999		1	A2804
(1)	960 300 004 07	4-Gang-Automatikgetriebe		1	A2807 "J.."
1	960 300 004 01	4-Gang-Automatikgetriebe D >> - MJ 1984		1	A2801 "J.."
1	960 300 004 02	4-Gang-Automatikgetriebe		1	A2802
1	960 300 004 05	4-Gang-Automatikgetriebe		1	A2805
(1)	960 300 004 08	4-Gang-Automatikgetriebe		1	A2808
(1)	960 300 004 09	4-Gang-Automatikgetriebe		1	A2809+ PR:251 "S..","CH."
(1)	960 300 004 11	4-Gang-Automatikgetriebe		1	A2811+ PR:299 "AUS"
1	960 300 004 03	4-Gang-Automatikgetriebe		1	A2803
1	960 300 004 06	4-Gang-Automatikgetriebe		1	A2806
1	960 300 014 04	4-Gang-Automatikgetriebe Sperrdifferential F >> 92-GS860 999	40%	1	A2804
(1)	960 300 014 07	4-Gang-Automatikgetriebe Sperrdifferential D - MJ 1986>> - MJ 1986	40%	1	A2807 "J.."
1	960 300 014 01	4-Gang-Automatikgetriebe Sperrdifferential D >> - MJ 1984	40%	1	A2801 "J.."
1	960 300 014 02	4-Gang-Automatikgetriebe Sperrdifferential D - MJ 1984>> - MJ 1984 Entfallteil	40%	1	A2802
1	960 300 014 05	4-Gang-Automatikgetriebe Sperrdifferential D - MJ 1985>> - MJ 1985	40%	1	A2805
(1)	960 300 014 08	4-Gang-Automatikgetriebe Sperrdifferential D - MJ 1986>> - MJ 1986	40%	1	A2808

Modell	Jahr	HG	UG	Bildtafel	Einschränkung	UPD	10:04	28.10.2023
928	1983	3	08	308-005		738		

Pos	Teilenummer	Benennung	Bemerkung	St	Modellangabe
1	960 300 014 03	4-Gang-Automatikgetriebe Sperrdifferential D - MJ 1984>> - MJ 1984 Entfallteil	40%	1	A2803
1	960 300 014 06	4-Gang-Automatikgetriebe Sperrdifferential D - MJ 1985>> - MJ 1985	40%	1	A2806
(1)	960 300 014 09	4-Gang-Automatikgetriebe Sperrdifferential	40%	1	A2809+ PR:251 "S..","CH."
(1)	960 300 014 11	4-Gang-Automatikgetriebe Sperrdifferential D - MJ 1986>> - MJ 1986	40%	1	A2811+ PR:299 "AUS"
2	722 270 170 1	Rumpfgetriebe ohne: Wandler Ausgleichsgetriebe D - MJ 1985>> - MJ 1985		1	A2804
2	722 270 120 1	Rumpfgetriebe Sperrdifferential ohne: Wandler Ausgleichsgetriebe D >> - MJ 1984		1	A2801 "J.."
(2)	722 270 250 1	Rumpfgetriebe ohne: Wandler Ausgleichsgetriebe D - MJ 1986>> - MJ 1986		1	A2807 "J.."
2	722 270 140 1	Rumpfgetriebe ohne: Wandler Ausgleichsgetriebe D - MJ 1984>> - MJ 1984		1	A2802,A2803
2	722 270 180 1	Rumpfgetriebe ohne: Wandler Ausgleichsgetriebe D - MJ 1985>> - MJ 1985		1	A2805,A2806
(2)	722 270 260 1	Rumpfgetriebe ohne: Wandler Ausgleichsgetriebe D - MJ 1986>> - MJ 1986		1	A2808,A2809
(2)	722 270 250 1	Rumpfgetriebe ohne: Wandler Ausgleichsgetriebe D - MJ 1986>> - MJ 1986		1	A2811+ PR:299 "AUS"

Modell	Jahr	HG	UG	Bildtafel	Einschränkung	UPD	10:05	28.10.2023
928	1983	3	08	308-010		738		

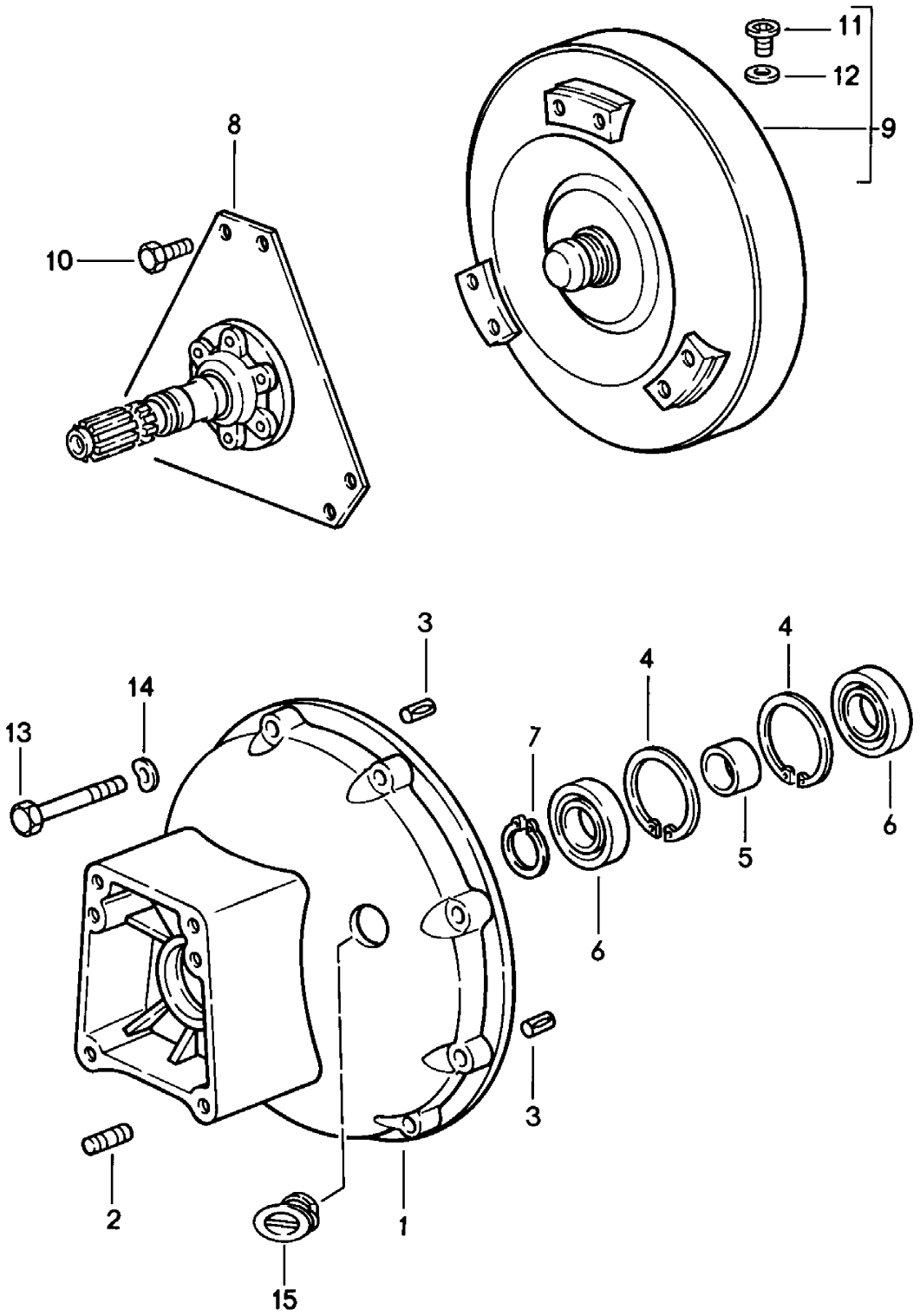

Modell	Jahr	HG	UG	Bildtafel	Einschränkung	UPD	10:05	28.10.2023
928	1983	3	08	308-010		738		

Pos	Teilenummer	Benennung	Bemerkung	St	Modellangabe
		4-Gang-Automatikgetriebe Wandler Wandlergehäuse			A2801,A2802, A2803,A2804, A2805,A2806, A2807,A2808, A2809,A2811
1	960 321 101 02	Wandlergehäuse		1	
2	999 062 004 02	Stiftschraube BM 8 X 12		2	
3	900 185 011 02	Steckkerbstift		2	
4	N 012 292 1	Sicherungsring 68 X 2,5		2	
5	922 421 260 00	Distanzbuchse		1	
6	900 052 122 00	Rillenkugellager		2	
7	N 012 380 1	Sicherungsring 40 X 1,75		1	
8	960 116 042 00	Mitnehmerscheibe		1	
9	722 250 050 2	Wandler A >> 547 628		1	A2802,A2803, A2805,A2806, A2807,A2808, A2809,A2801, A2804
9	722 250 020 2	Wandler A 547 629 >>		1	A2807,A2811, A2801,A2804
10	003 323 699 A	Sechskantschraube Entfallteil		6	
10	003 323 699 B	Sechskantschraube		6	
11	900 219 010 02	Verschlussschraube		1	
12	900 123 033 20	Dichtring		1	
13	900 067 214 02	Zylinderschraube M 8 X 35 Entfallteil		8	
13	900 067 214 01	Zylinderschraube M 8 X 35		8	
14	900 025 007 02	Unterlegscheibe A 8,4 Entfallteil		8	
14	900 025 007 03	Unterlegscheibe A 8,4		8	

Modell	Jahr	HG	UG	Bildtafel	Einschränkung	UPD	10:05	28.10.2023
928	1983	3	08	308-015		738		

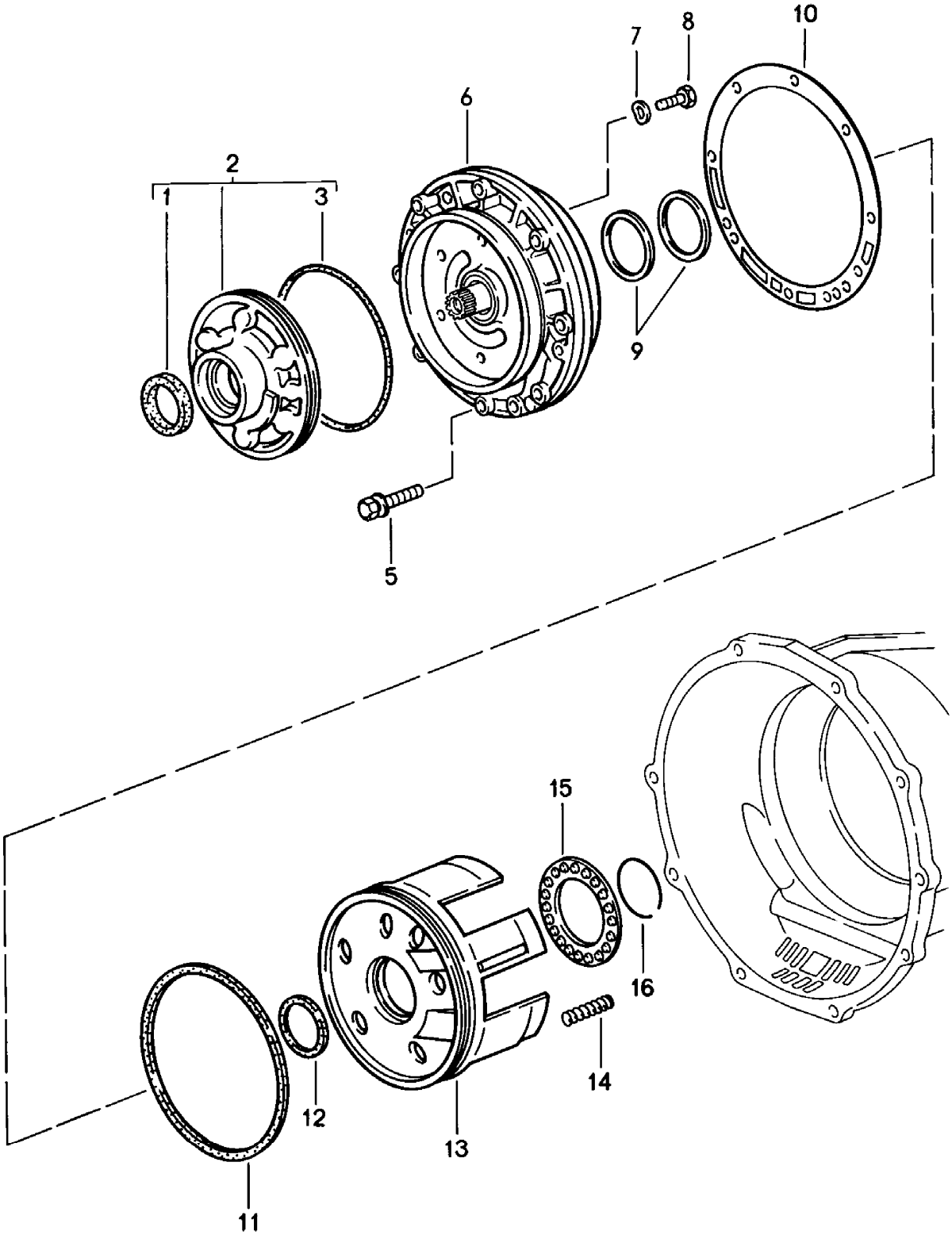

Modell	Jahr	HG	UG	Bildtafel	Einschränkung	UPD	10:05	28.10.2023
928	1983	3	08	308-015		738		

Pos	Teilenummer	Benennung	Bemerkung	St	Modellangabe
		4-Gang-Automatikgetriebe Pumpe	primär		A2801,A2802, A2803,A2804, A2805,A2806, A2807,A2808, A2809,A2811
1	018 997 044 7	Dichtring		1	
2	722 270 009 7	Ölpumpe	primär	1	
3	016 997 144 8	Dichtring		1	
5	960 307 915 00	Kombischraube M 8 X 40		9	
6	722 270 050 5	Deckel		1	
7	N 012 241 8	Federscheibe B 8		6	
8	N 040 222 2	Sechskantschraube M 8 X 32		6	
9	126 272 095 5	Dichtring		2	
10	126 271 128 0	Dichtung		1	
11	126 272 019 2	Manschette		1	
12	126 272 009 2	Manschette		1	
13	126 272 093 1	Kolben		1	
14	100 993 040 2	Feder		20	
15	126 272 036 4	Federteller		1	
16	126 994 043 5	Sprengring		1	

Modell	Jahr	HG	UG	Bildtafel	Einschränkung	UPD	10:05	28.10.2023
928	1983	3	08	308-020		738		

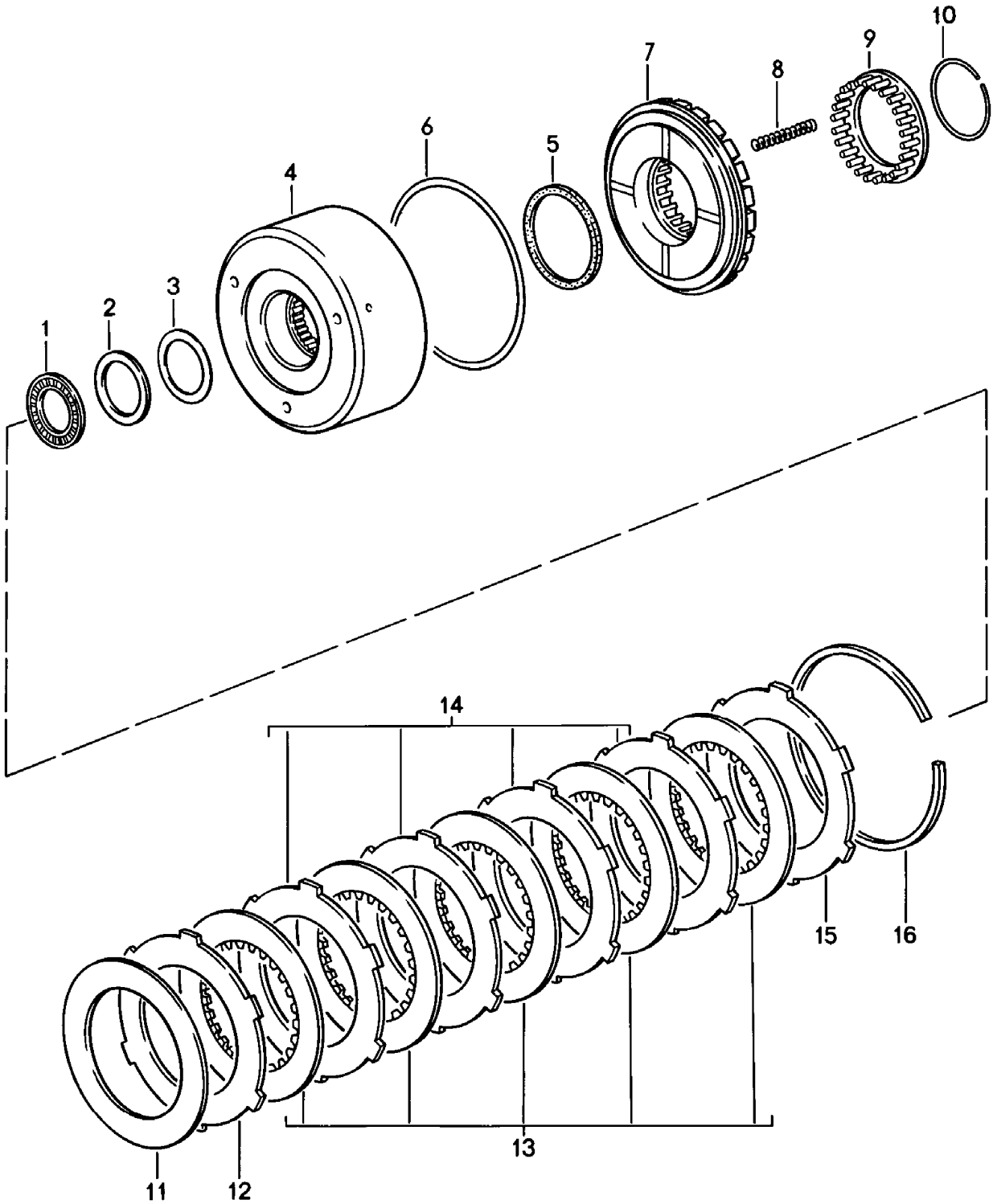

Modell	Jahr	HG	UG	Bildtafel	Einschränkung	UPD	10:05	28.10.2023
928	1983	3	08	308-020		738		

Pos	Teilenummer	Benennung	Bemerkung	St	Modellangabe
		4-Gang-Automatikgetriebe Kupplung K 1			A2801,A2802, A2803,A2804, A2805,A2806, A2807,A2808, A2809,A2811
1	007 981 681 0	Nadellager		1	
2	000 272 256 2	Druckscheibe		1	
3	126 272 055 2	Distanzscheibe 0,1 MM		X	
(3)	126 272 065 2	Distanzscheibe 0,2 MM		X	
(3)	126 272 075 2	Distanzscheibe 0,5 MM		X	
4	126 270 762 8	Lamellengehäuse K 1		1	
5	126 272 039 2	Manschette	innen	1	
6	109 272 099 2	Manschette	aussen	1	
7	126 272 113 1	Kolben K 1		1	
8	126 993 700 2	Feder		24	
9	126 272 106 4	Federteller		1	
10	126 994 063 5	Sprengring		1	
11	126 993 172 6	Tellerfeder		1	
12	126 272 492 6	Aussenlamelle 2,0 MM		1 1	
13	126 272 062 5	Innenlamelle 2,14 MM		1	
14	126 272 502 6	Aussenlamelle 3,5 MM		X	
(14)	126 272 512 6	Aussenlamelle 4,0 MM		X	
15	126 272 322 6	Aussenlamelle 4,5 MM		1	
16	126 994 053 4	Sprengring 2,0 MM		X	
(16)	126 994 063 4	Sprengring 2,5 MM		X	
(16)	126 994 073 4	Sprengring 3,0 MM		X	

Modell	Jahr	HG	UG	Bildtafel	Einschränkung	UPD	10:06	28.10.2023
928	1983	3	08	308-025		738		

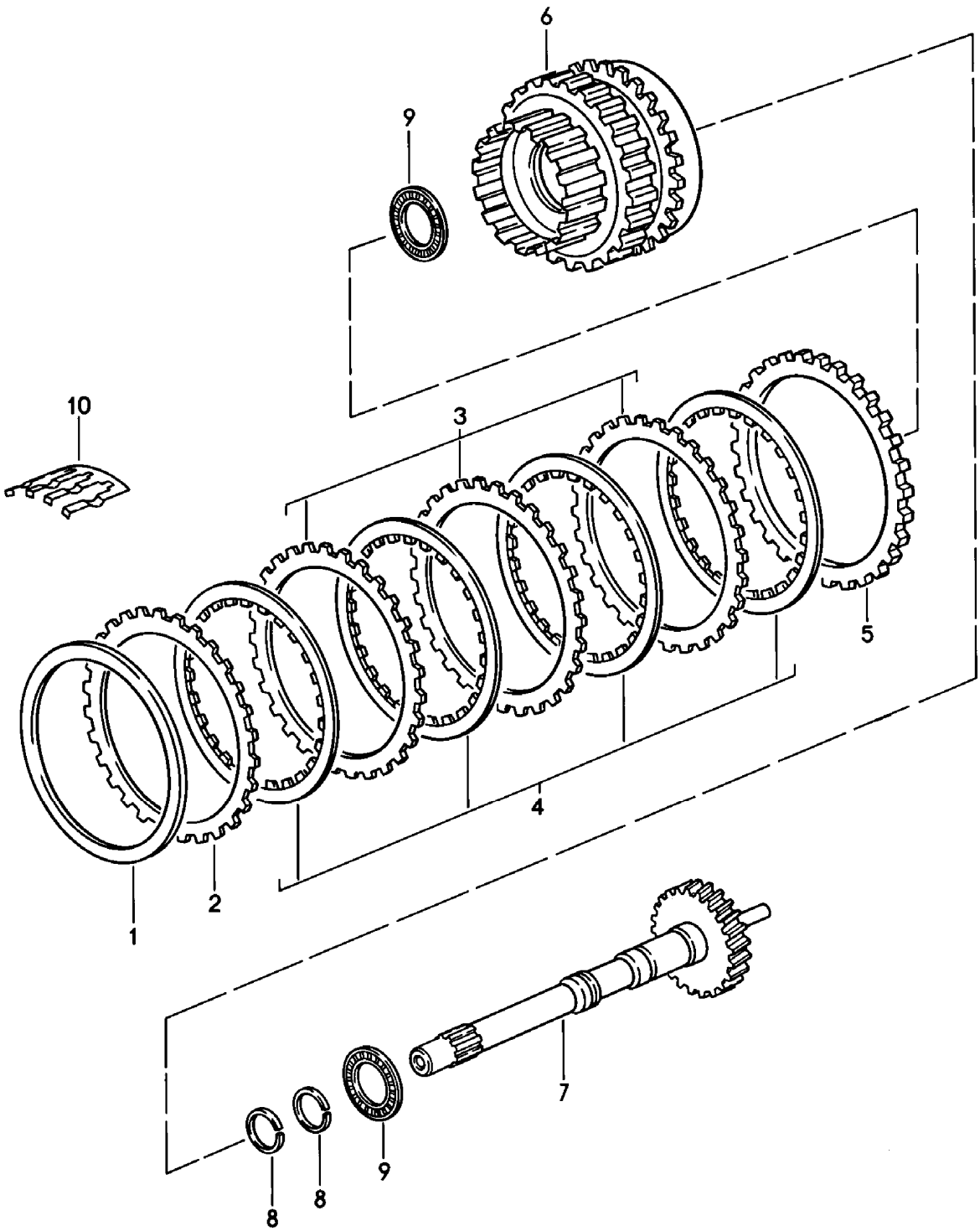

Modell	Jahr	HG	UG	Bildtafel	Einschränkung	UPD	10:06	28.10.2023
928	1983	3	08	308-025		738		

Pos	Teilenummer	Benennung	Bemerkung	St	Modellangabe
		4-Gang-Automatikgetriebe **Antriebswelle** **Radsatz**			**A2801,A2802,** **A2803,A2804,** **A2805,A2806,** **A2807,A2808,** **A2809,A2811**
1	**126 272 095 2**	**Distanzscheibe** **2,5 MM**		**X**	
(1)	**126 272 105 2**	**Distanzscheibe** **3,0 MM**		**X**	
(1)	**126 272 115 2**	**Distanzscheibe** **3,5 MM**		**X**	
2	**126 272 682 6**	**Aussenlamelle** **2,8 MM**		**1**	
3	**126 272 672 6**	**Aussenlamelle** **2,3 MM**		**X**	
(3)	**126 272 682 6**	**Aussenlamelle** **2,8 MM**		**X**	
4	**126 272 092 5**	**Innenlamelle** **2,1 MM**		**4**	
5	**126 272 692 6**	**Aussenlamelle** **7,7 MM**		**1**	
6	**126 270 044 3**	**Planetenträger**		**1**	
7	**722 270 002 5**	**Antriebswelle**		**1**	
8	**126 272 005 5**	**Dichtring**		**2**	
9	**007 981 991 0**	**Nadellager**		**2**	
10	**126 993 031 5**	**Feder** **A >> 379 224**		**1**	
(10)	**126 993 041 5**	**Feder** **A 379 225 >>**		**1**	

Modell	Jahr	HG	UG	Bildtafel	Einschränkung	UPD	10:06	28.10.2023
928	1983	3	08	308-030		738		

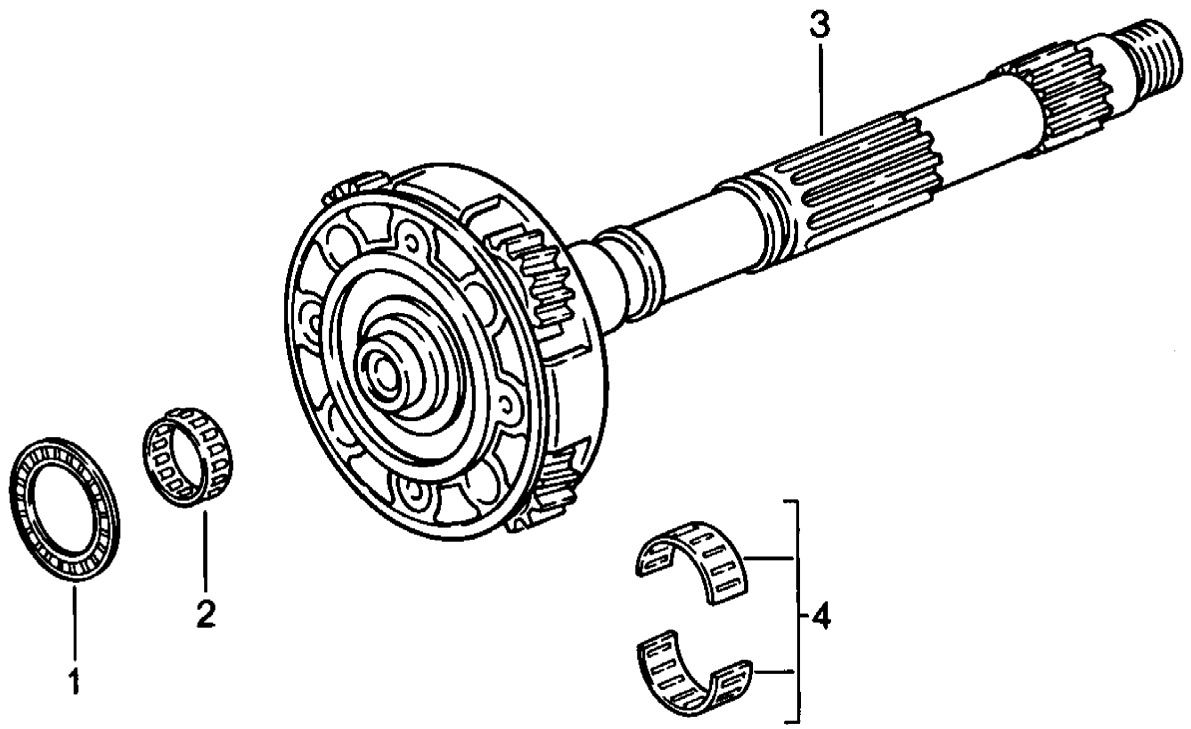

Modell	Jahr	HG	UG	Bildtafel	Einschränkung	UPD	10:06	28.10.2023
928	1983	3	08	308-030		738		

Pos	Teilenummer	Benennung	Bemerkung	St	Modellangabe
		4-Gang-Automatikgetriebe Planetenträger			**A2801,A2802, A2803,A2804, A2805,A2806, A2807,A2808, A2809,A2811**
1	**007 981 571 0**	**Nadellager**		**1**	
2	**008 981 001 0**	**Nadellager**		**1**	
3	**722 270 144 3**	**Planetenträger**		**1**	
4	**011 981 821 0**	**Nadellager**		**1**	

Modell	Jahr	HG	UG	Bildtafel	Einschränkung	UPD	10:06	28.10.2023
928	1983	3	08	308-035		738		

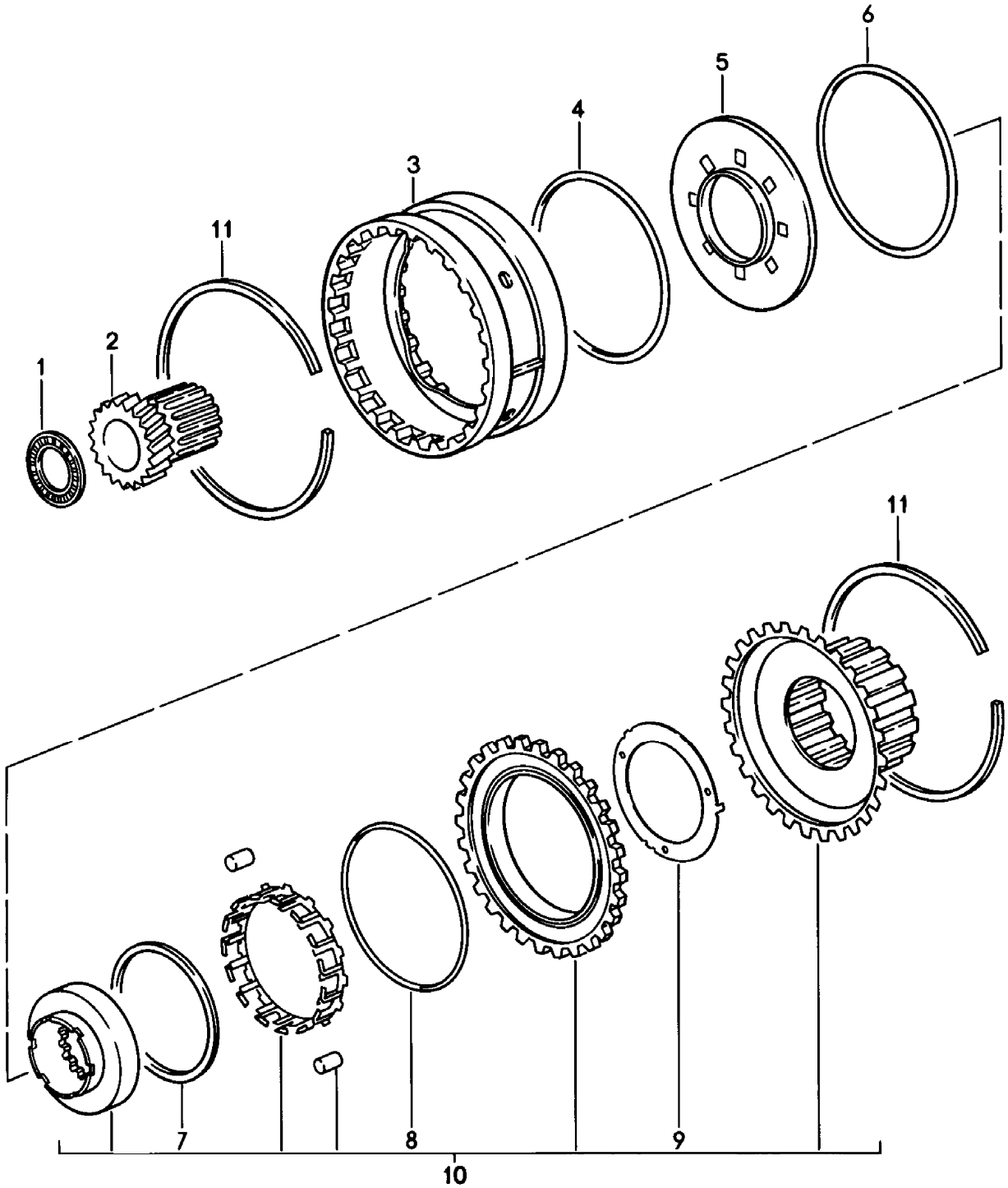

Modell	Jahr	HG	UG	Bildtafel	Einschränkung	UPD	10:06	28.10.2023
928	1983	3	08	308-035		738		

Pos	Teilenummer	Benennung	Bemerkung	St	Modellangabe
		4-Gang-Automatikgetriebe Freilauf			**A2801,A2802, A2803,A2804, A2805,A2806, A2807,A2808, A2809,A2811**
1	**007 981 571 0**	**Nadellager**		**1**	
2	**126 272 000 7**	**Sonnenrad**		**1**	
3	**126 272 100 8**	**Mitnehmer**		**1**	
4	**126 272 175 2**	**Ausgleichscheibe 0,1 MM**		**X**	
(4)	**126 272 185 2**	**Ausgleichscheibe 0,2 MM**		**X**	
(4)	**126 272 195 2**	**Ausgleichscheibe 0,5 MM**		**X**	
5	**126 270 007 6**	**Freilaufsegment**		**1**	
6	**009 997 604 8**	**Dichtring**		**1**	
7	**126 272 176 2**	**Anlaufscheibe**		**1**	
8	**000 997 614 8**	**Dichtring**		**1**	
9	**126 272 306 2**	**Anlaufscheibe**		**1**	
10	**126 270 503 1**	**Freilauf**		**1**	
11	**126 272 017 3**	**Sicherungsring**		**2**	

Modell	Jahr	HG	UG	Bildtafel	Einschränkung	UPD	10:06	28.10.2023
928	1983	3	08	308-040		738		

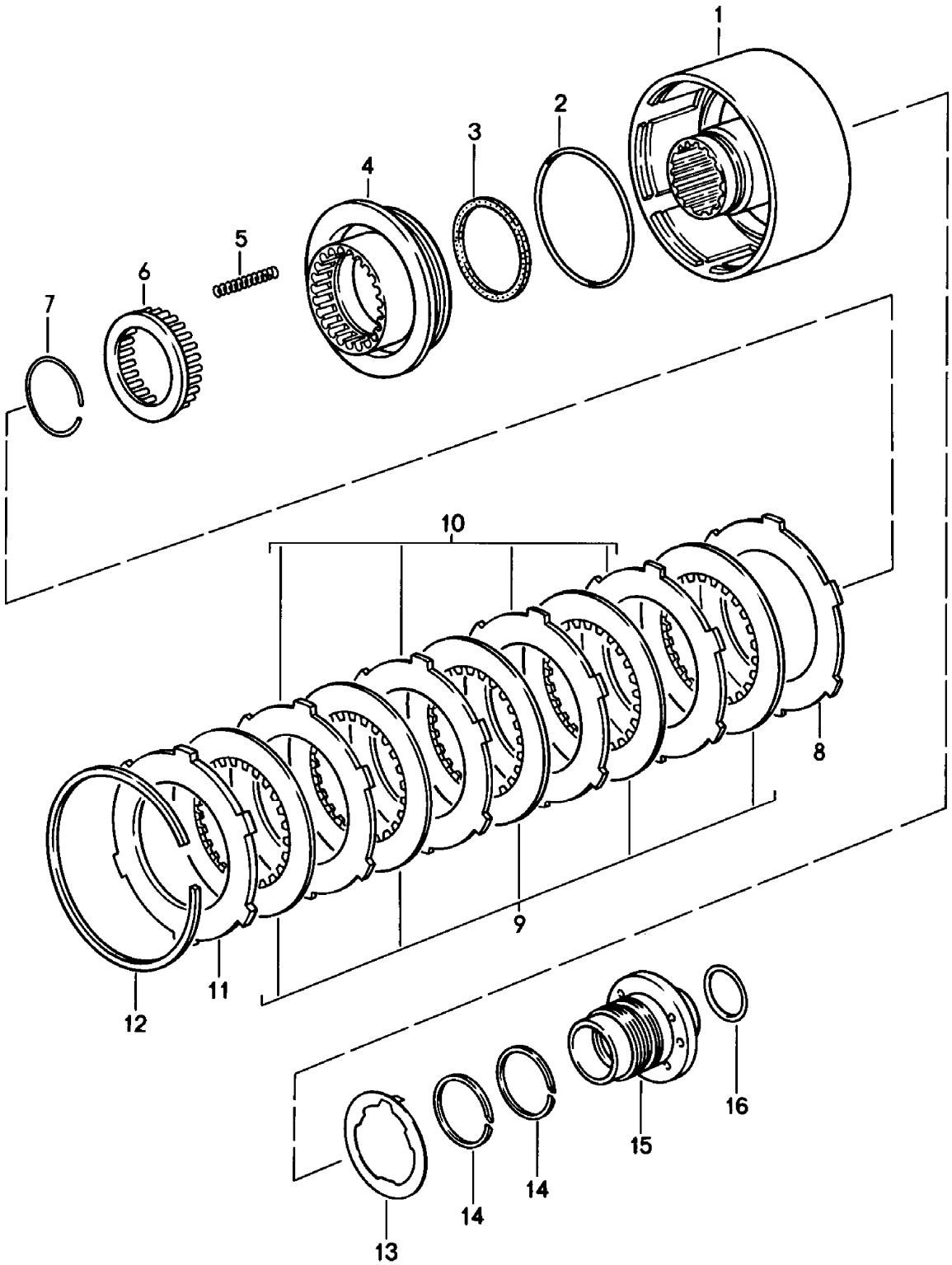

Modell	Jahr	HG	UG	Bildtafel	Einschränkung	UPD	10:06	28.10.2023
928	1983	3	08	308-040		738		

Pos	Teilenummer	Benennung	Bemerkung	St	Modellangabe
		4-Gang-Automatikgetriebe Kupplung K 2			**A2801,A2802, A2803,A2804, A2805,A2806, A2807,A2808, A2809,A2811**
1	**126 270 892 8**	**Lamellengehäuse**		**1**	
2	**126 272 025 5**	**Dichtring**		**1**	
3	**126 272 039 2**	**Manschette**		**1**	
4	**126 272 123 1**	**Kolben**		**1**	
5	**126 993 070 3**	**Feder**		**21**	
6	**126 272 026 4**	**Federteller**		**1**	
7	**126 994 063 5**	**Sprengring**		**1**	
8	**126 272 472 6**	**Aussenlamelle 2,0 MM**		**1**	
9	**126 272 072 5**	**Innenlamelle 2,14 MM**		**5**	
10	**126 272 362 6**	**Aussenlamelle 3,0 MM**		**X**	
(10)	**126 272 482 6**	**Aussenlamelle 3,5 MM**		**X**	
(11)	**126 272 342 6**	**Aussenlamelle 4,5 MM**		**X**	
12	**126 272 027 3**	**Sicherungsring 2,0 MM**		**X**	
(12)	**126 994 033 4**	**Sicherungsring 2,5 MM**		**X**	
(12)	**126 994 043 4**	**Sicherungsring 3,0 MM**		**X**	
13	**126 272 226 2**	**Druckscheibe**		**1**	
14	**126 272 095 5**	**Dichtring**		**2**	
15	**722 272 014 5**	**Flansch**		**1**	
16	**006 997 754 8**	**Dichtring**		**1**	

Modell	Jahr	HG	UG	Bildtafel	Einschränkung	UPD	10:07	28.10.2023
928	1983	3	08	308-045		738		

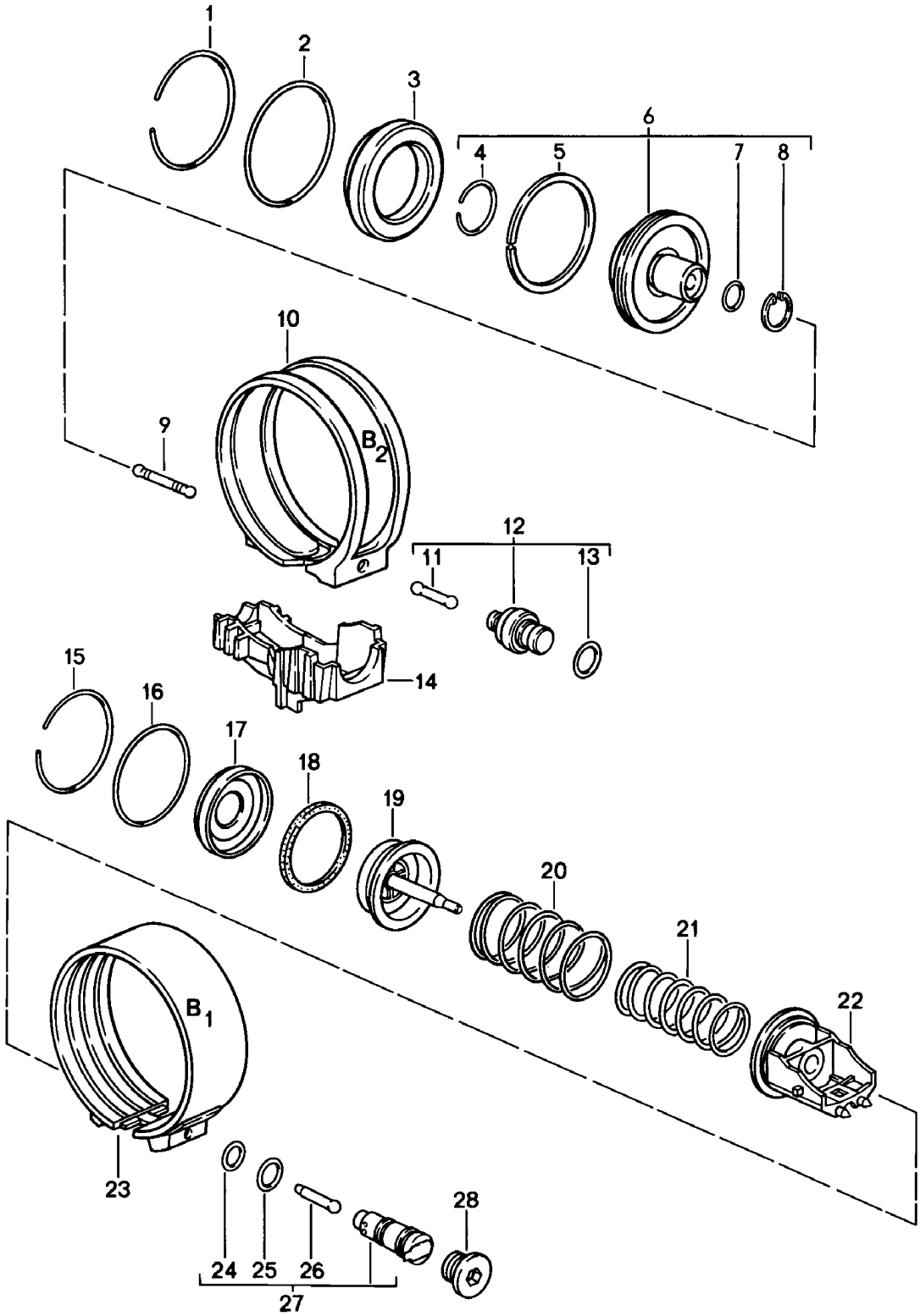

Modell	Jahr	HG	UG	Bildtafel	Einschränkung	UPD	10:07	28.10.2023
928	1983	3	08	308-045		738		

Pos	Teilenummer	Benennung	Bemerkung	St	Modellangabe
		4-Gang-Automatikgetriebe **Bremsband**			**A2801,A2802,** **A2803,A2804,** **A2805,A2806,** **A2807,A2808,** **A2809,A2811**
1	**126 994 013 5**	**Sprengring**		**1**	
2	**005 997 704 8**	**Dichtring**		**1**	
3	**126 277 090 3**	**Deckel**		**1**	
4	**900 906 037 00**	**Sprengring** **A 42**		**1**	
5	**126 277 075 5**	**Dichtring** **A >> 767 604**		**1**	
5	**126 277 245 5**	**Dichtring** **A 767 605 >>**		**1**	
6	**126 270 203 2**	**Kolben**		**1**	
7	**126 277 095 5**	**Dichtring**		**1**	
8	**900 042 005 01**	**Sicherungsring** **25 X 1,2**		**1**	
9	**126 277 717 5**	**Stift** **47,2 MM**		**X**	
(9)	**126 277 727 5**	**Stift** **48,0 MM**		**X**	
(9)	**126 277 737 5**	**Stift** **48,8 MM**		**X**	
(9)	**126 277 747 5**	**Stift** **49,6 MM**		**X**	
10	**126 270 206 2**	**Bremsband** **Entfallteil**		**1**	
10	**126 270 206 2**	**Bremsband** **(asbestfrei)**		**1**	
11	**126 277 007 5**	**Stift** **A >> 383 607**		**1**	
(11)	**126 277 517 5**	**Stift** **A 383 608 >>**		**1**	
12	**126 270 028 9**	**Ventil** **A >> 383 607**		**1**	
(12)	**126 270 208 9**	**Ventil** **A 383 608 >>**		**1**	
13	**005 997 814 8**	**Dichtring**		**1**	
14	**126 277 094 0**	**Halter**		**1**	

Modell	Jahr	HG	UG	Bildtafel	Einschränkung	UPD	10:07	28.10.2023
928	1983	3	08	308-045		738		

Pos	Teilenummer	Benennung	Bemerkung	St	Modellangabe
15	126 994 083 5	Sprengring		1	
16	005 997 864 8	Dichtring		1	
17	126 277 020 3	Deckel		1	
18	115 272 109 2	Manschette		1	
19	126 270 453 2	Kolben 68 MM		1	
(19)	126 270 473 2	Kolben 69 MM		1	
(19)	126 270 493 2	Kolben 70 MM		1	
(19)	126 270 513 2	Kolben 71 MM		1	
(19)	126 270 533 2	Kolben 72 MM		1	
(19)	126 270 553 2	Kolben 73 MM		1	
(19)	126 270 573 2	Kolben 74 MM		1	
20	126 993 010 1	Feder 95,3 MM		1	
21	126 993 570 1	Feder 111,6 MM		1	
22	126 277 574 0	Halter		1	
23	126 270 186 2	Bremsband		1	
24	005 997 804 8	Dichtring		1	
25	010 997 084 5	Dichtring		1	
26	126 277 097 5	Stift		1	
27	123 270 018 9	Ventil		1	
28	126 997 023 0	Schraube		1	

Modell	Jahr	HG	UG	Bildtafel	Einschränkung	UPD	10:07	28.10.2023
928	1983	3	08	308-050		738		

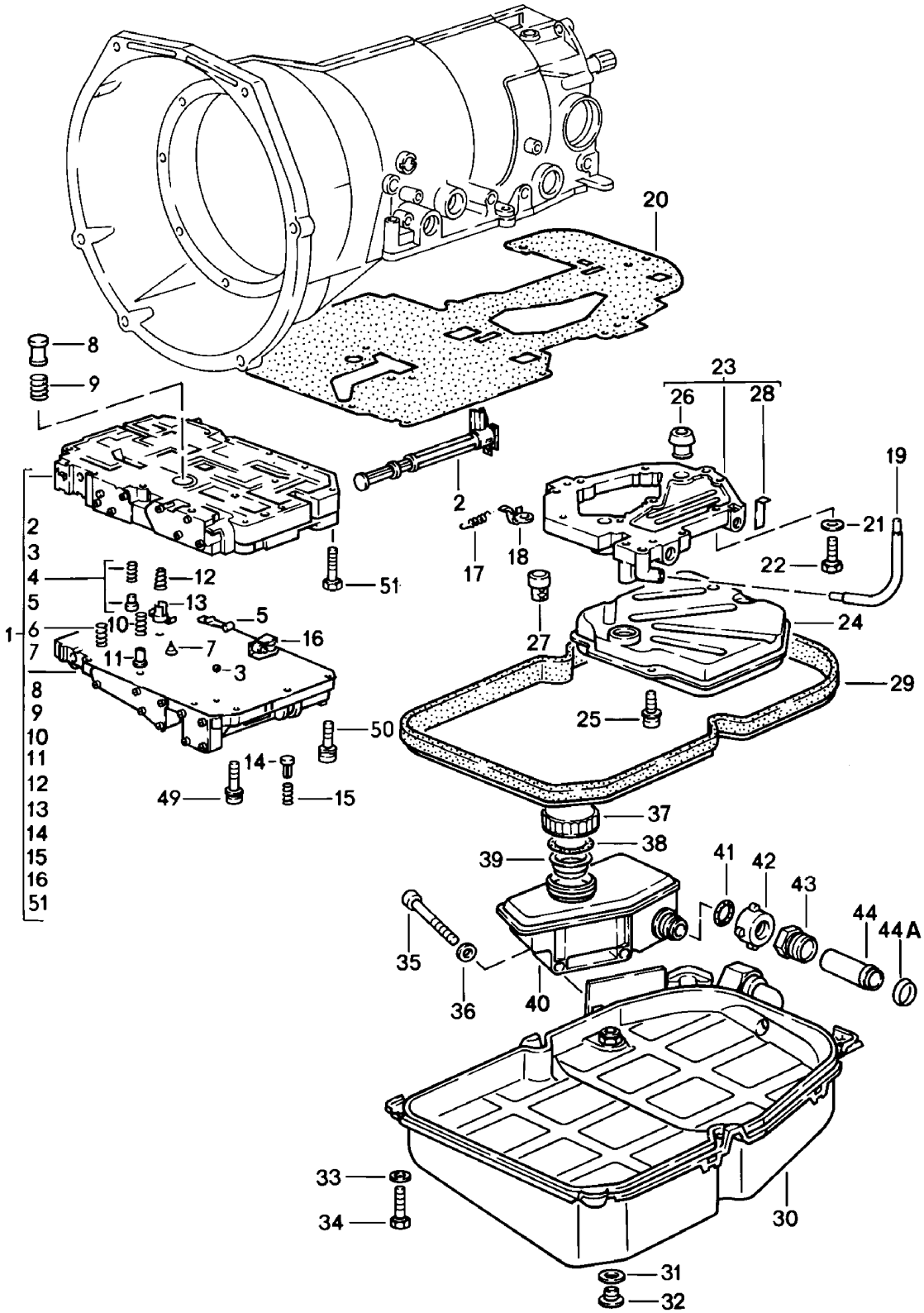

Modell	Jahr	HG	UG	Bildtafel	Einschränkung	UPD	10:07	28.10.2023
928	1983	3	08	308-050		738		

Pos	Teilenummer	Benennung	Bemerkung	St	Modellangabe
		4-Gang-Automatikgetriebe Schieberkasten			A2801,A2802, A2803,A2804, A2805,A2806, A2807,A2808, A2809,A2811
1	722 270 200 7	Mechatronik A >> 547 628		1	A2801,A2804
1	722 270 250 7	Mechatronik in Verbindung mit Temperaturregler 126 270 105 0 A 547 629 >> 696 928		1	A2804,A2807
1	722 270 250 7	Mechatronik A 696 929 >>		1	A2807,A2808, A2809,A2811
1	722 270 250 7	Mechatronik		1	A2802,A2803, A2805,A2806
2	126 270 057 0	Regelventil		1	
3	116 991 002 9	Kugel		18	
4	126 270 047 0	Schieber		1	
5	126 270 148 9	Ventil		1	
6	722 993 080 1	Feder		1	
7	115 993 150 5	Feder		1	
8	126 277 193 6	Ventil		1	
9	126 993 200 2	Feder		1	
10	115 993 280 4	Feder		1	
11	126 270 198 9	Ventil		1	
12	126 993 690 3	Feder		1	
13	126 277 223 6	Ventil		1	
14	126 277 263 6	Ventil		1	
15	126 993 730 3	Feder		1	
16	126 270 178 9	Ventil		1	
17	722 993 001 0	Feder		1	
18	722 278 004 0	Haltewinkel		1	A2801
19	126 277 004 7	Ölrohr		1	
20	126 277 028 0	Dichtring		1	

Modell	Jahr	HG	UG	Bildtafel	Einschränkung	UPD	10:07	28.10.2023
928	1983	3	08	308-050		738		

Pos	Teilenummer	Benennung	Bemerkung	St	Modellangabe
21	N 012 226 5	Federscheibe B 6		9	
22	N 010 220 3	Sechskantschraube		9	
23	722 270 030 5	Deckel		1	
24	126 277 029 5	Ölfilter		1	
25	960 307 911 00	Kombischraube M 5 X 12		3	
26	126 270 058 9	Ventil		1	
27	126 270 019 8	Sieb		2	
28	126 277 007 3	Sicherung 24 MM		1	
29	126 271 028 0	Dichtung für Ölwanne		1	
(30)	960 307 031 04	Ölwanne A >> 16E 01141		1	A2801
30	722 270 091 2	Ölwanne A 16E 01142 >>		1	A2801,A2804
30	722 270 091 2	Ölwanne		1	A2802,A2803, A2805,A2806
30	722 270 091 2	Ölwanne		1	A2802,A2803, A2805,A2806
(30)	722 270 111 2	Ölwanne D - MJ 1986>> - MJ 1986		1	A2807,A2808, A2809,A2811
31	900 123 062 30	Dichtung		1	
32	960 307 912 00	Verschlussschraube		1	
33	900 025 007 02	Unterlegscheibe A 8,4 Entfallteil		6	
33	900 025 007 03	Unterlegscheibe A 8,4		6	
34	N 010 244 11	Sechskantschraube M 8 X 30 Entfallteil		6	
34	N 010 244 25	Sechskantschraube M 8 X 30		6	
35	N 014 749 2	Zylinderschraube		2	

Modell	Jahr	HG	UG	Bildtafel	Einschränkung	UPD	10:07	28.10.2023
928	1983	3	08	308-050		738		

Pos	Teilenummer	Benennung	Bemerkung	St	Modellangabe
(35)	900 067 008 02	Zylinderschraube M 6 X 40 D - MJ 1986>> Entfallteil		2	A2807,A2808, A2809,A2811
(35)	900 067 008 03	Zylinderschraube M 6 X 40 D - MJ 1986>>		2	A2807,A2808, A2809,A2811
36	N 011 666 7	Unterlegscheibe B 6,4		2	
37	477 321 481	Verschlusskappe		1	
(37)	960 307 481 00	Verschlussdeckel D - MJ 1986>> - MJ 1986		1	A2807,A2808, A2809,A2811
38	477 321 483 A	Dichtung		1	
39	477 321 479 A	Sieb		1	
(40)	960 307 475 01	Einfüllbehälter A >> 16E 01141		1	A2801
40	960 307 475 02	Einfüllbehälter A 16E 01142 >>		1	A2801,A2804
40	960 307 475 02	Einfüllbehälter		1	A2802,A2803, A2805,A2806
(40)	960 307 075 00	Einfüllbehälter D - MJ 1986>> - MJ 1986		1	A2807,A2808, A2809,A2811
41	477 321 487	O-Ring		X	
42	477 321 485	Überwurfmutter		1	
43	011 321 387 A	Überwurfschraube		1	
(44)	960 307 407 01	Füllrohr A >> 16E 01141		1	A2801
44	960 307 407 03	Füllrohr A 16E 01142 >>		1	A2801,A2804
44	960 307 407 03	Füllrohr		1	A2802,A2803, A2805,A2806
44A	011 321 388 A	Schneidring		1	
45	960 307 041 01	Halter A >> 16E 01141		1	A2801
46	N 010 208 5	Sechskantschraube M 6 X 8 A >> 16E 01141		3	A2801

Modell	Jahr	HG	UG	Bildtafel	Einschränkung	UPD	10:07	28.10.2023
928	1983	3	08	308-050		738		

Pos	Teilenummer	Benennung	Bemerkung	St	Modellangabe
47	N 011 666 7	Unterlegscheibe B 6,4 A >> 16E 01141		2	A2801
48	999 072 005 09	Sechskantmutter M 6 X 12 A >> 16E 01141 Entfallteil		2	A2801
48	999 072 005 01	Sechskantschraube M 6 X 12 A >> 16E 01141		2	A2801
49	960 307 913 00	Kombischraube M 6 X 55		12	
50	960 307 914 00	Kombischraube M 6 X 50		3	
51	900 014 006 02	Zylinderschraube M 5 X 30 Beachte Kundendienst-Aktion: Öse	hart	2	
-	722 270 300 7	Mechatronik		1	
-	126 277 961 4	Zwischenplatte		1	
-	126 277 108 0	Dichtung		1	
-	126 270 105 0	Temperaturregler		1	
-	126 270 927 9	Druckschaltventil		1	

Modell	Jahr	HG	UG	Bildtafel	Einschränkung	UPD	10:07	28.10.2023
928	1983	3	08	308-055		738		

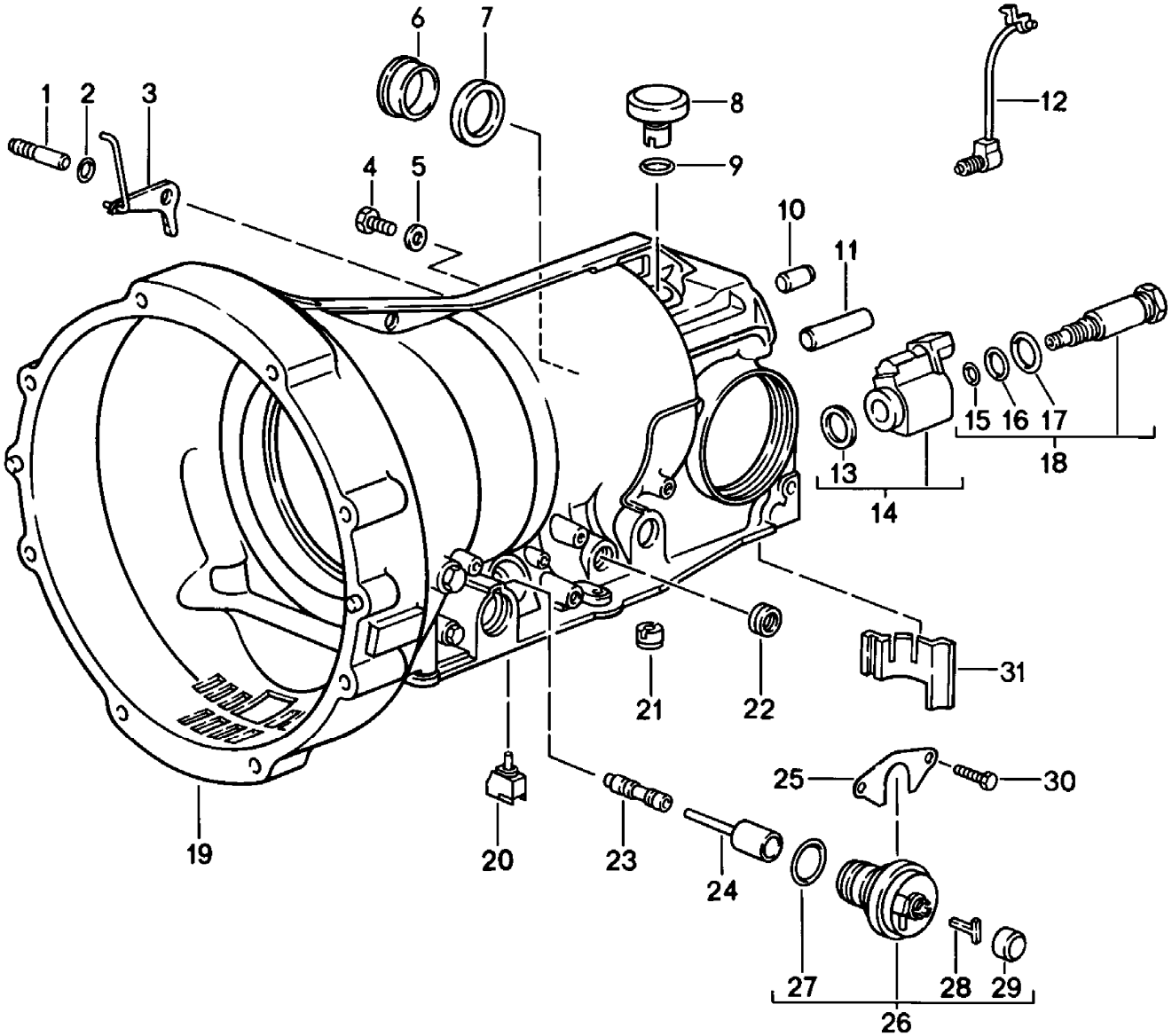

Modell	Jahr	HG	UG	Bildtafel	Einschränkung	UPD	10:07	28.10.2023
928	1983	3	08	308-055		738		

Pos	Teilenummer	Benennung	Bemerkung	St	Modellangabe
		4-Gang-Automatikgetriebe Getriebegehäuse Anbauteile			A2801,A2802, A2803,A2804, A2805,A2806, A2807,A2808, A2809,A2811
1	126 278 027 4	Welle		1	
2	005 997 744 8	Dichtring		1	
3	126 270 045 9	Hebel		1	
4	115 997 063 0	Verschlussschraube		3	
5	900 123 105 30	Dichtring		3	
6	126 277 035 0	Buchse		1	
7	006 997 734 7	Dichtring		1	
8	126 270 018 2	Entlüfter		1	
9	005 997 784 8	Dichtring		1	
10	900 012 163 00	Zylinderstift		1	
(10)	N 013 220 2	Zylinderstift		2	
11	126 991 000 1	Bolzen		1	
12	722 270 008 4	Einspritzrohr		1	
13	115 304 016 0	Dichtring		1	
14	000 304 279 0	Magnetschalter -FA.BINDER- nur in Verbindung mit: 000 304 229 0		1	
(14)	000 304 279 0	Magnetschalter -FA.ELEKTROTEILE- nur in Verbindung mit: 000 304 289 0		1	
15	001 997 354 8	Dichtring		1	
16	008 997 304 8	Dichtring		1	
17	008 997 314 8	Dichtring		1	
18	000 304 289 0	Magnetschalter -FA.BINDER- nur in Verbindung mit: 000 304 239 0		1	
(18)	000 304 289 0	Magnetschalter -FA.ELEKTROTEILE- nur in Verbindung mit: 000 304 279 0		1	
19	722 270 091 1	Gehäuse		1	

Modell	Jahr	HG	UG	Bildtafel	Einschränkung	UPD	10:07	28.10.2023
928	1983	3	08	308-055		738		

Pos	Teilenummer	Benennung	Bemerkung	St	Modellangabe
20	126 270 055 0	Temperaturregler naturfarben A >> 696 928		1	
(20)	126 270 105 0	Temperaturregler rot A 696 929 >>		1	
21	126 270 058 9	Ventil		1	
22	006 997 014 7	Dichtring		1	
23	126 277 213 2	Kolben		1	
24	126 277 207 5	Stift Entfallteil		1	
24	126 277 937 5	Stift		1	
25	126 277 054 0	Halter		1	
26	126 270 257 9	Druckschaltventil A >> 547 628		1	A2801,A2804
26	126 270 937 9	Druckschaltventil A 547 629 >>		1	A2801,A2804
26	126 270 937 9	Druckschaltventil		1	A2802,A2803, A2805,A2806
27	014 997 114 8	Dichtring		1	
28	126 277 044 0	Halter		1	
29	126 277 008 1	Abdeckung		1	
30	900 075 355 02	Kombischraube Entfallteil		2	
30	900 075 355 01	Sechskantschraube		2	
31	126 277 008 4	Beilage		1	

Modell	Jahr	HG	UG	Bildtafel	Einschränkung	UPD	10:07	28.10.2023
928	1983	3	08	308-060		738		

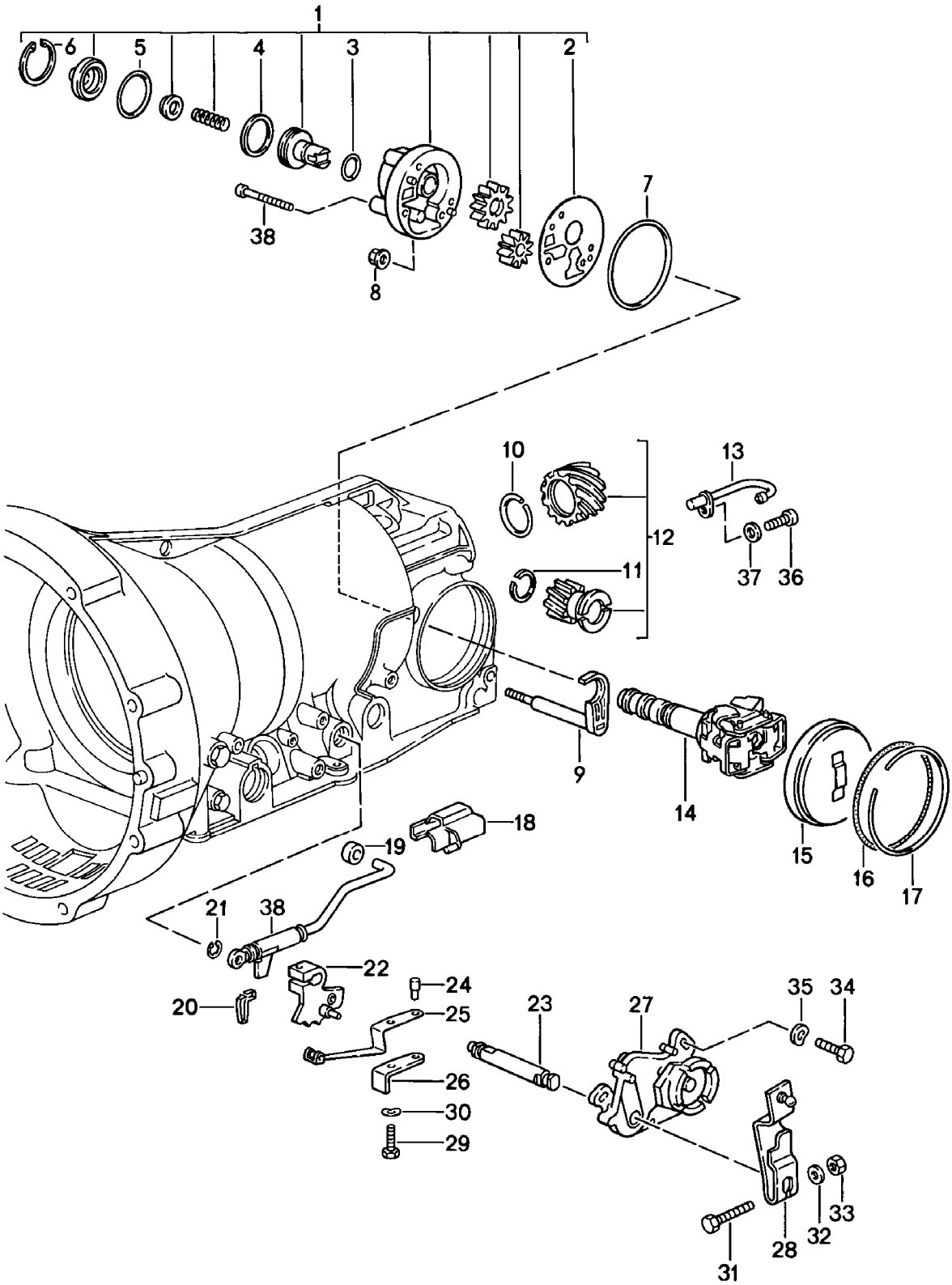

Modell	Jahr	HG	UG	Bildtafel	Einschränkung	UPD	10:07	28.10.2023
928	1983	3	08	308-060		738		

Pos	Teilenummer	Benennung	Bemerkung	St	Modellangabe
		4-Gang-Automatikgetriebe Getriebegehäuse mit Einbauteilen			**A2801,A2802, A2803,A2804, A2805,A2806, A2807,A2808, A2809,A2811**
1	**126 270 029 7**	**Pumpe**		**1**	
2	**126 277 131 4**	**Zwischenplatte**		**1**	
3	**126 277 205 5**	**Dichtring**		**1**	
4	**005 997 844 8**	**Dichtring**		**1**	
5	**126 277 085 5**	**Dichtring**		**1**	
6	**900 042 045 07**	**Sicherungsring**		**1**	
7	**005 997 854 8**	**Dichtring**		**1**	
8	**960 302 902 00**	**Mutter**		**1**	
9	**126 270 005 9**	**Hebel**		**1**	
10	**722 994 023 5**	**Sprengring**		**1**	
11	**999 152 053 01**	**Sprengring**		**1**	
12	**126 270 044 2**	**Zahnrad**		**1**	
13	**126 270 038 4**	**Ölrohr**		**1**	
14	**126 270 097 4**	**Fliehkraftregler**		**1**	
15	**126 270 000 8**	**Deckel**		**1**	
16	**016 997 394 8**	**Dichtring**		**1**	
17	**126 994 023 5**	**Sprengring**		**1**	
18	**126 277 607 7**	**Führungsstück**		**1**	
19	**126 278 001 7**	**Rolle**		**1**	
20	**126 271 039 4**	**Beilage**		**1**	
21	**900 116 003 02**	**Sicherungsscheibe Entfallteil**		**1**	
21	**900 116 003 09**	**Sicherungsscheibe**		**1**	
22	**126 270 045 7**	**Rastsegment**		**1**	
23	**126 278 021 0**	**Welle**		**1**	
24	**126 991 031 0**	**Bolzen**		**1**	
25	**126 270 027 8**	**Blattfeder**		**1**	
26	**126 278 034 0**	**Halter**		**1**	

Modell	Jahr	HG	UG	Bildtafel	Einschränkung	UPD	10:07	28.10.2023
928	1983	3	08	308-060		738		

Pos	Teilenummer	Benennung	Bemerkung	St	Modellangabe
27	000 545 490 6	Schalter A >> 547 628 A >> 543 394		1	A2801,A2804, A2802,A2803, A2805,A2806
(27)	000 545 660 6	Schalter A 547 629 >> A 543 395 >>		1	A2801,A2804, A2802,A2803, A2805,A2806
28	928 426 063 01	Hebel		1	
29	900 075 369 07	Schraube		1	
30	N 012 226 5	Federscheibe		1	
31	900 074 015 02	Sechskantschraube Entfallteil		1	
31	900 074 015 03	Sechskantschraube		1	
32	N 011 524 7	Unterlegscheibe Entfallteil		1	
32	N 011 524 27	Unterlegscheibe		1	
33	900 076 010 02	Mutter Entfallteil		1	
33	900 076 010 0B	Mutter		1	
33	900 076 010 03	Mutter		1	
34	900 075 162 02	Sechskantschraube Entfallteil		2	
34	N 010 287 1	Sechskantschraube Entfallteil		2	
34	900 075 057 02	Sechskantschraube		2	
35	N 012 226 5	Federscheibe		2	
36	900 067 206 02	Schraube		1	
37	N 044 703 3	Zylinderschraube mit Innen- sechskantkopf		3	
38	126 270 036 5	Gestänge		1	

Modell	Jahr	HG	UG	Bildtafel	Einschränkung	UPD	10:08	28.10.2023
928	1983	3	08	308-065		738		

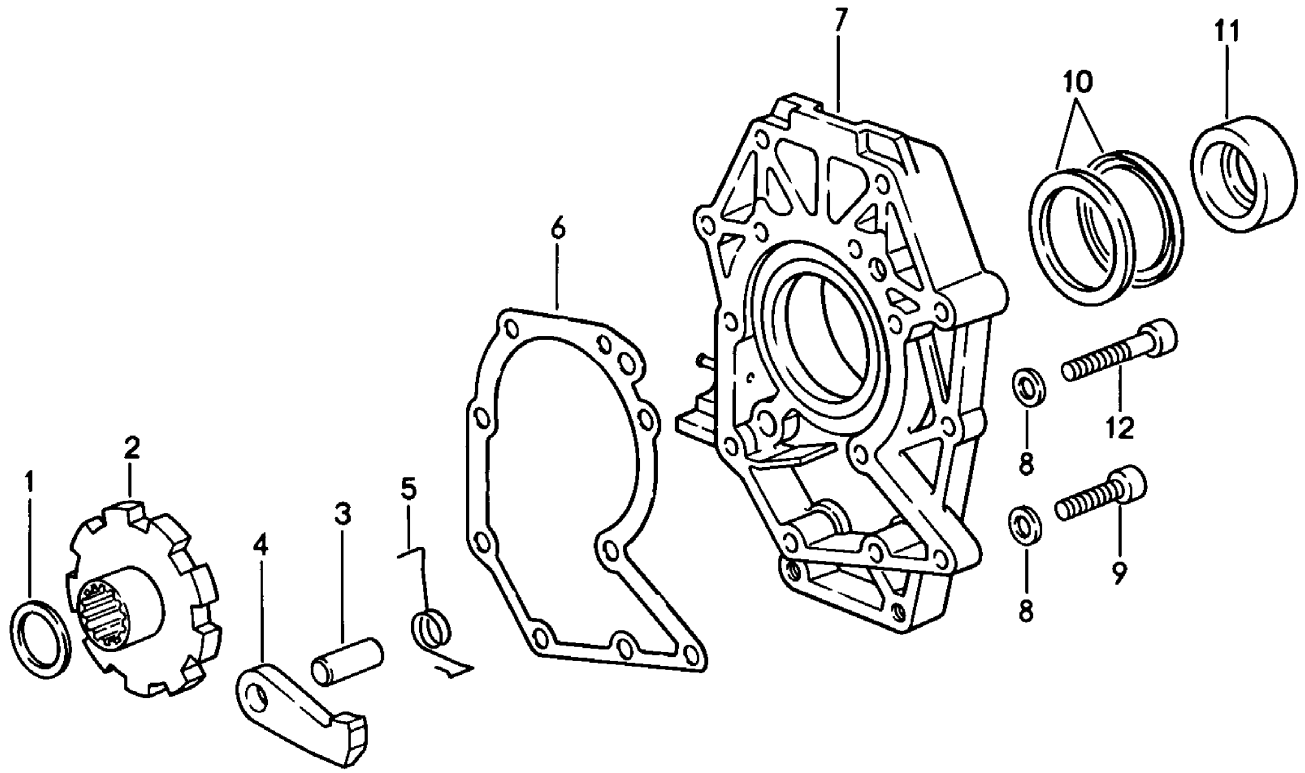

Modell	Jahr	HG	UG	Bildtafel	Einschränkung	UPD	10:08	28.10.2023
928	1983	3	08	308-065		738		

Pos	Teilenummer	Benennung	Bemerkung	St	Modellangabe
		4-Gang-Automatikgetriebe Zwischenplatte Parksperre			A2801,A2802, A2803,A2804, A2805,A2806, A2807,A2808, A2809,A2811
1	126 272 075 2	Distanzscheibe 0,5 MM		X	
2	126 272 011 7	Zahnrad		1	
3	126 991 000 1	Bolzen		1	
4	123 278 002 1	Sperrklinke		1	
5	126 993 062 0	Feder		1	
6	722 271 038 0	Dichtung Entfallteil		1	
6	722 271 038 0	Dichtung (asbestfrei)		1	
7	960 321 031 03	Zwischenplatte		1	
8	722 990 034 0	Unterlegscheibe		9	
8	900 031 005 03	Unterlegscheibe		9	
9	900 067 025 02	Schraube		4	
10	999 113 307 40	Dichtring		2	
11	960 302 403 03	Zwischenring mitverwenden:		1	
11A	999 201 438 00	Ausgleichscheibe 30 X 55 X 0,81		1	
12	900 067 222 02	Zylinderschraube		5	

Modell	Jahr	HG	UG	Bildtafel	Einschränkung	UPD	10:08	28.10.2023
928	1983	3	08	308-070		738		

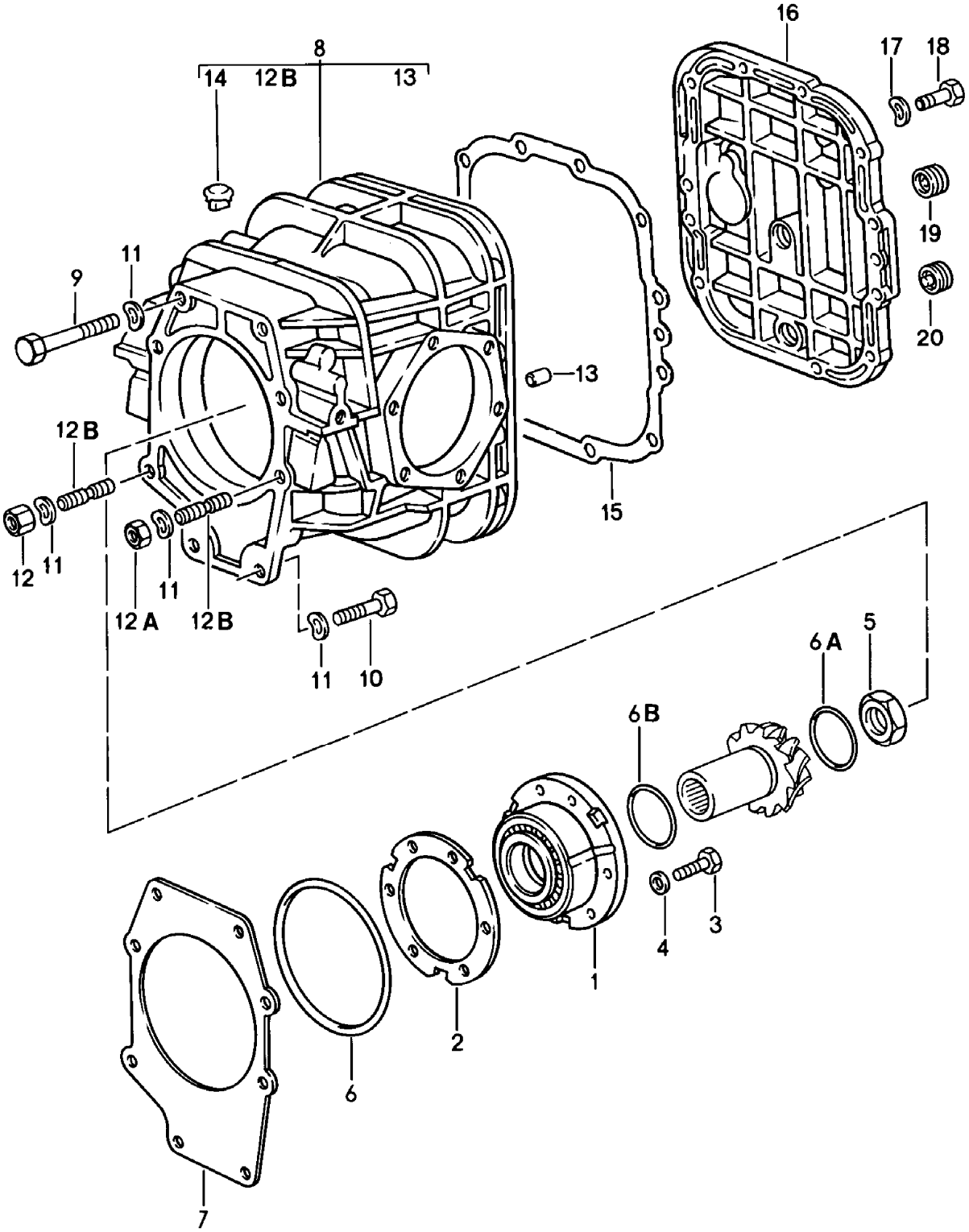

Modell	Jahr	HG	UG	Bildtafel	Einschränkung	UPD	10:08	28.10.2023
928	1983	3	08	308-070		738		

Pos	Teilenummer	Benennung	Bemerkung	St	Modellangabe
		4-Gang-Automatikgetriebe Ausgleichsgetriebe 1			A2801,A2802, A2803,A2804, A2805,A2806, A2807,A2808, A2809,A2811
1	960 302 063 03	Lagerbuchse		1	A2801,A2804
1	960 302 063 09	Lagerbuchse		1	A2802,A2803, A2805,A2806, A2807,A2808, A2809,A2811
2	960 302 299 05	Einstellscheibe 0,15		X	
2	960 302 299 06	Einstellscheibe 0,20		X	
2	960 302 299 07	Einstellscheibe 0,25		X	
2	960 302 299 08	Einstellscheibe 0,40		X	
2	960 302 299 09	Einstellscheibe 0,50		X	
3	N 014 726 7	Zylinderschraube mit Innen- sechskantkopf M 8 X 30		6	
4	N 015 371 1	Zahnscheibe		6	
5	922 302 282 00	Bundmutter		1	
6	999 701 743 40	O-Ring 144,5 X 3		1	
6A	960 302 305 00	Runddichtring		1	
6B	960 302 303 00	Runddichtring		1	
7	960 302 297 05	Einstellscheibe 0,15		X	
7	960 302 297 06	Einstellscheibe 0,20		X	
7	960 302 297 07	Einstellscheibe 0,25		X	
7	960 302 297 08	Einstellscheibe 0,40		X	
7	960 302 297 09	Einstellscheibe 0,50		X	
8	960 321 041 01	Hinterachsgehäuse		1	

Modell	Jahr	HG	UG	Bildtafel	Einschränkung	UPD	10:08	28.10.2023
928	1983	3	08	308-070		738		

Pos	Teilenummer	Benennung	Bemerkung	St	Modellangabe
8	960 321 041 02	Hinterachsgehäuse D - MJ 1986>> - MJ 1986		1	A2807 "J.."
8	960 321 041 02	Hinterachsgehäuse D - MJ 1986>> - MJ 1986		1	A2808,A2809, A2811
9	900 074 063 02	Sechskantschraube M 10 X 55		4	
9	900 074 380 01	Sechskantschraube M 10 X 55		4	
10	900 075 041 09	Sechskantschraube M 10 X 25 Entfallteil		2	
10	900 075 481 01	Sechskantschraube M 10 X 25		2	
11	900 031 005 02	Unterlegscheibe A 10,5 Entfallteil		8	
11	900 031 005 03	Unterlegscheibe A 10,5		8	
12	999 076 027 02	Mutter		1	
12A	N 011 010 6	Sechskantmutter M 10 Entfallteil		1	
12A	N 101 552 10	Sechskantmutter M 10		1	
12B	999 062 118 02	Stiftschraube BM 10 X 28		1	
12B	999 062 182 02	Stiftschraube BM 10 X 25		1	
13	900 012 086 00	Zylinderstift		2	
14	928 301 311 01	Entlüfter		1	
15	928 301 395 03	Dichtung		1	
16	928 301 305 10	Deckel D >> - MJ 1985		1	
(16)	928 301 306 01	Gehäusedeckel D - MJ 1986>> - MJ 1986		1	
17	900 025 007 02	Unterlegscheibe Entfallteil		12	
17	900 025 007 03	Unterlegscheibe		12	

Modell	Jahr	HG	UG	Bildtafel	Einschränkung	UPD	10:08	28.10.2023
928	1983	3	08	308-070		738		

Pos	Teilenummer	Benennung	Bemerkung	St	Modellangabe
18	900 075 099 02	Sechskantschraube M 8 X 30 Entfallteil		12	
18	900 075 099 03	Sechskantschraube M 8 X 30		12	
19	999 064 019 02	Verschlussschraube D >> - MJ 1985 Entfallteil		1	
19	999 064 019 0C	Verschlussschraube		1	
(19)	900 219 001 30	Verschlussschraube D - MJ 1986>> - MJ 1986		1	
20	999 064 020 02	Verschlussschraube Magnet D >> - MJ 1985		1	
(20)	999 063 008 02	Verschlussschraube D - MJ 1986>> - MJ 1986		1	
-	960 301 149 01	Abschirmblech		1	A2802
-	999 063 007 02	Verschlussschraube D - MJ 1986>> - MJ 1986		1	
-	900 123 118 30	Dichtring D - MJ 1986>> - MJ 1986		2	

Modell	Jahr	HG	UG	Bildtafel	Einschränkung	UPD	10:08	28.10.2023
928	1983	3	08	308-075		738		

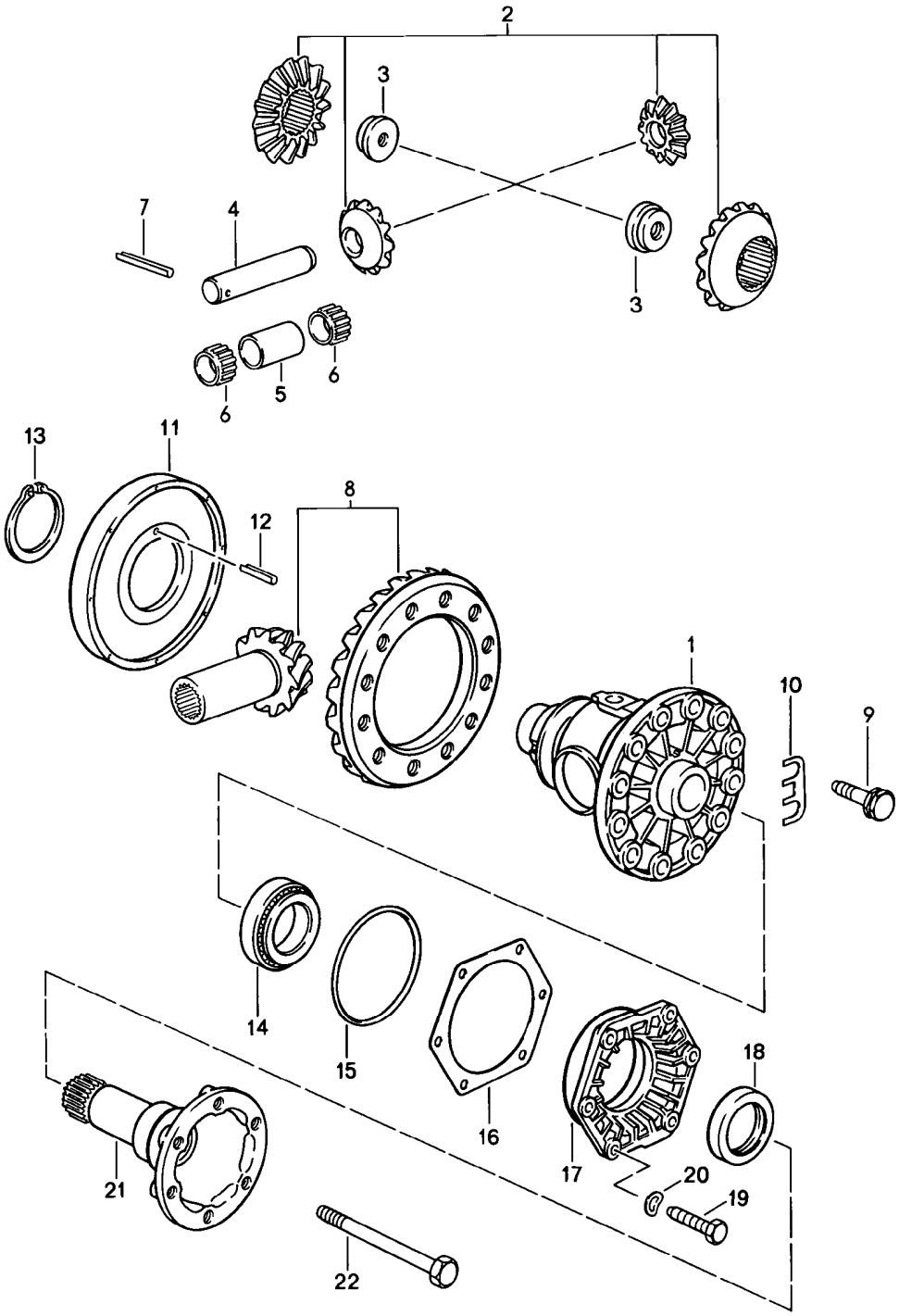

Modell	Jahr	HG	UG	Bildtafel	Einschränkung	UPD	10:08	28.10.2023
928	1983	3	08	308-075		738		

Pos	Teilenummer	Benennung	Bemerkung	St	Modellangabe
		4-Gang-Automatikgetriebe Ausgleichsgetriebe 2			A2801,A2802, A2803,A2804, A2805,A2806, A2807,A2808, A2809,A2811
1	928 332 212 08	Ausgleichgehäuse		1	
2	928 332 902 02	1 Satz Ausgleichkegelräder		1	
3	928 332 279 03	Gewindeeinsatz		2	
4	928 332 207 07	Bolzen		1	
5	928 332 205 01	Distanzhülse		1	
6	999 201 416 00	Nadelkäfig		2	
7	900 309 035 00	Spannstift 5 X 40		1	
8	960 302 911 00	Triebsatz 33 : 15		1	A2801,A2804, A2807
8	960 302 911 04	Triebsatz 33 : 14		1	A2802,A2805, A2808
8	960 302 911 03	Triebsatz 33 : 13		1	A2803,A2806, A2809,A2811
9	928 332 276 03	Sechskantschraube		12	
10	928 332 285 00	Sicherungsblech		6	
11	928 318 024 02	Impulsgeberrad		1	
12	N 043 285 1	Spannstift 5 X 20		1	
13	999 152 089 01	Sprengring		1	
14	999 059 027 00	Kegelrollenlager Entfallteil		2	
14	999 059 027 02	Kegelrollenlager		2	
15	928 332 217 02	O-Ring		2	
16	928 332 219 00	Einstellscheibe 0,15		X	
16	928 332 219 01	Einstellscheibe 0,20		X	
16	928 332 219 02	Einstellscheibe 0,25		X	
16	928 332 219 03	Einstellscheibe 0,50		X	

Modell	Jahr	HG	UG	Bildtafel	Einschränkung	UPD	10:08	28.10.2023
928	1983	3	08	308-075		738		

Pos	Teilenummer	Benennung	Bemerkung	St	Modellangabe
16	928 332 219 04	Einstellscheibe 0,10		X	
17	928 332 213 02	Lagerdeckel		2	
18	928 332 215 02	Wellendichtring		2	
19	900 075 099 02	Sechskantschraube M 8 X 30 Entfallteil		12	
19	900 075 099 03	Sechskantschraube M 8 X 30		12	
20	900 025 007 02	Unterlegscheibe Entfallteil		12	
20	900 025 007 03	Unterlegscheibe		12	
21	928 332 206 00	Gelenkflansch		2	A2801,A2802, A2803
(21)	928 332 206 10	Gelenkflansch		2	A2804,A2805, A2806,A2807, A2808,A2809, A2811
22	900 074 292 02	Sechskantschraube M 10 X 98		2	

Modell	Jahr	HG	UG	Bildtafel	Einschränkung	UPD	10:08	28.10.2023
928	1983	3	08	308-080		738		

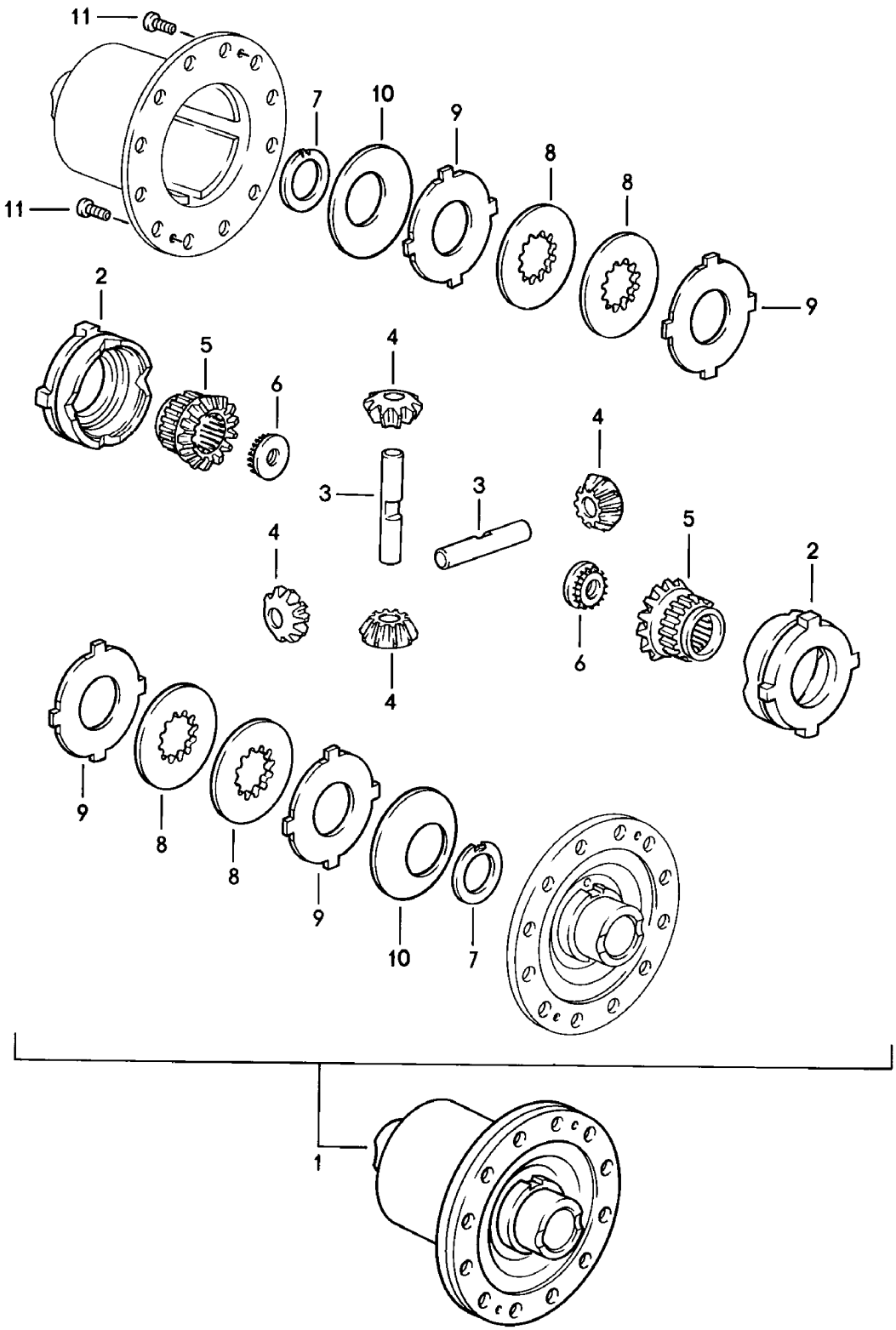

Modell	Jahr	HG	UG	Bildtafel	Einschränkung	UPD	10:08	28.10.2023
928	1983	3	08	308-080		738		

Pos	Teilenummer	Benennung	Bemerkung	St	Modellangabe
		4-Gang-Automatikgetriebe Sperrdifferential			A2801,A2802, A2803,A2804, A2805,A2806, A2807,A2808, A2809,A2811
1	928 332 052 20	Sperrdifferential	40%	1	
2	928 332 511 00	Druckring		2	
3	928 332 541 00	Ausgleichkegelradachse		2	
4	928 332 531 00	Ritzel		4	
5	930 332 535 01	Kegelrad D - MJ 1983>> - MJ 1983		2	
(5)	928 332 535 01	Kegelrad D - MJ 1984>>		2	
6	928 332 279 01	Gewindeeinsatz		2	
7	901 332 561 11	Anlaufscheibe		2	
8	928 332 551 00	Innenlamelle 2,0 MM		4	
9	917 332 552 10	Aussenlamelle 1,9 MM		4	
(9)	917 332 552 11	Aussenlamelle 2,0 MM		X	
(9)	917 332 552 12	Aussenlamelle 2,1 MM		X	
10	928 332 555 00	Tellerfeder D - MJ 1983>> - MJ 1983		2	
(10)	928 332 555 20	Tellerfeder D - MJ 1984>>		2	
11	N 014 765 2	Zylinderschraube M 6 X 10 D - MJ 1983>>		2	
(11)	900 249 023 00	Senkschraube M 6 X 10 D - MJ 1984>>		2	

Modell	Jahr	HG	UG	Bildtafel	Einschränkung	UPD	10:09	28.10.2023
928	1983	3	08	308-085		738		

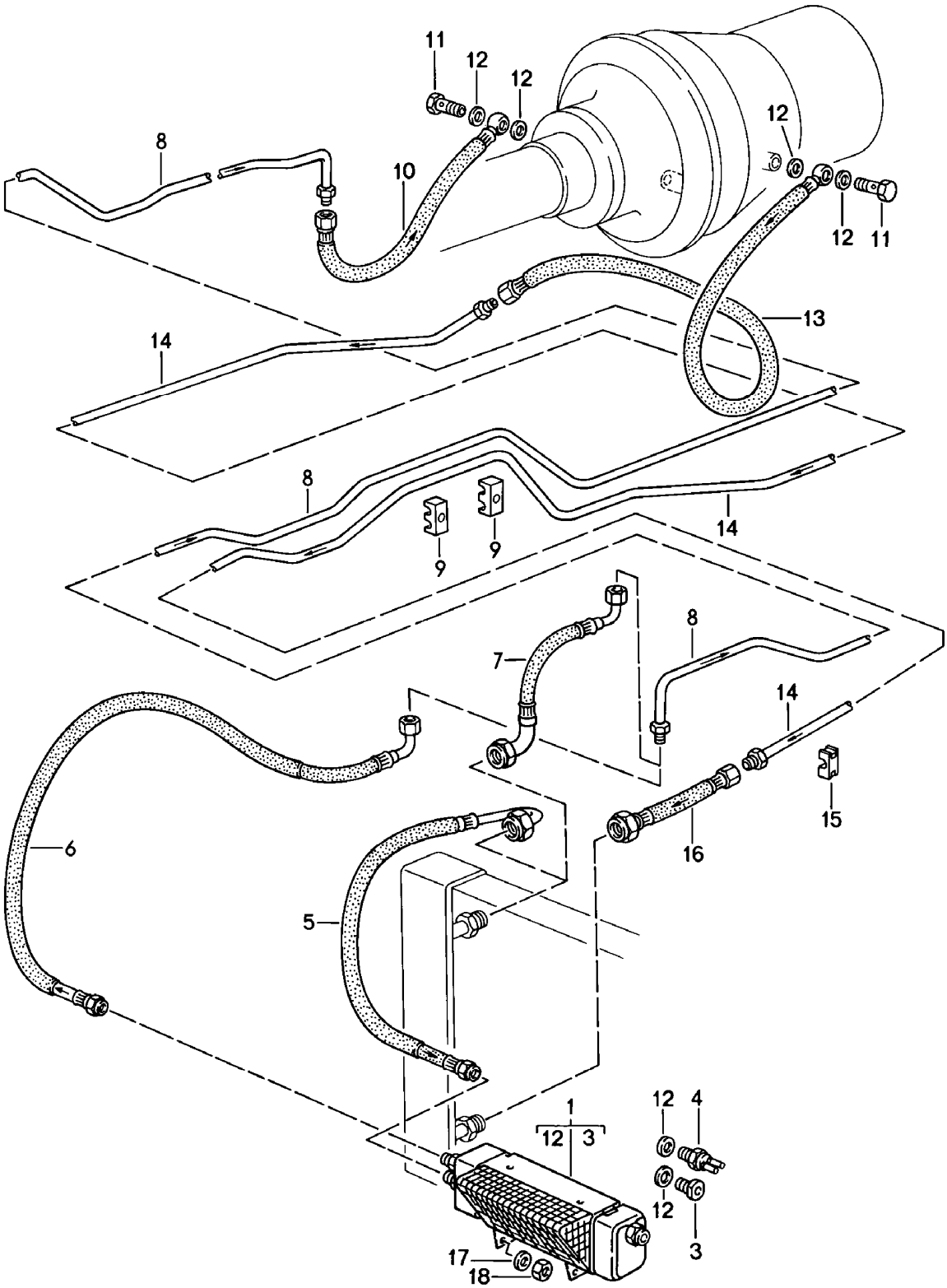

Modell	Jahr	HG	UG	Bildtafel	Einschränkung	UPD	10:09	28.10.2023
928	1983	3	08	308-085		738		

Pos	Teilenummer	Benennung	Bemerkung	St	Modellangabe
		4-Gang-Automatikgetriebe **Getriebeölkühler** **Öldruckleitung für Getriebe-ölkühlung** **Getriebeölkühler** **Öldruckleitung für Getriebe-ölkühlung**			**A2801,A2802, A2803,A2804, A2805,A2806**
1	**928 307 029 00**	**Getriebeölkühler**		**1**	**A2802,A2803, A2804,A2805, A2806**
3	**900 219 002 02**	**Verschlussschraube** **AM 14 X 1,5**		**1**	**A2802,A2803, A2804,A2805, A2806**
4	**928 606 309 01**	**Temperaturschalter**		**1**	**A2802,A2803, A2804,A2805, A2806+ PR:208**
5	**928 307 023 03**	**Druckschlauch**	**Vorlauf**	**1**	**A2802,A2803, A2804,A2805, A2806**
5	**928 307 023 06**	**Druckschlauch**		**1**	**A2802,A2803, A2804,A2805, A2806**
6	**928 307 025 03**	**Druckschlauch**	**Rücklauf**	**1**	**A2802,A2803, A2804,A2805, A2806**
7	**922 307 025 00**	**Druckschlauch** **255 MM** **Entfallteil**	**Rücklauf**	**1**	**A2801**
7	**922 307 025 02**	**Druckschlauch** **255 MM**	**Rücklauf**	**1**	**A2801**
8	**922 307 019 03**	**Ölleitung**	**Rücklauf**	**1**	**A2801,A2802, A2803,A2804, A2805,A2806**
9	**922 307 114 01**	**Befestigungsschelle**		**10**	
10	**960 307 021 02**	**Druckschlauch** **Entfallteil**	**Rücklauf**	**1**	**06** **A2801,A2802, A2803,A2804, A2805,A2806**
10	**960 307 021 04**	**Druckschlauch**	**Rücklauf**	**1**	**06** **A2801,A2802, A2803,A2804, A2805,A2806**

Modell	Jahr	HG	UG	Bildtafel	Einschränkung	UPD	10:09	28.10.2023
928	1983	3	08	308-085		738		

Pos	Teilenummer	Benennung	Bemerkung	St	Modellangabe
11	999 134 028 02	Hohlschraube		2	
12	900 123 007 30	Dichtring A 14 X 18		5	
13	960 307 020 01	Druckschlauch	Vorlauf	1	A2801,A2802, A2803,A2804, A2805,A2806
14	922 307 018 99	Ölleitung	Vorlauf	1	A2801,A2802, A2803,A2804, A2805,A2806
15	922 307 114 02	Befestigungsschelle		5	
16	922 307 023 02	Druckschlauch Entfallteil	Vorlauf	1	A2801,A2802, A2803,A2804, A2805,A2806
16	922 307 023 04	Druckschlauch	Vorlauf	1	A2801,A2802, A2803,A2804, A2805,A2806
17	N 011 524 7	Unterlegscheibe A 6,4 Entfallteil		3	A2802,A2803, A2804,A2805, A2806
17	N 011 524 27	Unterlegscheibe A 6,4		3	A2802,A2803, A2804,A2805, A2806
18	900 910 010 09	Sicherungsmutter M 6		3	A2802,A2803, A2804,A2805, A2806

Modell	Jahr	HG	UG	Bildtafel	Einschränkung	UPD	10:09	28.10.2023
928	1983	3	08	308-086		738		

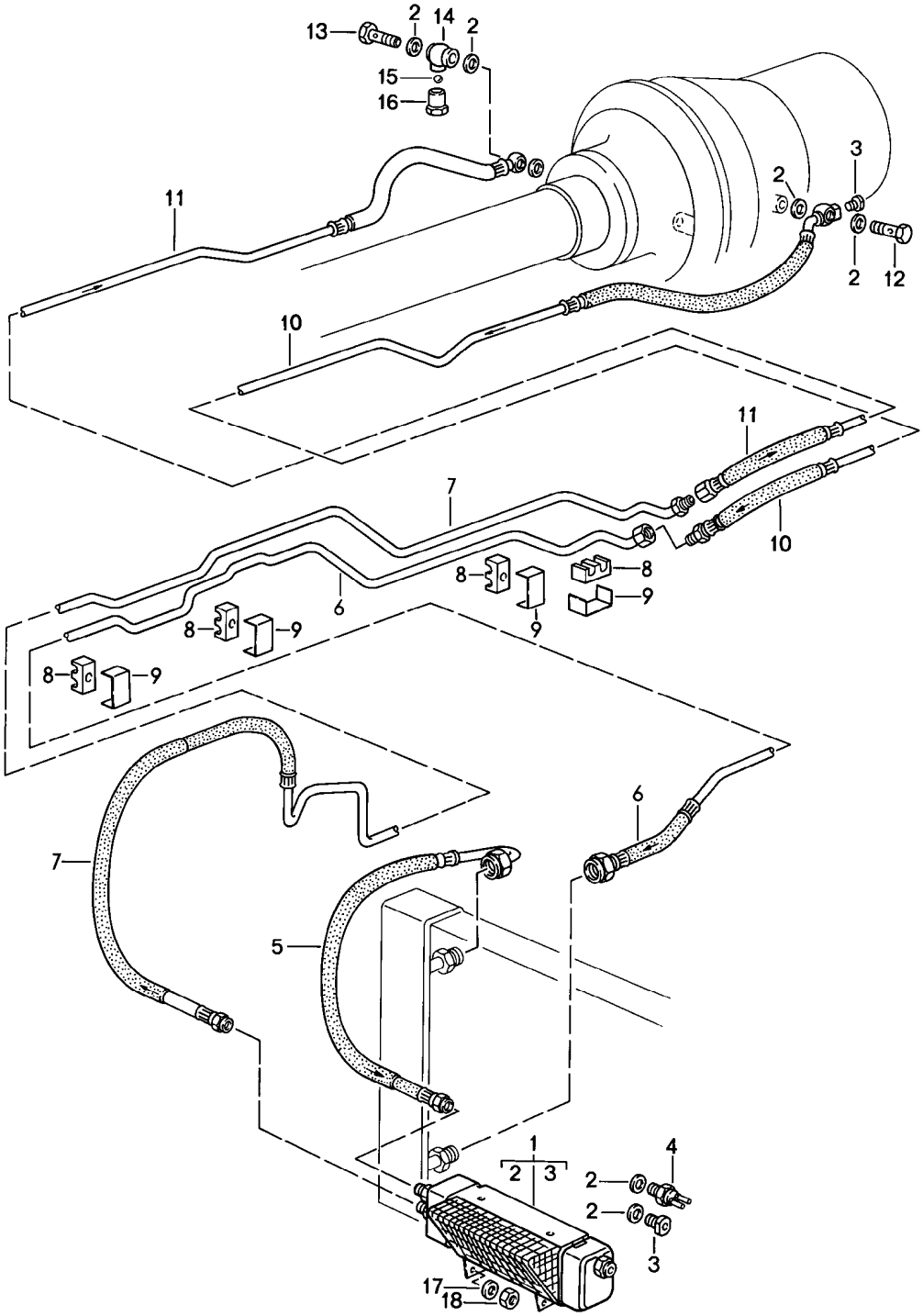

Modell	Jahr	HG	UG	Bildtafel	Einschränkung	UPD	10:09	28.10.2023
928	1983	3	08	308-086		738		

Pos	Teilenummer	Benennung	Bemerkung	St	Modellangabe
		4-Gang-Automatikgetriebe **Getriebeölkühler** **Öldruckleitung für Getriebe-ölkühlung** **Getriebeölkühler**			**A2807,A2808, A2809,A2811**
1	**928 307 029 00**	**Getriebeölkühler**		**1**	
2	**900 123 007 30**	**Dichtring** **A 14 X 18**		**7**	
3	**900 219 002 02**	**Verschlussschraube** **AM 14 X 1,5**		**2**	
4	**928 606 309 01**	**Temperaturschalter**		**1**	**PR:208**
5	**928 307 023 03**	**Druckschlauch**		**1**	
5	**928 307 023 07**	**Druckschlauch**		**1**	
6	**960 307 028 02**	**Ölleitung** **Entfallteil**	**Vorlauf**	**1**	
6	**960 307 028 03**	**Ölleitung**	**Vorlauf**	**1**	
7	**960 307 029 02**	**Ölleitung**	**Rücklauf**	**1**	
8	**928 356 525 01**	**Gummilager**		**5**	
9	**928 356 555 00**	**Befestigungsschelle**		**5**	
10	**960 307 038 00**	**Ölleitung**	**Vorlauf**	**1**	
11	**960 307 039 00**	**Ölrücklaufleitung** **Entfallteil**		**1**	
11	**960 307 039 01**	**Ölrücklaufleitung** **Entfallteil**		**1**	
11	**960 307 039 02**	**Ölrücklaufleitung**		**1**	
12	**999 134 030 02**	**Hohlschraube** **M 14 X 1,5**		**1**	
13	**960 307 161 01**	**Hohlschraube**		**1**	
14	**960 307 057 01**	**Anschlussnippel**		**1**	
15	**N 025 657 1**	**Kugel**		**1**	
16	**960 307 163 00**	**Verschlussschraube**		**1**	

Modell	Jahr	HG	UG	Bildtafel	Einschränkung	UPD	10:09	28.10.2023
928	1983	3	08	308-090		738		

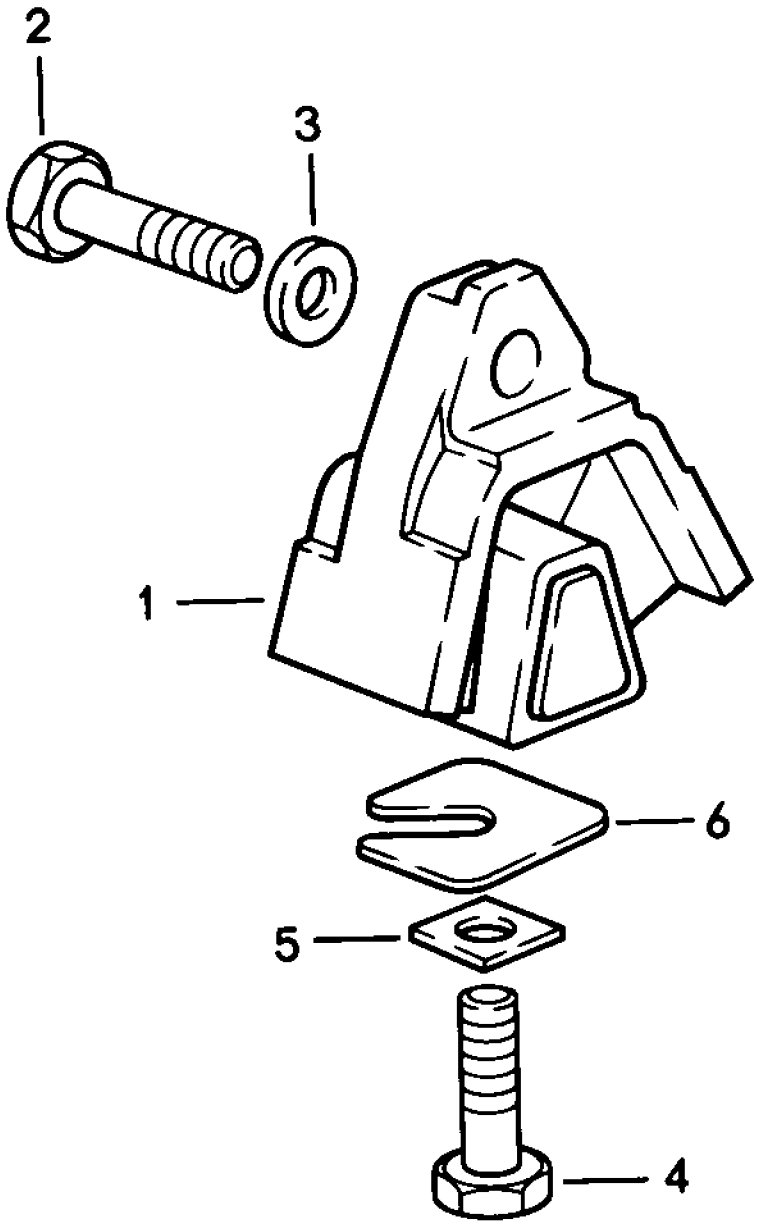

Modell	Jahr	HG	UG	Bildtafel	Einschränkung	UPD	10:09	28.10.2023
928	1983	3	08	308-090		738		

Pos	Teilenummer	Benennung	Bemerkung	St	Modellangabe
		4-Gang-Automatikgetriebe Getriebelager			**A2801,A2802, A2803,A2804, A2805,A2806, A2807,A2808, A2809,A2811**
1	**928 375 045 16**	**Getriebelager**		**2**	
2	**N 010 142 2**	**Sechskantschraube M 12 X 1,5 X 50**		**2**	
3	**901 333 143 01**	**Unterlegscheibe**		**4**	
3	**999 025 091 02**	**Unterlegscheibe**		**2**	
3	**999 025 124 01**	**Unterlegscheibe**		**2**	
4	**N 040 108 1**	**Sechskantschraube M 12 X 1,5 X 40**		**2**	
5	**928 375 331 00**	**Vierkantscheibe**		**2**	
6	**928 331 520 01**	**Unterlegscheibe 1 MM**		**X**	
6	**928 331 520 02**	**Unterlegscheibe 2 MM**		**X**	
6	**928 331 520 03**	**Unterlegscheibe 3 MM**		**X**	
6	**928 331 520 04**	**Unterlegscheibe 4 MM**		**X**	

Modell	Jahr	HG	UG	Bildtafel	Einschränkung	UPD	10:10	28.10.2023
928	1983	3	98	398-000		738		

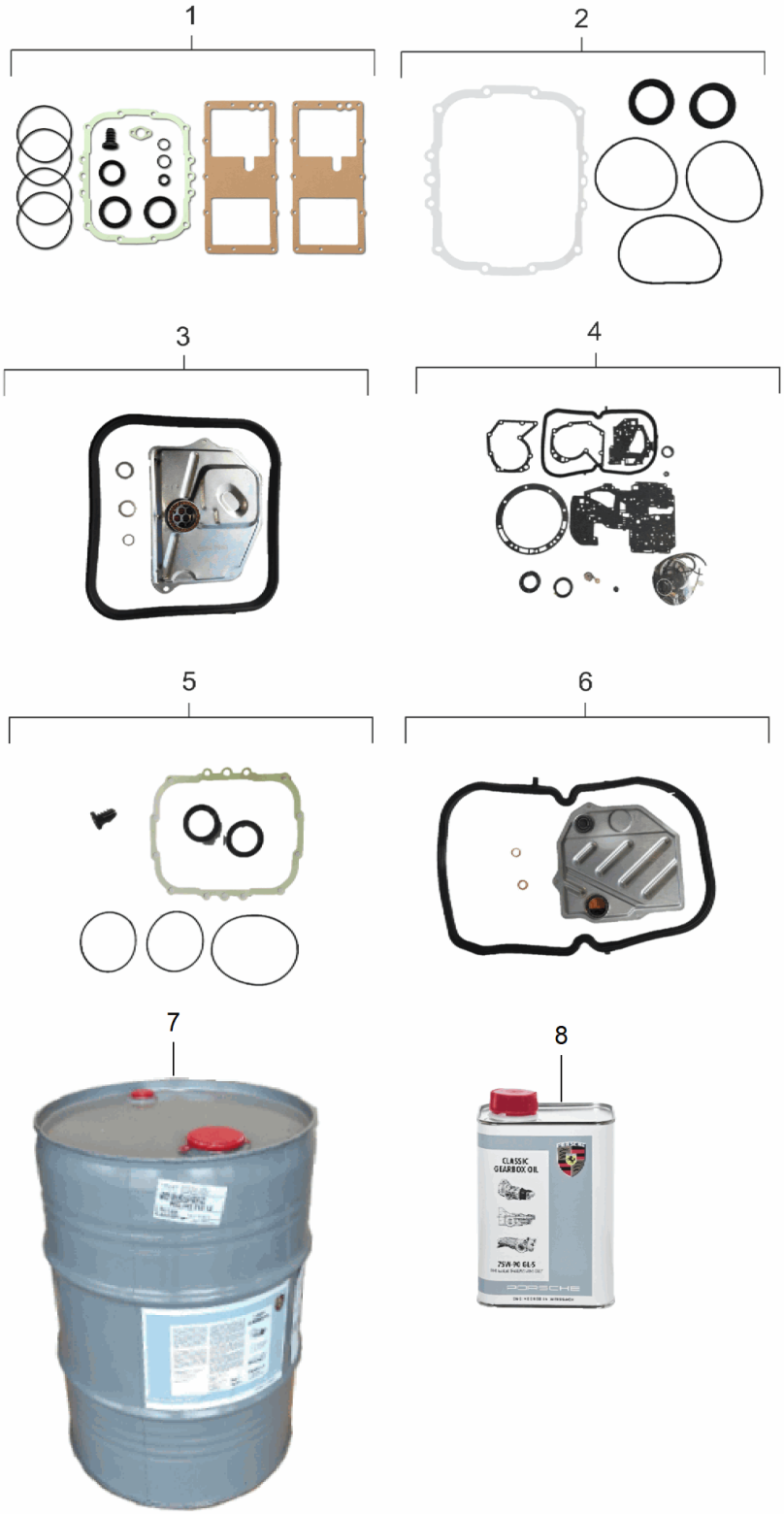

Modell	Jahr	HG	UG	Bildtafel	Einschränkung	UPD	10:10	28.10.2023
928	1983	3	98	398-000		738		

Pos	Teilenummer	Benennung	Bemerkung	St	Modellangabe
		Dichtungssatz			
1	**928 300 901 01**	**Dichtungssatz Schaltgetriebe bestehend aus:**		**1**	
-	**928 301 111 00**	**O-Ring**		**1**	
-	**928 301 111 01**	**O-Ring**		**1**	
-	**928 301 393 06**	**Dichtung**		**1**	
-	**928 301 393 07**	**Dichtung**		**1**	
-	**928 301 395 03**	**Dichtung**		**1**	
-	**928 302 167 03**	**Wellendichtring Entfallteil**		**1**	
-	**928 302 167 05**	**Wellendichtring**		**1**	
-	**928 302 283 00**	**Runddichtring**		**1**	
-	**928 303 120 01**	**Wellendichtring**		**1**	
-	**928 332 215 02**	**Wellendichtring**		**2**	
-	**928 332 217 02**	**O-Ring**		**2**	
-	**928 303 313 00**	**Dichtung**		**1**	
-	**928 302 283 01**	**Runddichtring**		**1**	
-	**999 701 904 40**	**O-Ring**		**1**	
-	**928 116 901 00**	**Reparatursatz Kupplungsnehmerzylinder**		**1**	
-	**922 300 901 00**	**Dichtungssatz 3-Gang-Automatikgetriebe ohne: Ausgleichsgetriebe bestehend aus:**		**1**	**A2204**
-	**017 997 324 7**	**Dichtring**		**1**	
-	**900 123 116 30**	**Dichtring A 12 X 15,5**		**4**	
-	**115 277 338 0**	**Dichtung**		**1**	
-	**116 271 018 0**	**Dichtung**		**1**	
-	**002 997 214 8**	**Dichtring**		**1**	
-	**900 123 019 30**	**Dichtring A 16 X 22**		**1**	
-	**006 997 614 6**	**Dichtring**		**1**	

Modell	Jahr	HG	UG	Bildtafel	Einschränkung	UPD	10:10	28.10.2023
928	1983	3	98	398-000		738		

Pos	Teilenummer	Benennung	Bemerkung	St	Modellangabe
-	010 997 774 5	O-Ring 19 X 1,8		1	
-	008 997 304 8	Dichtring 12,5 X 1,5		1	
-	001 997 354 8	Dichtring 6,5 X 1,5		1	
-	115 304 016 0	Dichtring		1	
-	900 123 105 30	Dichtring A 8 X 14		3	
-	002 997 574 8	Dichtring		1	
-	100 272 045 5	Dichtring		1	
-	109 272 099 2	Manschette		1	
-	115 272 149 2	Manschette		1	
-	115 272 065 5	Dichtring		4	
-	115 272 079 2	Manschette		1	
-	109 272 049 2	Manschette		1	
-	115 272 169 2	Manschette		1	
-	115 272 135 5	Dichtring		3	
-	922 321 301 07	Dichtring		2	
-	922 302 401 00	Runddichtring 26,7 X 1,78		1	
-	922 302 402 01	O-Ring 31 X 2		1	
-	000 997 484 8	Dichtring		1	
-	115 277 075 5	Dichtring		1	
-	115 272 119 2	Manschette		1	
-	010 997 084 5	Dichtring		2	
-	115 272 109 2	Manschette		1	
-	000 997 474 8	Dichtring		1	
-	115 272 089 2	Manschette		1	
-	008 997 354 5	Dichtring		1	
-	477 321 483 A	Dichtung		1	
-	922 321 537 00	O-Ring		1	

Modell	Jahr	HG	UG	Bildtafel	Einschränkung	UPD	10:10	28.10.2023
928	1983	3	98	398-000		738		

Pos	Teilenummer	Benennung	Bemerkung	St	Modellangabe
2	922 300 902 00	Dichtungssatz Automatik-Getriebe Ausgleichsgetriebe bestehend aus:		1	A2204
-	922 321 311 00	Runddichtring		1	
-	928 301 395 03	Dichtung		1	
-	928 332 215 02	Wellendichtring		2	
-	928 332 217 02	O-Ring		2	
3	123 270 009 8	Reparatursatz für Ölfilter bestehend aus: Ölfilter		1 1	A2204
-	115 271 158 0	Dichtung für Ölwanne Entfallteil		1	
-	115 271 168 0	Dichtung für Ölwanne		1	
-	900 123 007 30	Dichtring		2	
-	900 123 033 20	Dichtring		1	
4	126 270 530 0	Dichtungssatz für 4-Gang-Automatikgetriebe ohne: Ausgleichsgetriebe bestehend aus:		1	A2801,A2802, A2803,A2804, A2805,A2806, A2807,A2808, A2809,A2811
-	018 997 044 7	Dichtring		1	
-	016 997 144 8	Dichtring		1	
-	126 272 005 5	Dichtring		2	
-	126 272 025 5	Dichtring		1	
-	126 272 039 2	Manschette		2	
-	126 272 019 2	Manschette		1	
-	126 272 009 2	Manschette		1	
-	126 272 095 5	Dichtring		2	
-	126 271 128 0	Dichtung		1	
-	006 997 014 7	Dichtring		1	
-	006 997 734 7	Dichtring		1	
-	006 997 754 8	Dichtring		1	
-	126 272 095 5	Dichtring		2	

Modell	Jahr	HG	UG	Bildtafel	Einschränkung	UPD	10:10	28.10.2023
928	1983	3	98	398-000		738		

Pos	Teilenummer	Benennung	Bemerkung	St	Modellangabe
-	005 997 774 8	Dichtring		1	
-	005 997 814 8	Dichtring		1	
-	126 277 095 5	Dichtring		1	
-	126 277 075 5	Dichtring		1	
-	005 997 704 8	Dichtring		1	
-	005 997 804 8	Dichtring		1	
-	010 997 084 5	Dichtring		1	
-	005 997 864 8	Dichtring		1	
-	900 123 105 30	Dichtring		3	
-	126 277 085 5	Dichtring		1	
-	005 997 844 8	Dichtring		1	
-	005 997 854 8	Dichtring		1	
-	126 277 028 0	Dichtring		1	
-	922 321 301 07	Dichtring		1	
-	010 997 084 5	Dichtring		1	
-	722 271 038 0	Dichtung		1	
-	014 997 114 8	Dichtring		1	
-	008 997 314 8	Dichtring		1	
-	008 997 304 8	Dichtring		1	
-	001 997 354 8	Dichtring		1	
-	115 304 016 0	Dichtring		1	
-	016 997 394 8	Dichtring		1	
-	126 271 028 0	Dichtung für Ölwanne		1	
-	005 997 784 8	Dichtring		1	
5	960 302 901 00	Dichtungssatz Ausgleichsgetriebe Automatik-Getriebe bestehend aus:		1	A2801,A2802, A2803,A2804, A2805,A2806, A2807,A2808, A2809,A2811
-	999 701 743 40	O-Ring		1	
-	928 301 395 03	Dichtung		1	
-	928 332 215 02	Wellendichtring		2	

Modell	Jahr	HG	UG	Bildtafel	Einschränkung	UPD	10:10	28.10.2023
928	1983	3	98	398-000		738		

Pos	Teilenummer	Benennung	Bemerkung	St	Modellangabe
-	928 332 217 02	O-Ring		2	
6	960 307 901 00	Reparatursatz für Ölfilter bestehend aus:		1	A2801,A2802, A2803,A2804, A2805,A2806, A2807,A2808, A2809,A2811
-	126 277 029 5	Ölfilter		1	
-	126 271 028 0	Dichtung für Ölwanne		1	
-	N 013 806 2	Dichtring		1	
-	900 123 033 20	Dichtring		1	
7	PCG 043 210 12	Getriebeöl Porsche Classic 75W90 GL5 55L		1	
8	PCG 043 210 52	Getriebeöl Porsche Classic 75W90 GL5 1 L		1	
-	PCG 721 916 60	Einfüllpumpe für Getriebeöl	1000 ML	1	

Modell	Jahr	HG	UG	Bildtafel	Einschränkung	UPD	10:10	28.10.2023
928	1983	4	01	401-000		738		

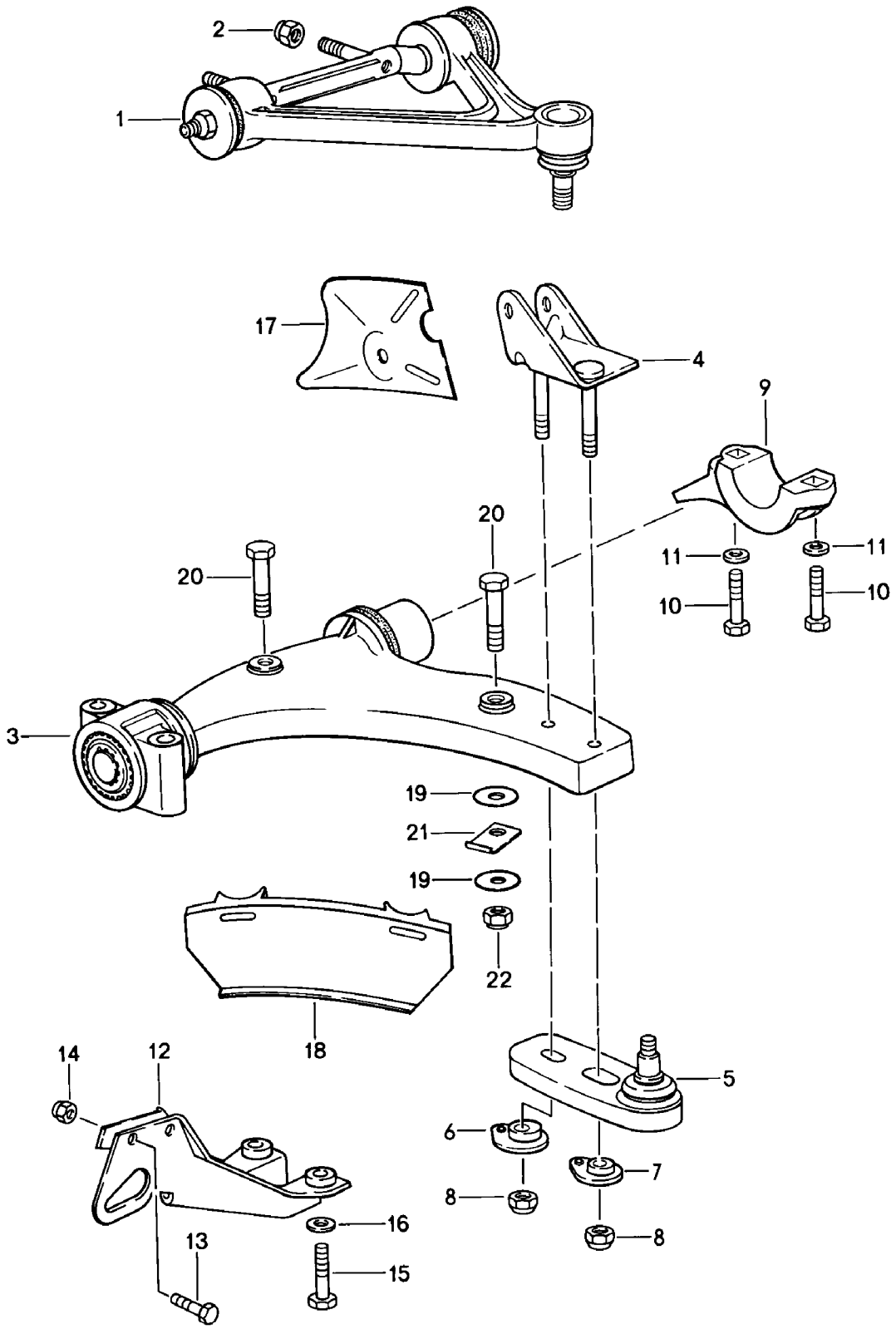

Modell	Jahr	HG	UG	Bildtafel	Einschränkung	UPD	10:10	28.10.2023
928	1983	4	01	401-000		738		

Pos	Teilenummer	Benennung	Bemerkung	St	Modellangabe
		Querlenker F >> 92-GS860 999 siehe Technische Information 4-NR.1 D >> - MJ 1985			"USA"
1	928 341 027 33	Querlenker	links oben	1	
(1)	928 341 028 33	Querlenker	rechts oben	1	
2	900 910 094 02	Sicherungsmutter		4	
3	928 341 017 02	Querlenker	unten	2	
4	928 341 091 05	Bügel D >> - MJ 1983	links	1	
(4)	928 341 091 05	Bügel nur in Verbindung mit: Führungsgelenk mitverwenden: D - MJ 1984>>	links Stahl 928 341 049 12 928 341 466 00	1	
(4)	928 341 092 05	Bügel D >> - MJ 1983	rechts	1	
(4)	928 341 092 05	Bügel nur in Verbindung mit: Führungsgelenk mitverwenden: D - MJ 1984>>	rechts Stahl 928 341 049 12 928 341 466 00	1	
5	928 341 049 10	Führungsgelenk Entfallteil	Aluminium	2	
(5)	928 341 049 12	Führungsgelenk mitverwenden:	Stahl 928 341 091 05 928 341 092 05 928 341 466 00	2	
6	928 341 466 00	Exzenter nur in Verbindung mit: Führungsgelenk	Aluminium	2	
7	928 341 466 00	Exzenter nur in Verbindung mit: Führungsgelenk	Aluminium	2	
-	928 341 466 00	Exzenter nur in Verbindung mit: Führungsgelenk	Stahl	4	
8	N 022 141 4	Sechskantmutter,selbstsichernd		4	

Modell	Jahr	HG	UG	Bildtafel	Einschränkung	UPD	10:10	28.10.2023
928	1983	4	01	401-000		738		

Pos	Teilenummer	Benennung	Bemerkung	St	Modellangabe
9	928 341 167 00	Lagerbügel		2	
10	900 082 048 08	Sechskantschraube M 12 X 1,5 X 80 Entfallteil		4	
10	900 082 048 03	Sechskantschraube M 12 X 1,5 X 80		4	
11	928 341 165 00	Unterlegscheibe Entfallteil		4	
11	928 341 165 01	Unterlegscheibe		4	
12	928 341 064 02	Schutzbügel		2	
13	N 010 253 7	Sechskantschraube M 10 X 22		4	
14	900 910 031 09	Sicherungsmutter		4	
14	900 910 031 01	Sicherungsmutter		4	
15	900 082 039 02	Sechskantschraube M 12 X 1,5 X 100		4	
15	900 082 137 01	Sechskantschraube M 12 X 1,5 X 100		4	
16	901 333 143 02	Unterlegscheibe		4	
17	928 341 383 02	Leitblech	links	1	
(17)	928 341 384 02	Leitblech	rechts	1	
18	928 341 389 01	Spoiler		2	
19	928 341 391 00	Topfscheibe		4	
20	N 010 367 4	Sechskantschraube M 6 X 60 Entfallteil		4	
20	900 074 021 03	Sechskantschraube M 6 X 60		4	
21	928 341 395 00	Befestigungshalter		4	
22	900 910 012 02	Sicherungsmutter M 6 Entfallteil		4	
22	900 910 047 09	Sicherungsmutter M 6		4	

Modell	Jahr	HG	UG	Bildtafel	Einschränkung	UPD	10:10	28.10.2023
928	1983	4	01	401-001		738		

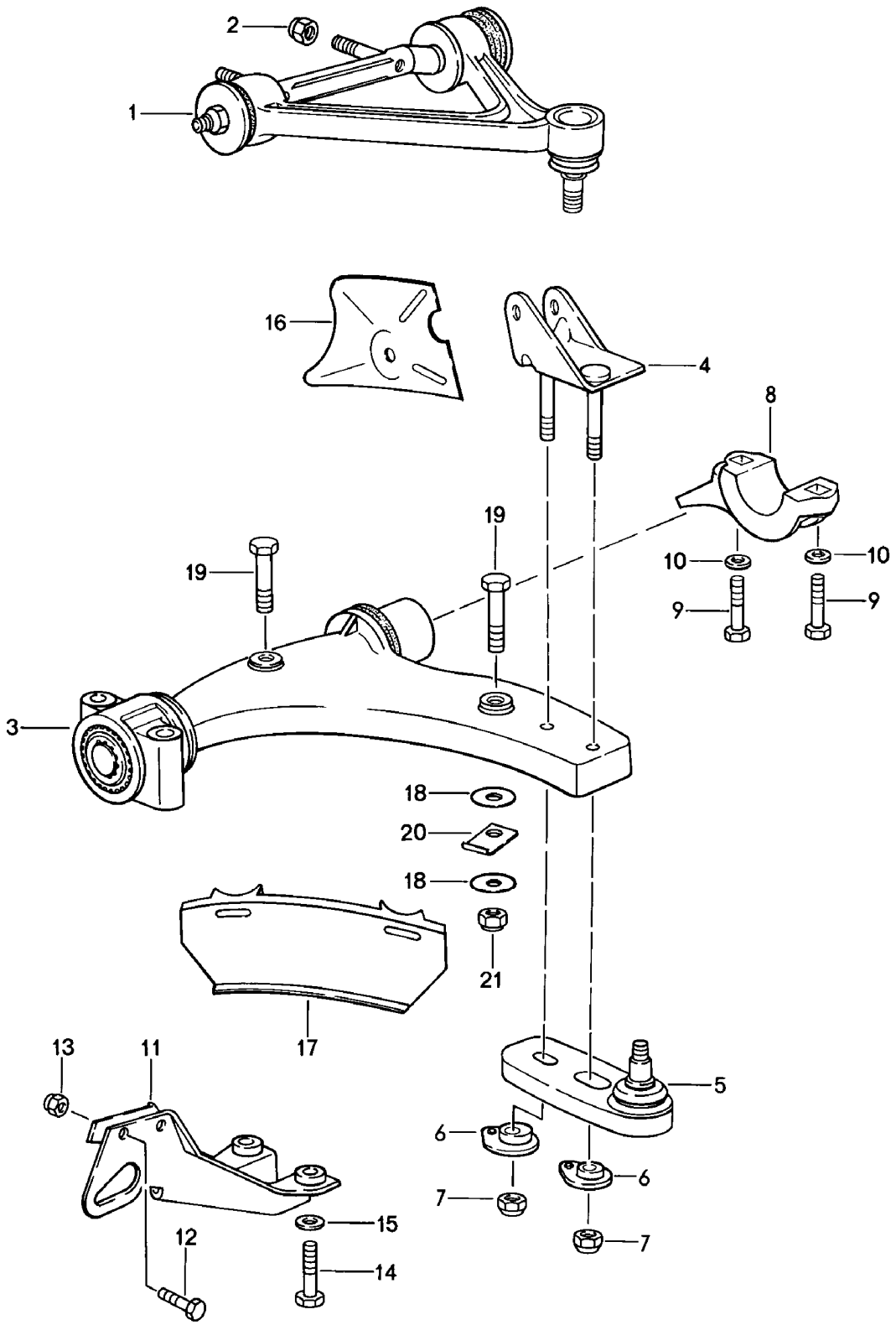

Modell	Jahr	HG	UG	Bildtafel	Einschränkung	UPD	10:10	28.10.2023
928	1983	4	01	401-001		738		

Pos	Teilenummer	Benennung	Bemerkung	St	Modellangabe
		Querlenker F 92-GS861 000>> D - MJ 1986>> - MJ 1986			"USA"
1	928 341 027 37	Querlenker	links oben	1	
(1)	928 341 028 37	Querlenker	rechts oben	1	
2	N 900 385 01	Sechskantmutter,selbstsichernd M 14 X 1,5		4	
3	928 341 017 04	Querlenker Entfallteil	unten	2	
3	928 341 017 05	Querlenker Entfallteil	unten	2	
3	928 341 017 06	Querlenker	unten	2	
4	928 341 091 06	Bügel	links	1	
(4)	928 341 092 06	Bügel	rechts	1	
5	928 341 049 08	Führungsgelenk Entfallteil		2	
5	928 341 049 09	Führungsgelenk		2	
6	928 341 466 01	Exzenter		4	
7	900 910 115 02	Sicherungsmutter		4	
8	928 341 167 00	Lagerbügel		2	
9	900 082 048 08	Sechskantschraube M 12 X 1,5 X 80 Entfallteil		4	
9	900 082 048 03	Sechskantschraube M 12 X 1,5 X 80		4	
10	928 341 165 00	Unterlegscheibe Entfallteil		4	
10	928 341 165 01	Unterlegscheibe		4	
11	928 341 064 02	Schutzbügel		2	
12	N 010 253 7	Sechskantschraube M 10 X 22		4	
13	N 021 130 3	Sechskantmutter,selbstsichernd Entfallteil		4	
13	N 021 130 D	Sicherungsmutter		4	
14	900 082 039 02	Sechskantschraube M 12 X 1,5 X 100		4	

Modell	Jahr	HG	UG	Bildtafel	Einschränkung	UPD	10:10	28.10.2023
928	1983	4	01	401-001		738		

Pos	Teilenummer	Benennung	Bemerkung	St	Modellangabe
14	900 082 137 01	Sechskantschraube M 12 X 1,5 X 100		4	
15	901 333 143 02	Unterlegscheibe		4	
16	928 341 383 05	Leitblech	links	1	
(16)	928 341 384 05	Leitblech	rechts	1	
17	928 341 389 03	Spoiler	links	1	
(17)	928 341 390 03	Spoiler	rechts	1	
18	928 341 391 00	Topfscheibe		4	
19	N 010 367 4	Sechskantschraube M 6 X 60 Entfallteil		4	
19	900 074 021 03	Sechskantschraube M 6 X 60		4	
20	928 341 395 01	Befestigungshalter		4	
21	900 910 012 02	Sicherungsmutter M 6 Entfallteil		4	
21	900 910 047 09	Sicherungsmutter M 6		4	

Modell	Jahr	HG	UG	Bildtafel	Einschränkung	UPD	10:10	28.10.2023
928	1983	4	01	401-005		738		

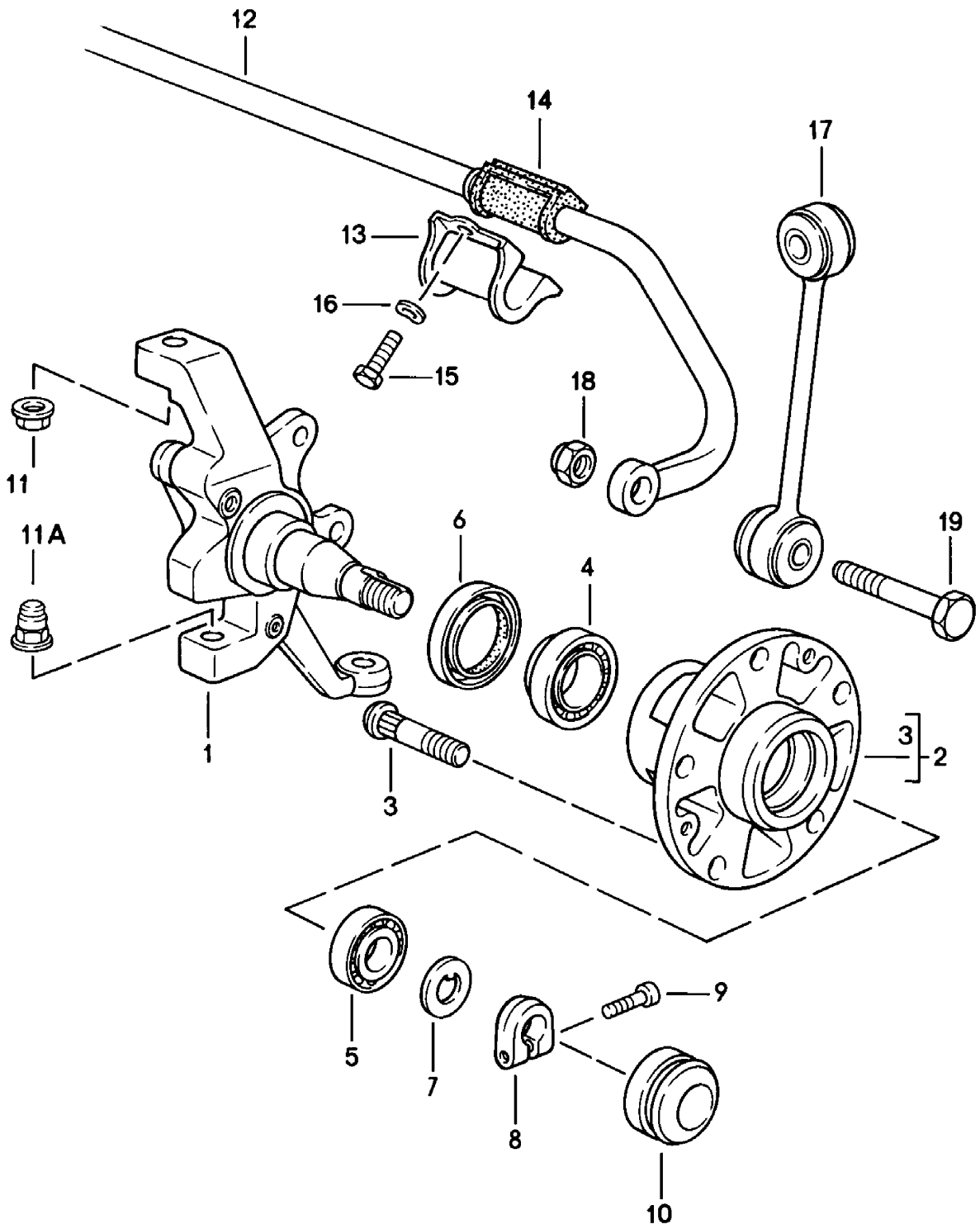

Modell	Jahr	HG	UG	Bildtafel	Einschränkung	UPD	10:10	28.10.2023
928	1983	4	01	401-005		738		

Pos	Teilenummer	Benennung	Bemerkung	St	Modellangabe
		Achsschenkel Stabilisator Vorderachse F >> 92-GS860 999 Schmierfett D >> - MJ 1985			"USA"/"CDN"
-	PCG 043 110 00	Schmierfett Lager 200 GR.		1	
1	928 341 057 13	Achsschenkel D - MJ 1984>> - MJ 1984	links	1	
(1)	928 341 057 12	Achsschenkel D - MJ 1985>> - MJ 1985	links	1	PR:593
(1)	928 341 058 13	Achsschenkel D - MJ 1984>> - MJ 1984	rechts	1	
(1)	928 341 058 12	Achsschenkel D >> - MJ 1984	rechts	1	PR:593
(1)	928 341 058 12	Achsschenkel D - MJ 1985>> - MJ 1985	rechts	1	PR:593
2	928 341 065 02	Vorderradnabe		2	
(2)	928 341 065 10	Vorderradnabe		2	PR:593
3	928 341 671 02	Radbefestigungsbolzen		10	
(3)	928 341 671 02	Radbefestigungsbolzen Übergrösse		X	
4	999 059 090 00	Kegelrollenlager mitverwenden:	 92842307103 477405641 PCG04311000	2 1 2 1	
5	999 059 067 00	Kegelrollenlager mitverwenden:	 92842307103 PCG04311000	2 1 1	
6	477 405 641	Radialdichtring		2	
7	911 341 663 00	Druckscheibe		2	
8	911 341 673 00	Klemmmutter mitverwenden:	 9991190010B	2 1	
9	999 119 001 01	Zylinderschraube M 7 X 18 Entfallteil		2	
9	999 119 001 0B	Zylinderschraube M 7 X 18		2	
10	911 341 684 00	Kappe		2	

Modell	Jahr	HG	UG	Bildtafel	Einschränkung	UPD	10:10	28.10.2023
928	1983	4	01	401-005		738		

Pos	Teilenummer	Benennung	Bemerkung	St	Modellangabe
11	900 380 010 09	Sicherungsmutter M 12 X 1,5		2	
11A	999 084 059 02	Sicherungsmutter M 12 X 1,5		2	
12	928 343 073 05	Stabilisator 28 MM		1	
		mitverwenden:	92834379304	2	
13	928 343 777 00	Klemmschelle		2	
14	928 343 793 04	Lagerbock für Stabilisator 28 MM		2	
15	900 075 043 02	Sechskantschraube M 10 X 30	Rlkg	4	
(15)	N 010 275 3	Sechskantschraube M 10 X 35 Entfallteil	Llkg	1	
(15)	900 075 460 01	Sechskantschraube M 10 X 35	Llkg	1	
(15)	900 075 460 02	Sechskantschraube M 10 X 35	M10X35 gelb	1	
(15)	900 075 043 02	Sechskantschraube M 10 X 30	Llkg	3	
16	900 027 016 02	Federring B 10 Entfallteil		4	
16	900 027 016 03	Federring B 10		4	
17	928 343 069 00	Koppelstange		2	
18	900 910 046 02	Sicherungsmutter M 12 X 1,5 Entfallteil		2	
18	999 084 439 09	Sicherungsmutter M 12 X 1,5 Entfallteil		2	
18	999 084 445 09	Sicherungsmutter M 12 X 1,5 Entfallteil		2	
18	999 084 445 01	Sicherungsmutter M 12 X 1,5		2	
19	900 082 035 02	Sechskantschraube M 12 X 1,5 X 60		2	

Modell	Jahr	HG	UG	Bildtafel	Einschränkung	UPD	10:11	28.10.2023
928	1983	4	01	401-006		738		

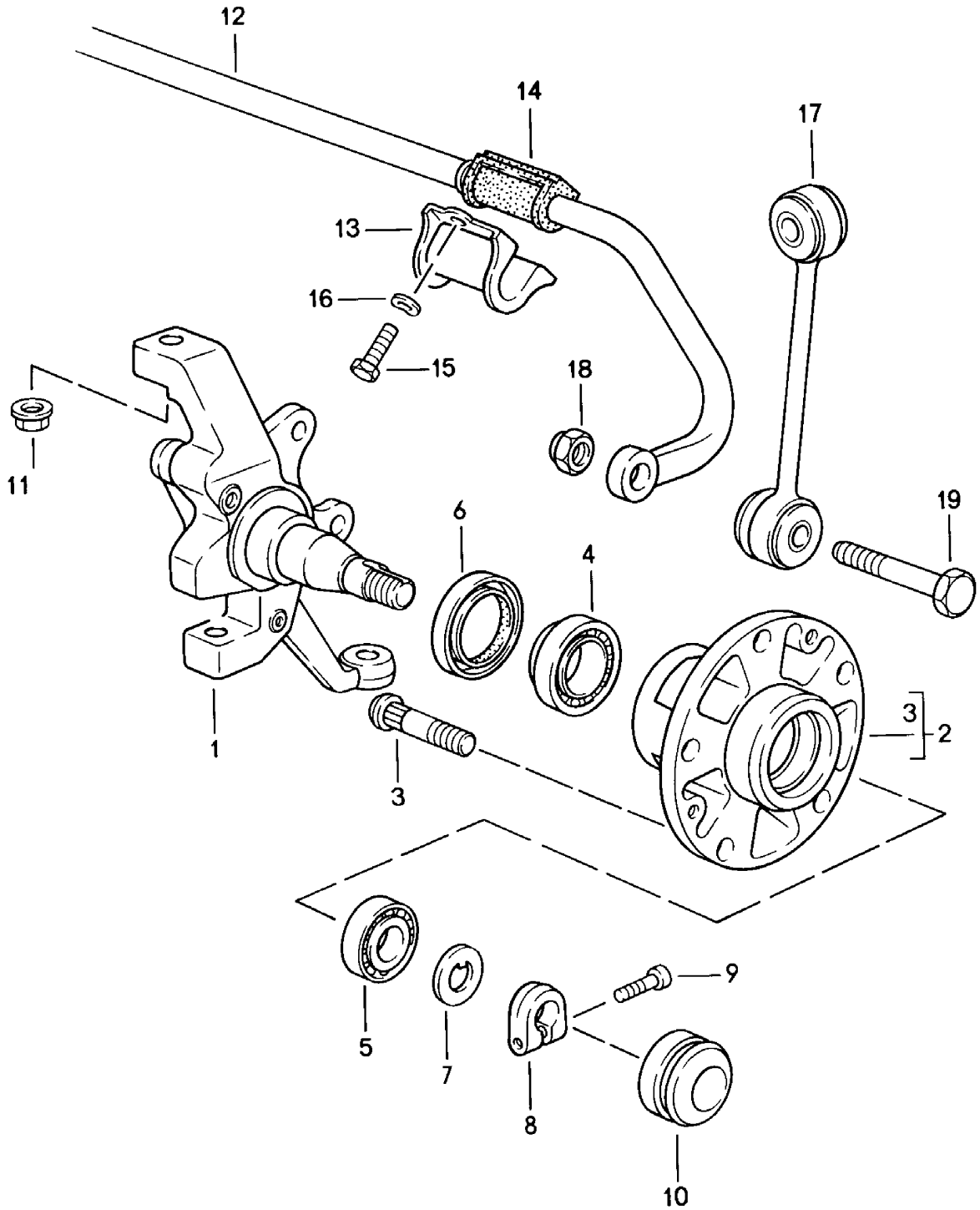

Modell	Jahr	HG	UG	Bildtafel	Einschränkung	UPD	10:11	28.10.2023
928	1983	4	01	401-006		738		

Pos	Teilenummer	Benennung	Bemerkung	St	Modellangabe
		Achsschenkel F 92-GS861 000>> Schmierfett D - MJ 1986>> - MJ 1986			"USA"/"CDN"
-	PCG 043 110 00	Schmierfett Lager 200 GR.		1	
1	928 341 057 14	Achsschenkel	links	1	
(1)	928 341 058 14	Achsschenkel	rechts	1	
2	928 341 066 04	Vorderradnabe Entfallteil		2	
(2)	928 341 066 04	Vorderradnabe mitverwenden:	 PCG04311000 99905909000 99905908901 477405641	2 1 2 2 2	
3	928 341 671 02	Radbefestigungsbolzen		10	
(3)	928 341 671 02	Radbefestigungsbolzen Übergrösse		X	
4	999 059 090 00	Kegelrollenlager mitverwenden:	 PCG04311000 477405641	2 1 2	
5	999 059 089 01	Kegelrollenlager mitverwenden:	 PCG04311000	2 1	
6	477 405 641	Radialdichtring		2	
7	911 341 663 00	Druckscheibe		2	
8	911 341 673 00	Klemmmutter mitverwenden:	 9991190010B	2 1	
9	999 119 001 01	Zylinderschraube M 7 X 18 Entfallteil		2	
9	999 119 001 0B	Zylinderschraube M 7 X 18		2	
10	911 341 684 00	Kappe		2	
11	900 380 010 09	Sicherungsmutter M 12 X 1,5		4	
12	928 343 073 06	Stabilisator mitverwenden:	 92834379304	1 2	
13	928 343 777 00	Klemmschelle		2	
14	928 343 793 04	Lagerbock für Stabilisator		2	

Modell	Jahr	HG	UG	Bildtafel	Einschränkung	UPD	10:11	28.10.2023
928	1983	4	01	401-006		738		

Pos	Teilenummer	Benennung	Bemerkung	St	Modellangabe
15	900 075 043 02	Sechskantschraube M 10 X 30	Rlkg	4	
(15)	N 010 275 3	Sechskantschraube M 10 X 35 Entfallteil	Llkg	1	
(15)	900 075 460 01	Sechskantschraube M 10 X 35	Llkg	1	
(15)	900 075 460 02	Sechskantschraube M 10 X 35	M10X35 gelb	1	
(15)	900 075 043 02	Sechskantschraube M 10 X 30	Llkg	3	
16	900 027 016 02	Federring B 10 Entfallteil		4	
16	900 027 016 03	Federring B 10		4	
17	928 343 069 01	Koppelstange		2	
17	928 343 069 91	Koppelstange		2	
18	N 022 141 1	Käfigmutter M 12 X 1,5 Entfallteil		2	
18	900 360 002 01	Sicherungsmutter M 12 X 1,5 Entfallteil		2	
18	900 360 002 0B	Sicherungsmutter M 12 X 1,5		2	
19	N 010 154 3	Sechskantschraube M 12 X 1,5 X 55		2	

Modell	Jahr	HG	UG	Bildtafel	Einschränkung	UPD	10:11	28.10.2023
928	1983	4	02	402-000		738		

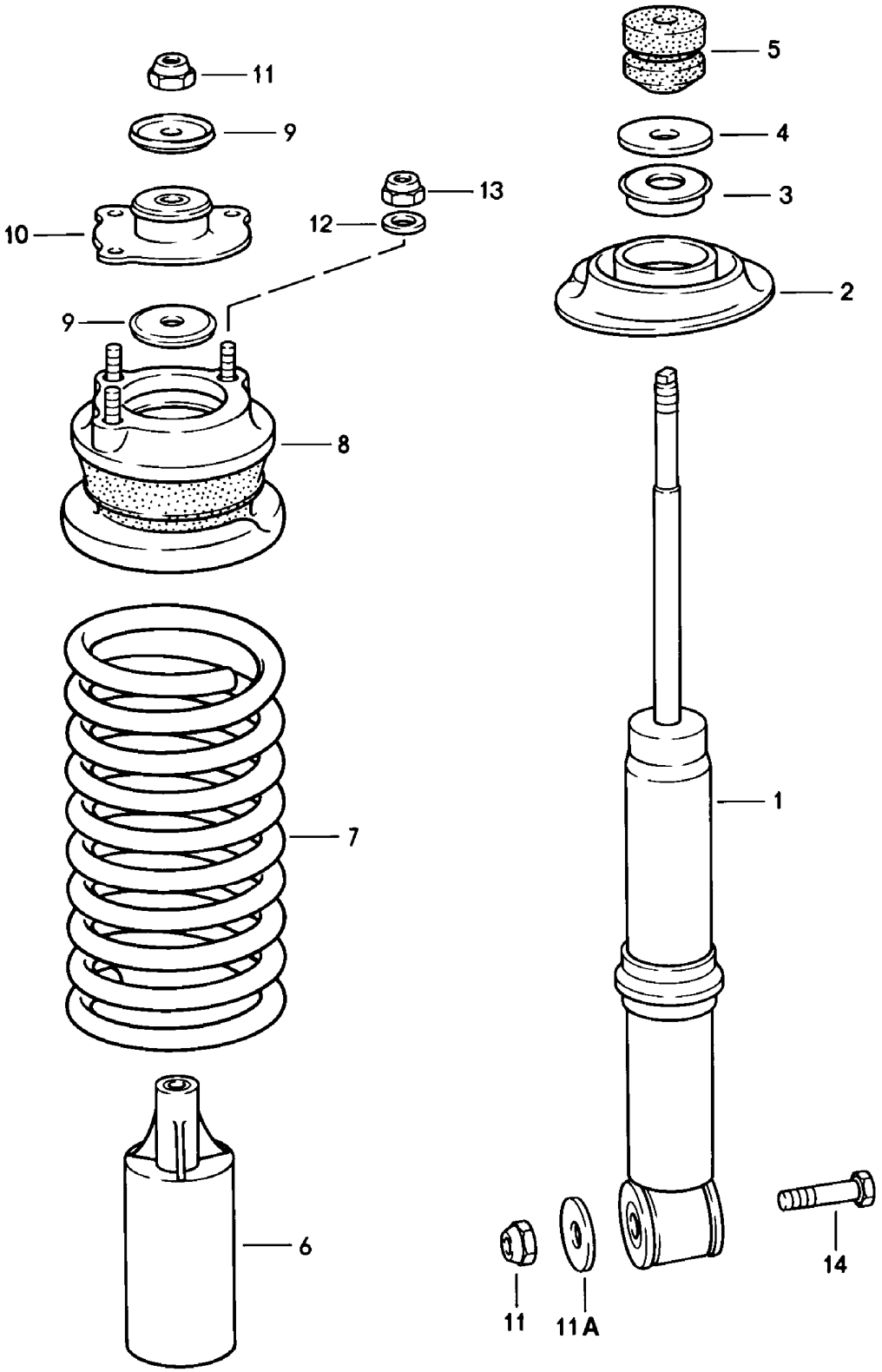

Modell	Jahr	HG	UG	Bildtafel	Einschränkung	UPD	10:11	28.10.2023
928	1983	4	02	402-000		738		

Pos	Teilenummer	Benennung	Bemerkung	St	Modellangabe
		Federung Vorderachse F >> 92-ES840 218 F >> 92-ES849 566			"J..","USA"
1	928 343 055 04	Schwingungsdämpfer Umrüstsatz für Sportfahrwerk - BOGE - (nur paarweise verwenden) Vorderachse 92834305509 nur in Verbindung mit: Hinterachse 92833305117 Entfallteil	BOGE VR/VL HR/HL	2 2 2	PR:474
(1)	928 343 055 09	Schwingungsdämpfer nur in Verbindung mit: Hinterachse 92833305117 mitverwenden:	VR/VL BOGE HR/HL 92834304708 92834305101 90091003101 99908444501	2 2 2 2 6 4	PR:474
(1)	928 343 055 05	Schwingungsdämpfer mitverwenden:	BILSTEIN 92834304708 92834305101 90091003101 99908444501	2 2 2 6 4	PR:474
2	928 343 525 00	Federteller		2	
-	928 343 533 00	Distanzring		X	
3	928 333 551 00	Abstützhülse für Federbeine		2	
4	911 333 511 00	Unterlegscheibe		2	
5	928 343 527 02	Zusatzfeder		2	
6	928 343 507 02	Schutzrohr		2	
7	928 343 511 03	1 Satz Federn		1	
	08/82-07/86904	weiss weiss nur in Verbindung mit: Dämpfer	BOGE		
(7)	928 343 511 04	1 Satz Federn Entfallteil		1	PR:474

Modell	Jahr	HG	UG	Bildtafel	Einschränkung	UPD	10:11	28.10.2023
928	1983	4	02	402-000		738		

Pos	Teilenummer	Benennung	Bemerkung	St	Modellangabe
	08/82-07/86204	weiss/grün grün weiss nur in Verbindung mit: Dämpfer Entfallteil	BILSTEIN		
(7)	928 343 511 13	1 Satz Federn Kennzeichnung: >> >> grün weiss nur in Verbindung mit: Dämpfer	BILSTEIN	1	PR:474
8	928 343 047 07	Federteller Entfallteil		2	
8	928 343 047 08	Federteller		2	
9	928 343 523 00	Unterlegscheibe		2	
10	928 343 051 01	Stossdämpferlager		2	
11	900 910 046 02	Sicherungsmutter NM 12 X 1,5 Entfallteil		4	
11	999 084 439 09	Sicherungsmutter NM 12 X 1,5 Entfallteil		4	
11	999 084 445 09	Sicherungsmutter NM 12 X 1,5 Entfallteil		4	
11	999 084 445 01	Sicherungsmutter NM 12 X 1,5		4	
11A	999 025 074 02	Unterlegscheibe		2	
11A	999 025 074 01	Unterlegscheibe		2	
12	900 025 008 09	Unterlegscheibe A 10,5 Entfallteil		6	
12	900 025 008 04	Unterlegscheibe A 10,5		6	
12	900 025 008 0E	Unterlegscheibe A 10,5	gelb	6	
13	900 910 031 09	Sicherungsmutter NM 10		6	
13	900 910 031 01	Sicherungsmutter NM 10		6	
14	900 082 044 02	Sechskantschraube 12 X 1,5 X 125 Entfallteil		2	

Modell	Jahr	HG	UG	Bildtafel	Einschränkung	UPD	10:11	28.10.2023
928	1983	4	02	402-000		738		

Pos	Teilenummer	Benennung	Bemerkung	St	Modellangabe
14	**900 082 118 01**	**Sechskantschraube 12 X 1,5 X 125**		**2**	

Modell	Jahr	HG	UG	Bildtafel	Einschränkung	UPD	10:11	28.10.2023
928	1983	4	02	402-005		738		

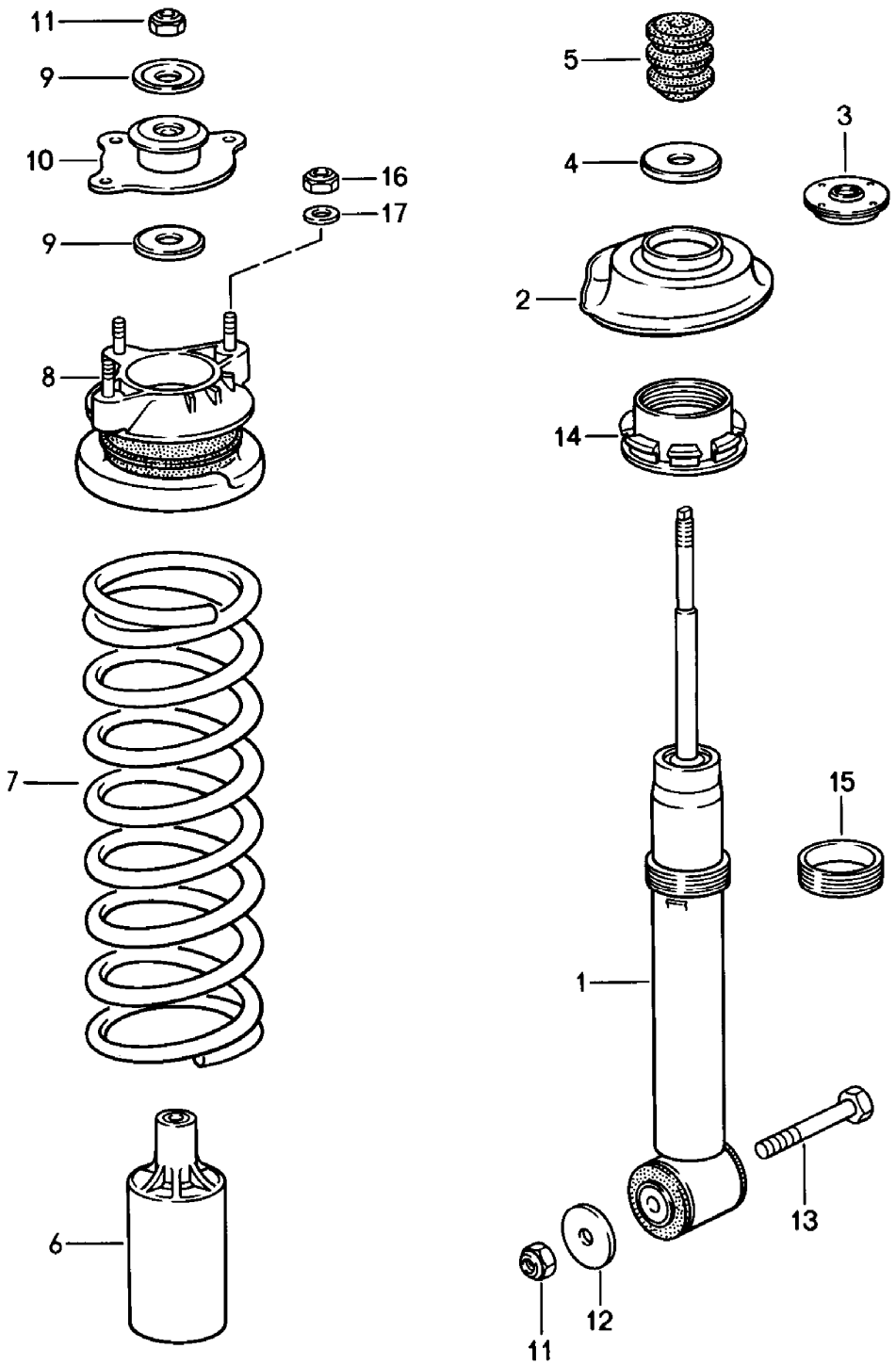

Modell	Jahr	HG	UG	Bildtafel	Einschränkung	UPD	10:11	28.10.2023
928	1983	4	02	402-005		738		

Pos	Teilenummer	Benennung	Bemerkung	St	Modellangabe
		Federung Vorderachse F 92-ES840 219>> F 92-ES849 567>> D >> - MJ 1985			"J..","USA"
1	928 343 055 04	Schwingungsdämpfer Umrüstsatz für Sportfahrwerk - BOGE - (nur paarweise verwenden) Vorderachse 92834305509 nur in Verbindung mit: Hinterachse 92833305117	BOGE VR/VL HR/HL	2 2 2	PR:474
(1)	928 343 055 09	Schwingungsdämpfer nur in Verbindung mit: Hinterachse 92833305117 mitverwenden:	VR/VL BOGE HR/HL 92834304708 90002500804 92834305101 99908444501	2 2 2 6 2 4	PR:474
(1)	928 343 055 06	Schwingungsdämpfer mitverwenden:	BILSTEIN 92834304708 90002500804 92834305101 99908444501	2 2 6 2 4	
2	928 343 525 03	Federteller	BOGE	2	
(2)	928 343 525 04	Federteller	BILSTEIN	2	
3	928 333 551 00	Abstützhülse für Federbeine	BOGE	2	
4	911 333 511 00	Unterlegscheibe		2	
5	928 343 527 02	Zusatzfeder		2	
6	928 343 507 03	Schutzhülle		2	
7	928 343 511 06	1 Satz Federn		1	
	08/82-07/85204	grün			
8	928 343 047 07	Federteller Entfallteil		2	
8	928 343 047 08	Federteller		2	
9	928 343 523 00	Unterlegscheibe		4	
10	928 343 051 01	Stossdämpferlager		2	

Modell	Jahr	HG	UG	Bildtafel	Einschränkung	UPD	10:11	28.10.2023
928	1983	4	02	402-005		738		

Pos	Teilenummer	Benennung	Bemerkung	St	Modellangabe
11	900 910 046 02	Sicherungsmutter NM 12 X 1,5 Entfallteil		4	
11	999 084 439 09	Sicherungsmutter NM 12 X 1,5 Entfallteil		4	
11	999 084 445 09	Sicherungsmutter NM 12 X 1,5 Entfallteil		4	
11	999 084 445 01	Sicherungsmutter NM 12 X 1,5		4	
12	999 025 074 02	Unterlegscheibe		2	
12	999 025 074 01	Unterlegscheibe		2	
13	900 082 044 02	Sechskantschraube M 12 X 1,5 X 125 Entfallteil		2	
13	900 082 118 01	Sechskantschraube M 12 X 1,5 X 125		2	
14	928 343 535 02	Mutter	BOGE	2	
(14)	928 343 535 00	Mutter	BILSTEIN	2	
15	928 343 537 00	Gewindebuchse	BOGE	2	
16	900 025 008 09	Unterlegscheibe A 10,5 Entfallteil		3	
16	900 025 008 04	Unterlegscheibe A 10,5		3	
16	900 025 008 0E	Unterlegscheibe A 10,5	gelb	3	
17	900 910 031 09	Sicherungsmutter M 10		3	
17	900 910 031 01	Sicherungsmutter M 10		3	

Modell	Jahr	HG	UG	Bildtafel	Einschränkung	UPD	10:11	28.10.2023
928	1983	4	02	402-006		738		

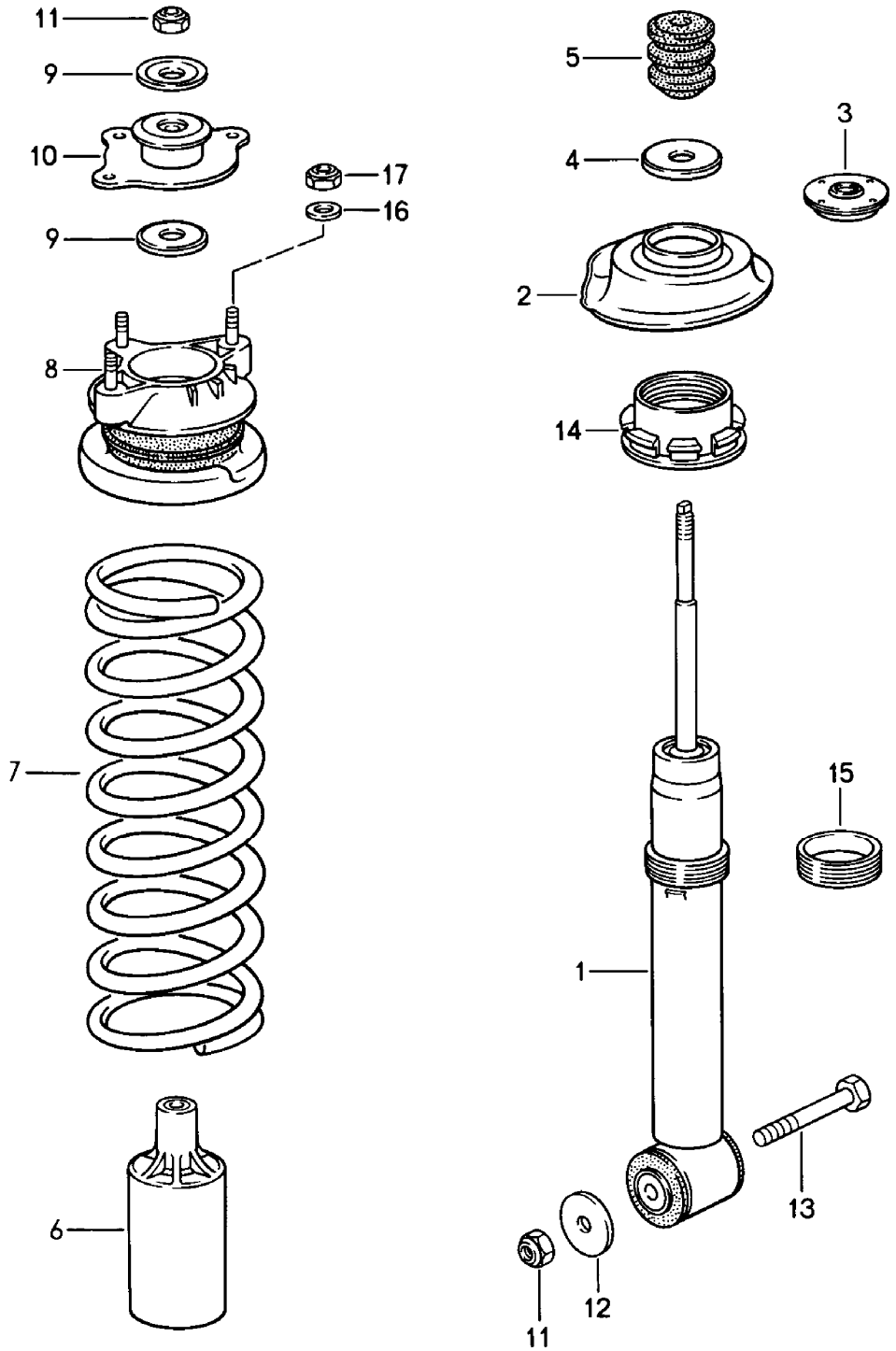

Modell	Jahr	HG	UG	Bildtafel	Einschränkung	UPD	10:11	28.10.2023
928	1983	4	02	402-006		738		

Pos	Teilenummer	Benennung	Bemerkung	St	Modellangabe
		Federung Vorderachse D - MJ 1986>> - MJ 1986			
1	928 343 055 07	Schwingungsdämpfer Umrüstsatz Stossdämpfer (nur paarweise verwenden) Vorderachse 928.343.055.09 nur in Verbindung mit: Hinterachse 928.333.051.17 mitverwenden:	BOGE VR/VL HR/HL 92834304708 92834305101 90091003101 9003600020B	2 2 2 2 2 6 4	PR:474
(1)	928 343 055 09	Schwingungsdämpfer mitverwenden:	BOGE 92834304708 92834305101 90091003101 9003600020B	2 2 2 6 4	PR:474
2	928 343 525 03	Federteller	BOGE	2	
3	928 333 551 00	Abstützhülse für Federbeine	BOGE	2	
4	911 333 511 00	Unterlegscheibe		2	
5	928 343 527 02	Zusatzfeder		2	
6	928 343 507 03	Schutzhülle		2	
7	928 343 511 09	1 Satz Federn Entfallteil		1	
	08/85-07/86404	braun braun			
7	928 343 511 09	1 Satz Federn		1	
	08/85-07/86403	braun braun			
8	928 343 047 07	Federteller Entfallteil		2	
8	928 343 047 08	Federteller		2	
9	928 343 523 00	Unterlegscheibe		4	
10	928 343 051 01	Stossdämpferlager		2	
11	N 022 141 1	Käfigmutter NM 12 X 1,5 Entfallteil		4	

Modell	Jahr	HG	UG	Bildtafel	Einschränkung	UPD	10:11	28.10.2023
928	1983	4	02	402-006		738		

Pos	Teilenummer	Benennung	Bemerkung	St	Modellangabe
11	900 360 002 01	Sicherungsmutter NM 12 X 1,5 Entfallteil		4	
11	900 360 002 0B	Sicherungsmutter NM 12 X 1,5		4	
12	999 025 074 02	Unterlegscheibe Entfallteil		2	
12	999 025 074 01	Unterlegscheibe		2	
13	900 082 044 02	Sechskantschraube M 12 X 1,5 X 125 Entfallteil		2	
13	900 082 118 01	Sechskantschraube M 12 X 1,5 X 125		2	
14	928 343 535 02	Mutter	BOGE	2	
15	928 343 537 00	Gewindebuchse	BOGE	2	
16	900 025 008 09	Unterlegscheibe A 10,5 Entfallteil		3	
16	900 025 008 04	Unterlegscheibe A 10,5		3	
16	900 025 008 0E	Unterlegscheibe A 10,5	gelb	3	
17	900 910 031 09	Sicherungsmutter NM 10		3	
17	900 910 031 01	Sicherungsmutter NM 10		3	

Modell	Jahr	HG	UG	Bildtafel	Einschränkung	UPD	10:12	28.10.2023
928	1983	4	03	403-000		738		

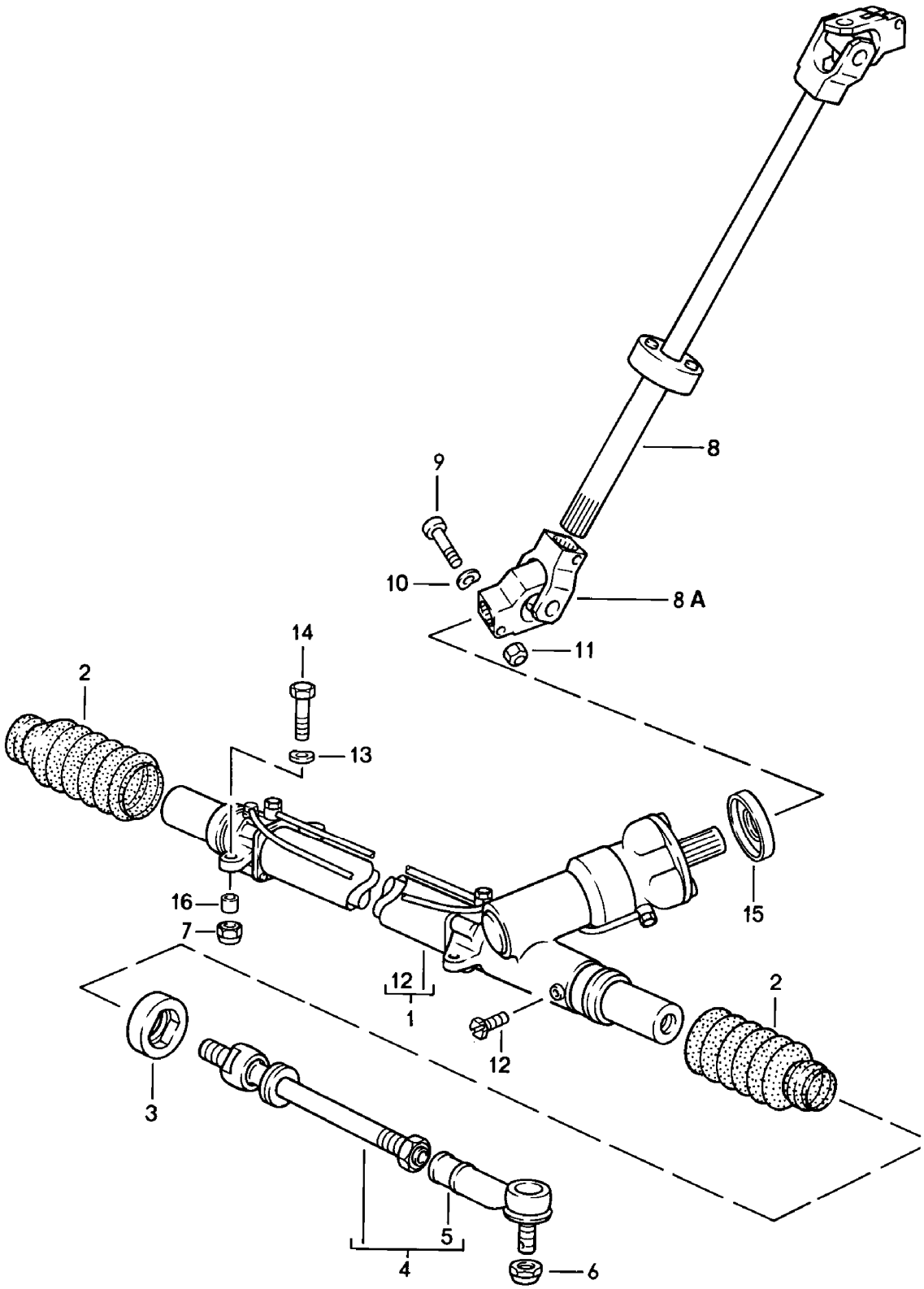

Modell	Jahr	HG	UG	Bildtafel	Einschränkung	UPD	10:12	28.10.2023
928	1983	4	03	403-000		738		

Pos	Teilenummer	Benennung	Bemerkung	St	Modellangabe
		Lenkgetriebe Spurstange			
1	928 347 010 24	Lenkgetriebe Entfallteil	Llkg	1	
1	928 347 010 26	Lenkgetriebe Entfallteil	Llkg	1	
1	928 347 010 27	Lenkgetriebe Entfallteil	Llkg	1	
1	928 347 010 DX	Lenkgetriebe Entfallteil	Llkg	1	
1	928 347 010 CX	Lenkgetriebe mitverwenden:	Llkg 92834777903	1 4	
1	927 347 010 26	Lenkgetriebe	Rlkg	1	
2	928 347 191 03	Faltenbalg		2	
3	928 347 329 04	Anschlag		2	
3	928 347 329 06	Anschlag		2	
4	928 347 031 01	Lenkspurstange D >> - MJ 1985 Entfallteil		2	
4	928 347 031 10	Lenkspurstange		2	
(4)	928 347 031 07	Lenkspurstange D - MJ 1986>> - MJ 1986 Entfallteil		2	
(4)	928 347 031 09	Lenkspurstange D - MJ 1986>>		2	
5	928 347 322 02	Kugelgelenk D >> - MJ 1985		2	
(5)	928 347 322 02	Kugelgelenk D - MJ 1986>> - MJ 1986		2	
6	900 910 046 02	Sicherungsmutter Entfallteil		2	
6	999 084 439 09	Sicherungsmutter Entfallteil		2	
6	999 084 445 09	Sicherungsmutter Entfallteil		2	
6	999 084 445 01	Sicherungsmutter		2	
7	900 910 031 09	Sicherungsmutter		4	
7	900 910 031 01	Sicherungsmutter		4	
8	928 347 093 01	Lenkzwischenwelle	Llkg	1	

Modell	Jahr	HG	UG	Bildtafel	Einschränkung	UPD	10:12	28.10.2023
928	1983	4	03	403-000		738		

Pos	Teilenummer	Benennung	Bemerkung	St	Modellangabe
(8)	927 347 093 01	Lenkzwischenwelle	Rlkg	1	
8A	928 347 021 04	Kreuzgelenk		1	
9	928 347 128 01	Passschraube D >> - MJ 1984		3	
(9)	N 010 359 4	Sechskantschraube D - MJ 1986>> - MJ 1986		3	
10	N 012 241 8	Federscheibe B 8		3	
11	900 910 022 02	Sicherungsmutter		3	
12	999 063 002 40	Verschlussschraube AM 12 X 1,5		1	
13	900 028 005 02	Federscheibe -A 10-		4	
14	N 010 445 2	Sechskantschraube M 10 X 45 Entfallteil	Llkg	4	
14	900 074 372 01	Sechskantschraube M 10 X 45	Llkg	4	
(14)	N 010 445 2	Sechskantschraube M 10 X 45 Entfallteil	Rlkg	3	
(14)	900 074 372 01	Sechskantschraube M 10 X 45	Rlkg	3	
(14)	N 010 450 5	Sechskantschraube	Rlkg	1	
(14)	900 074 373 02	Sechskantschraube	Rlkg	1	
15	928 347 923 00	Schutzkappe		1	
16	928 347 779 03	Buchse		4	

Modell	Jahr	HG	UG	Bildtafel	Einschränkung	UPD	10:12	28.10.2023
928	1983	4	03	403-001		738		

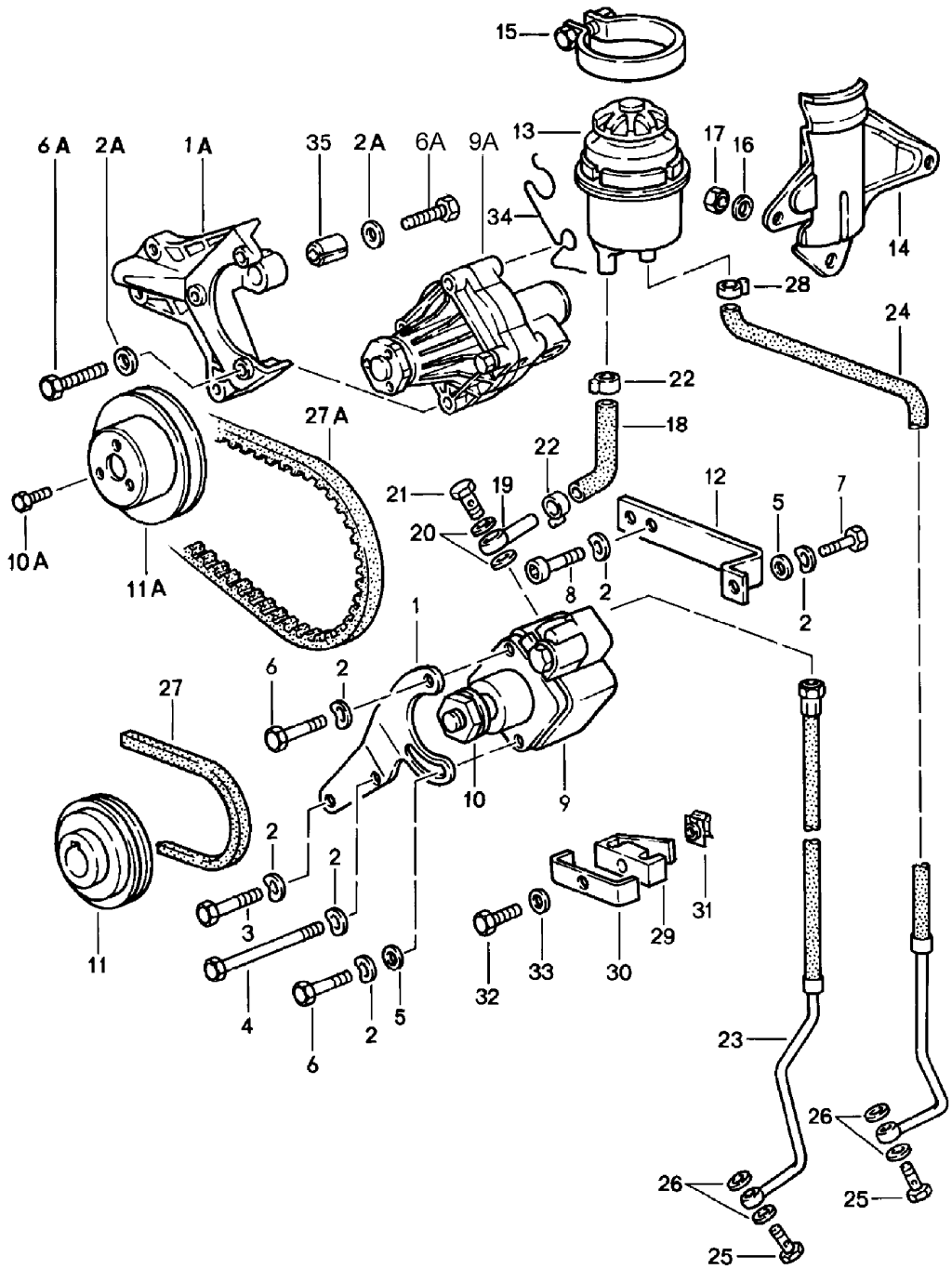

Modell	Jahr	HG	UG	Bildtafel	Einschränkung	UPD	10:12	28.10.2023
928	1983	4	03	403-001		738		

Pos	Teilenummer	Benennung	Bemerkung	St	Modellangabe
		Servolenkung Druckleitung			
1	928 347 443 07	Halter D >> - MJ 1984		1	
1A	928 347 121 03	Halter D - MJ 1985>>		1	
2	900 025 007 02	Unterlegscheibe A 8,4 Entfallteil		7	
2	900 025 007 03	Unterlegscheibe A 8,4		7	
2A	900 025 007 02	Unterlegscheibe A 8,4 Entfallteil		5	
2A	900 025 007 03	Unterlegscheibe A 8,4		5	
3	N 010 239 11	Sechskantschraube M 8 X 18 Entfallteil		1	
3	N 010 239 30	Sechskantschraube M 8 X 18		1	
4	900 074 050 02	Sechskantschraube M 8 X 120		1	
(4)	900 075 321 02	Schraube M 8 X 80		1	
5	900 025 007 02	Unterlegscheibe A 8,4 Entfallteil		2	
5	900 025 007 03	Unterlegscheibe A 8,4		2	
6	900 075 085 02	Sechskantschraube M 8 X 20 D >> - MJ 1984		2	
6A	N 010 353 3	Sechskantschraube M 8 X 42		4	
7	900 074 139 02	Sechskantschraube M 8 X 55 Entfallteil		1	
8	900 119 052 02	Zylinderschraube M 8 X 16		2	
9	928 347 431 05	Flügelpumpe D >> - MJ 1984		1	

Modell	Jahr	HG	UG	Bildtafel	Einschränkung	UPD	10:12	28.10.2023
928	1983	4	03	403-001		738		

Pos	Teilenummer	Benennung	Bemerkung	St	Modellangabe
-	928 347 431 EX	Flügelpumpe D >> - MJ 1984		1	
-	928 347 921 00	Reparatursatz D >> - MJ 1984		1	
9A	928 347 089 01	Flügelpumpe D - MJ 1985>> Entfallteil		1	
9A	928 347 089 AX	Flügelpumpe D - MJ 1985>> Entfallteil		1	
9A	928 347 089 BX	Flügelpumpe ohne: Halter D - MJ 1985>>		1	
-	928 347 921 01	Reparatursatz D - MJ 1985>>		1	
10	900 910 094 02	Sicherungsmutter M 14 X 1,5		1	
10A	999 072 005 09	Sechskantmutter M 6 X 12 D - MJ 1985>> Entfallteil		3	
10A	999 072 005 01	Sechskantschraube M 6 X 12 D - MJ 1985>>		3	
11	928 347 441 08	Riemenscheibe D >> - MJ 1984		1	
11A	928 347 441 10	Riemenscheibe D - MJ 1985>>		1	
12	928 101 112 00	Strebe		1	
13	928 347 015 03	Ölbehälter		1	
-	928 347 925 00	Deckel Ölbehälter		1	
-	928 347 927 00	Dichtung Deckel		1	
14	928 347 333 00	Halter		1	
-	928 501 817 02	Haltewinkel Druckleitung		1	
-	928 501 817 02	Haltewinkel		1	
	08/82-07/86GRV	grundiert Druckleitung			

Modell	Jahr	HG	UG	Bildtafel	Einschränkung	UPD	10:12	28.10.2023
928	1983	4	03	403-001		738		

Pos	Teilenummer	Benennung	Bemerkung	St	Modellangabe
15	999 512 350 02	Schlauchschelle SGL 80-100-9 D >> - MJ 1984		1	
(15)	999 512 350 02	Schlauchschelle SGL 80-100-9 D - MJ 1985>>		1	
16	900 151 008 02	Unterlegscheibe B 8,4		3	
17	900 084 004 03	Sechskantmutter NM 8 Entfallteil		3	
17	900 084 004 02	Sechskantmutter,selbstsichernd NM 8		3	
18	928 347 445 00	Formschlauch Entfallteil		1	
18	928 347 445 01	Formschlauch		1	
(18)	928 347 445 05	Formschlauch D - MJ 1985>>		1	
(18)	928 347 445 06	Formschlauch D - MJ 1985>>		1	
19	999 230 077 02	Anschlussnippel D >> - MJ 1984		1	
(19)	999 230 158 02	Anschlussnippel D - MJ 1985>>		1	
20	N 013 832 2	Dichtring A 18 X 22 D >> - MJ 1984		2	
(20)	N 100 184 01	Dichtring A 16 X 20 D - MJ 1985>>		2	
21	900 134 010 02	Hohlschraube D >> - MJ 1984		1	
(21)	900 134 014 02	Hohlschraube A 10 D - MJ 1985>>		1	
22	999 512 297 02	Schlauchschelle D >> - MJ 1984		3	
(22)	999 512 554 00	Schlauchschelle D - MJ 1985>>		3	
23	928 347 447 02	Druckleitung D >> - MJ 1984	Llkg	1	
(23)	928 347 447 05	Druckleitung D - MJ 1985>>	Llkg	1	

Modell	Jahr	HG	UG	Bildtafel	Einschränkung	UPD	10:12	28.10.2023
928	1983	4	03	403-001		738		

Pos	Teilenummer	Benennung	Bemerkung	St	Modellangabe
(23)	927 347 447 01	Druckleitung D >> - MJ 1984	Rlkg	1	
(23)	927 347 447 02	Druckleitung D - MJ 1985>>	Rlkg	1	
(24)	928 347 449 06	Rücklaufleitung	Llkg	1	
-	999 511 134 02	Rohrschelle 10/20 D >> - MJ 1984		1	
-	999 511 116 02	Befestigungsschelle B 15 X 15 D - MJ 1985>> Entfallteil		1	
-	999 511 116 03	Rohrschelle B 15 X 15 D - MJ 1985>>		1	
(24)	927 347 449 02	Rücklaufleitung	Rlkg	1	
-	900 067 008 02	Zylinderschraube M 6 X 12 Entfallteil		1	
-	900 067 008 03	Zylinderschraube M 6 X 12		1	
-	N 011 524 7	Unterlegscheibe A 6,4 Entfallteil	Rlkg	1	
-	N 011 524 27	Unterlegscheibe A 6,4	Rlkg	1	
25	900 134 007 02	Hohlschraube Entfallteil		2	
25	900 134 007 01	Hohlschraube		2	
25	PCG 134 007 01	Hohlschraube		2	
26	900 123 042 20	Dichtring 14 X 18		4	
27	999 192 128 50	Keilriemen 12,5 X 978 D >> - MJ 1984	schmal	1	
27A	999 192 286 50	Keilriemen 12,5 X 1000 D - MJ 1985>>		1	
28	N 023 569 2	Schlauchschelle D >> - MJ 1984 Entfallteil		1	
28	PCG 023 569 2	Schlauchschelle		1	

Modell	Jahr	HG	UG	Bildtafel	Einschränkung	UPD	10:12	28.10.2023
928	1983	4	03	403-001		738		

Pos	Teilenummer	Benennung	Bemerkung	St	Modellangabe
(28)	999 511 116 02	Befestigungsschelle B 15 X 15 D - MJ 1985>> Entfallteil		1	
(28)	999 511 116 03	Rohrschelle B 15 X 15 D - MJ 1985>>		1	
29	999 511 121 40	Schelle		1	
30	928 347 455 00	Beilage		1	
31	999 507 003 02	Blechmutter B 6,3 Entfallteil		1	
31	999 507 003 01	Blechmutter B 6,3		1	
32	900 187 032 02	Blechschraube B 6,3 X 32		1	
(32)	900 187 015 02	Sechskantblechschraube 6,3 X 16		1	
33	N 011 524 7	Unterlegscheibe A 6,4 Entfallteil		1	
33	N 011 524 27	Unterlegscheibe A 6,4		1	
34	928 347 429 00	Halter		1	
35	928 347 335 00	Buchse		1	

Modell	Jahr	HG	UG	Bildtafel	Einschränkung	UPD	10:12	28.10.2023
928	1983	4	03	403-005		738		

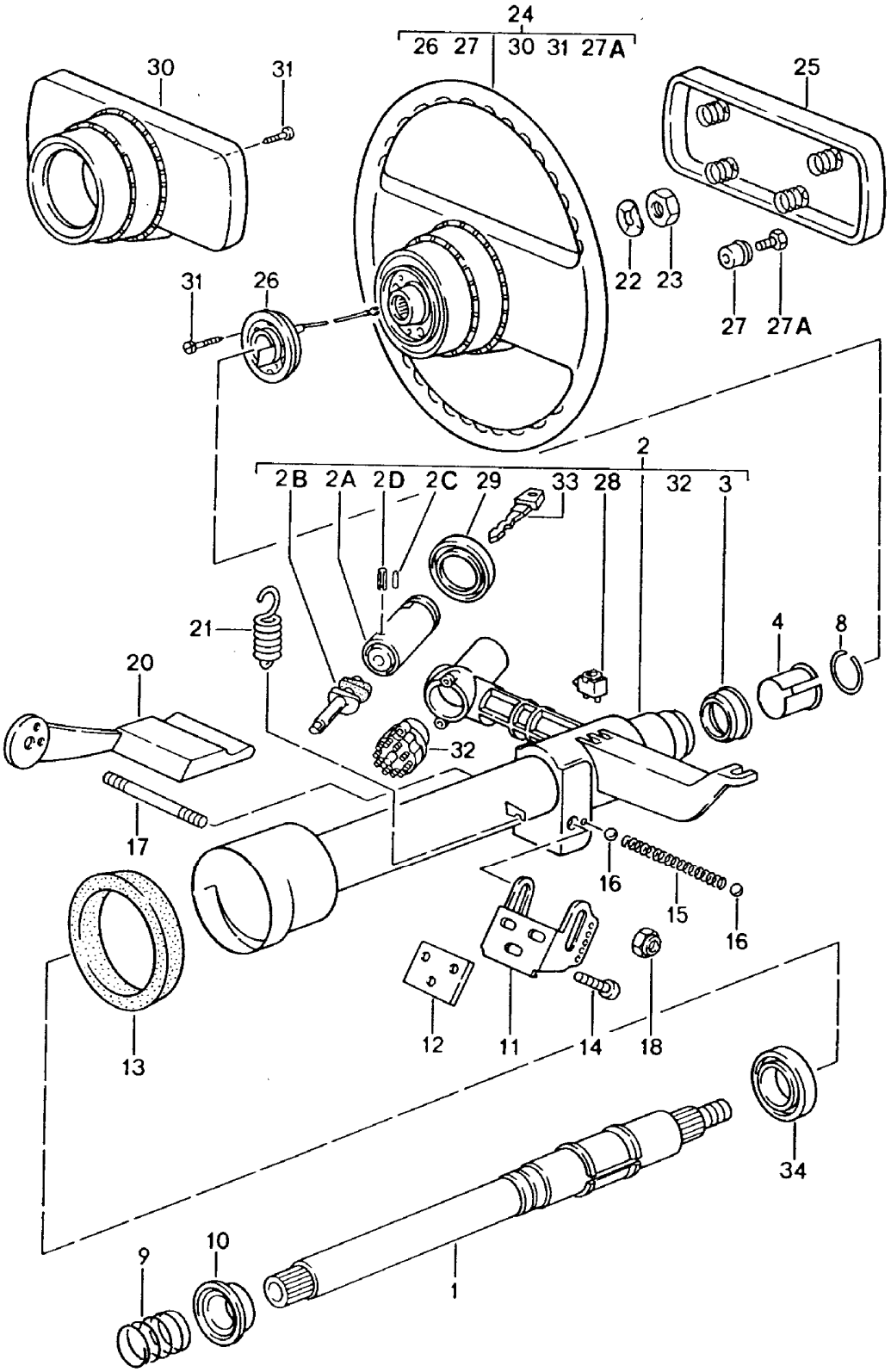

Modell	Jahr	HG	UG	Bildtafel	Einschränkung	UPD	10:12	28.10.2023
928	1983	4	03	403-005		738		

Pos	Teilenummer	Benennung	Bemerkung	St	Modellangabe
		Lenkung Lenkrad			
1	928 347 061 06	Lenkzwischenwelle		1	
2	928 347 903 02	Lenkschloss mit: Lenkschutzrohr Schlüssel ohne bestimmte Schliessung	 1 Stück	1	
(2)	928 347 903 03	Lenkschloss mit: Lenkschutzrohr Schlüssel Bei Bestellung bitte die Fahrzeug-Identifizierungs- und die Schliessungsnummer angeben	 1 Stück	1	
2A	928 347 915 01	Schliesszylinder für Lenkschloss Schlüssel ohne bestimmte Schliessung	 1 Stück	1	
2A	928 347 917 01	Schliesszylinder für Lenkschloss Schlüssel Bei Bestellung bitte die Fahrzeug-Identifizierungs- und die Schliessungsnummer angeben	 1 Stück	1	
-		Schlüssel siehe Hauptgruppe 8 8/04/05 POS.53/1			
2B	928 347 919 00	Steuernocken		1	
2B	928 347 755 02	Steuernocken mitverwenden:		1	
-	928 347 962 00	Zwischenstück		1	
-	900 015 030 02	Zwischenstück		2	
2C	900 091 001 00	Kerbstift 3 X 8		1	
2D	900 095 007 00	Spannstift 3 X 12		1	
3	928 347 791 00	Lenkrohrlager		1	
4	928 347 739 02	Stützring		1	
8	113 415 531	Sprengring		1	

Modell	Jahr	HG	UG	Bildtafel	Einschränkung	UPD	10:12	28.10.2023
928	1983	4	03	403-005		738		

Pos	Teilenummer	Benennung	Bemerkung	St	Modellangabe
9	928 347 213 04	Druckfeder D >> - MJ 1984		1	
(9)	928 347 213 07	Druckfeder D - MJ 1985>>		1	
-	N 100 545 01	Passscheibe 0,3 MM		X	
-	N 027 416 1	Passscheibe 0,5 MM		X	
-	N 100 511 01	Passscheibe 1,0 MM		X	
-	N 100 512 01	Passscheibe 1,5 MM		X	
10	928 347 241 01	Lenkrohrlager		1	
11	928 347 369 04	Konsole		1	
12	928 347 370 01	Unterlage		X	
(12)	928 347 370 02	Unterlage		X	
(12)	928 347 370 03	Unterlage		X	
13	928 347 659 02	Dichtring Entfallteil		1	
13	928 347 659 02	Dichtring		1	
14	N 014 782 1	Zylinderschraube mit Innen- sechskantkopf M 6 X 25		3	
15	928 347 375 01	Druckfeder		1	
16	900 108 020 00	Kugel 6 MM		2	
17	928 347 259 02	Gewindebolzen		1	
18	900 910 022 02	Sicherungsmutter		2	
20	928 347 033 02	Verstellhebel		1	
21	928 347 377 03	Zugfeder		1	
22	N 012 239 1	Federscheibe B 18		1	
23	900 078 007 02	Sechskantmutter M 18 X 1,5		1	
24	928 347 084 02	Lenkrad		1	
	08/82-07/861AJ	schwarz			
	08/82-07/864RB	braun			

Modell	Jahr	HG	UG	Bildtafel	Einschränkung	UPD	10:12	28.10.2023
928	1983	4	03	403-005		738		

Pos	Teilenummer	Benennung	Bemerkung	St	Modellangabe
	08/82-07/867LD	weinrot			
	08/82-07/8630B	blau			
	08/84-07/866JD	dunkelgrün D - MJ 1985>>			
	08/84-07/865JX	Leder D - MJ 1985>>			
(24)	928 347 084 04	Sportlenkrad (Leder)		1	PR:018
	08/82-07/861AJ	schwarz			
	08/82-07/864RB	braun			
	08/82-07/867LD	weinrot			
	08/82-07/8630B	blau			
	08/84-07/866JD	dunkelgrün D - MJ 1985>>			
	08/84-07/865JX	graugrün D - MJ 1985>>			
25	928 347 087 01	Abdeckkappe für Lenkrad D >> - MJ 1984		1	
	08/82-07/841DB	schwarz			
	08/82-07/844RB	braun			
	08/82-07/847LD	weinrot			
	08/82-07/8430B	blau Schriftzug - 928 -			
(25)	911 347 859 01	Abdeckkappe für Lenkrad D - MJ 1985>> Entfallteil		1	
	08/84-07/861AJ	schwarz			
	08/84-07/864RB	cadbury/braun			
	08/84-07/867LD	weinrot			
	08/84-07/8630B	blau			
	08/84-07/866JD	dunkelgrün			
	08/84-07/865JX	graugrün Schriftzug - PORSCHE -			
(25)	911 347 859 07	Abdeckkappe für Lenkrad D - MJ 1985>>		1	
	08/84-07/861AJ	schwarz			

Modell	Jahr	HG	UG	Bildtafel	Einschränkung	UPD	10:12	28.10.2023
928	1983	4	03	403-005		738		

Pos	Teilenummer	Benennung	Bemerkung	St	Modellangabe
	08/84-07/864RB	cadbury/braun			
	08/84-07/867LD	weinrot			
	08/84-07/8630B	blau			
	08/84-07/866JD	dunkelgrün			
	08/84-07/865JX	graugrün Schriftzug - PORSCHE -			
26	928 347 099 00	Schleifring		1	
27	321 419 779 A	Isolierbuchse		4	
27A	900 075 230 10	Sechskantschraube M 4 X 16		4	
29	928 347 913 00	Gummimanschette		1	
30	928 347 857 02	Verkleidung		1	
	08/82-07/861DB	schwarz			
	08/82-07/864RB	braun			
	08/82-07/867LD	weinrot			
	08/82-07/8630B	blau			
	08/84-07/866JD	dunkelgrün D - MJ 1985>>			
	08/84-07/865JX	graugrün D - MJ 1985>>			
31	113 415 869	Linsenschraube M 3,5 X 10		6	
34	999 052 151 00	Rillenkugellager 19 x 32 x 7		1	

Modell	Jahr	HG	UG	Bildtafel	Einschränkung	UPD	10:12	28.10.2023
928	1983	4	98	498-000		738		

Pos	Teilenummer	Benennung	Bemerkung	St	Modellangabe
		Reparatursätze			
-	**928 347 921 00**	**Reparatursatz für Flügelpumpe 928 347 431 05 bestehend aus: Dichtring Dichtring Stützring D >> - MJ 1984**	**vorn innen**	**X**	
-	**928 347 921 01**	**Reparatursatz für Flügelpumpe 928 347 431 12 bestehend aus: Dichtring Dichtring Dichtring Dichtring D - MJ 1985>>**	**vorn innen**	**X**	

Modell	Jahr	HG	UG	Bildtafel	Einschränkung	UPD	10:13	28.10.2023
928	1983	5	01	501-000		738		

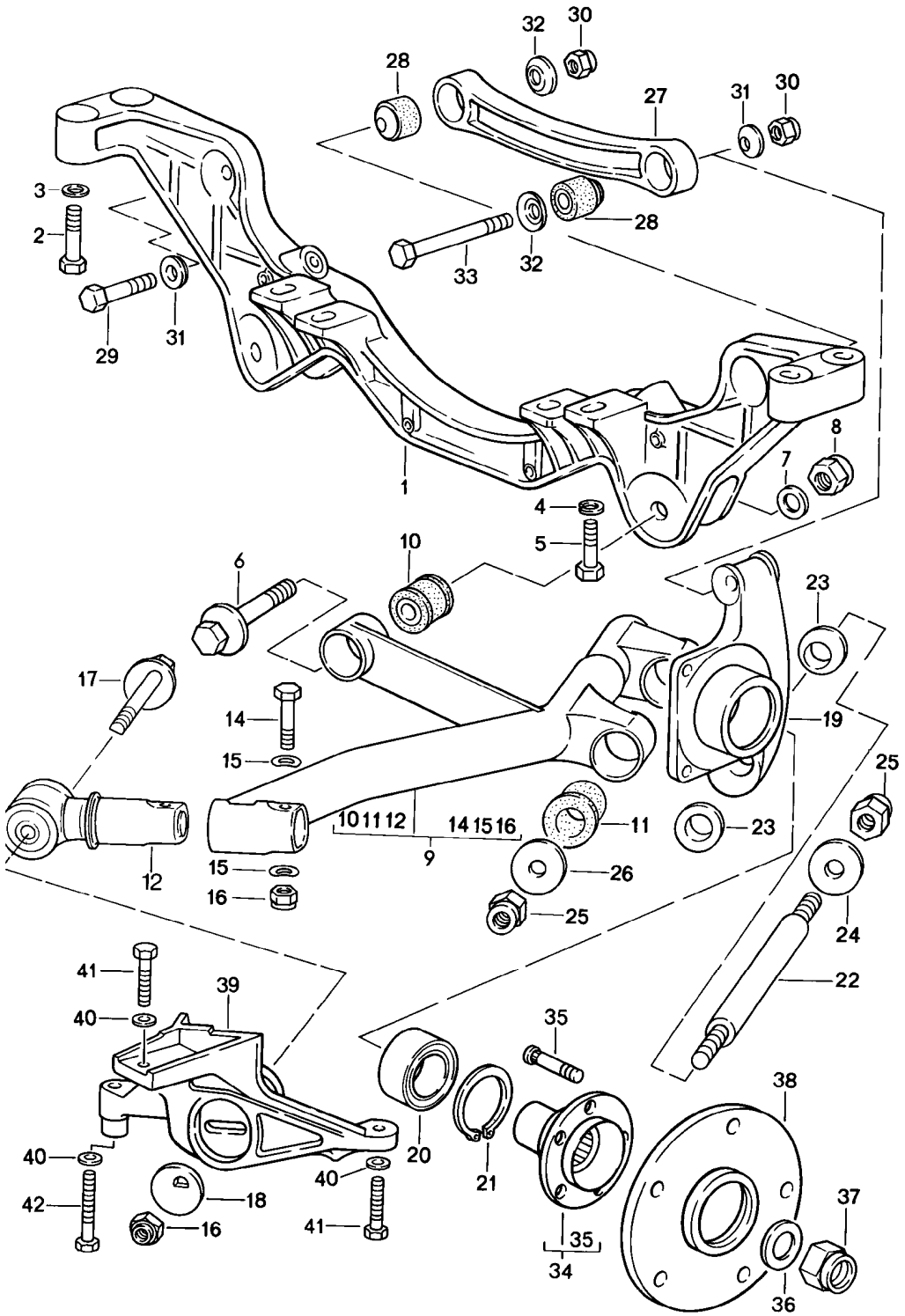

Modell	Jahr	HG	UG	Bildtafel	Einschränkung	UPD	10:13	28.10.2023
928	1983	5	01	501-000		738		

Pos	Teilenummer	Benennung	Bemerkung	St	Modellangabe
		Hinterachse			
(1)	928 331 131 17	Querträger mit Achsaufnahme		1	PR:249
(1)	928 331 131 18	Querträger mit Achsaufnahme		1	PR:481
2	N 010 473 6	Sechskantschraube M 10 X 75 D >> - MJ 1985		4	
(2)	N 010 473 6	Sechskantschraube M 10 X 75 D - MJ 1986>> - MJ 1986		4	
3	900 223 011 01	Unterlegscheibe B 10,5 Entfallteil		4	
3	900 223 011 02	Unterlegscheibe B 10,5		4	
4	999 025 086 02	Vierkantscheibe 12,1 X 24		2	
4A	999 025 085 02	Unterlegscheibe 12,5 X 30 X 1		X	
5	N 010 141 4	Sechskantschraube M 12 X 1,5 X 45		2	
6	928 331 075 04	Exzenterschraube		2	
7	928 331 581 00	Unterlegscheibe		2	
8	900 910 094 02	Sicherungsmutter		2	
9	928 331 043 06	Lenker	links	1	
(9)	928 331 044 06	Lenker	rechts	1	
10	928 331 588 10	Gummilager		2	
11	928 331 588 13	Gummilager Entfallteil		4	
11	928 331 588 15	Gummilager		4	
12	928 331 085 00	Lagerbock für Hinterachse		2	
14	900 082 140 01	Sechskantschraube M 12 X 1,5 X 75		2	
15	900 028 014 02	Federscheibe Entfallteil		4	
15	900 028 014 03	Federscheibe		4	
16	N 022 141 4	Sechskantmutter,selbstsichernd		4	
17	928 331 659 04	Exzenterschraube D >> - MJ 1985		2	

Modell	Jahr	HG	UG	Bildtafel	Einschränkung	UPD	10:13	28.10.2023
928	1983	5	01	501-000		738		

Pos	Teilenummer	Benennung	Bemerkung	St	Modellangabe
(17)	928 331 659 05	Exzenterschraube D - MJ 1986>> - MJ 1986		2	
18	928 331 523 12	Exzenterscheibe		2	
19	928 331 219 03	Radträger D >> - MJ 1984	links	1	
(19)	928 331 219 03	Radträger D - MJ 1985>> - MJ 1985	links	1	
(19)	928 331 219 04	Radträger D - MJ 1984>> - MJ 1985	links	1	PR:593
(19)	928 331 219 09	Radträger D - MJ 1986>> - MJ 1986	links	1	
(19)	928 331 220 03	Radträger D >> - MJ 1985	rechts	1	
(19)	928 331 220 04	Radträger D >> - MJ 1984	rechts	1	PR:593
(19)	928 331 220 04	Radträger D - MJ 1985>> - MJ 1985	rechts	1	PR:593
(19)	928 331 220 09	Radträger D - MJ 1986>> - MJ 1986	rechts	1	
20	928 331 583 00	Schrägkugellager Entfallteil		2	
(20)	999 053 050 00	Schrägkugellager Entfallteil		2	
(20)	999 053 055 02	Schrägkugellager		2	
21	900 042 030 02	Sicherungsring		2	
22	928 331 641 01	Lagerbolzen		2	
23	928 331 655 06	Konusring		4	
24	928 331 647 02	Unterlegscheibe		2	
25	900 910 094 02	Sicherungsmutter		4	
26	928 331 647 00	Unterlegscheibe		4	
27	928 331 101 02	Lenker		2	
28	928 331 089 02	Gummilager Entfallteil		4	
28	928 331 089 04	Gummilager		4	
29	N 010 470 7	Sechskantschraube M 10 X 70 Entfallteil		2	

Modell	Jahr	HG	UG	Bildtafel	Einschränkung	UPD	10:13	28.10.2023
928	1983	5	01	501-000		738		

Pos	Teilenummer	Benennung	Bemerkung	St	Modellangabe
29	N 010 470 1	Sechskantschraube M 10 X 70		2	
30	900 910 031 09	Sicherungsmutter		4	
30	900 910 031 01	Sicherungsmutter		4	
32	928 331 575 01	Konusring		4	
31	928 331 649 02	Konusring		2	
33	N 010 482 3	Sechskantschraube M 10 X 105		2	
34	928 331 065 07	Radnabe mit: Radbefestigungsbolzen	hinten	2	
(34)	928 331 065 08	Radnabe Distanzstück mit: Radbefestigungsbolzen Übergrösse		2	
35	928 341 671 02	Radbefestigungsbolzen		10	
(35)	901 331 671 01	Radbefestigungsbolzen Distanzstück Übergrösse		10	
36	928 331 591 02	Unterlegscheibe		2	
37	900 910 093 02	Sicherungsmutter		2	
38	477 501 701	Distanzring		2	
39	928 331 111 00	Lagerbock D - MJ 1986>> - MJ 1986	links	1	
(39)	928 331 112 00	Lagerbock D - MJ 1986>> - MJ 1986	rechts	1	
40	900 223 011 01	Unterlegscheibe D - MJ 1986>> Entfallteil		10	
40	900 223 011 02	Unterlegscheibe D - MJ 1986>>		10	
41	N 010 450 5	Sechskantschraube M 10 X 50 D - MJ 1986>> - MJ 1986		4	
41	900 074 373 02	Sechskantschraube M 10 X 50 D - MJ 1986>>		4	
42	N 010 473 6	Sechskantschraube M 10 X 75 D - MJ 1986>> - MJ 1986		6	

Modell	Jahr	HG	UG	Bildtafel	Einschränkung	UPD	10:13	28.10.2023
928	1983	5	02	502-000		738		

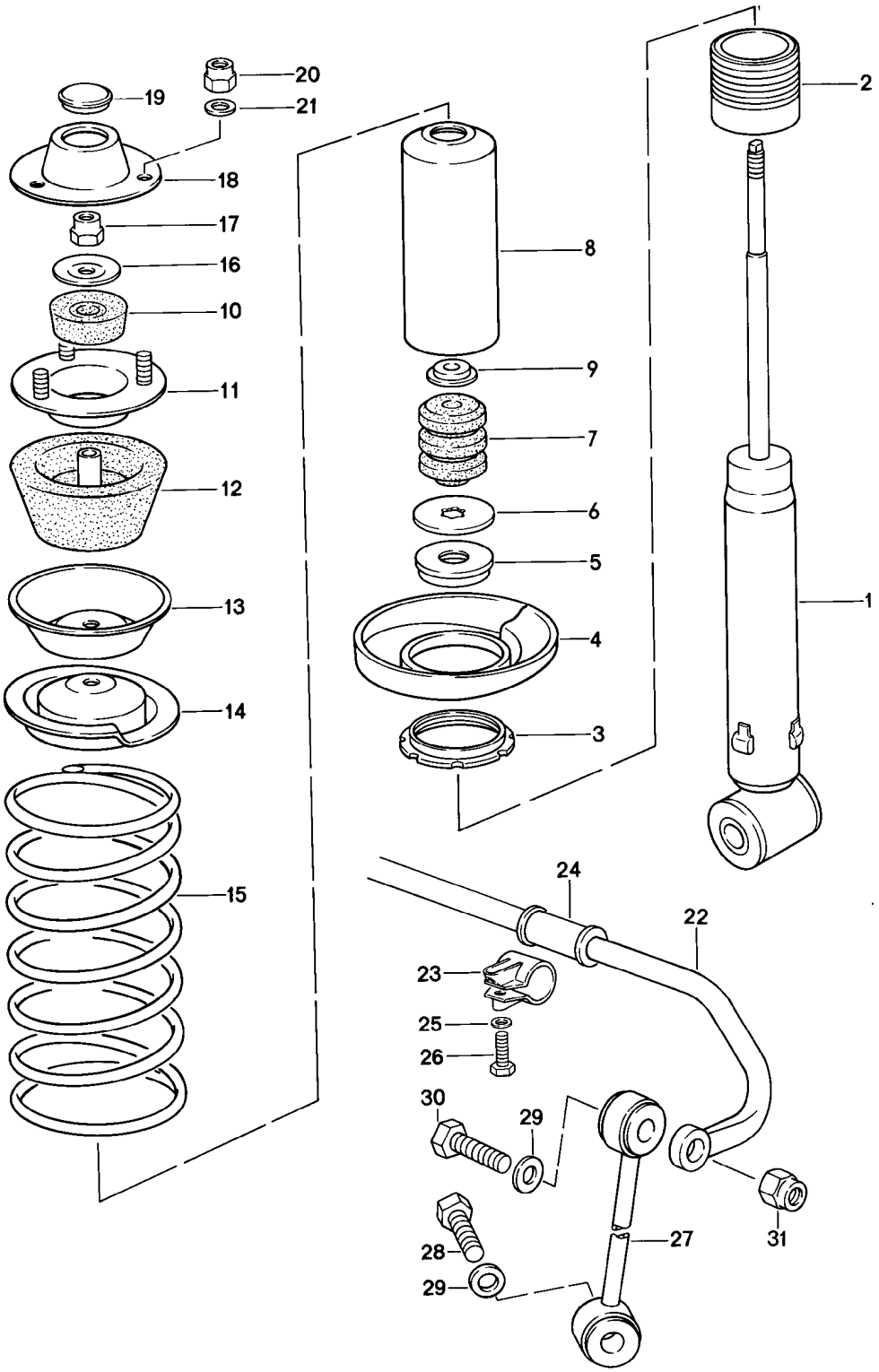

Modell	Jahr	HG	UG	Bildtafel	Einschränkung	UPD	10:13	28.10.2023
928	1983	5	02	502-000		738		

Pos	Teilenummer	Benennung	Bemerkung	St	Modellangabe
		Federung Stabilisator			
1	928 333 051 08	Schwingungsdämpfer D >> - MJ 1985 mitverwenden:	BOGE 99908444501 90091003101	2 2 6	
(1)	928 333 051 17	Schwingungsdämpfer nur in Verbindung mit: Vorderachse 92834305509 D >> - MJ 1985	HR/HL BOGE HR/HL	2 2	PR:474
1	928 333 051 12	Schwingungsdämpfer D >> - MJ 1985 mitverwenden:	BILSTEIN 99908444501 90091003101	2 2 6	PR:474
1	928 333 051 16	Schwingungsdämpfer D - MJ 1986>> - MJ 1986 mitverwenden:	BOGE 99908444501 90091003101	2 2 6	PR:474
(1)	928 333 051 17	Schwingungsdämpfer D - MJ 1986>> - MJ 1986 mitverwenden:	BOGE 99908444501 90091003101	2 2 6	PR:474
2	928 333 511 05	Gewindebuchse	BOGE	2	
3	928 333 513 02	Einstellmutter	BOGE	2	
3	928 333 513 01	Einstellmutter D >> - MJ 1985	BILSTEIN	2	PR:474
4	928 333 521 02	Federteller F >> 92-ES840 415 F >> 92-ES849 567		2	"J.."
(4)	928 333 521 07	Federteller F 92-ES840 416>> F 92-ES849 568>> F 92-ES860 562>>		2	"J.."
5	928 333 551 00	Abstützhülse für Federbeine	BOGE	2	
6	911 333 511 00	Unterlegscheibe		2	
7	928 333 518 10	Zusatzfeder		2	
8	928 333 502 01	Schutzrohr		2	
9	928 333 517 01	Haltering		2	
10	928 333 465 01	Dämpfungsgummi		2	
11	928 333 064 00	Befestigungsteller		2	

Modell	Jahr	HG	UG	Bildtafel	Einschränkung	UPD	10:13	28.10.2023
928	1983	5	02	502-000		738		

Pos	Teilenummer	Benennung	Bemerkung	St	Modellangabe
12	928 333 043 00	Gummistützring Entfallteil		2	
12	928 333 043 01	Gummistützring		2	
13	928 333 436 00	Tellerscheibe F >> 92-ES840 415 F >> 92-ES849 567		2	"J.."
(13)	928 333 436 02	Tellerscheibe F 92-ES840 416>> F 92-ES849 568>>		2	"J.."
14	928 333 522 04	Federteller F >> 92-ES840 415 F >> 92-ES849 567		2	"J.."
(14)	928 333 522 08	Federteller F 92-ES840 416>> F 92-ES849 568>>		2	"J.."
15	928 333 531 12	1 Satz Federn		1	
	08/82-07/86104	gelb gelb F >> 92-ES840 415 F >> 92-ES849 567			(J)
(15)	928 333 531 14	1 Satz Federn Entfallteil		1	
	08/82-07/86304	blau blau F 92-ES840 416>> F 92-ES849 568>>			(J)
(15)	928 333 531 16	1 Satz Federn		1	
	08/82-07/86304	blau blau F 92-ES840 416>> F 92-ES849 568>>			(J)
16	928 333 525 01	Unterlegscheibe		2	
17	900 910 046 02	Sicherungsmutter Entfallteil		2	
17	999 084 439 09	Sicherungsmutter Entfallteil		2	
17	999 084 445 09	Sicherungsmutter Entfallteil		2	
17	999 084 445 01	Sicherungsmutter		2	
18	928 333 151 01	Deckel Entfallteil		2	
18	928 333 151 02	Deckel		2	

Modell	Jahr	HG	UG	Bildtafel	Einschränkung	UPD	10:13	28.10.2023
928	1983	5	02	502-000		738		

Pos	Teilenummer	Benennung	Bemerkung	St	Modellangabe
19	999 703 131 40	Verschlussdeckel		2	
20	900 910 031 09	Sicherungsmutter		6	
20	900 910 031 01	Sicherungsmutter		6	
21	900 025 008 09	Unterlegscheibe A 10,5 Entfallteil		6	
21	900 025 008 04	Unterlegscheibe A 10,5		6	
22	928 333 701 34	Stabilisator 22 MM		1	
		mitverwenden:	92833375426	2	
23	928 333 085 00	Schelle		2	
24	928 333 754 26	Lager 22 MM		2	
25	477 407 425	Unterlegscheibe		2	
26	N 010 472 4	Sechskantschraube M 10 X 85 Entfallteil		2	
26	900 074 375 01	Sechskantschraube M 10 X 85		2	
27	928 333 059 01	Koppelstange Entfallteil	links	1	
27	928 333 059 02	Koppelstange	links	1	
(27)	928 333 060 01	Koppelstange Entfallteil	rechts	1	
(27)	928 333 060 02	Koppelstange	rechts	1	
28	N 010 445 2	Sechskantschraube M 10 X 45 Entfallteil		2	
28	900 074 372 01	Sechskantschraube M 10 X 45		2	
29	928 333 761 00	Unterlegscheibe		4	
30	900 074 063 02	Sechskantschraube M 10 X 55		2	
30	900 074 380 01	Sechskantschraube M 10 X 55		2	
31	900 910 031 09	Sicherungsmutter		2	
31	900 910 031 01	Sicherungsmutter		2	

Modell	Jahr	HG	UG	Bildtafel	Einschränkung	UPD	10:13	28.10.2023
928	1983	5	02	502-005		738		

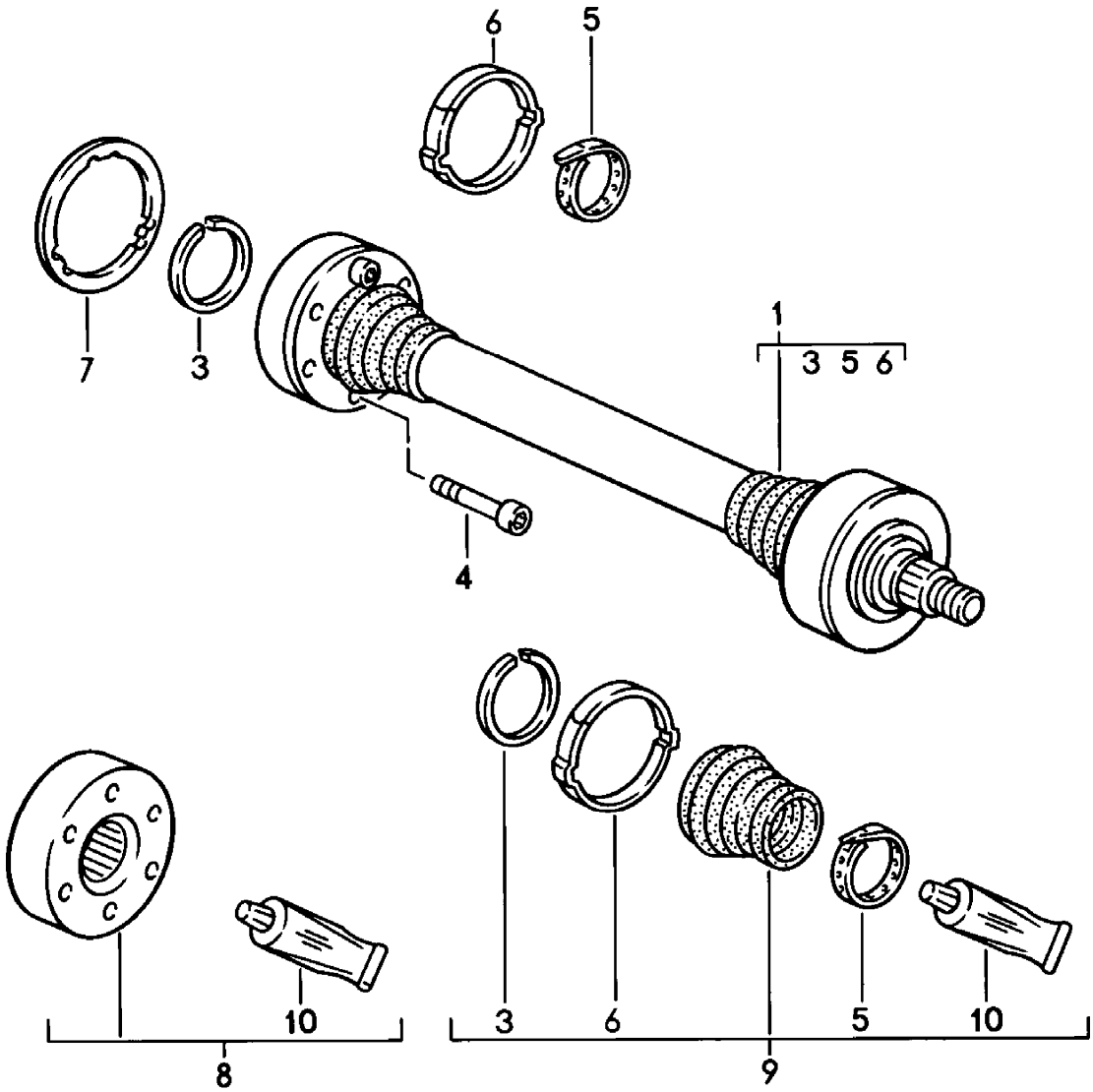

Modell	Jahr	HG	UG	Bildtafel	Einschränkung	UPD	10:13	28.10.2023
928	1983	5	02	502-005		738		

Pos	Teilenummer	Benennung	Bemerkung	St	Modellangabe
		Gelenkwelle F >> 92-FS841 007 F >> 92-FS840 289 F >> 92-FS849 562			PR:593 "J.."
1	928 332 033 30	Gelenkwelle D >> - MJ 1984		2	
(1)	928 332 033 35	Gelenkwelle D >> - MJ 1984		2	PR:593
3	999 152 084 01	Sicherungsring		2	
4	900 067 168 01	Zylinderschraube M 10 X 57 D >> - MJ 1984		12	
5	928 332 257 01	Klemme		4	
6	999 512 315 02	Ohr-Schlauchklemme D >> - MJ 1984 Entfallteil		4	
6	999 512 486 00	Klemme		4	
7	930 332 297 00	Dichtung D >> - MJ 1984		2	
8	928 332 923 00	Reparatursatz Gelenkwelle D >> - MJ 1984 Entfallteil		X	
8	928 332 923 02	Reparatursatz Gelenkwelle D >> - MJ 1984		X	
9	928 332 924 01	Reparatursatz Gelenkwelle D >> - MJ 1984		X	
10	000 043 005 00	Schmierfett OPTIMOLY 1 Tube	90 Gramm	X	

Modell	Jahr	HG	UG	Bildtafel	Einschränkung	UPD	10:14	28.10.2023
928	1983	5	02	502-006		738		

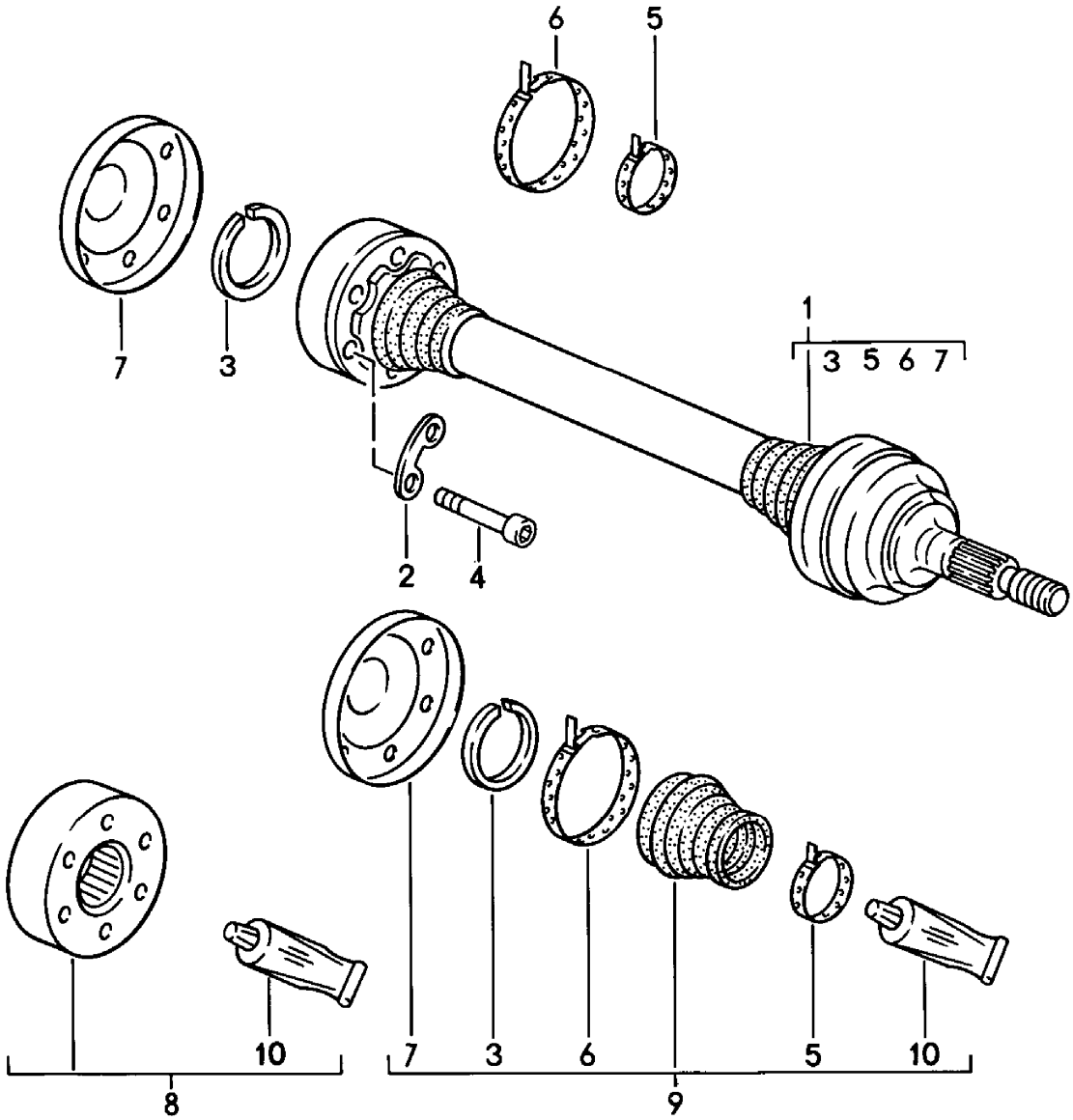

Modell	Jahr	HG	UG	Bildtafel	Einschränkung	UPD	10:14	28.10.2023
928	1983	5	02	502-006		738		

Pos	Teilenummer	Benennung	Bemerkung	St	Modellangabe
		Gelenkwelle F 92FS8 41008>> F 92FS8 40290>> F 92FS8 49563>>			PR:593 "J.."
1	928 332 033 45	Gelenkwelle D >> - MJ 1985		1	
(1)	928 332 033 41	Gelenkwelle D >> - MJ 1985		1	PR:593
(1)	928 332 033 46	Gelenkwelle D >> - MJ 1985		1	PR:593
(1)	928 332 033 44	Gelenkwelle D - MJ 1986>> Entfallteil		2	
(1)	928 332 033 49	Gelenkwelle Entfallteil		2	
(1)	928 332 033 50	Gelenkwelle		2	
2	911 332 191 00	Unterlegplatte		6	
3	999 152 084 01	Sicherungsring		2	
4	900 067 123 01	Zylinderschraube M 10 X 50		12	
5	928 332 257 01	Klemme		4	
6	911 332 257 00	Klemme		4	
7	997 332 267 00	Verschlussdeckel		2	
8	928 332 923 01	Reparatursatz		X	
9	928 332 924 02	Reparatursatz Entfallteil		X	
9	000 043 301 08	Reparatursatz		X	
10	000 043 005 00	Schmierfett OPTIMOLY 1 Tube	90 Gramm	X	

Modell	Jahr	HG	UG	Bildtafel	Einschränkung	UPD	10:14	28.10.2023
928	1983	5	98	598-000		738		

Pos	Teilenummer	Benennung	Bemerkung	St	Modellangabe
		Reparatursatz			
-	**928 332 924 01**	**Reparatursatz für Gelenkwelle 928.332.033.30/35 bestehend aus: Gelenkschutzhülle Schmierfett für Gleichlauf- gelenk Klemmschelle Schlauchklemme Sprengring**		**X**	
-	**928 332 924 02**	**Reparatursatz für Gelenkwelle 928.332.033.40/41/43 bestehend aus: Gelenkschutzhülle Schmierfett für Gleichlauf- gelenk Klemmschelle Sprengring Deckel Entfallteil**		**X**	
-	**000 043 301 08**	**Reparatursatz**		**X**	
-	**928 332 923 00**	**Reparatursatz für Gelenkwelle 928.332.033.30/35 bestehend aus: Gleichlaufgelenk Schmierfett für Gleichlauf- gelenk**		**X**	

PET2

PORSCHE

Modell	Jahr	HG	UG	Bildtafel	Einschränkung	UPD	10:14	28.10.2023
928	1983	6	01	601-000		738		

Modell	Jahr	HG	UG	Bildtafel	Einschränkung	UPD	10:14	28.10.2023
928	1983	6	01	601-000		738		

Pos	Teilenummer	Benennung	Bemerkung	St	Modellangabe
		Räder/Reifen			
1	928 361 016 00	Leichtmetallrad 7 J X 16 silber-metallic D >> - MJ 1985		4	
2	928 362 114 20	Leichtmetallrad 7 J X 16 silber-metallic für Winterbetrieb		4	
3	928 362 115 01	Leichtmetallrad 7 J X 16 hellplatin	geschmiedet	4	
4	928 362 115 00	Leichtmetallrad 7 J X 16 silber-metallic	geschmiedet	4	
5	477 601 051 D	Radzierkappe für Leichtmetallrad 928.361.021.05 928.362.115.01 Entfallteil		4	
5	477 601 051 G	Radzierkappe für Leichtmetallrad 928.361.021.05 928.362.115.01 platin-metallic		4	
6	928 361 032 01	Radzierkappe für Leichtmetallrad 928.361.016.00 Porsche Wappen silber-metallic D >> - MJ 1985		4	
7	PCG 361 032 01	Radzierkappe für Leichtmetallrad 928.361.016.00 Porsche Wappen schwarz D >> - MJ 1985 Entfallteil		4	
7	PCG 361 032 02	Radzierkappe für Leichtmetallrad 928.361.016.00 Porsche Wappen schwarz		4	

Modell	Jahr	HG	UG	Bildtafel	Einschränkung	UPD	10:14	28.10.2023
928	1983	6	01	601-000		738		

Pos	Teilenummer	Benennung	Bemerkung	St	Modellangabe
8	928 361 031 00	Radzierkappe für Leichtmetallrad 928.362.115.00 Entfallteil		4	
8	928 361 031 01	Radzierkappe für Leichtmetallrad 928.362.115.00	silber	4	
9	928 362 030 02	Notrad 5 1/2 J X 15 D - MJ 1985>>		1	
9A	900 075 041 09	Sechskantschraube M 10 X 25 D >> - MJ 1985 Entfallteil		1	
9A	900 075 481 01	Sechskantschraube M 10 X 25 D >> - MJ 1985		1	
9A	N 040 281 1	Sechskantpassschraube M 10 X 45 D - MJ 1986>> - MJ 1986		1	
9A	900 075 516 01	Sechskantschraube M 10 X 45 D - MJ 1986>>		1	
9B	477 813 157	Befestigungsplatte		1	
-	996 361 521 00	Schutzhülle für Komplettrad		1	
10		Ausgleichsgewicht (selbstklebend) D >> - MJ 1985		X	
10	901 361 410 50	Ausgleichsgewicht (selbstklebend) 5 G		X	
10	901 361 410 00	Ausgleichsgewicht (selbstklebend) 10 G		X	
10	901 361 411 50	Ausgleichsgewicht (selbstklebend) 15 G		X	
10	901 361 411 00	Ausgleichsgewicht (selbstklebend) 20 G		X	
10	901 361 412 50	Ausgleichsgewicht (selbstklebend) 25 G		X	

Modell	Jahr	HG	UG	Bildtafel	Einschränkung	UPD	10:14	28.10.2023
928	1983	6	01	601-000		738		

Pos	Teilenummer	Benennung	Bemerkung	St	Modellangabe
10	901 361 412 00	Ausgleichsgewicht (selbstklebend) 30 G		X	
10	901 361 413 50	Ausgleichsgewicht (selbstklebend) 35 G		X	
10	901 361 413 00	Ausgleichsgewicht (selbstklebend) 40 G		X	
10	901 361 414 50	Ausgleichsgewicht (selbstklebend) 45 G		X	
10	901 361 414 00	Ausgleichsgewicht (selbstklebend) 50 G		X	
10	901 361 415 50	Ausgleichsgewicht (selbstklebend) 55 G		X	
10	901 361 415 00	Ausgleichsgewicht (selbstklebend) 60 G		X	
10	901 361 416 50	Ausgleichsgewicht (selbstklebend) 65 G		X	
10	901 361 416 00	Ausgleichsgewicht (selbstklebend) 70 G		X	
10	901 361 417 50	Ausgleichsgewicht (selbstklebend) 75 G		X	
10	901 361 417 00	Ausgleichsgewicht (selbstklebend) 80 G		X	
11		Ausgleichsgewicht	beschichtet	X	
11	928 361 421 00	Ausgleichsgewicht 5 G		X	
11	928 361 410 00	Ausgleichsgewicht 10 G		X	
11	928 361 422 00	Ausgleichsgewicht 15 G		X	
11	928 361 411 00	Ausgleichsgewicht 20 G		X	
11	928 361 423 00	Ausgleichsgewicht 25 G		X	

Modell	Jahr	HG	UG	Bildtafel	Einschränkung	UPD	10:14	28.10.2023
928	1983	6	01	601-000		738		

Pos	Teilenummer	Benennung	Bemerkung	St	Modellangabe
11	928 361 412 00	Ausgleichsgewicht 30 G		X	
11	928 361 424 00	Ausgleichsgewicht 35 G		X	
11	928 361 413 00	Ausgleichsgewicht 40 G		X	
11	928 361 425 00	Ausgleichsgewicht 45 G		X	
11	928 361 414 00	Ausgleichsgewicht 50 G		X	
11	928 361 426 00	Ausgleichsgewicht 55 G		X	
11	928 361 415 00	Ausgleichsgewicht 60 G		X	
11	928 361 416 00	Ausgleichsgewicht 70 G		X	
11	928 361 417 00	Ausgleichsgewicht 80 G		X	
12	928 361 420 01	Halteklammer		X	
13	999 182 003 36	Radmutter		20	
14	900 265 001 50	Gummiventil Entfallteil		4	
14	900 265 001 51	Gummiventil Entfallteil		4	
14	311 601 361	Gummiventil		4	
15	965 361 561 00	Abstützung Ventil		1	
(16)	928 361 047 03	Radmutter D - MJ 1986>> - MJ 1986 Entfallteil	abschliessbar	X	
(16)	965 361 955 00	Radmutter D - MJ 1986>> Entfallteil	abschliessbar	X	
(16)	968 361 955 00	Radmutter D - MJ 1986>> Entfallteil	abschliessbar	X	
16	993 361 057 00	Felgenschlosssatz mit Schlüssel D - MJ 1986>>	abschliessbar	X	
16A	928 361 306 01	Radmutter D >> - MJ 1985		X	

Modell	Jahr	HG	UG	Bildtafel	Einschränkung	UPD	10:14	28.10.2023
928	1983	6	01	601-000		738		

Pos	Teilenummer	Benennung	Bemerkung	St	Modellangabe
16A	928 361 306 03	Felgenschlosssatz mit Schlüssel D - MJ 1986>> - MJ 1986		X	
16B	965 361 167 00	Abdeckkappe D - MJ 1986>> - MJ 1986		X	
17	911 722 202 00	Reifendruckprüfer Porsche Classic mit Lederhülle		1	
18	911 361 510 03	Pannenset mit Kompressor		1	
-	999 914 001 40	Schutzhandschuhe		8	
-	911 361 522 00	Abdeckfolie		1	

Modell	Jahr	HG	UG	Bildtafel	Einschränkung	UPD	10:14	28.10.2023
928	1983	6	02	602-000		738		

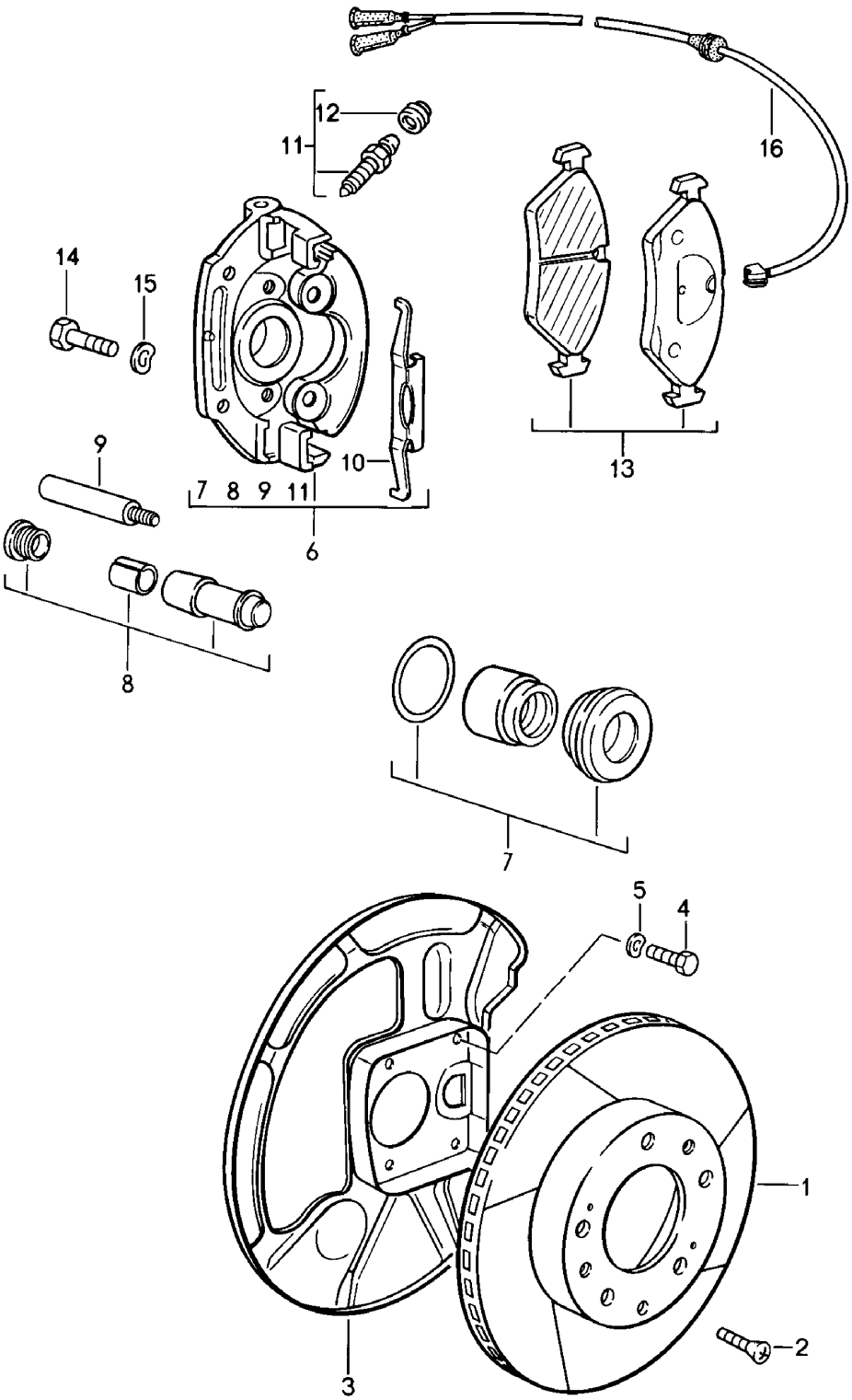

Modell	Jahr	HG	UG	Bildtafel	Einschränkung	UPD	10:14	28.10.2023
928	1983	6	02	602-000		738		

Pos	Teilenummer	Benennung	Bemerkung	St	Modellangabe
		Scheibenbremse Vorderachse Faustsattel ohne Bremsbeläge mitverwenden: Befestigungsteile für Bremsbelag			
1	928 351 043 01	Bremsscheibe Entfallteil	links	1	
1	928 351 043 06	Bremsscheibe mitverwenden:	links 928 351 044 01 928 351 931 01 928 612 315 03 900 269 047 01 N 010 142 2 900 028 014 03 000 043 305 08	1 1 1 2 4 4 4 1	
(1)	928 351 044 01	Bremsscheibe	rechts	1	
2	N 033 167 1	Senkschraube M 6 X 12 Entfallteil		4	
2	900 269 047 01	Senkschraube M 6 X 12		4	
3	928 351 083 00	Schutzblech	links	1	
(3)	928 351 084 00	Schutzblech	rechts	1	
4	N 010 227 2	Sechskantschraube M 7 X 12		8	
5	900 028 019 08	Federscheibe B 7		8	
6	928 351 427 00	Faustsattel ohne Bremsbeläge F >> 92-DS841 329 F >> 92-DS861 385	links	1	
(6)	928 351 427 01	Faustsattel ohne Bremsbeläge F 92-DS841 330>> F 92-DS861 386>>	links	1	
(6)	928 351 428 00	Faustsattel ohne Bremsbeläge F >> 92-DS841 329 F >> 92-DS861 385	rechts	1	
(6)	928 351 428 01	Faustsattel ohne Bremsbeläge F 92-DS841 330>> F 92-DS861 386>>	rechts	1	
-	999 134 027 02	Hohlschraube F 92-DS841 330>> Entfallteil		2	
-	999 134 027 0B	Hohlschraube F 92-DS841 330>>		2	

Modell	Jahr	HG	UG	Bildtafel	Einschränkung	UPD	10:14	28.10.2023
928	1983	6	02	602-000		738		

Pos	Teilenummer	Benennung	Bemerkung	St	Modellangabe
-	N 013 806 2	Dichtring F 92-DS841 330>>		4	
7	928 351 943 00	Dichtungssatz		X	
8	928 351 949 00	Dämpfungshülse Entfallen / Ersatz: Gleitstück		X	
9	928 351 947 00	Führungsbolzen		4	
10	928 351 953 00	Haltefeder F >> 92-DS841 329		2	
(10)	928 351 953 01	Haltefeder F 92-DS841 330>>		2	
11	928 351 945 01	Entlüfterventil F >> 92-DS841 329		2	
(11)	928 351 945 02	Entlüfterventil F 92-DS841 330>>		2	
12	901 351 927 10	Staubkappe		2	
13	928 351 931 01	1 Satz Bremsbeläge für Scheibenbremse mitverwenden:	 000 043 305 08	1 1	
14	N 010 142 2	Sechskantschraube M 12 X 1,5 X 50		4	
15	900 028 014 02	Federscheibe B 12 Entfallteil		4	
15	900 028 014 03	Federscheibe B 12		4	
16	928 612 315 01	Warngeberleitung (Bremsbelagverschleissanzeige) Entfallteil		2	
16	928 612 315 03	Warngeberleitung (Bremsbelagverschleissanzeige)		2	
-	999 651 165 02	Kabelbefestiger		2	
-	999 651 162 40	Kabelhalter		2	
-	999 651 154 40	Leitungshalter		2	
-	999 651 161 40	Leitungshalter		4	
-	000 043 305 08	Montagepaste	100 Gramm	1	

Modell	Jahr	HG	UG	Bildtafel	Einschränkung	UPD	10:15	28.10.2023
928	1983	6	02	602-001		738		

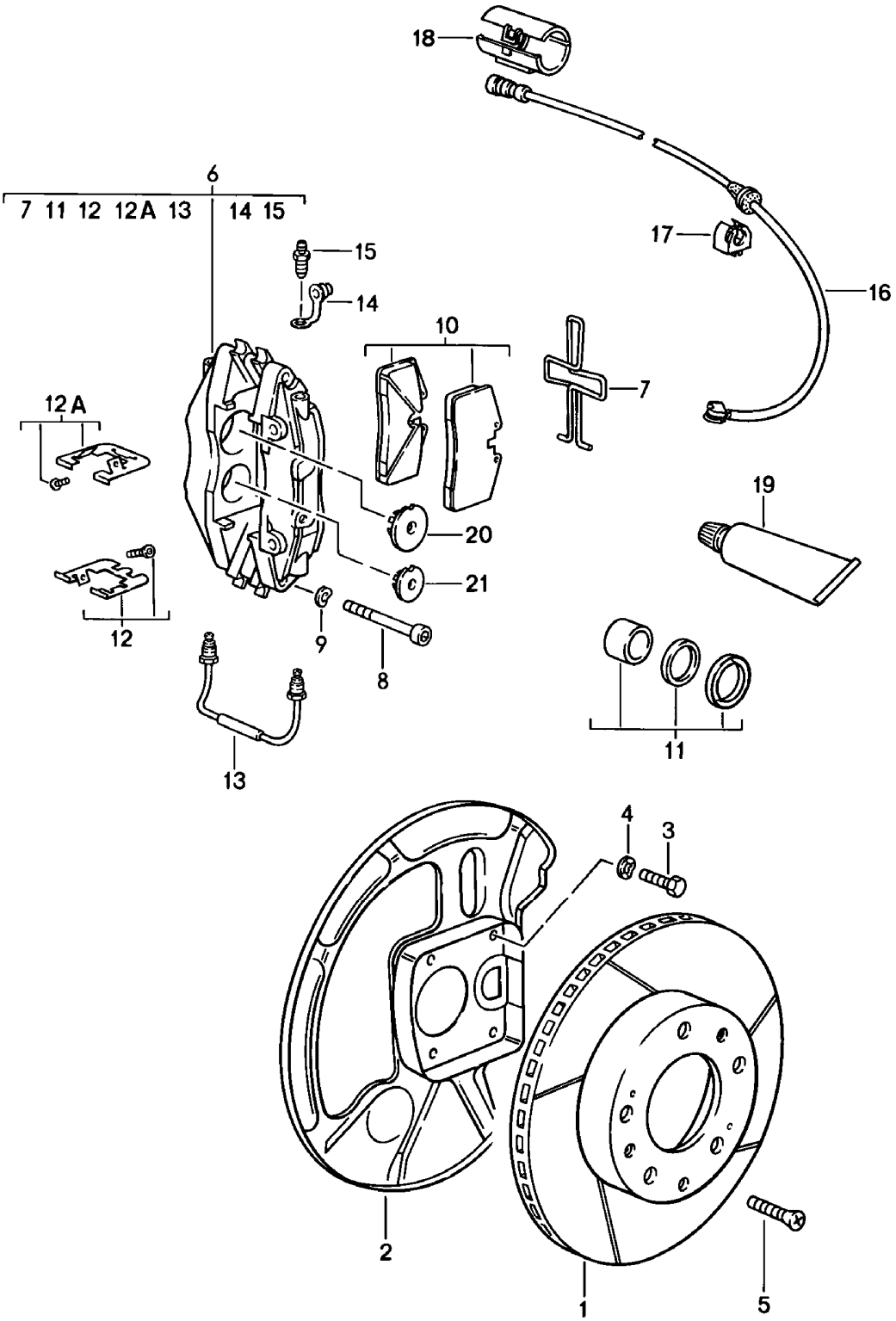

Modell	Jahr	HG	UG	Bildtafel	Einschränkung	UPD	10:15	28.10.2023
928	1983	6	02	602-001		738		

Pos	Teilenummer	Benennung	Bemerkung	St	Modellangabe
		Scheibenbremse Vorderachse Festsattel D - MJ 1986>> - MJ 1986			
-		**mitverwenden: Befestigungsteile für Bremsbelag**			
1	**928 351 043 60**	**Bremsscheibe**	**links**	**1**	
1	**928 351 043 61**	**Bremsscheibe mitverwenden:**	**links 928 351 044 60 993 351 939 01 928 612 315 02 900 269 047 01 928 351 950 01 993 351 959 01 993 351 959 00 900 067 154 02 N 011 564 4 000 043 305 08**	**1 1 1 2 4 2 2 2 4 4 1**	
(1)	**928 351 044 60**	**Bremsscheibe**	**rechts**	**1**	
2	**928 351 083 03**	**Schutzblech**	**links**	**1**	
(2)	**928 351 084 03**	**Schutzblech**	**rechts**	**1**	
3	**N 010 227 2**	**Sechskantschraube M 7 X 12**		**8**	
4	**900 028 019 08**	**Federscheibe B 7**		**8**	
5	**N 033 167 1**	**Senkschraube M 6 X 12 Entfallteil**		**4**	
5	**900 269 047 01**	**Senkschraube M 6 X 12**		**4**	
6	**928 351 421 00**	**Festsattel ohne Bremsbeläge**	**links**	**1**	
(6)	**928 351 422 00**	**Festsattel ohne Bremsbeläge**	**rechts**	**1**	
7	**928 351 950 01**	**Spreizfeder**		**2**	
8	**900 067 154 02**	**Zylinderschraube M 12 X 1,5 X 70**		**4**	
9	**N 011 564 2**	**Unterlegscheibe Entfallteil**		**4**	
9	**N 011 564 4**	**Spannscheibe**		**4**	
10	**928 351 939 01**	**1 Satz Bremsbeläge für Scheibenbremse (asbesthaltig)**		**1**	

Modell	Jahr	HG	UG	Bildtafel	Einschränkung	UPD	10:15	28.10.2023
928	1983	6	02	602-001		738		

Pos	Teilenummer	Benennung	Bemerkung	St	Modellangabe
(10)	928 351 939 02	1 Satz Bremsbeläge für Scheibenbremse (asbestfrei) Entfallteil		1	PR:475
(10)	993 351 939 01	1 Satz Bremsbeläge für Scheibenbremse (asbestfrei)		1	
		mitverwenden:	000 043 305 08	1	
11	928 351 919 00	Reparatursatz 42 MM		X	
(11)	951 351 919 01	Dichtungssatz 36 MM		X	
12	993 351 959 00	Reparatursatz		X	
12A	993 351 959 01	Reparatursatz		X	
13	928 351 971 00	Verbindungsleitung		2	
14	930 351 927 00	Staubkappe Entfallteil		4	
14	930 351 927 01	Staubkappe		4	
15	930 351 919 00	Entlüfterventil		4	
16	928 612 315 02	Warngeberleitung (Bremsbelagverschleissanzeige)		2	
17	928 612 409 00	Clip		6	
18	928 612 531 01	Steckverbinder	links	1	
(18)	928 612 531 00	Steckverbinder	rechts	1	
19	000 043 117 00	Bremszylinderpaste 1 Tube Entfallteil	50 Gramm	X	
19	000 043 305 11	Bremszylinderpaste 1 Tube	50 Gramm	X	
19	PCG 043 305 11	Bremszylinderpaste 1 Tube	20 Gramm	X	
(19)	000 043 305 08	Montagepaste	100 Gramm	1	
20	928 351 096 18	Dämpfungsblech 42 MM		4	
21	928 351 096 19	Dämpfungsblech 36 MM		4	

Modell	Jahr	HG	UG	Bildtafel	Einschränkung	UPD	10:15	28.10.2023
928	1983	6	03	603-000		738		

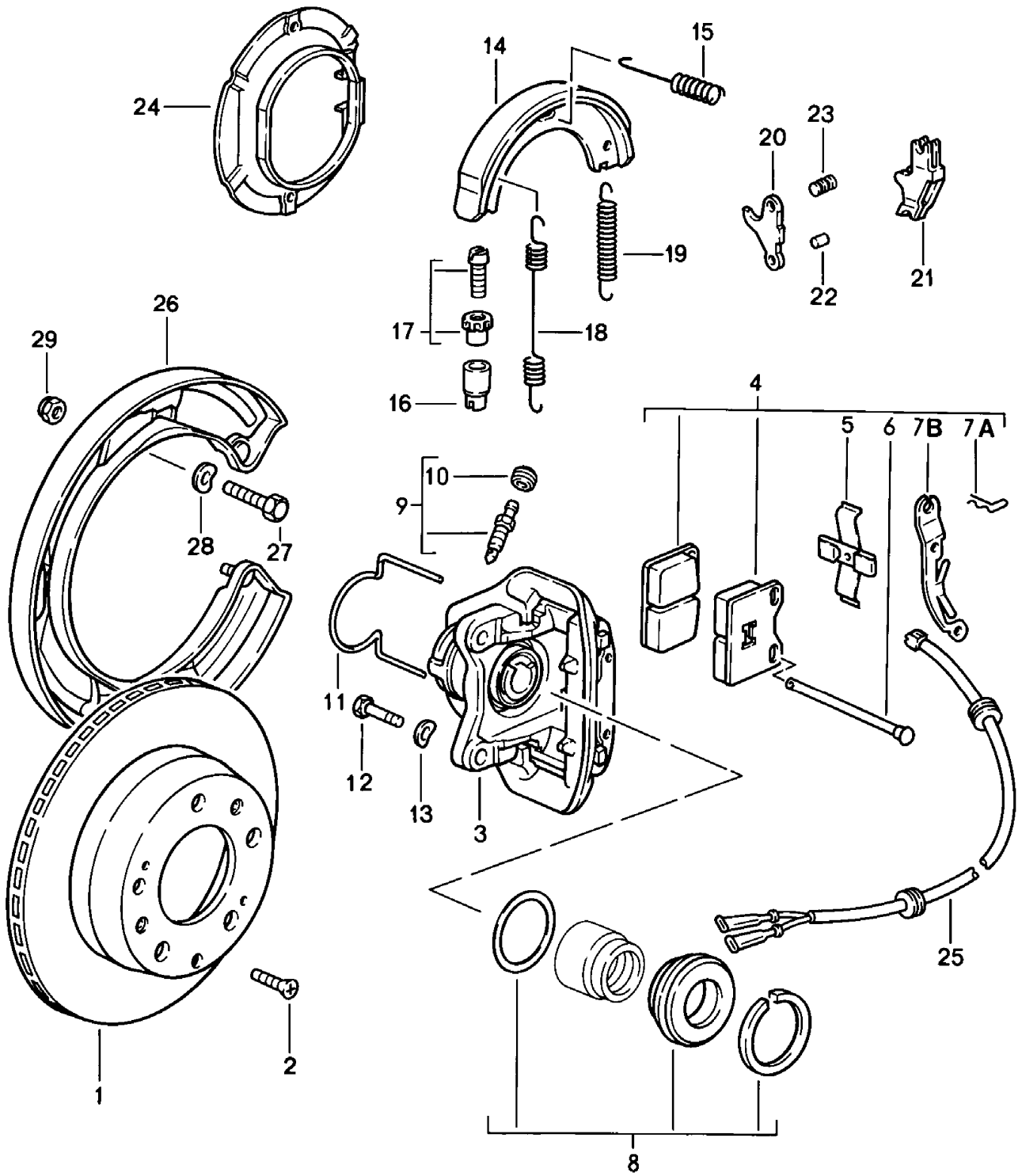

Modell	Jahr	HG	UG	Bildtafel	Einschränkung	UPD	10:15	28.10.2023
928	1983	6	03	603-000		738		

Pos	Teilenummer	Benennung	Bemerkung	St	Modellangabe
		Scheibenbremse Hinterachse D >> - MJ 1985			
-		mitverwenden: Befestigungsteile für Bremsbelag			
1	944 352 041 02	Bremsscheibe		2	
1	944 352 041 05	Bremsscheibe		2	
		mitverwenden:	928 352 951 02	1	
			928 612 313 05	2	
			900 269 047 01	4	
			928 352 953 01	1	
			900 082 145 01	4	
			900 028 014 03	4	
			000 043 305 08	1	
2	N 033 167 1	Senkschraube M 6 X 12 Entfallteil		4	
2	900 269 047 01	Senkschraube M 6 X 12		4	
3	928 352 425 01	Schwimmsattel	links	1	
(3)	928 352 426 01	Schwimmsattel	rechts	1	
(4)	928 352 951 02	1 Satz Bremsbeläge für Scheibenbremse (asbestfrei)	hinten	1	
		mitverwenden:	000 043 305 08	1	
			928 352 953 01	1	
-	928 352 953 00	1 Satz Befestigungsteile	hinten	1	
5	928 352 935 00	Spreizfeder		2	
6	928 352 953 00	1 Satz Befestigungsteile		4	
7A	901 351 955 10	Sicherungsklammer		4	
7B	928 352 823 00	Halteblech		2	
8	928 352 941 00	Dichtungssatz		2	
9	901 352 977 10	Entlüftungsventil		2	
10	901 351 927 10	Staubkappe		2	
11	928 352 939 00	Führungsfeder	links	1	
(11)	928 352 940 00	Führungsfeder	rechts	1	
12	900 082 077 02	Sechskantschraube M 12 X 1,5 X 37		4	

Modell	Jahr	HG	UG	Bildtafel	Einschränkung	UPD	10:15	28.10.2023
928	1983	6	03	603-000		738		

Pos	Teilenummer	Benennung	Bemerkung	St	Modellangabe
12	900 082 145 01	Sechskantschraube M 12 X 1,5 X 37		4	
13	900 028 014 02	Federscheibe B 12 Entfallteil		4	
13	900 028 014 03	Federscheibe B 12		4	
14	996 352 993 00	Reparatursatz Entfallteil		4	
(14)	997 352 993 02	1 Satz Bremsbeläge für Trommelbremse nur in Verbindung mit: Druckfeder 996.352.741.00 Nachstellschraube 993.352.071.00		1	
15	928 352 957 02	Druckfeder		4	
(15)	996 352 741 00	Druckfeder nur in Verbindung mit: Reparatursatz 997.352.993.02		4	
16	911 352 944 00	Buchse		2	
17	911 352 098 00	Nachstellschraube Entfallteil		2	
17	911 352 098 01	Nachstellschraube		2	
18	901 352 954 10	Rückzugfeder		2	
19	901 352 932 10	Rückzugfeder		2	
20	993 352 073 00	Spreizvorrichtung		2	
21	993 352 073 00	Spreizvorrichtung		2	
22	993 352 737 00	Bolzen		2	
23	928 352 447 00	Bolzen		2	
24	928 352 081 01	Bremsträgerblech		2	
25	928 612 313 01	Warngeberleitung (Bremsbelagverschleissanzeige) Entfallteil		2	
25	928 612 313 05	Warngeberleitung (Bremsbelagverschleissanzeige)		2	
-	999 651 165 02	Kabelbefestiger		2	
-	113 142 261 A	Clip		2	
-	999 651 161 40	Leitungshalter		7	

Modell	Jahr	HG	UG	Bildtafel	Einschränkung	UPD	10:15	28.10.2023
928	1983	6	03	603-000		738		

Pos	Teilenummer	Benennung	Bemerkung	St	Modellangabe
26	928 352 813 02	Schutzblech	links	1	
(26)	928 352 814 02	Schutzblech	rechts	1	
27	900 119 030 02	Zylinderschraube M 8 X 20		6	
(27)	900 075 057 02	Sechskantschraube M 6 X 15		2	
(27)	900 075 057 03	Sechskantschraube M 6 X 15 Teil hier nicht mehr verwenden		2	
28	N 012 241 8	Federscheibe B 8		6	
(28)	N 012 226 5	Federscheibe A 6		2	
29	900 910 022 02	Sicherungsmutter		6	
30	993 352 071 00	Nachstellschraube nur in Verbindung mit: Reparatursatz 997.352.993.02 Entfallteil		2	
30	298 609 723	Nachstellschraube nur in Verbindung mit: Reparatursatz 997.352.993.02		2	
-	000 043 305 08	Montagepaste	100 Gramm	1	

Modell	Jahr	HG	UG	Bildtafel	Einschränkung	UPD	10:15	28.10.2023
928	1983	6	03	603-001		738		

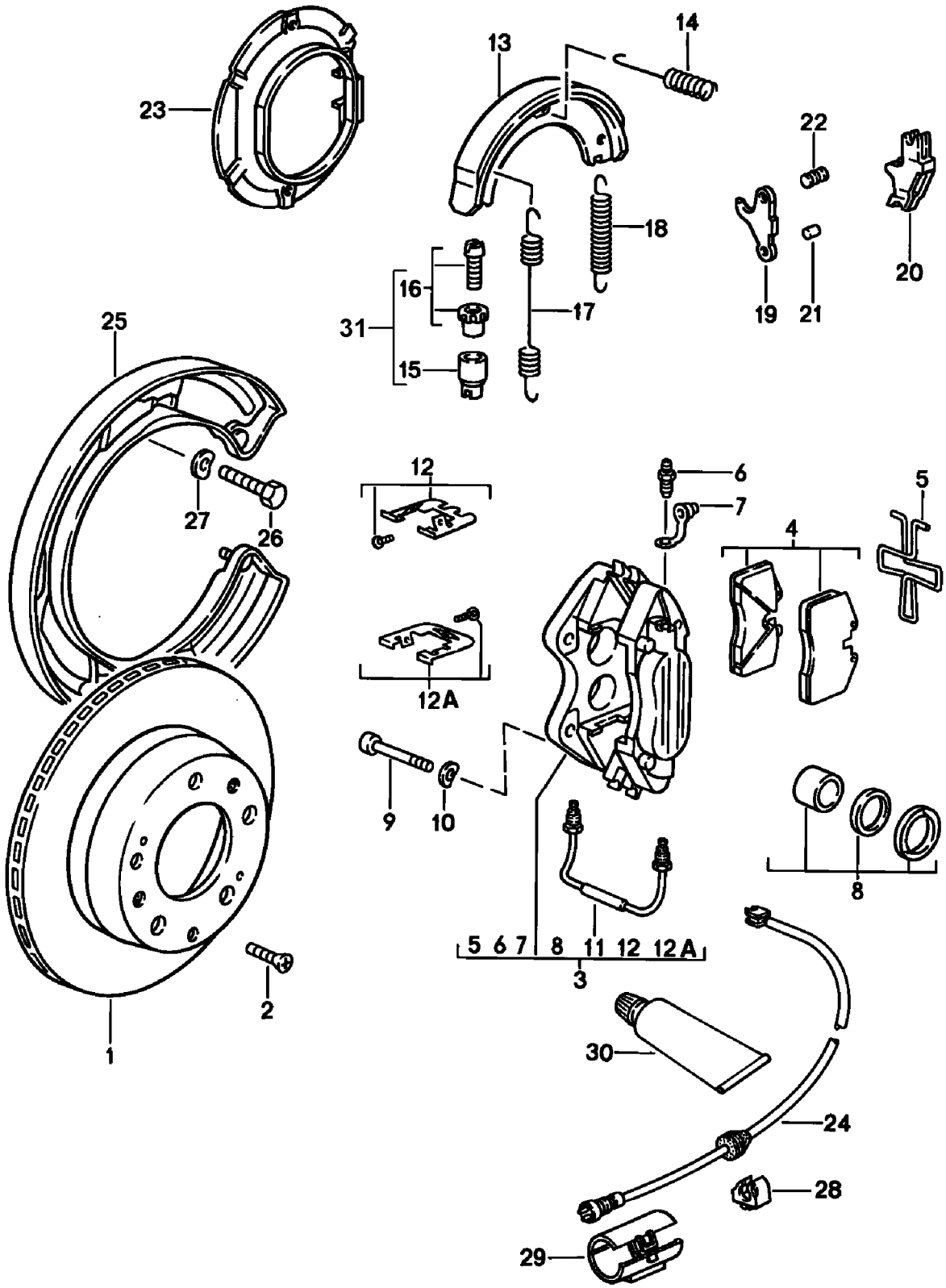

Modell	Jahr	HG	UG	Bildtafel	Einschränkung	UPD	10:15	28.10.2023
928	1983	6	03	603-001		738		

Pos	Teilenummer	Benennung	Bemerkung	St	Modellangabe
		Scheibenbremse Hinterachse D - MJ 1986>> - MJ 1986			
-		mitverwenden: Befestigungsteile für Bremsbelag			
1	951 352 041 01	Bremsscheibe Entfallteil		2	
1	951 352 041 03	Bremsscheibe		2	
		mitverwenden:	965 352 939 04	1	
			928 612 313 04	2	
			900 269 047 01	4	
			951 352 950 00	2	
			993 352 959 01	2	
			900 082 145 01	4	
			900 028 014 03	4	
			000 043 305 08	1	
2	N 033 167 1	Senkschraube M 6 X 12 Entfallteil		4	
2	900 269 047 01	Senkschraube M 6 X 12		4	
3	928 352 421 00	Festsattel	links	1	
(3)	928 352 422 00	Festsattel	rechts	1	
4	951 351 939 01	1 Satz Bremsbeläge für Scheibenbremse (asbesthaltig)		1	
(4)	951 351 939 02	1 Satz Bremsbeläge für Scheibenbremse (asbestfrei) Entfallteil		1	PR:475
(4)	965 352 939 04	1 Satz Bremsbeläge für Scheibenbremse (asbestfrei)		1	
		mitverwenden:	000 043 305 08	1	
5	951 352 950 00	Spreizfeder		2	
6	930 351 919 00	Entlüfterventil		2	
7	930 351 927 00	Staubkappe Entfallteil		2	
7	930 351 927 01	Staubkappe		2	
8	951 352 919 00	Dichtungssatz 30 MM		X	
(8)	951 352 919 01	Reparatursatz 28 MM		X	

Modell	Jahr	HG	UG	Bildtafel	Einschränkung	UPD	10:15	28.10.2023
928	1983	6	03	603-001		738		

Pos	Teilenummer	Benennung	Bemerkung	St	Modellangabe
9	900 082 077 02	Sechskantschraube M 12 X 1,5 X 37 X 20		4	
9	900 082 145 01	Sechskantschraube M 12 X 1,5 X 37 X 20		4	
10	900 028 014 02	Federscheibe B 12 Entfallteil		4	
10	900 028 014 03	Federscheibe B 12		4	
11	951 352 971 00	Verbindungsleitung		2	
12	993 352 959 00	Reparatursatz		X	
12A	993 352 959 01	Reparatursatz		X	
13	996 352 993 00	Reparatursatz		4	
(13)	997 352 993 02	1 Satz Bremsbeläge für Trommelbremse nur in Verbindung mit: Druckfeder 996.352.741.00 Nachstellschraube 993.352.071.00 mitverwenden:	000 043 305 08	1 1	
14	928 352 957 02	Druckfeder		4	
(14)	996 352 741 00	Druckfeder nur in Verbindung mit: Reparatursatz 997.352.993.02		4	
15	911 352 944 00	Buchse		2	
16	911 352 098 00	Nachstellschraube Entfallteil		2	
16	911 352 098 01	Nachstellschraube		2	
17	901 352 954 10	Rückzugfeder		2	
18	901 352 932 10	Rückzugfeder		2	
19	993 352 073 00	Spreizvorrichtung		2	
20	993 352 073 00	Spreizvorrichtung		2	
21	993 352 737 00	Bolzen		2	
22	928 352 447 00	Bolzen		2	
23	928 352 081 01	Bremsträgerblech		2	
24	928 612 313 02	Warngeberleitung (Bremsbelagverschleissanzeige) Entfallteil		2	

Modell	Jahr	HG	UG	Bildtafel	Einschränkung	UPD	10:15	28.10.2023
928	1983	6	03	603-001		738		

Pos	Teilenummer	Benennung	Bemerkung	St	Modellangabe
24	928 612 313 04	Warngeberleitung (Bremsbelagverschleissanzeige)		2	
25	928 352 813 03	Schutzblech	links	1	
(25)	928 352 814 03	Schutzblech	rechts	1	
26	999 072 005 09	Sechskantmutter M 6 X 12 Entfallteil		6	
26	999 072 005 01	Sechskantschraube M 6 X 12		6	
27	N 012 226 5	Federscheibe B 6		6	
28	928 612 409 00	Clip		6	
29	928 612 531 01	Steckverbinder	links	2	
(29)	928 612 531 00	Steckverbinder	rechts	2	
30	000 043 117 00	Bremszylinderpaste 1 Tube Entfallteil	50 Gramm	X	
30	000 043 305 11	Bremszylinderpaste 1 Tube	50 Gramm	X	
30	PCG 043 305 11	Bremszylinderpaste 1 Tube	20 Gramm	X	
(30)	000 043 305 08	Montagepaste	100 Gramm	1	
31	993 352 071 00	Nachstellschraube nur in Verbindung mit: Reparatursatz 997.352.993.02 Entfallteil		2	
31	298 609 723	Nachstellschraube nur in Verbindung mit: Reparatursatz 997.352.993.02		2	

Modell	Jahr	HG	UG	Bildtafel	Einschränkung	UPD	10:15	28.10.2023
928	1983	6	04	604-000		738		

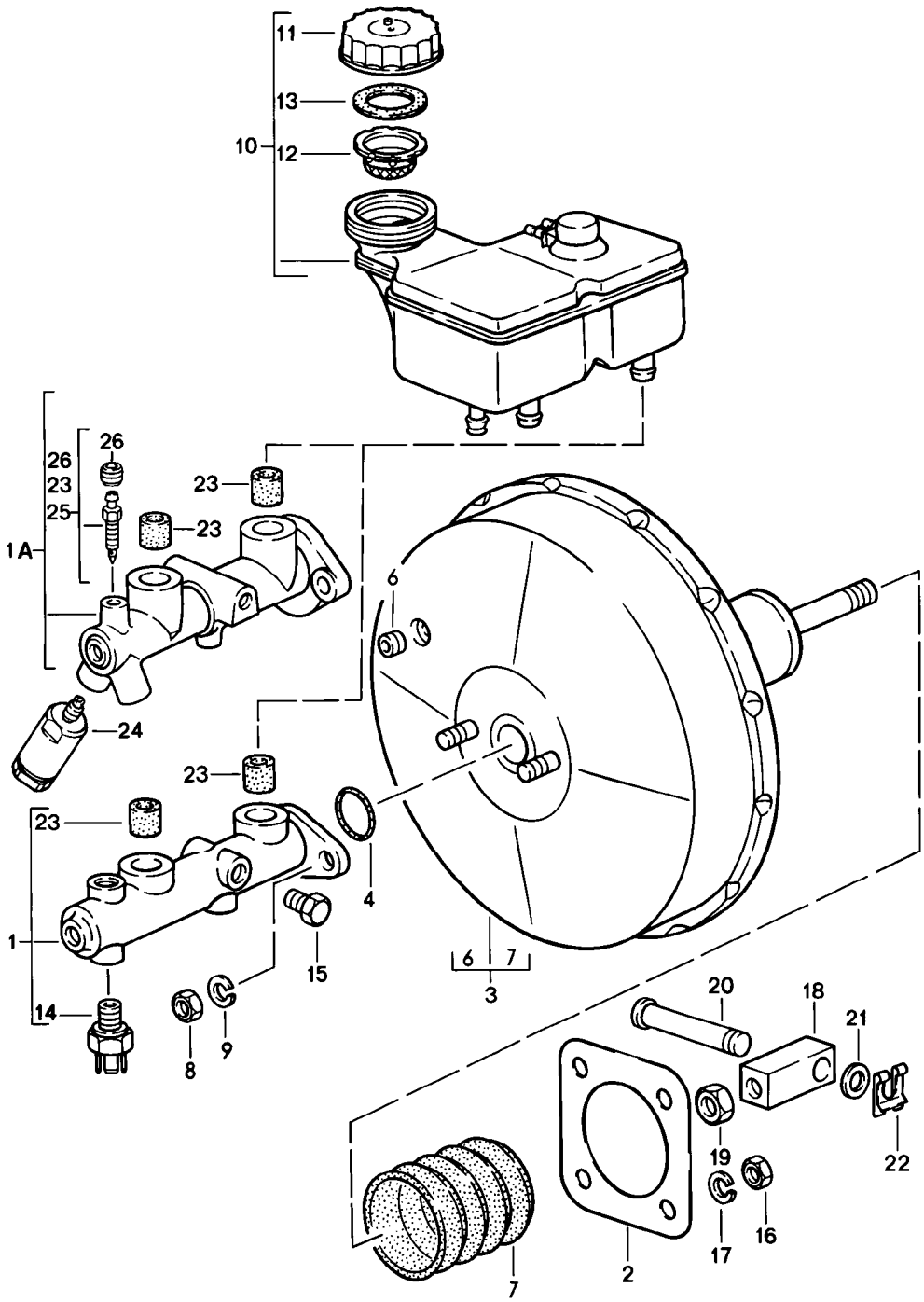

Modell	Jahr	HG	UG	Bildtafel	Einschränkung	UPD	10:15	28.10.2023
928	1983	6	04	604-000		738		

Pos	Teilenummer	Benennung	Bemerkung	St	Modellangabe
		Hauptbremszylinder Bremskraftverstärker			
-	000 044 305 01	Bremsflüssigkeit DOT 4 1 LTR.		1	
-	000 044 305 30	Bremsflüssigkeit DOT 4 30 LTR.		1	
1	928 355 011 04	Hauptbremszylinder D >> - MJ 1983		1	
1A	928 355 011 23	Hauptbremszylinder D - MJ 1984>> - MJ 1985	Llkg	1	
(1A)	928 355 011 24	Hauptbremszylinder D - MJ 1986>> - MJ 1986	Llkg	1	
(1A)	927 355 011 23	Hauptbremszylinder D - MJ 1984>> - MJ 1985	Rlkg	1	
(1A)	927 355 011 24	Hauptbremszylinder D - MJ 1986>> - MJ 1986	Rlkg	1	
(2)	477 611 951	Dichtung		1	
3	928 355 023 09	Bremskraftverstärker D >> - MJ 1985		1	
(3)	928 355 023 09	Bremskraftverstärker D - MJ 1986>> - MJ 1986		1	
4	251 611 243	Dichtung zwischen Bremskraft- verstärker und Tandem-Haupt- bremszylinder D >> - MJ 1985		1	
6	911 355 921 00	Dichtgummi Entfallteil		1	
6	955 355 921 00	Dichtgummi		1	
7	477 611 115	Faltenbalg		1	
8	999 084 425 02	Sicherungsmutter M 8		2	
9	900 025 007 02	Unterlegscheibe A 8,4 Entfallteil		2	
9	900 025 007 03	Unterlegscheibe A 8,4		2	
10	928 355 650 06	Behälter (komplett) Entfallteil		1	
(10)	928 355 650 06	Behälter		1	

Modell	Jahr	HG	UG	Bildtafel	Einschränkung	UPD	10:15	28.10.2023
928	1983	6	04	604-000		738		

Pos	Teilenummer	Benennung	Bemerkung	St	Modellangabe
-	928 355 654 03	Halter für Behälter		1	
11	477 611 361	Verschlussdeckel		1	
12	211 611 381 B	Sieb		1	
13	901 355 908 00	Dichtung		1	
14	113 945 515 G	Bremslichtschalter mit Warn- kontakt		2	
15	999 064 018 02	Verschlussschraube D >> - MJ 1983	Rlkg	1	
16	900 910 022 09	Sicherungsmutter M 8		4	
16	900 910 022 03	Sicherungsmutter M 8		4	
17	900 025 007 02	Unterlegscheibe A 8,4 Entfallteil		4	
17	900 025 007 03	Unterlegscheibe A 8,4		4	
18	928 355 509 01	Zwischenstück D >> - MJ 1985		1	
(18)	928 355 563 01	Zwischenstück D - MJ 1986>> - MJ 1986		1	
19	900 034 003 02	Sechskantmutter M 10		1	
20	928 355 511 00	Bolzen		1	
21	900 025 009 02	Unterlegscheibe A 13		1	
22	N 012 653 1	Sicherungsscheibe B 9		1	
23	911 355 922 00	Dichtstopfen		2	
24	928 355 305 02	Bremskraftregler Entfallteil		1	
24	928 355 305 02	Bremskraftregler		1	
24	928 355 305 02	Bremskraftregler		1	
(24)	951 355 305 01	Bremskraftregler D - MJ 1986>> - MJ 1986		1	
25	928 351 945 03	Entlüfterventil D - MJ 1984>>		1	

Modell	Jahr	HG	UG	Bildtafel	Einschränkung	UPD	10:15	28.10.2023
928	1983	6	04	604-000		738		

Pos	Teilenummer	Benennung	Bemerkung	St	Modellangabe
26	**901 351 927 10**	**Staubkappe**		**1**	

Modell	Jahr	HG	UG	Bildtafel	Einschränkung	UPD	10:16	28.10.2023
928	1983	6	04	604-001		738		

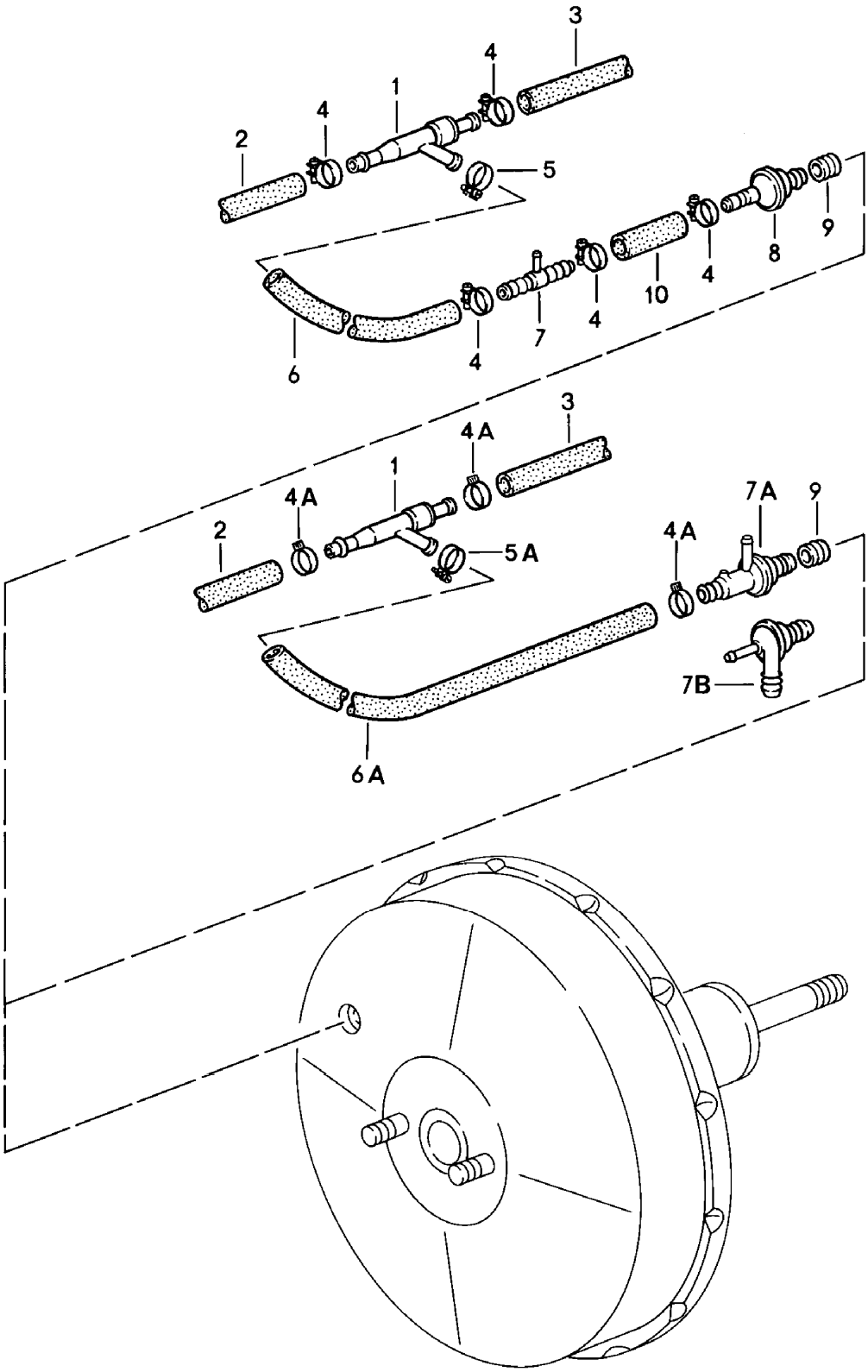

Modell	Jahr	HG	UG	Bildtafel	Einschränkung	UPD	10:16	28.10.2023
928	1983	6	04	604-001		738		

Pos	Teilenummer	Benennung	Bemerkung	St	Modellangabe
		Saugstrahlpumpe M >> 82D 0608 M >> 82D 5825 M >> 82D 5723 M >> 82D 0622 M >> 82D 5834	 Llkg Llkg Rlkg Rlkg		2811,2812, 2819,2820 "J.."
1	035 133 753 A	Saugstrahlpumpe Entfallteil		1	
1	035 133 753 B	Saugstrahlpumpe		1	
-	928 355 515 00	Düse		1	
-	999 181 022 51	Schlauch Länge (cm):	12 X 3,7 100	*	
2		kürzen auf:	50 MM	2	
3		kürzen auf:	560 MM	1	
4	999 512 346 00	Schlauchschelle		7	
5	999 512 045 02	Schlauchschelle		1	
6	928 355 663 00	Formschlauch	Llkg	1	
(6)	927 355 609 02	Winkelschlauch	Rlkg	1	
7	321 611 813	T-Stück		1	
8	431 611 933	Rückschlagventil	Llkg	1	
(8)	191 611 933 F	Rückschlagventil	Rlkg	1	
9	911 355 921 00	Dichtgummi Entfallteil		1	
9	955 355 921 00	Dichtgummi		1	
-	999 181 022 51	Schlauch Länge (cm):	12 X 3,7 100	*	
10		kürzen auf:	50 MM	1	
(10)		kürzen auf:	280 MM	1	
-		Saugstrahlpumpe M 82D 0609 >> M 82D 5826 >> M 82D 5724 >> M 82D 0623 >> M 82D 5835 >>	 Llkg Llkg Rlkg Rlkg		2811,2812, 2819,2820, 2845,2846 "J.."

Modell	Jahr	HG	UG	Bildtafel	Einschränkung	UPD	10:16	28.10.2023
928	1983	6	04	604-001		738		

Pos	Teilenummer	Benennung	Bemerkung	St	Modellangabe
1	035 133 753 A	Saugstrahlpumpe Entfallteil		1	
1	035 133 753 B	Saugstrahlpumpe		1	
-	999 181 022 51	Schlauch Länge (cm):	12 X 3,7 100	*	
2		kürzen auf:	50 MM	1	
3		kürzen auf: 910 MM	640 MM	1	
-	999 137 055 40	Winkelstück	Rlkg	1	PR:479
4A	999 512 457 00	Ohr-Schlauchklemme		5	
5A	999 512 381 02	Ohr-Schlauchklemme Entfallteil		1	
5A	999 512 456 00	Ohr-Schlauchklemme		1	
6A	928 355 663 02	Winkelschlauch	Llkg	1	
(6A)	927 355 609 03	Winkelschlauch	Rlkg	1	
(6A)	927 355 609 04	Winkelschlauch	Rlkg	1	PR:479
7A	928 355 660 03	Rückschlagventil	Llkg	1	
7B	477 611 933 A	Rückschlagventil	Rlkg	1	
9	911 355 921 00	Dichtgummi Entfallteil		1	
9	955 355 921 00	Dichtgummi		1	

Modell	Jahr	HG	UG	Bildtafel	Einschränkung	UPD	10:16	28.10.2023
928	1983	6	04	604-005		738		

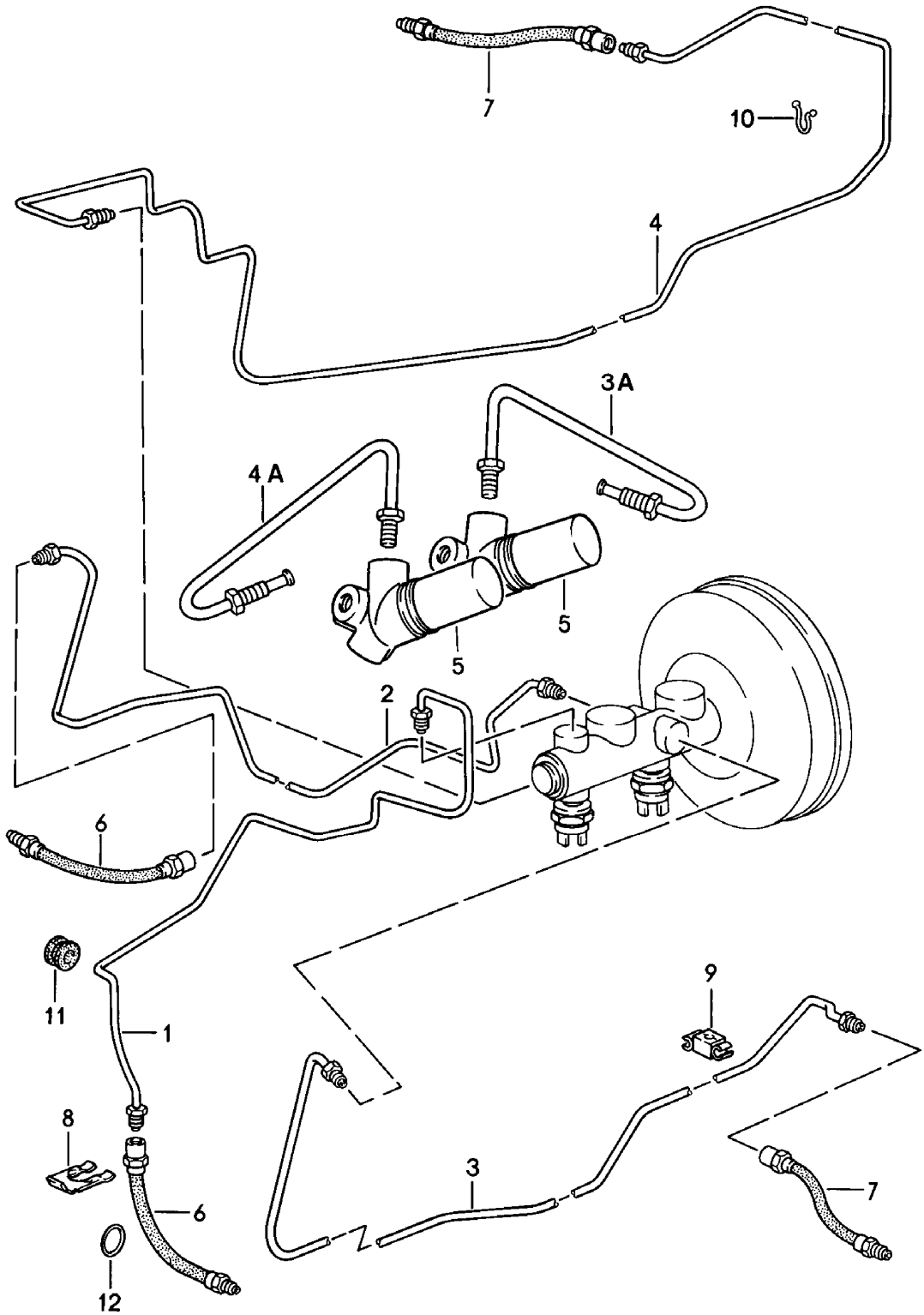

Modell	Jahr	HG	UG	Bildtafel	Einschränkung	UPD	10:16	28.10.2023
928	1983	6	04	604-005		738		

Pos	Teilenummer	Benennung	Bemerkung	St	Modellangabe
		Bremsleitung D - MJ 1983>> - MJ 1983			
1	928 355 061 04	Bremsleitung F >> 92-DS841 329	Llkg links vorn	1	
(1)	928 355 061 05	Bremsleitung F 92-DS841 330>>	Llkg links vorn	1	
(1)	927 355 061 01	Bremsleitung F >> 92-DS841 329	Rlkg links vorn	1	
(1)	927 355 061 02	Bremsleitung F 92-DS841 330>>	Rlkg links vorn	1	
2	928 355 062 03	Bremsleitung F >> 92-DS841 329	Llkg rechts vorn	1	
(2)	928 355 062 04	Bremsleitung F 92-DS841 330>>	Llkg rechts vorn	1	
(2)	927 355 062 02	Bremsleitung F >> 92-DS841 329	Rlkg rechts vorn	1	
(2)	927 355 062 03	Bremsleitung F 92-DS841 330>>	Rlkg rechts vorn	1	
3	927 355 073 01	Bremsleitung	links hinten	1	
3A	928 355 093 01	Bremsleitung	Llkg links hinten	1	
(3A)	927 355 063 01	Bremsleitung	Rlkg links hinten	1	
4	927 355 071 01	Bremsleitung	rechts hinten	1	
(4)	927 355 067 00	Bremsleitung	Rlkg rechts hinten	1	

Modell	Jahr	HG	UG	Bildtafel	Einschränkung	UPD	10:16	28.10.2023
928	1983	6	04	604-005		738		

Pos	Teilenummer	Benennung	Bemerkung	St	Modellangabe
4A	928 355 092 01	Bremsleitung	Llkg rechts hinten	1	
(4A)	927 355 069 01	Bremsleitung	Rlkg links vorn	1	
(4A)	927 355 069 01	Bremsleitung	Rlkg rechts hinten	1	
5	928 355 083 02	Bremskraftregler (nur paarweise verwenden)		2	
-	900 025 007 02	Unterlegscheibe 8,4 Entfallteil		2	
-	900 025 007 03	Unterlegscheibe 8,4		2	
-	N 010 237 6	Sechskantschraube M 8 X 12 Entfallteil		2	
-	N 010 237 14	Sechskantschraube M 8 X 12		2	
-	914 355 667 00	Verteiler	Rlkg	1	
-	900 075 017 02	Sechskantschraube M 6 X 25	Rlkg	1	
-	900 075 017 03	Sechskantschraube M 6 X 25	Rlkg	1	
-	N 012 226 5	Federscheibe B 6	Rlkg	1	
-	900 076 010 02	Mutter M 6 Entfallteil	Rlkg	1	
-	900 076 010 0B	Mutter M 6	Rlkg	1	
-	900 076 010 03	Mutter M 6	Rlkg	1	
6	928 355 079 02	Bremsschlauch F >> 92-DS841 329 Entfallteil	vorn	2	
6	928 355 079 04	Bremsschlauch F >> 92-DS841 329	vorn	2	
(6)	928 355 081 00	Bremsschlauch F 92-DS841 330>> Entfallteil	vorn	2	

Modell	Jahr	HG	UG	Bildtafel	Einschränkung	UPD	10:16	28.10.2023
928	1983	6	04	604-005		738		

Pos	Teilenummer	Benennung	Bemerkung	St	Modellangabe
(6)	928 355 081 03	Bremsschlauch F 92-DS841 330>>	vorn	2	
7	928 355 080 02	Bremsschlauch	hinten	2	
8	113 611 715 A	Bremsschlauchhalter		4	
9	477 611 767 B	Klemmschelle		14	
10	999 651 161 40	Leitungshalter		11	
11	999 702 031 50	Gummitülle Entfallteil		2	
11	999 702 031 5A	Gummitülle		2	
12	999 701 481 40	Runddichtring Entfallteil		12	
12	999 701 442 40	Runddichtring		12	

Modell	Jahr	HG	UG	Bildtafel	Einschränkung	UPD	10:16	28.10.2023
928	1983	6	04	604-010		738		

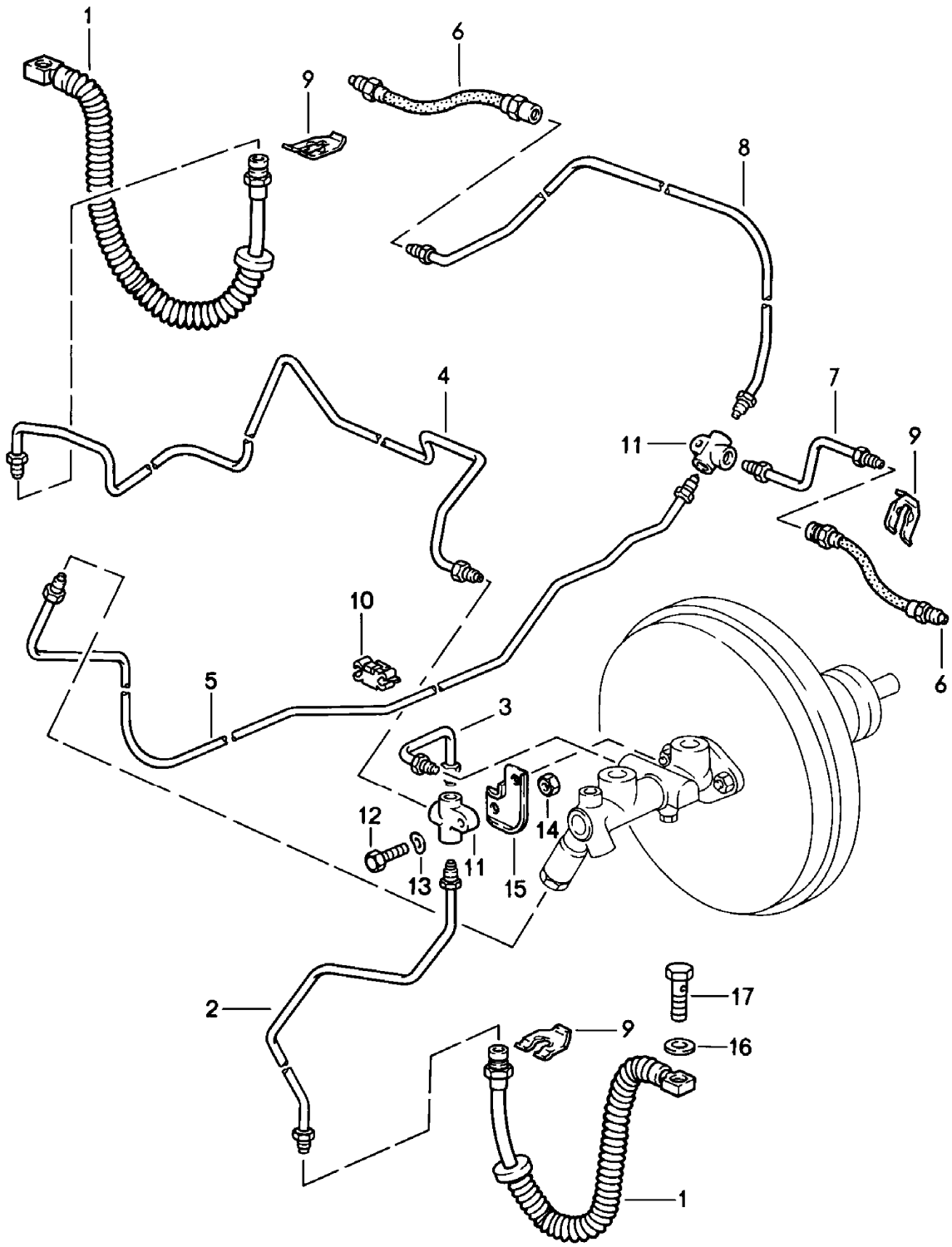

Modell	Jahr	HG	UG	Bildtafel	Einschränkung	UPD	10:16	28.10.2023
928	1983	6	04	604-010		738		

Pos	Teilenummer	Benennung	Bemerkung	St	Modellangabe
		Bremsleitung D - MJ 1984>>			
1	928 355 081 00	Bremsschlauch D >> - MJ 1985 Entfallteil	vorn	2	
1	928 355 081 03	Bremsschlauch	vorn	2	
(1)	928 355 081 02	Bremsschlauch D - MJ 1986>> - MJ 1986	vorn	2	
2	928 355 053 01	Bremsleitung	Llkg links vorn	1	
(2)	927 355 053 01	Bremsleitung	Rlkg links vorn	1	
3	928 355 049 00	Bremsleitung	Llkg	1	
(3)	927 355 049 00	Bremsleitung	Rlkg vorn	1	
4	928 355 051 02	Bremsleitung	Llkg vorn	1	
(4)	927 355 051 01	Bremsleitung	Rlkg vorn	1	
5	928 355 055 00	Bremsleitung	mitte	1	
(5)	927 355 055 00	Bremsleitung D >> - MJ 1985	Rlkg mitte	1	
6	928 355 080 02	Bremsschlauch	hinten	2	
7	928 355 057 02	Bremsleitung D >> - MJ 1985	links hinten	1	
(7)	928 355 057 04	Bremsleitung D - MJ 1986>> - MJ 1986	links hinten	1	
8	928 355 059 01	Bremsleitung D >> - MJ 1985	rechts hinten	1	
(8)	928 355 059 01	Bremsleitung D - MJ 1986>> - MJ 1986	rechts hinten	1	
9	113 611 715 A	Bremsschlauchhalter		4	
10	477 611 767 B	Klemmschelle D >> - MJ 1985		13	

Modell	Jahr	HG	UG	Bildtafel	Einschränkung	UPD	10:16	28.10.2023
928	1983	6	04	604-010		738		

Pos	Teilenummer	Benennung	Bemerkung	St	Modellangabe
(10)	811 611 797	Halter D - MJ 1986>> - MJ 1986		15	
11	914 355 667 00	Verteiler		4	
12	900 075 017 02	Sechskantschraube M 6 X 25		2	
12	900 075 017 03	Sechskantschraube M 6 X 25		2	
13	N 012 226 5	Federscheibe B 6		2	
14	900 076 010 02	Mutter M 6 Entfallteil		2	
14	900 076 010 0B	Mutter M 6		2	
14	900 076 010 03	Mutter M 6		2	
15	928 355 651 00	Halter	Llkg	1	
(15)	927 355 651 00	Halter	Rlkg	1	
16	N 013 806 2	Dichtring A 10 X 14		2	
17	999 134 027 02	Hohlschraube M 10 X 1 Entfallteil		2	
17	999 134 027 0B	Hohlschraube M 10 X 1		2	

Modell	Jahr	HG	UG	Bildtafel	Einschränkung	UPD	10:17	28.10.2023
928	1983	6	04	604-015		738		

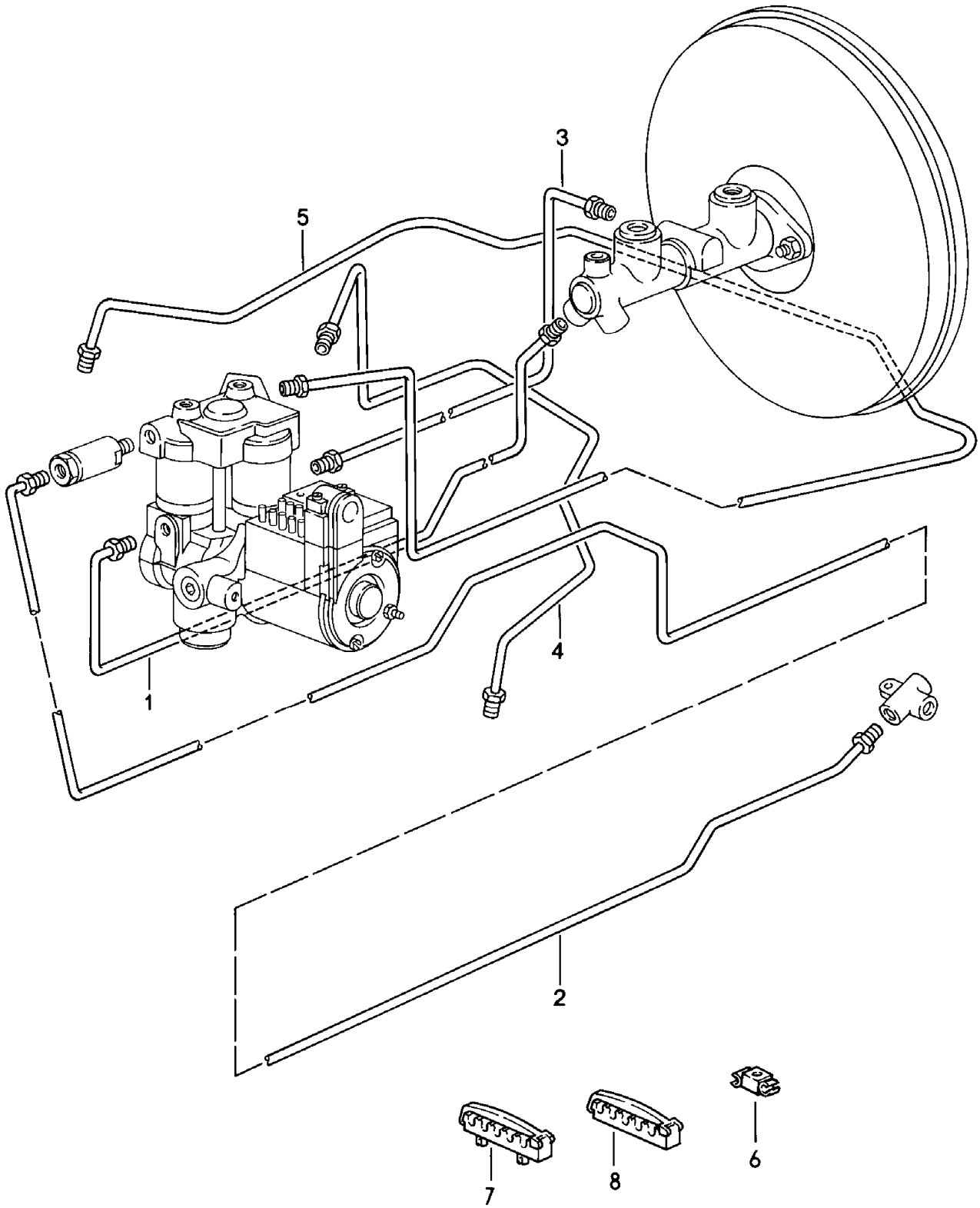

Modell	Jahr	HG	UG	Bildtafel	Einschränkung	UPD	10:17	28.10.2023
928	1983	6	04	604-015		738		

Pos	Teilenummer	Benennung	Bemerkung	St	Modellangabe
		Bremsleitung Anti-Blockiersystem -ABS- D - MJ 1984>>			
1	**928 355 131 00**	**Bremsleitung**	**Llkg**	**1**	
(1)	**927 355 131 00**	**Bremsleitung**	**Rlkg**	**1**	
2	**928 355 137 00**	**Bremsleitung D >> - MJ 1985**		**1**	
(2)	**928 355 137 02**	**Bremsleitung D - MJ 1986>> - MJ 1986**		**1**	
3	**928 355 141 00**	**Bremsleitung**	**Llkg**	**1**	
(3)	**927 355 141 00**	**Bremsleitung**	**Rlkg**	**1**	
4	**928 355 147 01**	**Bremsleitung**		**1**	
5	**928 355 148 02**	**Bremsleitung**	**Llkg**	**1**	
(5)	**927 355 148 01**	**Bremsleitung**	**Rlkg**	**1**	
6	**477 611 767 B**	**Klemmschelle D >> - MJ 1985**		**17**	
(6)	**811 611 797**	**Halter D - MJ 1986>> - MJ 1986**		**17**	
7	**928 355 637 00**	**Halter**		**2**	
8	**928 355 637 01**	**Halter**		**1**	

Modell	Jahr	HG	UG	Bildtafel	Einschränkung	UPD	10:17	28.10.2023
928	1983	6	04	604-020		738		

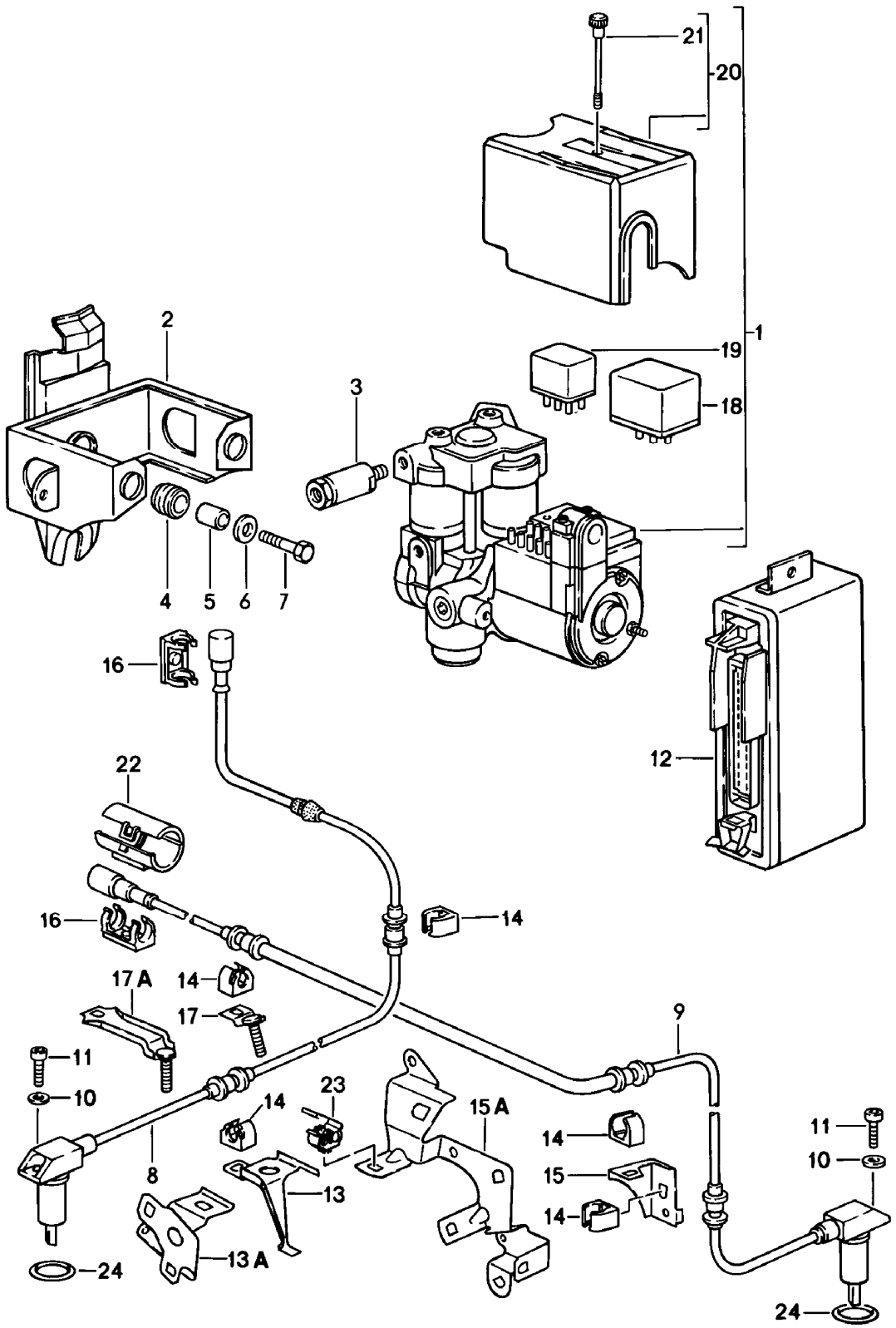

Modell	Jahr	HG	UG	Bildtafel	Einschränkung	UPD	10:17	28.10.2023
928	1983	6	04	604-020		738		

Pos	Teilenummer	Benennung	Bemerkung	St	Modellangabe
		Anti-Blockiersystem -ABS- Hydroaggregat Drehzahlfühler Steuergerät			
1	928 355 755 DX	Hydroaggregat		1	
2	928 355 041 02	Halter		1	2821,2822
3	928 355 305 02	Bremskraftregler D - MJ 1984>> - MJ 1984 Entfallteil		1	
3	928 355 305 02	Bremskraftregler		1	
(3)	951 355 305 01	Bremskraftregler D - MJ 1986>> - MJ 1986		1	
4	928 355 635 00	Gummilager		3	
5	928 355 633 00	Buchse Entfallteil		3	
5	928 355 633 03	Buchse		3	
6	N 011 666 7	Unterlegscheibe B 6,4		3	
7	N 010 219 2	Sechskantschraube M 6 X 28 Entfallteil		3	
7	900 075 135 01	Sechskantschraube M 6 X 28		3	
8	928 606 404 00	Drehzahlfühler D >> - MJ 1985	vorn	2	
(8)	928 606 404 02	Drehzahlfühler D - MJ 1986>> - MJ 1986	vorn	2	
9	928 606 402 00	Drehzahlfühler D >> - MJ 1985	hinten	2	
(9)	928 606 402 01	Drehzahlfühler D - MJ 1986>> - MJ 1986	hinten	2	
(10)	928 341 393 00	Unterlegscheibe D >> - MJ 1985		4	
11	N 014 744 1	Zylinderschraube mit Innen- sechskantkopf M 6 X 32 D >> - MJ 1985	vorn	2	
(11)	N 014 740 2	Zylinderschraube M 6 X 16 D - MJ 1986>> - MJ 1986	vorn	2	

Modell	Jahr	HG	UG	Bildtafel	Einschränkung	UPD	10:17	28.10.2023
928	1983	6	04	604-020		738		

Pos	Teilenummer	Benennung	Bemerkung	St	Modellangabe
(11)	N 014 740 11	Zylinderschraube mit Innen- sechskantkopf M 6 X 16 D - MJ 1986>>	vorn	2	
(11)	N 014 743 2	Zylinderschraube mit Innen- sechskantkopf M 6 X 30 D - MJ 1986>> - MJ 1986 Entfallteil	hinten	2	
(11)	900 067 012 03	Zylinderschraube M 6 X 30 D - MJ 1986>>	hinten	2	
12	928 618 119 02	Steuergerät D >> - MJ 1985		1	
(12)	928 618 118 00	Steuergerät D - MJ 1986>> - MJ 1986		1	
(12)	928 618 118 AX	Steuergerät D - MJ 1986>> - MJ 1986		1	
-	927 618 073 00	Winkel Steuergerät	Rlkg links	1	
-	927 618 074 00	Winkel Steuergerät	Rlkg rechts	1	
13	928 341 107 04	Halter D >> - MJ 1985	links	1	
(13)	928 341 108 04	Halter D >> - MJ 1985	rechts	1	
13A	928 341 239 00	Halter D - MJ 1986>> - MJ 1986	links	1	
(13A)	928 341 240 00	Halter D - MJ 1986>> - MJ 1986	rechts	1	
14	999 651 202 40	Clip D >> - MJ 1985		5	
(14)	928 612 409 00	Clip D - MJ 1986>> - MJ 1986		X	
15	928 331 225 03	Halter D >> - MJ 1985	links	1	
(15)	928 331 226 03	Halter D >> - MJ 1985	rechts	1	
(15A)	928 331 239 00	Halter D - MJ 1986>> - MJ 1986	links	1	
(15A)	928 331 240 00	Halter D - MJ 1986>> - MJ 1986	rechts	1	

Modell	Jahr	HG	UG	Bildtafel	Einschränkung	UPD	10:17	28.10.2023
928	1983	6	04	604-020		738		

Pos	Teilenummer	Benennung	Bemerkung	St	Modellangabe
16	999 651 203 40	Kabelhalter D >> - MJ 1985		2	
17	928 331 099 00	Halter D >> - MJ 1985		2	
17A	928 331 099 01	Halter D - MJ 1986>> - MJ 1986		2	
18	928 618 930 00	Relais		1	
19	928 618 931 00	Relais		1	
20	928 355 960 00	Abdeckkappe		1	
21	928 355 961 00	Rändelschraube		1	
22	928 612 531 01	Steckverbinder D - MJ 1986>> - MJ 1986	links	1	
(22)	928 612 531 00	Steckverbinder D - MJ 1986>> - MJ 1986	rechts	1	
23	928 612 529 01	Kabelclip D - MJ 1986>> - MJ 1986		4	
24	900 174 032 40	O-Ring D - MJ 1986>> - MJ 1986		4	

Modell	Jahr	HG	UG	Bildtafel	Einschränkung	UPD	10:17	28.10.2023
928	1983	6	98	698-000		738		

Pos	Teilenummer	Benennung	Bemerkung	St	Modellangabe
		Reparatursätze			
-		**mitverwenden:** **Befestigungsteile** **für** **Bremsbelag**			
-	**928 351 931 01**	**1 Satz Bremsbeläge für** **Scheibenbremse** **(JURID 226/238)** **bestehend aus:** **Bremsbelag** **Bremsbelag** **D >> - MJ 1985**	**vorn** **innen** **aussen**	**1** **2** **2**	
-	**928 351 931 01**	**1 Satz Bremsbeläge für** **Scheibenbremse** **(asbestfrei)** **(TEXTAR T 400)** **bestehend aus:** **Bremsbelag** **Bremsbelag** **D >> - MJ 1985**	**vorn** **innen** **aussen**	**1** **2** **2**	
-	**928 351 939 01**	**1 Satz Bremsbeläge für** **Scheibenbremse** **(JURID 238)** **bestehend aus:** **Bremsbelag** **D - MJ 1986>> - MJ 1986**	**vorn**	**1** **4**	
-	**993 351 939 01**	**1 Satz Bremsbeläge für** **Scheibenbremse** **(asbestfrei)** **(TEXTAR T 428 FF)** **bestehend aus:** **Bremsbelag** **D - MJ 1986>> - MJ 1986**	**vorn**	**1** **4**	

Modell	Jahr	HG	UG	Bildtafel	Einschränkung	UPD	10:17	28.10.2023
928	1983	6	98	698-005		738		

Modell	Jahr	HG	UG	Bildtafel	Einschränkung	UPD	10:17	28.10.2023
928	1983	6	98	698-005		738		

Pos	Teilenummer	Benennung	Bemerkung	St	Modellangabe
		Bremsflüssigkeit Porsche Classic			
1	**000 044 305 01**	**Bremsflüssigkeit Porsche Classic 1 L**		**1**	
2	**000 044 305 30**	**Bremsflüssigkeit Porsche Classic 30 L**		**1**	

Modell	Jahr	HG	UG	Bildtafel	Einschränkung	UPD	10:18	28.10.2023
928	1983	7	01	701-000		738		

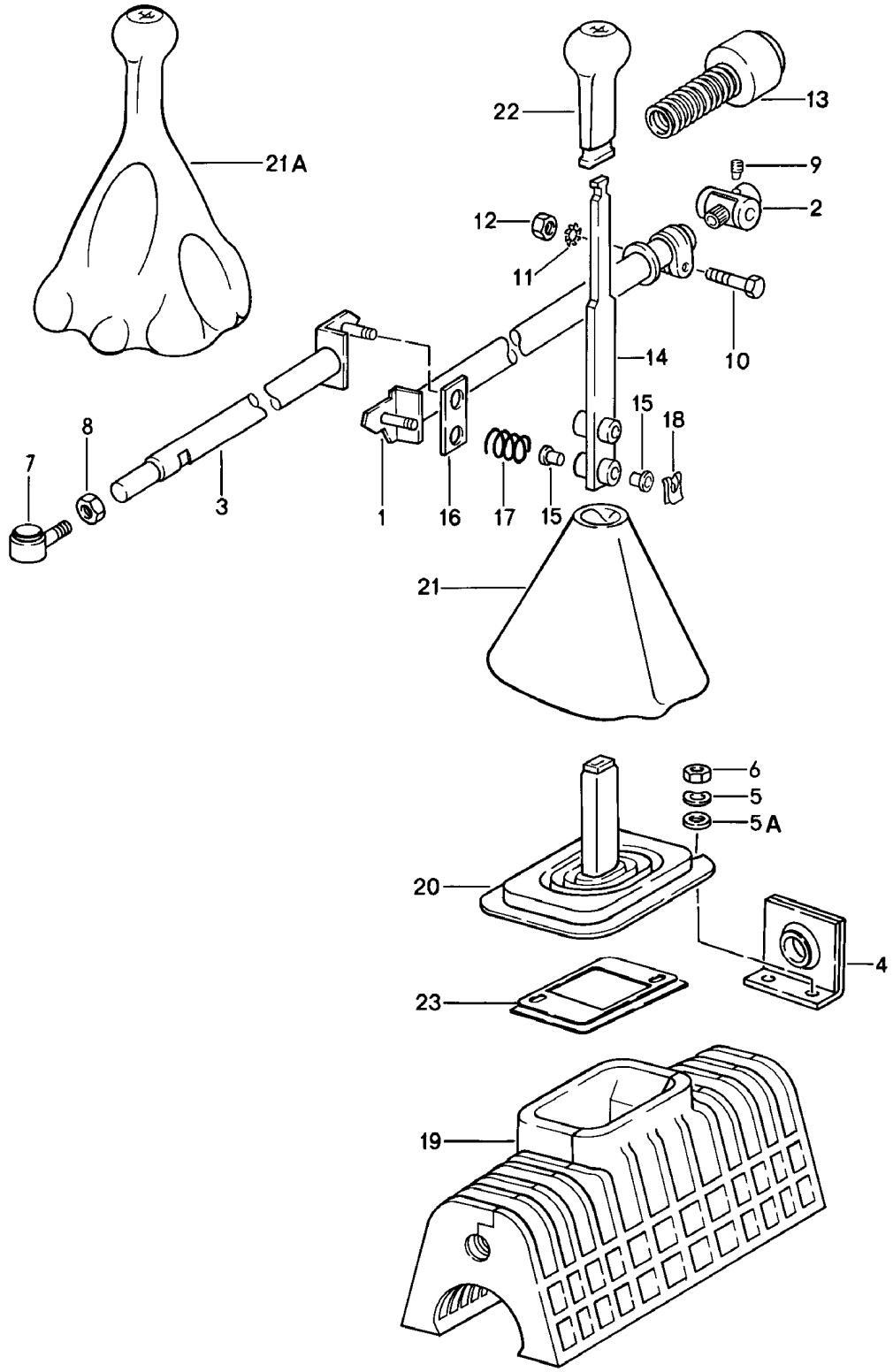

Modell	Jahr	HG	UG	Bildtafel	Einschränkung	UPD	10:18	28.10.2023
928	1983	7	01	701-000		738		

Pos	Teilenummer	Benennung	Bemerkung	St	Modellangabe
		Schaltbetätigung Schaltgetriebe			
1	928 424 028 18	Schaltstange D >> - MJ 1984		1	
(1)	928 424 028 19	Schaltstange D - MJ 1985>>		1	
2	928 424 029 00	Lagerbock für Schaltstange		1	
3	928 424 009 08	Führungsrohr D >> - MJ 1984		1	
(3)	928 424 009 10	Führungsrohr D - MJ 1985>>		1	
4	928 424 017 05	Lagerbock		1	
5A	999 523 104 02	Sicherungsscheibe 6 PN D - MJ 1985>>		2	
5	N 011 524 7	Unterlegscheibe B 6,4 D >> - MJ 1984 Entfallteil		2	
5	N 011 524 27	Unterlegscheibe B 6,4		2	
6	900 076 010 02	Mutter M 6 Entfallteil		2	
6	900 076 010 0B	Mutter M 6		2	
6	900 076 010 03	Mutter M 6		2	
7	928 424 005 01	Gelenkstück		1	
8	900 034 003 02	Sechskantmutter M 10		1	
9	928 424 229 00	Klemmstück mit Gewinde		1	
10	N 040 222 2	Sechskantschraube M 8 X 32		1	
11	999 523 102 02	Zahnscheibe Entfallteil		1	
11	999 523 102 0B	Zahnscheibe		1	
12	900 076 025 02	Sechskantmutter M 8 Entfallteil		1	

Modell	Jahr	HG	UG	Bildtafel	Einschränkung	UPD	10:18	28.10.2023
928	1983	7	01	701-000		738		

Pos	Teilenummer	Benennung	Bemerkung	St	Modellangabe
12	900 076 064 02	Sechskantmutter M 8		1	
13	928 424 209 00	Faltenbalg D >> - MJ 1984		1	
(13)	928 424 209 01	Faltenbalg D - MJ 1985>>		1	
14	928 424 067 08	Schalthebel D >> - MJ 1984	Llkg	1	
(14)	928 424 067 11	Schalthebel D - MJ 1985>>	Llkg	1	
(14)	927 424 067 00	Schalthebel	Rlkg	1	
15	999 924 002 40	Buchse		4	
16	928 424 149 01	Reibscheibe D >> - MJ 1984		1	
(16)	928 424 149 02	Reibscheibe D - MJ 1985>>		1	
17	928 424 147 03	Druckfeder		2	
18	999 166 034 02	Sicherungsblech B 8 D >> - MJ 1984		2	
(18)	900 234 510 02	Stützscheibe S 10 X 16 D - MJ 1985>>		2	
19	928 424 182 03	Dämmung		1	
20	928 424 181 03	Schutzhülle D >> - MJ 1984		1	
(20)	928 424 181 04	Schutzhülle D - MJ 1985>>		1	
-	477 711 257	Gummiring		1	
21A	928 424 073 01	Schalthebelknopf mit: Faltenbalg D >> - MJ 1984	 Leder	1	
	08/82-07/841AJ	schwarz			
	08/82-07/844RB	braun			
	08/82-07/847LD	weinrot			
	08/82-07/8430B	blau			

Modell	Jahr	HG	UG	Bildtafel	Einschränkung	UPD	10:18	28.10.2023
928	1983	7	01	701-000		738		

Pos	Teilenummer	Benennung	Bemerkung	St	Modellangabe
(21A)	928 424 073 03	Schalthebelknopf mit: Faltenbalg D - MJ 1985>>	 Leder	1	
	08/84-07/861AJ	schwarz			
	08/84-07/864RB	braun			
	08/84-07/867LD	weinrot			
	08/84-07/8630B	blau			
	08/84-07/866JD	dunkelgrün			
	08/84-07/865JX	graugrün			
23	928 552 017 00	Rahmen		1	

Modell	Jahr	HG	UG	Bildtafel	Einschränkung	UPD	10:18	28.10.2023
928	1983	7	01	701-005		738		

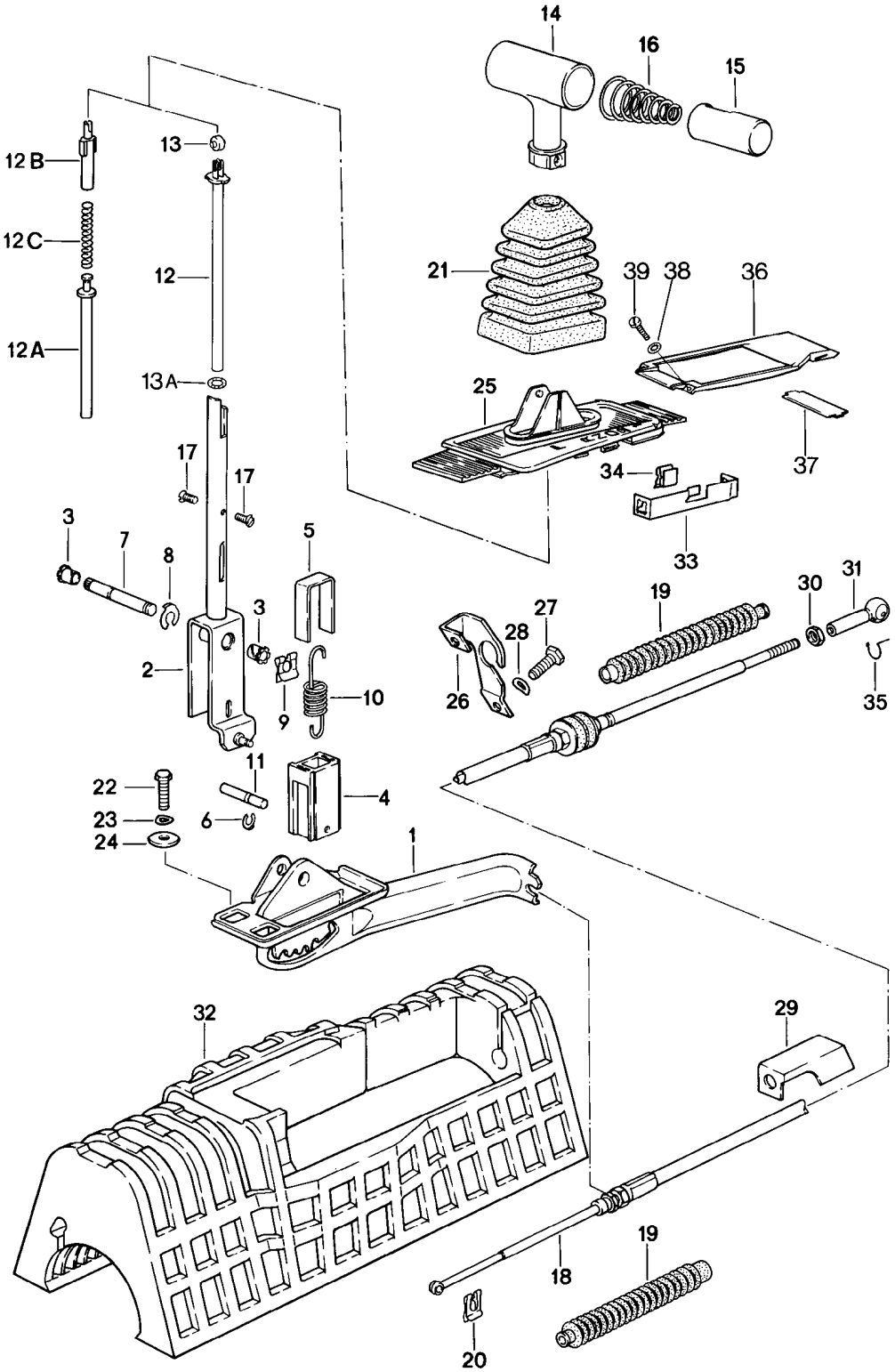

Modell	Jahr	HG	UG	Bildtafel	Einschränkung	UPD	10:18	28.10.2023
928	1983	7	01	701-005		738		

Pos	Teilenummer	Benennung	Bemerkung	St	Modellangabe
		Schaltbetätigung für 4-Gang-Automatikgetriebe und für 3-Gang-Automatikgetriebe			
1	922 424 031 02	Schaltbetätigung D >> - MJ 1984		1	
(1)	928 426 031 00	Schaltbetätigung D - MJ 1985>>		1	
2	922 424 061 01	Wählhebel D >> - MJ 1984		1	
(2)	928 426 261 01	Wählhebel D - MJ 1985>>		1	
3	999 924 001 40	Lagerbuchse		2	
4	922 424 172 00	Sperreinheit		1	
5	922 424 171 00	Bügel D >> - MJ 1984		1	
(5)	922 424 171 01	Bügel D - MJ 1985>>		1	
6	999 166 040 02	Sicherungsscheibe		1	
7	922 424 166 03	Lagerbolzen D >> - MJ 1984		1	
(7)	928 426 166 00	Lagerbolzen D - MJ 1985>>		1	
9	999 166 005 02	Sicherungsblech		1	
10	922 424 168 01	Zugfeder D >> - MJ 1984		1	
(10)	928 426 168 01	Zugfeder D - MJ 1985>>		1	
11	922 424 167 01	Zylinderstift		1	
12	922 424 170 03	Druckstange D >> - MJ 1984		1	
12A	928 426 293 01	Druckstange D - MJ 1985>>		1	
12B	928 426 271 01	Führung D - MJ 1985>>		1	
12C	999 521 037 01	Druckfeder D - MJ 1985>>		1	
13	321 713 137	Gleitrolle		1	
13A	999 701 608 40	Runddichtring 5 X 2 B		2	

Modell	Jahr	HG	UG	Bildtafel	Einschränkung	UPD	10:18	28.10.2023
928	1983	7	01	701-005		738		

Pos	Teilenummer	Benennung	Bemerkung	St	Modellangabe
14	928 426 077 00	Wählhebel D >> - MJ 1984		1	
	08/82-07/841AJ	schwarz			
(14)	928 426 075 01	Wählhebel D - MJ 1985>>	Llkg	1	
	08/84-07/861AJ	schwarz			
	08/84-07/8630B	blau			
	08/84-07/864RB	braun			
	08/84-07/867LD	weinrot			
	08/84-07/866JD	dunkelgrün			
	08/84-07/865JX	graugrün			
(14)	927 426 075 01	Wählhebel D - MJ 1985>>	Rlkg	1	
	08/84-07/861AJ	schwarz			
	08/84-07/8630B	blau			
	08/84-07/864RB	braun			
	08/84-07/867LD	weinrot			
	08/84-07/866JD	dunkelgrün			
	08/84-07/865JX	graugrün			
15	928 426 174 01	Drucktaste D >> - MJ 1984		1	
(15)	928 426 275 01	Drucktaste D - MJ 1985>>		1	
16	922 424 176 03	Druckfeder		1	
-	922 424 201 00	Federteller D >> - MJ 1984		1	
-	922 424 203 00	Federteller D >> - MJ 1984		1	
17	N 033 165 1	Senkschraube M 4 X 8 D >> - MJ 1984		2	
(17)	N 014 121 6	Linsenschraube M 4 X 6 D - MJ 1985>>		2	
18	922 424 033 01	Seilzug Entfallteil	3.Gang	1	

Modell	Jahr	HG	UG	Bildtafel	Einschränkung	UPD	10:18	28.10.2023
928	1983	7	01	701-005		738		

Pos	Teilenummer	Benennung	Bemerkung	St	Modellangabe
18	928 426 033 03	Seilzug Entfallteil	4.Gang	1	
18	928 426 033 06	Seilzug	4.Gang	1	
19	922 424 103 00	Faltenbalg		2	
20	N 012 644 1	Sicherung		1	
21	928 426 139 00	Faltenbalg		1	
22	900 075 057 02	Sechskantschraube M 6 X 16		3	
22	900 075 057 03	Sechskantschraube M 6 X 16 Teil hier nicht mehr verwenden		3	
23	N 012 226 5	Federscheibe	3.Gang	3	
23	N 011 524 11	Unterlegscheibe A 6,4 D >> - MJ 1984	4.Gang	3	
24	N 011 550 1	Unterlegscheibe B 6,5		3	
25	927 552 091 03	Rahmen D >> - MJ 1983 Entfallteil	Rlkg	1	
(25)	927 552 091 03	Rahmen	Rlkg	1	
(25)	927 552 091 20	Rahmen D - MJ 1984>>	Rlkg	1	
(25)	928 552 091 04	Rahmen	Llkg 3.Gang	1	
(25)	928 552 091 20	Rahmen	4.Gang	1	
26	922 424 101 01	Haltewinkel	3.Gang	1	
(26)	928 426 111 02	Haltewinkel	4.Gang	1	
27	N 010 237 6	Sechskantschraube M 8 X 12 Entfallteil	3.Gang	2	
27	N 010 237 14	Sechskantschraube M 8 X 12	3.Gang	2	
27	N 010 240 7	Sechskantschraube M 8 X 20 D >> - MJ 1984	4.Gang	2	
(27)	N 010 237 6	Sechskantschraube M 8 X 12 D - MJ 1985>> Entfallteil		2	

Modell	Jahr	HG	UG	Bildtafel	Einschränkung	UPD	10:18	28.10.2023
928	1983	7	01	701-005		738		

Pos	Teilenummer	Benennung	Bemerkung	St	Modellangabe
(27)	N 010 237 14	Sechskantschraube M 8 X 12 D - MJ 1985>>		2	
28	N 012 241 8	Federscheibe B 8		2	
29	922 424 193 00	Stützblech	3.Gang	1	
30	N 011 005 14	Sechskantmutter M 5 Entfallteil		1	
30	900 076 091 01	Sechskantmutter M 5		1	
31	911 423 147 00	Kugelpfanne		1	
32	922 424 182 00	Dämmung		1	
33	922 424 191 00	Träger D >> - MJ 1984		1	
34	999 591 462 02	Doppel-U-Klammer D >> - MJ 1984		2	
35	900 169 014 02	Sicherungsbügel Entfallteil		1	
35	900 169 014 01	Sicherungsbügel		1	
36	928 552 181 02	Aufnahme		1	
37	928 552 317 02	Trennbügel		1	
38	900 114 015 01	Zahnscheibe A 3,7		2	
39	900 146 032 02	Linsenschraube AM 3,5 X 10		2	

Modell	Jahr	HG	UG	Bildtafel	Einschränkung	UPD	10:18	28.10.2023
928	1983	7	01	701-010		738		

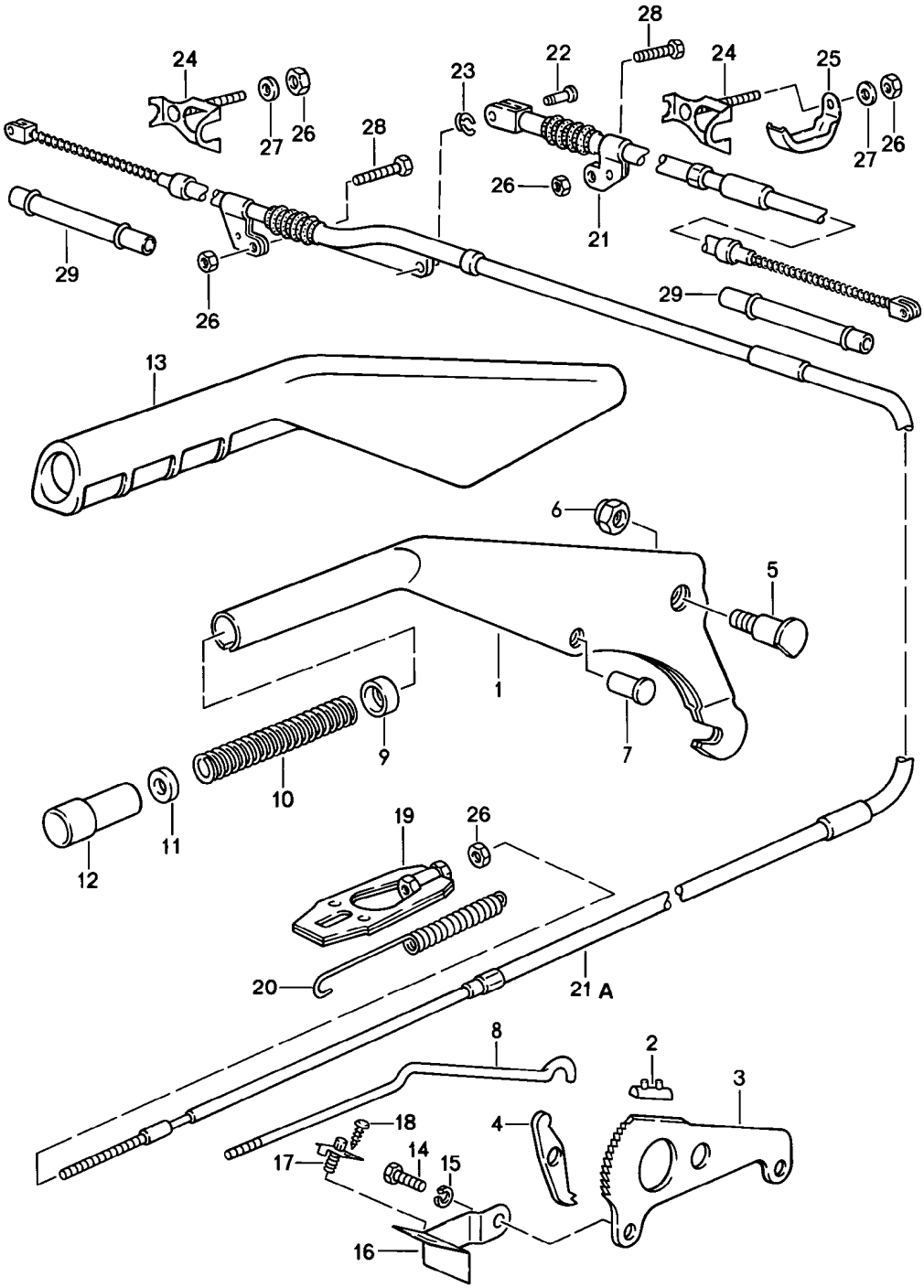

Modell	Jahr	HG	UG	Bildtafel	Einschränkung	UPD	10:18	28.10.2023
928	1983	7	01	701-010		738		

Pos	Teilenummer	Benennung	Bemerkung	St	Modellangabe
		Betätigung Handbremse			
1	928 424 253 13	Handbremshebel		1	
2	901 424 509 01	Anschlag		1	
3	928 424 541 14	Sperrstück		1	
4	928 424 508 00	Sperrklinke		1	
5	928 424 527 00	Lagerbolzen		1	
6	900 084 004 03	Sechskantmutter Entfallteil		1	
6	900 084 004 02	Sechskantmutter,selbstsichernd		1	
7	900 120 040 02	Niet		1	
8	928 424 255 12	Druckstange		1	
9	914 424 258 00	Führungshülse		1	
10	901 424 543 00	Druckfeder		1	
11	901 424 593 01	Ring		1	
12	928 424 523 12	Druckknopf		1	
13	928 424 259 00	Handbremshebelverkleidung für Handbremshebel		1	
14	N 010 239 11	Sechskantschraube M 8 X 18 Entfallteil		2	
14	N 010 239 30	Sechskantschraube M 8 X 18		2	
15	900 027 015 02	Federring B 8		2	
15	900 027 015 03	Federring B 8		2	
16	928 424 535 00	Halter	Llkg	1	
(16)	927 424 535 00	Halter	Rlkg	1	
17	968 613 601 00	Kontaktschalter		1	
18	N 013 957 5	Linsenblechschraube B 3,5 X 9,5		1	
19	928 424 033 00	Spannelement		1	
20	477 711 975	Rückzugfeder		1	
21	928 424 551 16	Bremszug	links	1	

Modell	Jahr	HG	UG	Bildtafel	Einschränkung	UPD	10:18	28.10.2023
928	1983	7	01	701-010		738		

Pos	Teilenummer	Benennung	Bemerkung	St	Modellangabe
21	928 424 551 17	Bremszug mitverwenden:	links PCG04311000	1 1	
21A	928 424 552 16	Bremszug Entfallteil	rechts	1	
21A	928 424 552 17	Bremszug mitverwenden:	rechts PCG04311000	1 1	
22	999 166 048 02	Bolzen A 6 X 17 X 14		1	
23	N 012 645 2	Sicherungsscheibe		1	
24	928 424 045 00	Halter		1	
25	928 424 423 01	Halter		1	
26	900 910 010 09	Sicherungsmutter		5	
27	N 011 524 7	Unterlegscheibe A 6,4 Entfallteil		2	
27	N 011 524 27	Unterlegscheibe A 6,4		2	
28	900 074 111 02	Sechskantschraube M 6 X 50		2	
(28)	900 075 343 02	Sechskantschraube M 6 X 45		2	PR:249
29	928 424 405 01	Führungsrohr		2	

Modell	Jahr	HG	UG	Bildtafel	Einschränkung	UPD	10:19	28.10.2023
928	1983	7	02	702-000		738		

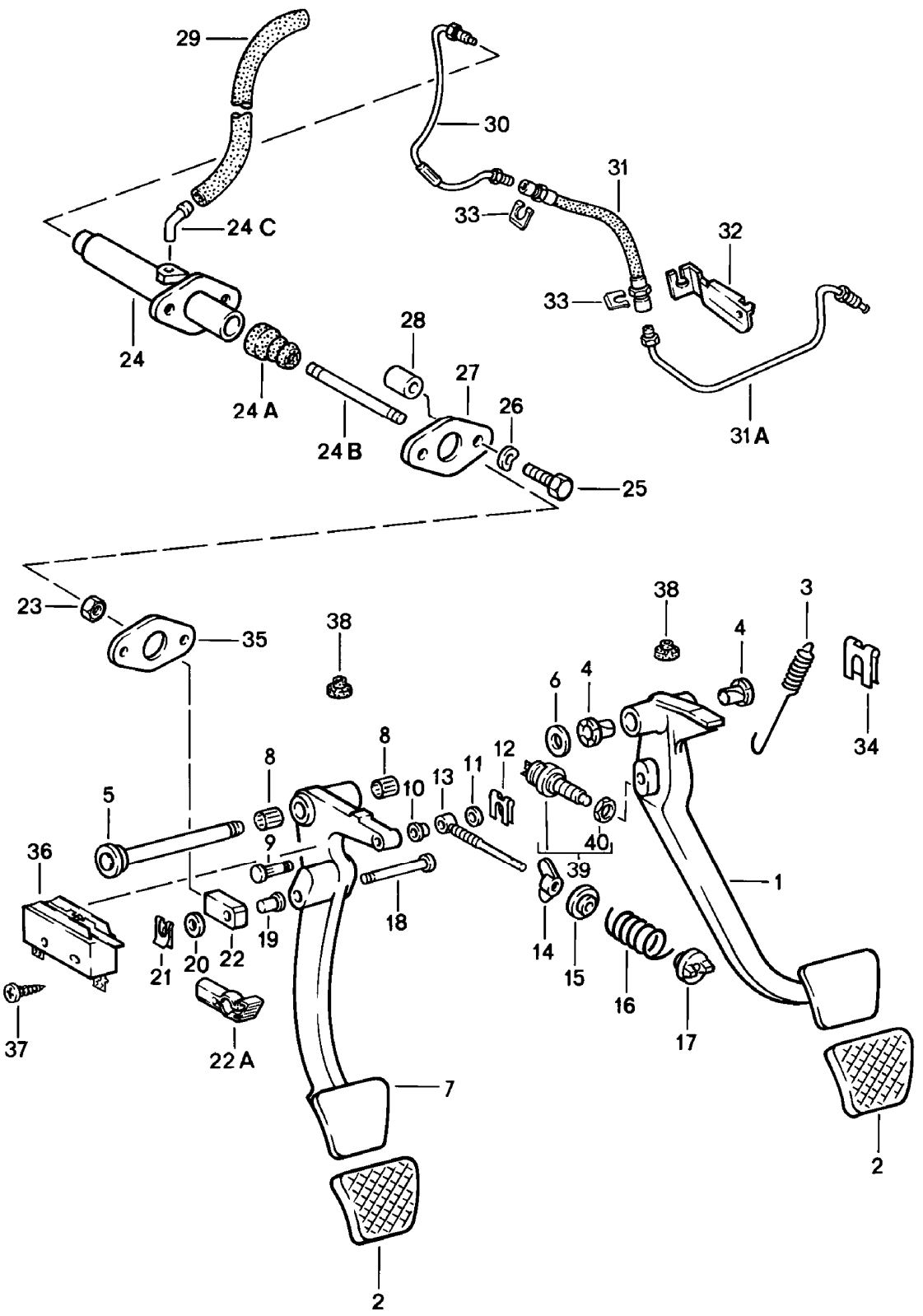

Modell	Jahr	HG	UG	Bildtafel	Einschränkung	UPD	10:19	28.10.2023
928	1983	7	02	702-000		738		

Pos	Teilenummer	Benennung	Bemerkung	St	Modellangabe
		Brems- und Kupplungsfusshebel-werk			
1	928 423 501 05	Bremsfusshebel	Llkg	1	
(1)	927 423 501 07	Bremsfusshebel	Rlkg	1	
(1)	928 423 515 01	Bremsfusshebel	Llkg	1	PR:249
(1)	927 423 501 08	Bremsfusshebel	Rlkg	1	PR:249
2	928 423 210 03	Pedalkappe		2	
(2)	928 423 211 00	Pedalkappe		1	PR:249
3	928 423 531 03	Rückzugfeder		1	
4	928 423 542 00	Lagerbuchse		2	
5	928 423 037 02	Welle		1	
-	928 423 523 00	Distanzhülse		1	PR:249
6	N 011 565 3	Unterlegscheibe		2	
7	927 423 311 01	Kupplungsfusshebel	Rlkg	1	
7	928 423 311 06	Kupplungsfusshebel	Llkg	1	
8	900 317 001 00	Nadellager		2	
9	928 423 355 00	Bolzen		1	
10	999 924 001 40	Lagerbuchse		1	
11	900 089 006 02	Unterlegscheibe A 8,4		1	
11	900 089 006 01	Unterlegscheibe A 8,4		1	
12	N 900 470 01	Sicherungsscheibe		1	
13	928 423 349 01	Führungsstange		1	
14	999 044 001 02	Flügelmutter M 8		1	
14	999 044 001 03	Flügelmutter	M8	1	
15	928 423 353 00	Federteller		1	
16	928 423 357 04	Kupplungsservofeder		1	
17	928 423 351 00	Federlager		1	
18	928 423 513 00	Bolzen	Llkg	1	
19	999 924 002 40	Buchse	Llkg	1	

Modell	Jahr	HG	UG	Bildtafel	Einschränkung	UPD	10:19	28.10.2023
928	1983	7	02	702-000		738		

Pos	Teilenummer	Benennung	Bemerkung	St	Modellangabe
20	900 025 008 09	Unterlegscheibe A 10,5 Entfallteil	Llkg Llkg	1	
20	900 025 008 04	Unterlegscheibe A 10,5	Llkg Llkg	1	
20	900 025 008 0E	Unterlegscheibe A 10,5	Llkg gelb	1	
21	999 166 034 02	Sicherungsblech	Llkg	1	
22	928 423 517 00	Gabelkopf Entfallteil	Llkg	1	
22	928 423 517 01	Gabelkopf	Llkg	1	
22A	999 168 017 40	Kugelpfanne	Rlkg	1	
23	900 076 025 02	Sechskantmutter M 8 Entfallteil		1	
23	900 076 064 02	Sechskantmutter M 8		1	
24	928 423 173 06	Kupplungsgeberzylinder	Llkg	1	
24	927 423 173 02	Kupplungsgeberzylinder	Rlkg	1	
24A	928 423 908 00	Faltenbalg		1	
24B	928 423 187 00	Kolbenstange	Llkg	1	
(24B)	927 423 187 01	Kolbenstange	Rlkg	1	
24C	477 721 177	Winkelstück		1	
25	N 010 340 4	Sechskantschraube M 8 X 40		2	
26	N 012 241 8	Federscheibe B 8		2	
27	928 423 521 00	Abdeckblech		1	
28	928 423 519 00	Distanzrohr		2	
-	999 181 021 50	Schlauch		*	
29		kürzen auf:	375 MM	1	
30	928 423 197 01	Kupplungsdruckrohr	Llkg	1	
(30)	927 423 185 01	Kupplungsdruckrohr	Rlkg	1	
31	928 423 177 03	Rohr-/Schlauchleitung Entfallteil	Llkg	1	
31	928 423 177 12	Rohr-/Schlauchleitung	Llkg	1	

Modell	Jahr	HG	UG	Bildtafel	Einschränkung	UPD	10:19	28.10.2023
928	1983	7	02	702-000		738		

Pos	Teilenummer	Benennung	Bemerkung	St	Modellangabe
(31)	928 423 177 01	Rohr-/Schlauchleitung Entfallteil	Rlkg	1	
(31)	928 423 177 11	Rohr-/Schlauchleitung	Rlkg	1	
31A	928 423 199 02	Kupplungsdruckrohr	Llkg	1	
32	928 423 189 01	Halter	Llkg	1	
-	N 011 010 6	Sechskantmutter M 10 Entfallteil		1	
-	N 101 552 10	Sechskantmutter M 10		1	
(32)	927 423 189 00	Halter	Rlkg	1	
33	928 423 183 01	Schlauchhalter	Llkg	2	
33	928 423 183 01	Schlauchhalter	Rlkg	1	
34	N 012 654 1	Sicherungsscheibe		1	
35	928 423 191 00	Dichtung		1	
36	928 613 413 01	Mikroschalter		1	
38	999 703 183 40	Anschlagpuffer		2	
39	477 945 515	Bremslichtschalter D - MJ 1984>>		1	
40	481 945 529	Mutter M 12 X 1 Höhenkorrektor Bremsfusshebel Kupplungsfusshebel 15 MM D - MJ 1984>>		1	
-	928 423 207 00	Distanzplatte		2	
-	928 423 213 00	Distanzplatte		1	PR:249
-	900 067 057 02	Zylinderschraube M 8 X 20 Entfallteil		2	
-	900 067 057 03	Zylinderschraube M 8 X 20		2	
-	N 042 131 1	Zahnscheibe siehe Technische Information GR. X NR. 15 Höhenkorrektor Bremsfusshebel Kupplungsfusshebel 30 MM		2	
-	928 423 207 00	Distanzplatte		4	

Modell	Jahr	HG	UG	Bildtafel	Einschränkung	UPD	10:19	28.10.2023
928	1983	7	02	702-000		738		

Pos	Teilenummer	Benennung	Bemerkung	St	Modellangabe
-	928 423 213 00	Distanzplatte		2	PR:249
-	900 067 081 02	Zylinderschraube M 8 X 35 Entfallteil		2	
-	900 067 102 02	Zylinderschraube M 8 X 35		2	
-	N 042 131 1	Zahnscheibe siehe Technische Information GR. X NR. 15		2	

Modell	Jahr	HG	UG	Bildtafel	Einschränkung	UPD	10:19	28.10.2023
928	1983	7	02	702-005		738		

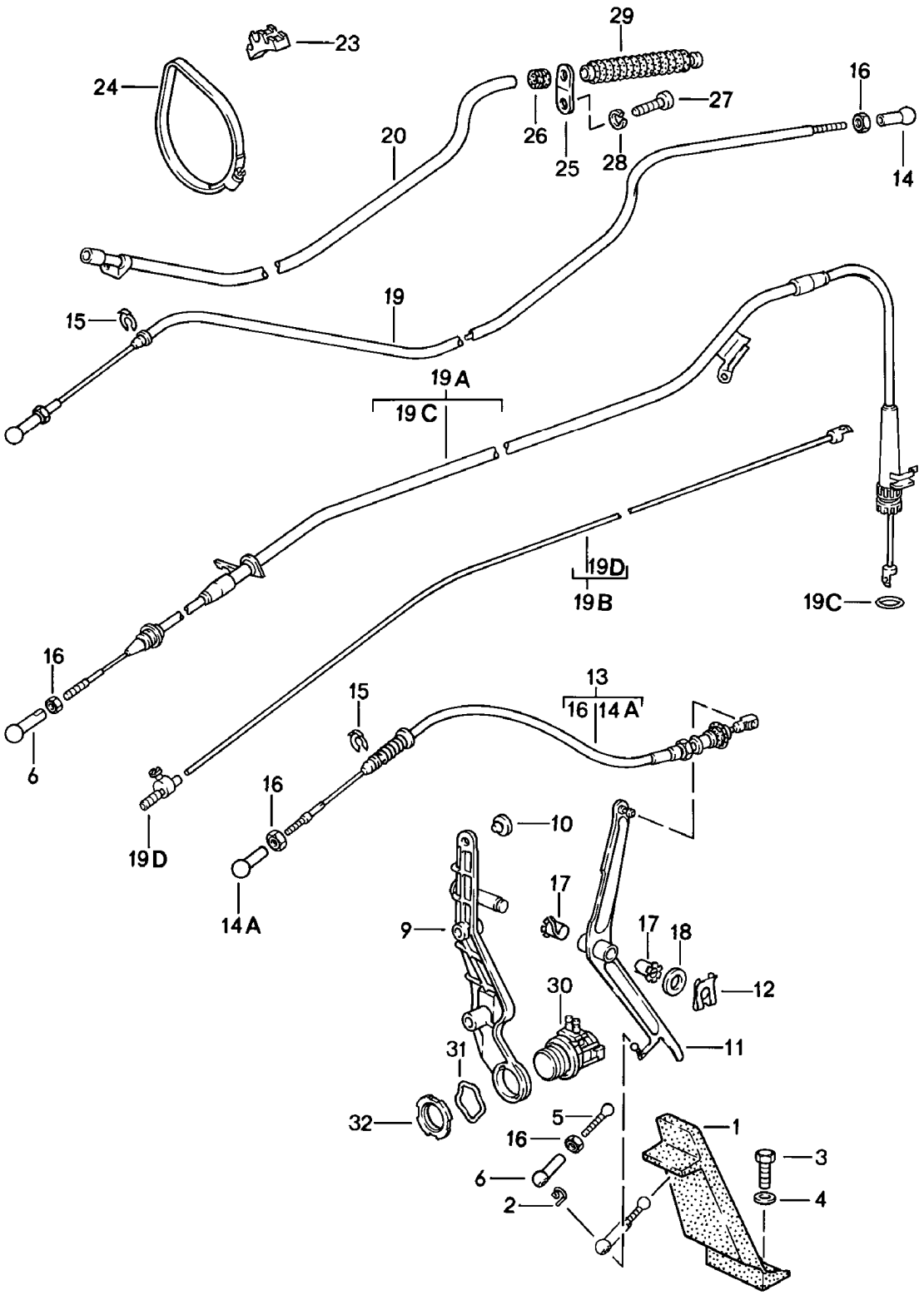

Modell	Jahr	HG	UG	Bildtafel	Einschränkung	UPD	10:19	28.10.2023
928	1983	7	02	702-005		738		

Pos	Teilenummer	Benennung	Bemerkung	St	Modellangabe
		Gasbetätigung	Llkg		
1	911 423 111 02	Gaspedal Entfallteil		1	
1	911 423 111 03	Gaspedal		1	
2	900 169 014 02	Sicherungsbügel Entfallteil		1	
2	900 169 014 01	Sicherungsbügel		1	
3	999 072 005 09	Sechskantmutter M 6 X 12 Entfallteil		2	
3	999 072 005 01	Sechskantschraube M 6 X 12		2	
4	N 011 666 7	Unterlegscheibe B 6,4		2	
5	928 423 119 00	Druckstange		1	
6	911 423 147 00	Kugelpfanne		1	
9	928 423 021 03	Lagerbock D - MJ 1986>> - MJ 1986		1	
-	900 076 010 02	Mutter M 6 Entfallteil		2	
-	900 076 010 0B	Mutter M 6		2	
-	900 076 010 03	Mutter M 6		2	
-	N 012 226 5	Federscheibe B 6		2	
10	999 703 183 40	Anschlagpuffer		1	
11	928 423 250 05	Umlenkhebel		1	
12	999 166 034 02	Sicherungsblech		1	
13	928 423 023 06	Gaszug D - MJ 1983>> - MJ 1983 Entfallteil		1	
13	928 423 023 06	Gaszug		1	
(13)	928 423 023 04	Gaszug D - MJ 1985>>		1	2843,2844, 2845,2846
14	N 015 521 3	Kugelpfanne		2	PR:249

Modell	Jahr	HG	UG	Bildtafel	Einschränkung	UPD	10:19	28.10.2023
928	1983	7	02	702-005		738		

Pos	Teilenummer	Benennung	Bemerkung	St	Modellangabe
14A	911 423 147 00	Kugelpfanne D >> - MJ 1984		1	
(14A)	N 015 525 1	Kugelpfanne D - MJ 1985>>		1	
15	999 166 046 02	Sicherung		2	
16	N 011 005 14	Sechskantmutter BM 5 Entfallteil		3	
16	900 076 091 01	Sechskantmutter BM 5		3	
17	999 924 002 40	Buchse		2	
18	900 025 008 09	Unterlegscheibe A 10,5 Entfallteil		1	
18	900 025 008 04	Unterlegscheibe A 10,5		1	
18	900 025 008 0E	Unterlegscheibe A 10,5	gelb	1	
19	928 423 071 03	Seilzug	3.Gang	1	PR:249
19A	928 423 041 01	Seilzug	4.Gang	1	2820,2822+ PR:249
19B	928 423 901 00	Seilzug	4.Gang	1	2820,2822+ PR:249
(19A)	928 423 041 02	Seilzug	4.Gang	1	2844,2846+ PR:249
(19A)	928 423 901 01	Seilzug	4.Gang	1	2844,2846+ PR:249
19C	999 701 664 40	Dichtring		1	
19D	477 723 601	Klemmstück		1	
20	928 423 073 01	Führungsrohr	3.Gang	1	PR:249
23	928 423 141 00	Halter		2	PR:249
24	999 512 355 02	Schlauchschelle Entfallteil		2	PR:249
24	999 512 355 01	Schlauchschelle		2	PR:249
25	928 423 143 00	Halter		1	PR:249
26	999 702 119 50	Gummitülle		1	PR:249
27	N 010 237 6	Sechskantschraube M 8 X 12 Entfallteil	3.Gang	1	PR:249

Modell	Jahr	HG	UG	Bildtafel	Einschränkung	UPD	10:19	28.10.2023
928	1983	7	02	702-005		738		

Pos	Teilenummer	Benennung	Bemerkung	St	Modellangabe
27	N 010 237 14	Sechskantschraube M 8 X 12	3.Gang	1	PR:249
27	N 010 210 13	Sechskantschraube M 6 X 10	4.Gang	1	
28	900 027 015 02	Federring B 8	3.Gang	1	PR:249
28	900 027 015 03	Federring B 8	3.Gang	1	PR:249
28	N 011 524 7	Unterlegscheibe A 6,4 Entfallteil	4.Gang	1	
28	N 011 524 27	Unterlegscheibe A 6,4	4.Gang	1	
29	928 423 277 00	Dichtung		1	PR:249
30	928 606 111 00	Kick-Down-Auslöser		1	PR:249
31	928 613 419 00	Federscheibe		1	PR:249
32	928 613 421 00	Nutmutter M 28 X 1,5		1	PR:249
-		Höhenkorrektor Gaspedal 15 MM			
-	928 423 133 04	Anschlag		1	
-	928 423 119 01	Druckstange	Llkg	1	
-	927 423 119 01	Druckstange	Rlkg	1	
-	911 423 147 00	Kugelpfanne		1	
-	N 011 005 14	Sechskantmutter M 5 Entfallteil		1	
-	900 076 091 01	Sechskantmutter M 5		1	
-	928 423 117 03	Anschlag		1	
-	928 423 025 00	Anschlag		1	
-		Höhenkorrektor Gaspedal 30 MM			
-	928 423 133 05	Anschlag		1	
-	928 423 119 02	Druckstange	Llkg	1	
-	927 423 119 01	Druckstange	Rlkg	1	

Modell	Jahr	HG	UG	Bildtafel	Einschränkung	UPD	10:19	28.10.2023
928	1983	7	02	702-005		738		

Pos	Teilenummer	Benennung	Bemerkung	St	Modellangabe
-	911 423 147 00	Kugelpfanne		1	
-	N 011 005 14	Sechskantmutter M 5 Entfallteil		1	
-	900 076 091 01	Sechskantmutter M 5		1	
-		siehe Technische Information GR.X NR.15			

Modell	Jahr	HG	UG	Bildtafel	Einschränkung	UPD	10:19	28.10.2023
928	1983	7	02	702-010		738		

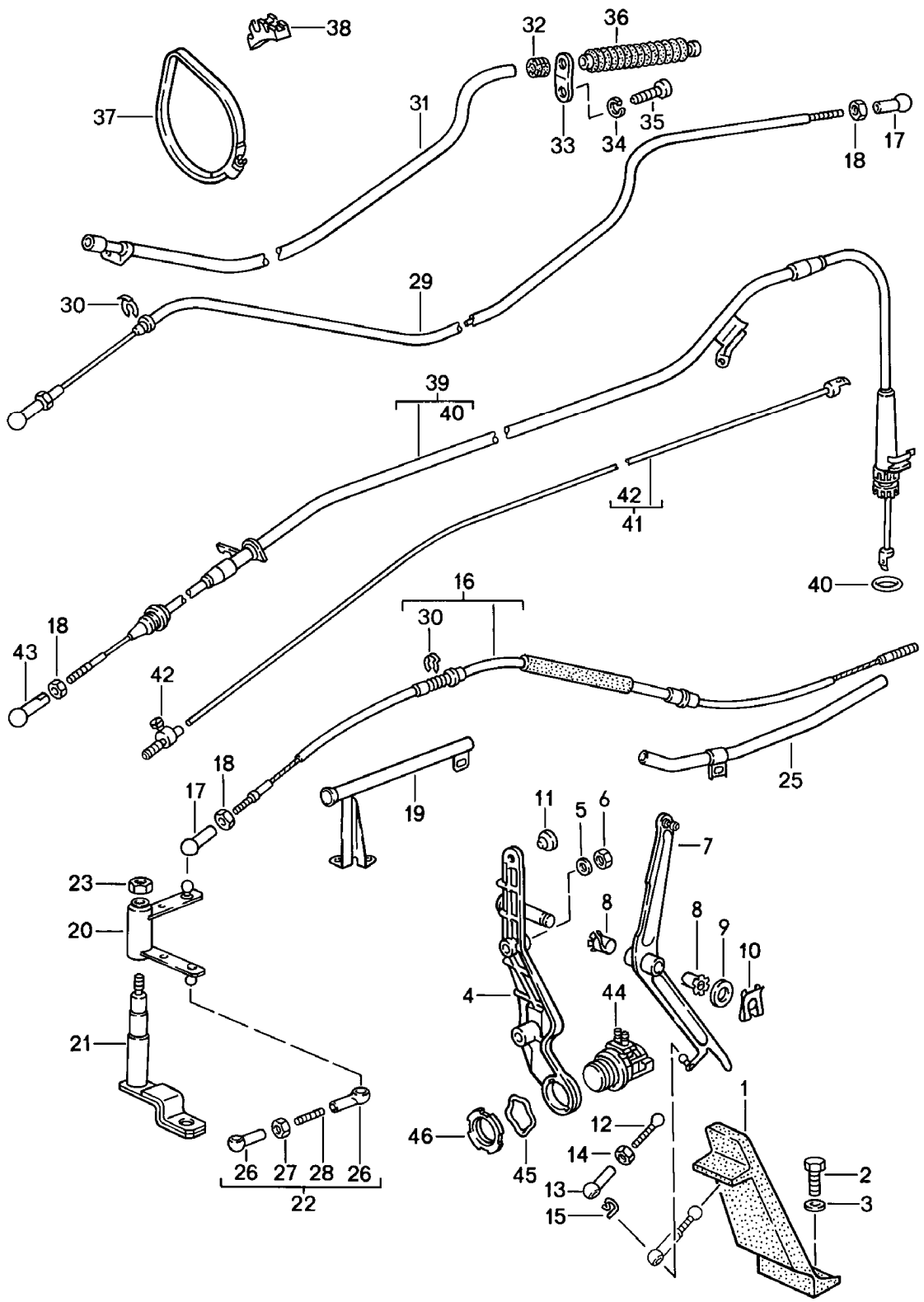

Modell	Jahr	HG	UG	Bildtafel	Einschränkung	UPD	10:19	28.10.2023
928	1983	7	02	702-010		738		

Pos	Teilenummer	Benennung	Bemerkung	St	Modellangabe
		Gasbetätigung	**Rlkg**		
1	911 423 111 02	Gaspedal Entfallteil		1	
1	911 423 111 03	Gaspedal		1	
2	999 072 005 09	Sechskantmutter M 6 X 12 Entfallteil		2	
2	999 072 005 01	Sechskantschraube M 6 X 12		2	
3	N 011 666 7	Unterlegscheibe B 6,4		2	
4	927 423 129 03	Lagerbock		1	
5	900 076 025 02	Sechskantmutter M 8 Entfallteil		2	
5	900 076 064 02	Sechskantmutter M 8		2	
6	N 012 241 8	Federscheibe B 8		2	
7	927 423 250 02	Umlenkhebel		1	
8	999 924 002 40	Buchse		2	
9	900 025 008 09	Unterlegscheibe A 10,5 Entfallteil		1	
9	900 025 008 04	Unterlegscheibe A 10,5		1	
9	900 025 008 0E	Unterlegscheibe A 10,5	gelb	1	
10	999 166 034 02	Sicherungsblech		2	
11	999 703 183 40	Anschlagpuffer		2	
12	927 423 119 00	Druckstange		1	
13	911 423 147 00	Kugelpfanne		3	
14	N 011 005 14	Sechskantmutter M 5 Entfallteil		1	
14	900 076 091 01	Sechskantmutter M 5		1	
15	900 169 014 02	Sicherungsbügel Entfallteil		1	

Modell	Jahr	HG	UG	Bildtafel	Einschränkung	UPD	10:19	28.10.2023
928	1983	7	02	702-010		738		

Pos	Teilenummer	Benennung	Bemerkung	St	Modellangabe
15	900 169 014 01	Sicherungsbügel		1	
16	927 423 023 02	Gaszug D >> - MJ 1983		1	
(16)	927 423 023 03	Gaszug D - MJ 1984>>		1	2821,2822
(16)	927 423 023 04	Gaszug D - MJ 1986>> - MJ 1986		1	2845,2846
17	N 015 521 3	Kugelpfanne Teil hier nicht mehr verwenden		2	
18	900 034 006 02	Sechskantmutter BM 5		2	
19	927 423 121 01	Führungsrohr D >> - MJ 1983		1	
(19)	927 423 121 02	Führungsrohr D - MJ 1984>>		1	
20	927 423 131 00	Umlenkhebel		1	
21	927 423 133 00	Halter D >> - MJ 1983		1	
(21)	927 423 135 00	Konsole Verbindungsstange D - MJ 1984>>		1 1	
23	900 910 010 09	Sicherungsmutter M 6		1	
25	927 423 025 02	Führungsrohr D >> - MJ 1983		1	
(25)	927 423 025 03	Führungsrohr D - MJ 1984>>		1	
26	N 015 521 3	Kugelpfanne		1	
27	900 034 006 02	Sechskantmutter M 5		1	
28	900 402 001 02	Gewindebolzen BM 5 X 25 D >> - MJ 1983		1	
(28)	900 402 002 02	Gewindebolzen BM 5 X 32 D - MJ 1984>>		1	
29	928 423 071 03	Seilzug	3.Gang	1	PR:249
30	999 166 046 02	Sicherung		1	PR:249
31	928 423 073 01	Führungsrohr	3.Gang	1	PR:249
32	999 702 119 50	Gummitülle		1	PR:249

Modell	Jahr	HG	UG	Bildtafel	Einschränkung	UPD	10:19	28.10.2023
928	1983	7	02	702-010		738		

Pos	Teilenummer	Benennung	Bemerkung	St	Modellangabe
33	928 423 143 00	Halter		1	PR:249
34	900 027 015 02	Federring B 8	3.Gang	1	PR:249
34	900 027 015 03	Federring B 8	3.Gang	1	PR:249
(34)	N 011 524 7	Unterlegscheibe A 6,4 Entfallteil	4.Gang	1	PR:249
(34)	N 011 524 27	Unterlegscheibe A 6,4	4.Gang	1	PR:249
35	N 010 237 6	Sechskantschraube M 8 X 12 Entfallteil	3.Gang	1	PR:249
35	N 010 237 14	Sechskantschraube M 8 X 12	3.Gang	1	PR:249
(35)	N 010 210 13	Sechskantschraube M 6 X 10	4.Gang	1	PR:249
36	928 423 277 00	Dichtung		1	PR:249
37	999 512 355 02	Schlauchschelle Entfallteil		2	PR:249
37	999 512 355 01	Schlauchschelle		2	PR:249
38	928 423 141 00	Halter		2	PR:249
39	928 423 041 01	Seilzug	4.Gang	1	2822+ PR:249
(39)	928 423 041 02	Seilzug	4.Gang	1	2844+ PR:249
40	999 701 664 40	Dichtring		1	
41	928 423 901 00	Seilzug	4.Gang	1	2822+ PR:249
(41)	928 423 901 01	Seilzug	4.Gang	1	2844+ PR:249
42	477 723 601	Klemmstück		1	
43	911 423 147 00	Kugelpfanne		1	
44	928 606 111 00	Kick-Down-Auslöser		1	PR:249
45	928 613 419 00	Federscheibe		1	PR:249
46	928 613 421 00	Nutmutter		1	PR:249
-		Höhenkorrektor Gaspedal 15 MM			

Modell	Jahr	HG	UG	Bildtafel	Einschränkung	UPD	10:19	28.10.2023
928	1983	7	02	702-010		738		

Pos	Teilenummer	Benennung	Bemerkung	St	Modellangabe
-	928 423 133 04	Anschlag		1	
-	927 423 119 01	Druckstange		1	
-	911 423 147 00	Kugelpfanne		1	
-	N 011 005 14	Sechskantmutter M 5 Entfallteil		1	
-	900 076 091 01	Sechskantmutter M 5		1	
-		Höhenkorrektor Gaspedal 30 MM			
-	928 423 133 05	Anschlag		1	
-	927 423 119 01	Druckstange		1	
-	911 423 147 00	Kugelpfanne		1	
-	N 011 005 14	Sechskantmutter M 5 Entfallteil		1	
-	900 076 091 01	Sechskantmutter M 5		1	

Modell	Jahr	HG	UG	Bildtafel	Einschränkung	UPD	10:19	28.10.2023
928	1983	8	01	801-000		738		

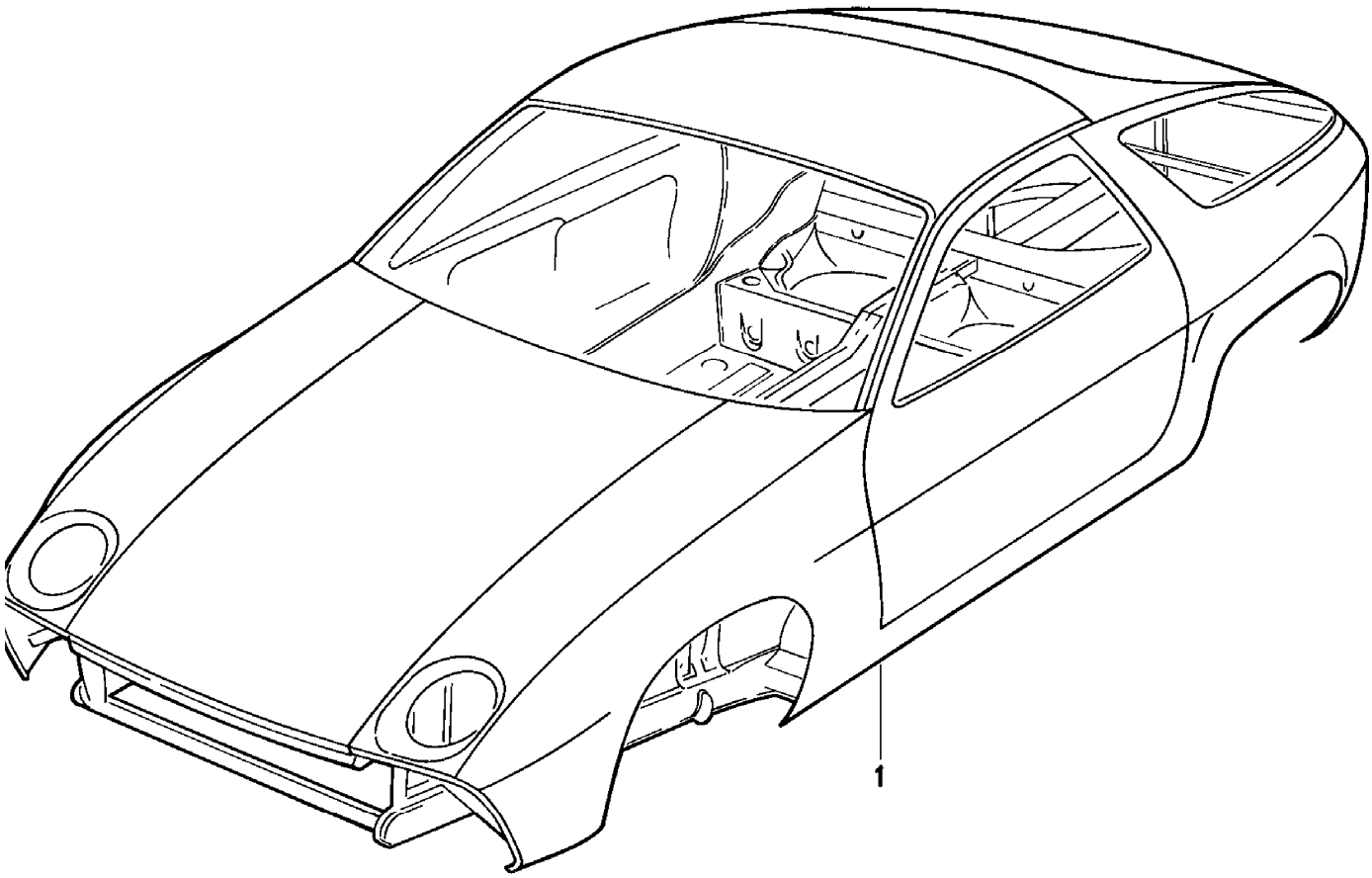

Modell	Jahr	HG	UG	Bildtafel	Einschränkung	UPD	10:19	28.10.2023
928	1983	8	01	801-000		738		

Pos	Teilenummer	Benennung	Bemerkung	St	Modellangabe
		Rohbau-Karosserie grundiert Unterbodenschutz mit:			
		Füller	**lackiert**		
-		**Karosserien sind nur vom laufenden Modelljahr lieferbar**			
1	**928 500 901 02**	**Rohbau-Karosserie**	**Llkg**	**1**	
(1)	**928 500 901 03**	**Rohbau-Karosserie**	**Llkg**	**1**	**AUT.**
(1)	**928 500 901 05**	**Rohbau-Karosserie**	**Rlkg**	**1**	
(1)	**928 500 901 07**	**Rohbau-Karosserie**	**Rlkg**	**1**	**AUT.**
(1)	**928 500 901 60**	**Rohbau-Karosserie**	**Llkg**	**1**	**PR:650**
(1)	**928 500 901 61**	**Rohbau-Karosserie**	**Llkg**	**1**	**AUT. PR:650**
(1)	**928 500 901 63**	**Rohbau-Karosserie**	**Rlkg**	**1**	**PR:650**
(1)	**928 500 901 65**	**Rohbau-Karosserie**	**Rlkg**	**1**	**AUT. PR:650**

Modell	Jahr	HG	UG	Bildtafel	Einschränkung	UPD	10:20	28.10.2023
928	1983	8	01	801-005		738		

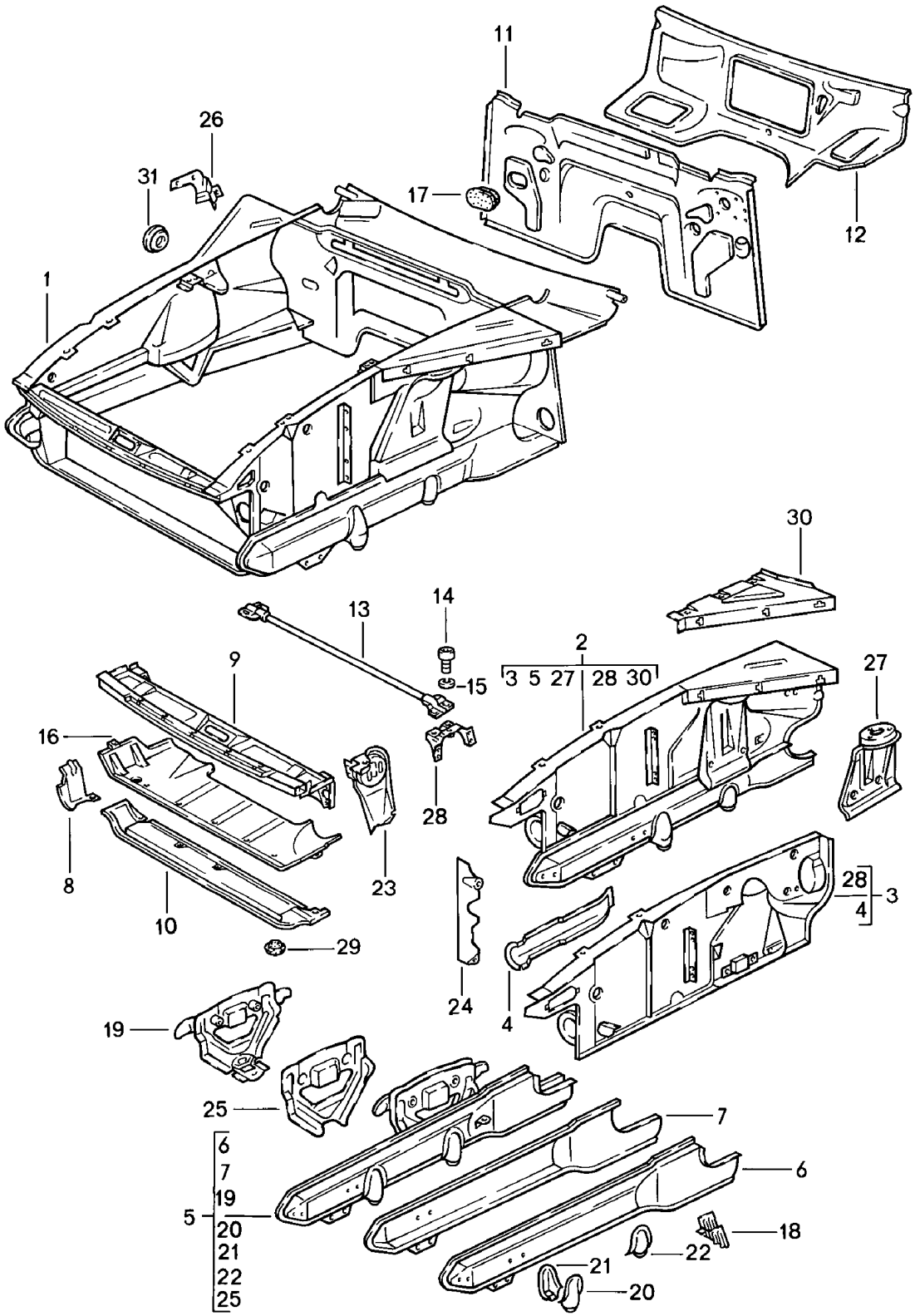

Modell	Jahr	HG	UG	Bildtafel	Einschränkung	UPD	10:20	28.10.2023
928	1983	8	01	801-005		738		

Pos	Teilenummer	Benennung	Bemerkung	St	Modellangabe
		Vorderwagen			
1	928 501 949 05	Vorderwagen D >> - MJ 1985 Entfallteil	Llkg	1	
1	927 501 949 05	Vorderwagen mitverwenden: D >> - MJ 1985 Entfallteil	Rlkg 928 722 101 05	1	
(1)	928 501 011 02	Vorderwagen D - MJ 1986>> - MJ 1986 Entfallteil	Llkg	1	
(1)	927 501 011 02	Vorderwagen D - MJ 1986>> - MJ 1986 Entfallteil	Rlkg	1	
2	928 501 947 05	Radhaus D >> - MJ 1985	links Llkg	1	
2	928 501 948 05	Radhaus D >> - MJ 1985	rechts Llkg	1	
	08/82-07/85GRV	grundiert			
(2)	928 501 013 06	Radhaus D - MJ 1986>> - MJ 1986	links Llkg	1	
	08/85-07/86GRV	grundiert			
(2)	928 501 014 06	Radhaus D - MJ 1986>> - MJ 1986	rechts Llkg	1	
2	927 501 947 05	Radhaus D >> - MJ 1985	links Rlkg	1	
	08/82-07/85GRV	grundiert mit: Träger			
2	927 501 948 05	Radhaus D >> - MJ 1985	rechts Rlkg	1	
	08/82-07/85GRV	grundiert mit: Träger mitverwenden: D >> - MJ 1985	928 722 101 05		
(2)	927 501 013 06	Radhaus D - MJ 1986>> - MJ 1986	links Rlkg	1	
	08/85-07/86GRV	grundiert Träger			
(2)	927 501 014 06	Radhaus D - MJ 1986>> - MJ 1986	rechts Rlkg	1	

Modell	Jahr	HG	UG	Bildtafel	Einschränkung	UPD	10:20	28.10.2023
928	1983	8	01	801-005		738		

Pos	Teilenummer	Benennung	Bemerkung	St	Modellangabe
	08/85-07/86GRV	grundiert Träger			
3	928 501 035 03	Radhaus D >> - MJ 1985	links Llkg	1	
3	927 501 035 03	Radhaus D >> - MJ 1985	links Rlkg	1	
3	928 501 036 03	Radhaus D >> - MJ 1985	rechts Llkg	1	
3	927 501 036 03	Radhaus D >> - MJ 1985	rechts Rlkg	1	
(3)	928 501 035 04	Radhaus D - MJ 1986>> - MJ 1986	links Llkg	1	
(3)	927 501 035 04	Radhaus D - MJ 1986>> - MJ 1986	links Rlkg	1	
(3)	928 501 036 04	Radhaus D - MJ 1986>> - MJ 1986 Entfallteil	rechts Llkg	1	
(3)	928 501 036 04	Radhaus D - MJ 1986>>	rechts Llkg	1	
	08/85-07/86GRV	grundiert			
(3)	927 501 036 04	Radhaus D - MJ 1986>> - MJ 1986	rechts Rlkg	1	
4	928 501 121 02	Träger		2	
4	928 501 121 02	Träger		2	
	08/82-07/86GRV	grundiert			
5	928 501 915 01	Träger D >> - MJ 1985 Entfallteil	links	1	
5	928 501 915 01	Träger	links	1	
	08/82-07/86GRV	grundiert			
(5)	928 501 916 01	Träger D >> - MJ 1985 Entfallteil	rechts	1	
(5)	928 501 916 01	Träger	rechts	1	
	08/82-07/86GRV	grundiert			
(5)	928 501 015 06	Träger D - MJ 1986>> - MJ 1986 Entfallteil	links	1	
(5)	928 501 015 06	Träger D - MJ 1986>>	links	1	

Modell	Jahr	HG	UG	Bildtafel	Einschränkung	UPD	10:20	28.10.2023
928	1983	8	01	801-005		738		

Pos	Teilenummer	Benennung	Bemerkung	St	Modellangabe
	08/85-07/86GRV	grundiert			
(5)	928 501 016 06	Träger D - MJ 1986>> - MJ 1986 Entfallteil	rechts	1	
(5)	928 501 016 06	Träger D - MJ 1986>>	rechts	1	
	08/85-07/86GRV	grundiert			
6	928 501 105 02	Träger	links aussen	1	
(6)	928 501 106 02	Träger	rechts aussen	1	
(6)	928 501 106 02	Träger	rechts	1	
	08/82-07/86GRV	grundiert			
7	928 501 103 02	Träger	links innen	1	
(7)	928 501 104 02	Träger	rechts innen	1	
(7)	928 501 104 02	Träger	rechts	1	
	08/82-07/86GRV	grundiert			
(8)	928 501 129 02	Anschlussstück	links	1	
8	928 501 130 02	Anschlussstück	rechts	1	
9	928 501 033 02	Abschlussblech	vorn	1	
10	928 501 031 04	Querträger		1	
11	928 502 201 02	Stirnwand D >> - MJ 1984		1	
11	928 502 201 02	Stirnwand		1	
	08/82-07/86GRV	grundiert			
12	928 502 203 02	Querwand D >> - MJ 1984		1	
13	928 504 061 02	Querstrebe		1	
14	900 119 053 02	Zylinderschraube M 10 X 16		4	
15	900 025 008 09	Unterlegscheibe A 10,5 Entfallteil		4	
15	900 025 008 04	Unterlegscheibe A 10,5		4	

Modell	Jahr	HG	UG	Bildtafel	Einschränkung	UPD	10:20	28.10.2023
928	1983	8	01	801-005		738		

Pos	Teilenummer	Benennung	Bemerkung	St	Modellangabe
15	900 025 008 0E	Unterlegscheibe A 10,5	gelb	4	
16	928 504 941 04	Schutzblech		1	
17	928 504 357 02	Wasserablaufventil		1	
18	928 501 307 02	Konsole für Stabilisator	links	1	
18	928 501 307 02	Konsole	links	1	
	08/82-07/86GRV	grundiert für Stabilisator			
(18)	928 501 308 02	Konsole für Stabilisator	rechts	1	
19	928 501 047 02	Stütze	links	1	
(19)	928 501 048 02	Stütze	rechts	1	
20	928 501 139 02	Konsole	links	1	
(20)	928 501 140 02	Konsole	rechts	1	
21	928 501 135 02	Konsole	links	1	
(21)	928 501 136 02	Konsole	rechts	1	
22	928 501 195 02	Konsole	links	1	
(22)	928 501 196 02	Konsole	rechts	1	
23	928 501 127 02	Konsole Motor Klappscheinwerfer		1	
23	928 501 127 02	Konsole		1	
	08/82-07/86GRV	grundiert Motor Klappscheinwerfer			
24	928 501 811 02	Verkleidung für Kühler für Kühlmittel	links	1	
(24)	928 501 812 02	Verkleidung für Kühler für Kühlmittel	rechts	1	
25	928 501 191 02	Stütze	links	1	
(25)	928 501 192 02	Stütze	rechts	1	

Modell	Jahr	HG	UG	Bildtafel	Einschränkung	UPD	10:20	28.10.2023
928	1983	8	01	801-005		738		

Pos	Teilenummer	Benennung	Bemerkung	St	Modellangabe
26	928 501 313 02	Haltewinkel für Ausgleichsbehälter F >> 92-ES841 837 F >> 92-ES849 614	Llkg	1	"J.."
26	928 501 313 03	Haltewinkel für Ausgleichsbehälter F 92-ES841 838>> F 92-ES849 615>>	Llkg	1	
(26)	927 501 313 02	Haltewinkel für Ausgleichsbehälter	Rlkg	1	
27	928 501 083 02	Verstärkung D >> - MJ 1985 Entfallteil	links	1	
27	928 501 083 02	Verstärkung	links	1	
	08/82-07/86GRV	grundiert			
27	928 501 084 02	Verstärkung D >> - MJ 1985 Entfallteil	rechts	1	
27	928 501 084 02	Verstärkung	rechts	1	
	08/82-07/86GRV	grundiert			
(27)	928 501 083 03	Verstärkung D - MJ 1986>> - MJ 1986	links	1	
(27)	928 501 084 03	Verstärkung D - MJ 1986>> - MJ 1986	rechts	1	
28	928 501 551 02	Lagerbock Querstrebe D >> - MJ 1984		2	
28	928 501 551 03	Lagerbock D - MJ 1985>>	links	1	
	08/84-07/86GRV	grundiert			
-		Querstrebe			
(28)	928 501 582 03	Lagerbock Querstrebe D - MJ 1985>>	rechts	1	
(29)	803 803 583 A	Stopfen Entfallteil		9	
(29)	999 703 196 40	Verschlussdeckel		9	
30	928 501 081 02	Längsträger		1	
(30)	928 501 082 02	Längsträger		1	

Modell	Jahr	HG	UG	Bildtafel	Einschränkung	UPD	10:20	28.10.2023
928	1983	8	01	801-010		738		

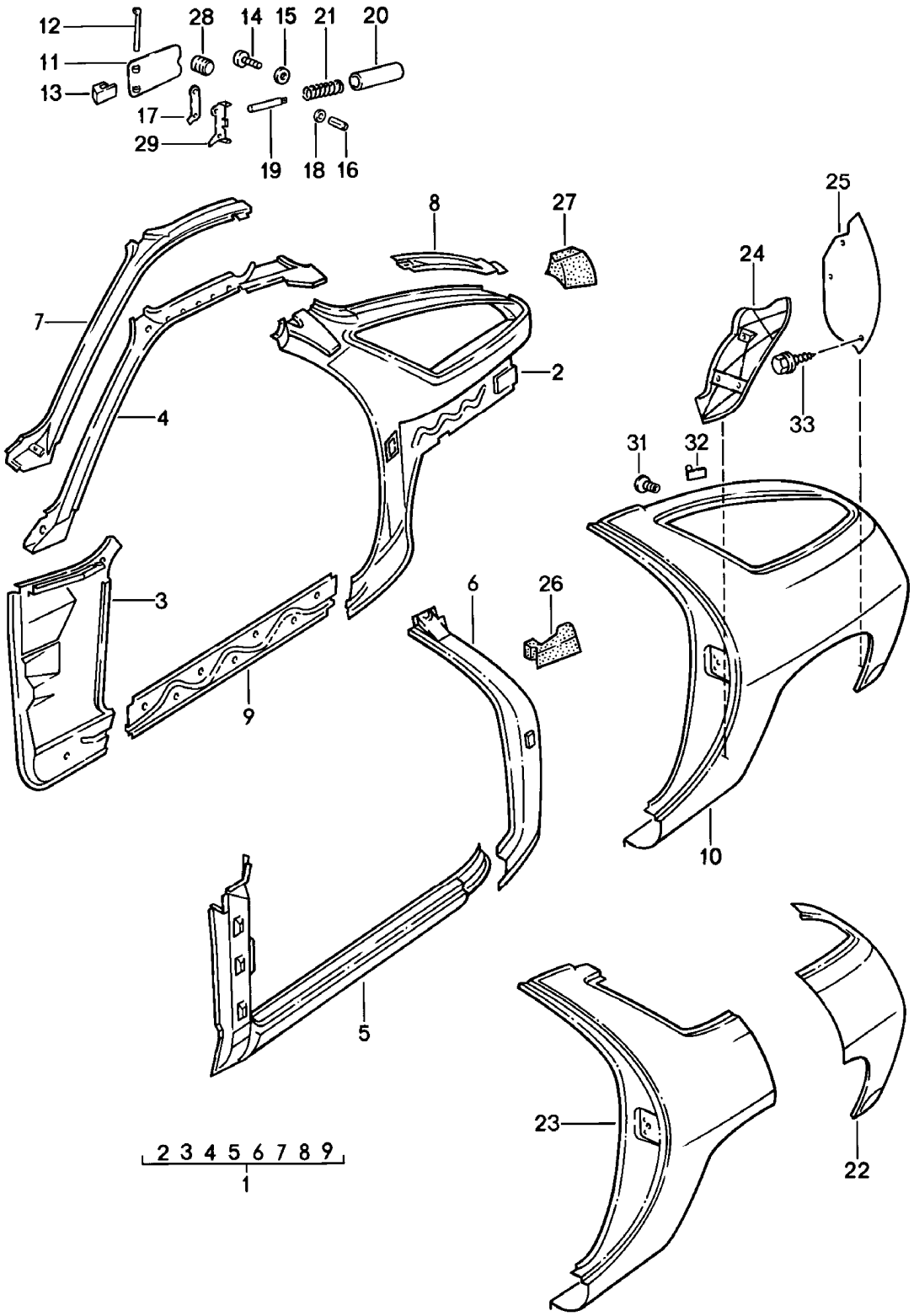

Modell	Jahr	HG	UG	Bildtafel	Einschränkung	UPD	10:20	28.10.2023
928	1983	8	01	801-010		738		

Pos	Teilenummer	Benennung	Bemerkung	St	Modellangabe
		Rahmen Seitenteil			
1	928 502 011 02	Seitenteil	links innen	1	
(1)	928 502 011 04	Seitenteil	links innen	1	PR:215
(1)	928 502 012 02	Seitenteil	rechts innen	1	
(1)	928 502 012 04	Seitenteil	rechts innen	1	PR:215
(2)	928 502 017 04	Seitenteil	links hinten innen	1	PR:215
(2)	928 502 018 04	Seitenteil	rechts hinten innen	1	
3	928 502 013 09	Seitenteil	links LIkg vorn innen	1	
(3)	927 502 013 09	Seitenteil	links RIkg vorn innen	1	
(3)	928 502 014 09	Seitenteil	rechts LIkg vorn innen	1	
(3)	927 502 014 09	Seitenteil	rechts RIkg vorn innen	1	
		D - MJ 1984>>			
4	928 502 301 02	Dachrahmen	links seitlich	1	
(4)	928 502 302 02	Dachrahmen	rechts seitlich	1	
5	928 502 015 02	Einstiegschweller	links	1	
5	928 502 015 02	Einstiegschweller	links	1	
	08/82-07/86GRV	grundiert			
(5)	928 502 016 02	Einstiegschweller	rechts	1	
6	928 502 051 02	Säule B innen	links	1	
(6)	928 502 052 02	Säule B innen	rechts	1	
7	928 502 331 02	Dachrahmen	links seitlich oben	1	
(7)	928 502 332 02	Dachrahmen	rechts seitlich oben	1	
8	928 502 033 02	Rahmenteil	links	1	

Modell	Jahr	HG	UG	Bildtafel	Einschränkung	UPD	10:20	28.10.2023
928	1983	8	01	801-010		738		

Pos	Teilenummer	Benennung	Bemerkung	St	Modellangabe
(8)	928 502 034 02	Rahmenteil	rechts	1	
9	928 502 111 02	Stegblech		2	
(10)	928 503 061 12	Seitenteil D >> - MJ 1984	links aussen	1	
(10)	928 503 061 14	Seitenteil D - MJ 1985>>	links aussen	1	
(10)	928 503 061 13	Seitenteil D - MJ 1984>> - MJ 1984	links aussen	1	PR:215
(10)	928 503 062 12	Seitenteil	rechts aussen	1	
(10)	928 503 062 13	Seitenteil D - MJ 1984>> - MJ 1984	rechts aussen	1	PR:215
11	928 504 301 02	Klappe		1	
12	928 504 313 02	Achse		1	
13	928 504 326 02	Anschlag		1	
14	900 146 109 00	Linsenschraube M 5 X 12		2	
15	N 011 665 11	Unterlegscheibe B 5,3		2	
16	900 095 036 02	Spannhülse 2 X 8		1	
17	928 504 335 02	Unterlage		1	
18	928 504 347 02	Unterlegscheibe		1	
19	928 504 341 02	Führungsstange		1	
20	928 504 343 02	Schutzschlauch		1	
21	928 504 345 02	Druckfeder		1	
22	928 503 911 06	Abschnittsteil - Seitenteil	links	1	
22	928 503 062 12	Seitenteil	rechts	1	
23	928 503 061 14	Seitenteil	links	1	
(23)	928 503 062 12	Seitenteil	rechts	1	
24	928 504 303 02	Radabdeckung	links	1	
(24)	928 504 304 02	Radabdeckung	rechts	1	

Modell	Jahr	HG	UG	Bildtafel	Einschränkung	UPD	10:20	28.10.2023
928	1983	8	01	801-010		738		

Pos	Teilenummer	Benennung	Bemerkung	St	Modellangabe
25	928 504 309 02	Radabdeckung Entfallteil	links	1	
25	928 504 309 05	Radabdeckung	links	1	
26	928 504 281 02	Abdichtung	links	1	
(26)	928 504 282 02	Abdichtung	rechts	1	
27	928 504 283 02	Abdichtung	links hinten	1	
(27)	928 504 284 02	Abdichtung	rechts hinten	1	
28	999 703 135 40	Gummipuffer		1	
29	928 504 325 02	Scharnierhälfte		1	
31	999 015 005 07	Halbrundschraube		4	
32	928 503 621 02	Gasfederaufnahme		2	
33	900 187 115 02	Kombischraube B 5,5 X 16 Entfallteil		10	
33	900 187 115 01	Kombischraube B 5,5 X 16		10	

Modell	Jahr	HG	UG	Bildtafel	Einschränkung	UPD	10:20	28.10.2023
928	1983	8	01	801-015		738		

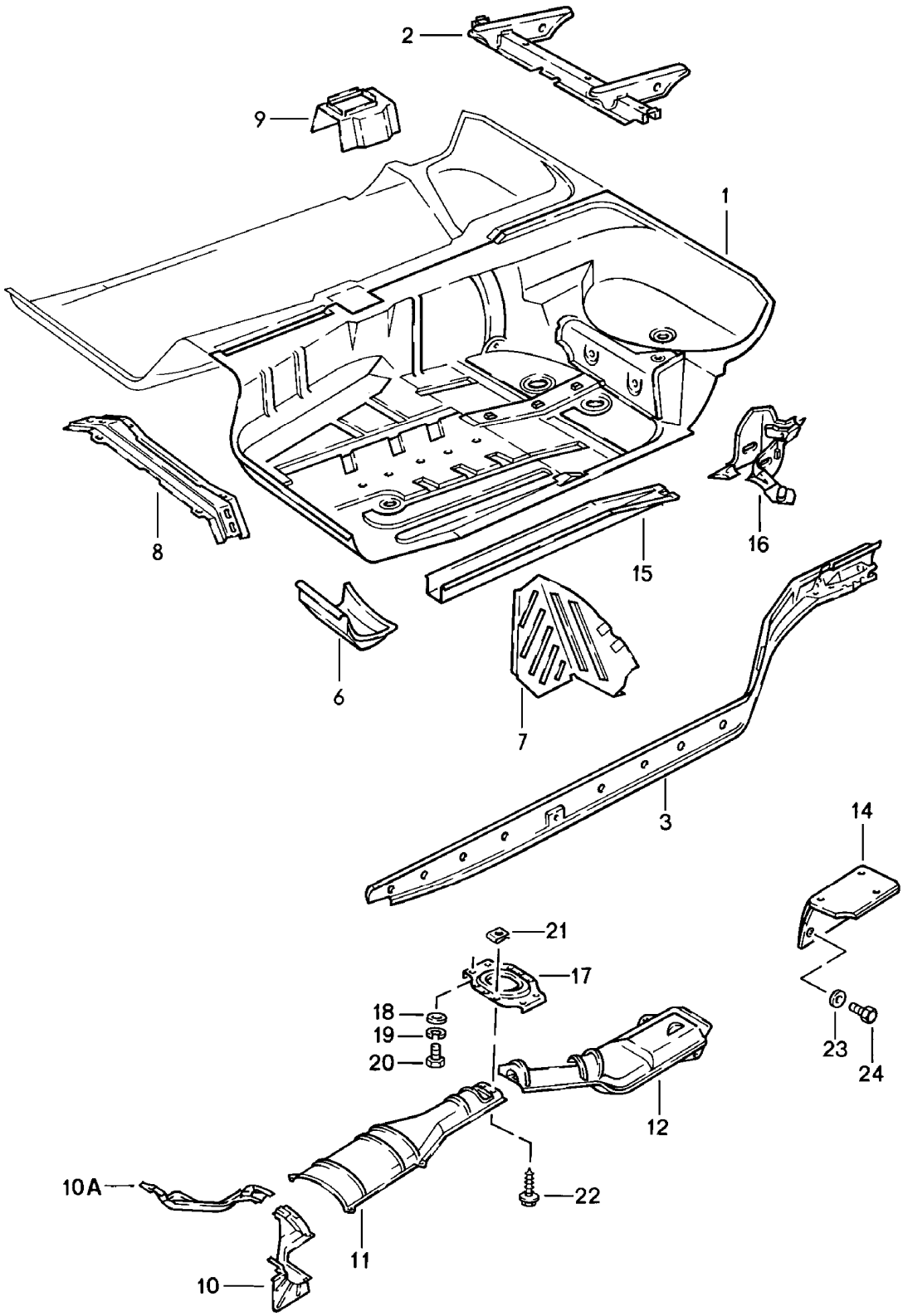

Modell	Jahr	HG	UG	Bildtafel	Einschränkung	UPD	10:20	28.10.2023
928	1983	8	01	801-015		738		

Pos	Teilenummer	Benennung	Bemerkung	St	Modellangabe
		Bodenblech			
(1)	928 501 953 03	Bodenblech D >> - MJ 1985	links	1	
(1)	928 501 954 03	Bodenblech D >> - MJ 1985	rechts	1	
(1)	928 501 953 04	Bodenblech D - MJ 1986>> - MJ 1986	links Llkg	1	
(1)	928 501 954 04	Bodenblech D - MJ 1986>> - MJ 1986	rechts Llkg	1	
(1)	927 501 953 04	Bodenblech D - MJ 1986>> - MJ 1986	links Rlkg	1	
(1)	927 501 954 04	Bodenblech D - MJ 1986>> - MJ 1986	rechts Rlkg	1	
(2)	928 501 055 60	Sitzträger D >> - MJ 1984	links	1	
(2)	928 501 055 60	Sitzträger	links	1	
	08/82-07/86GRV	grundiert			
(2)	928 501 056 60	Sitzträger D >> - MJ 1984	rechts	1	
(2)	928 501 056 60	Sitzträger	rechts	1	
	08/82-07/86GRV	grundiert			
3	928 501 021 04	Längsträger	links	1	
(3)	928 501 022 04	Längsträger	rechts	1	
(6)	928 501 093 03	Knotenblech	links	1	
(6)	928 501 094 02	Knotenblech D >> - MJ 1985	rechts	1	
(6)	928 501 094 03	Knotenblech D - MJ 1986>> - MJ 1986	rechts	1	
7	928 551 071 02	Fussstütze	links Llkg	1	
7	927 551 071 02	Fussstütze	rechts Rlkg	1	
8	928 501 901 05	Querträger		1	
9	928 501 059 02	Verstärkung Lager für Schalthebel D >> - MJ 1984		1	
9	928 501 059 02	Verstärkung		1	
	08/82-07/86GRV	grundiert			
10	928 504 921 05	Wärmeabschirmblech		1	

Modell	Jahr	HG	UG	Bildtafel	Einschränkung	UPD	10:20	28.10.2023
928	1983	8	01	801-015		738		

Pos	Teilenummer	Benennung	Bemerkung	St	Modellangabe
10A	928 504 924 05	Wärmeabschirmblech D - MJ 1985>>		1	
11	928 504 491 01	Wärmeabschirmblech D >> - MJ 1986		1	
(11)	928 504 491 01	Wärmeabschirmblech D - MJ 1986>> - MJ 1986		1	
(12)	928 504 931 04	Wärmeabschirmblech	links	1	
(12)	928 504 932 04	Wärmeabschirmblech D - MJ 1986>> - MJ 1986	rechts	1	
14	928 504 051 02	Wärmeabschirmblech D >> - MJ 1985		1	
15	928 501 577 02	Längsträger D >> - MJ 1985 Entfallteil	links	1	
15	928 501 577 02	Längsträger	links	1	
	08/82-07/86GRV	grundiert			
15	928 501 578 50	Längsträger D >> - MJ 1985 Entfallteil	rechts	1	
15	928 501 578 50	Längsträger	rechts	1	
	08/82-07/86GRV	grundiert			
16	928 501 067 03	Lagerbock D - MJ 1983>> - MJ 1985 Entfallteil	links	1	
16	928 501 067 03	Lagerbock D - MJ 1983>>	links	1	
	08/82-07/86GRV	grundiert			
(16)	928 501 068 03	Lagerbock D - MJ 1983>> - MJ 1985 Entfallteil	rechts	1	
(16)	928 501 068 03	Lagerbock D - MJ 1983>>	rechts	1	
	08/82-07/86GRV	grundiert			
17	928 501 495 02	Verbindungsbrücke für Sicherheitsgurt		1	
18	900 025 007 02	Unterlegscheibe A 8,4 Entfallteil		4	
18	900 025 007 03	Unterlegscheibe A 8,4		4	

Modell	Jahr	HG	UG	Bildtafel	Einschränkung	UPD	10:20	28.10.2023
928	1983	8	01	801-015		738		

Pos	Teilenummer	Benennung	Bemerkung	St	Modellangabe
19	900 027 015 02	Federring B 8		4	
19	900 027 015 03	Federring B 8		4	
20	900 075 087 02	Sechskantschraube M 8 X 16		4	
20	900 075 087 03	Sechskantschraube M 8 X 16		4	
20	900 075 087 04	Sechskantschraube M 8 X 16	M8X16 gelb	4	
21	999 591 487 02	Blechmutter B 5,5		16	
22	900 187 115 02	Kombischraube B 5,5 X 16 Entfallteil		16	
22	900 187 115 01	Kombischraube B 5,5 X 16		16	
23	N 011 524 7	Unterlegscheibe B 6,4 Entfallteil		2	
23	N 011 524 27	Unterlegscheibe B 6,4		2	
24	900 075 310 02	Sechskantschraube M 6 X 12		2	

Modell	Jahr	HG	UG	Bildtafel	Einschränkung	UPD	10:20	28.10.2023
928	1983	8	01	801-020		738		

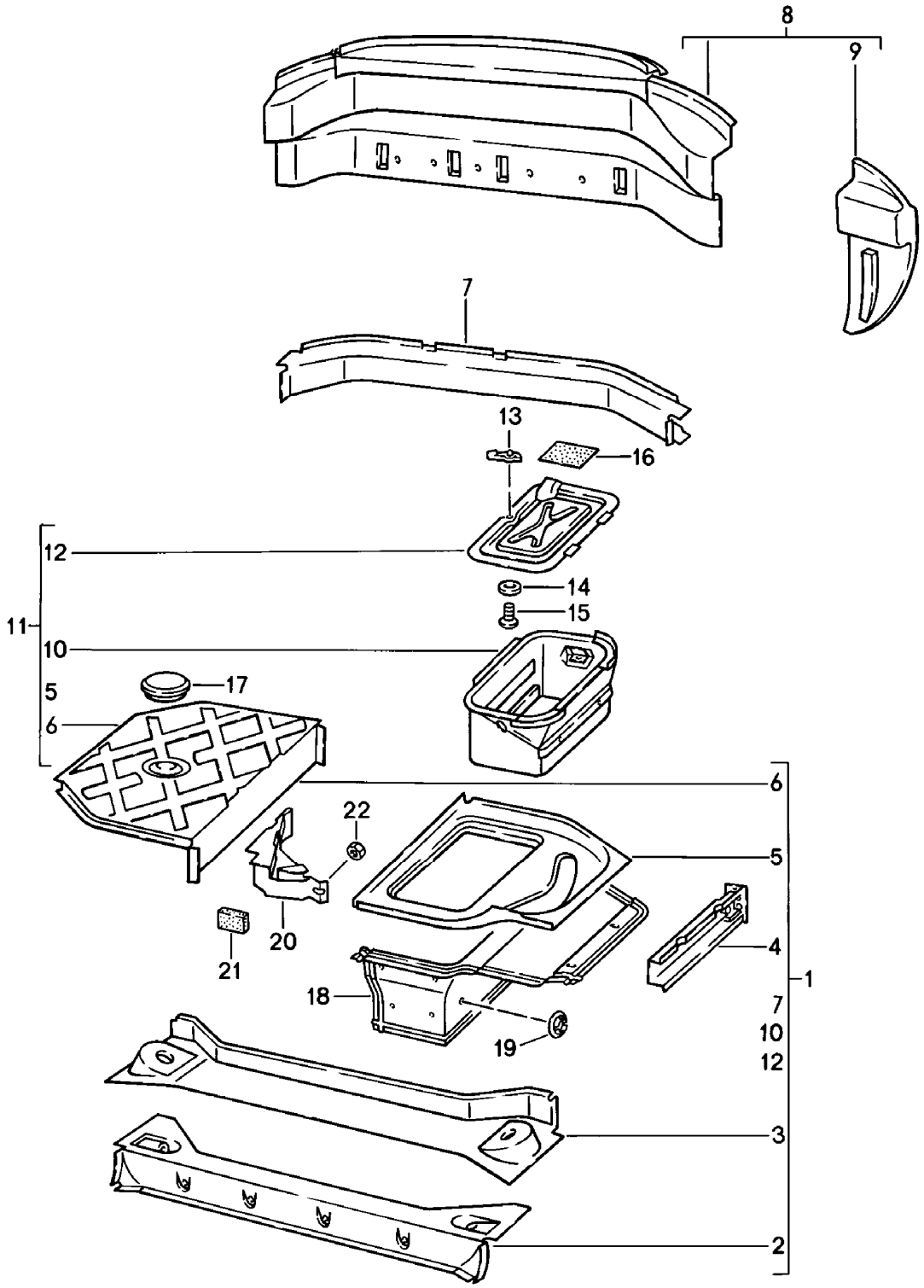

Modell	Jahr	HG	UG	Bildtafel	Einschränkung	UPD	10:20	28.10.2023
928	1983	8	01	801-020		738		

Pos	Teilenummer	Benennung	Bemerkung	St	Modellangabe
		Rahmen Hinterwagen	hinten		
1	928 501 071 03	Hinterwagen D >> - MJ 1985 Entfallteil		1	
1	928 501 071 03	Hinterwagen		1	
	08/82-07/86GRV	grundiert			
(1)	928 501 071 04	Hinterwagen D - MJ 1986>> - MJ 1986 Entfallteil		1	
(1)	928 501 071 04	Hinterwagen D - MJ 1986>>		1	
	08/85-07/86GRV	grundiert			
2	928 501 515 02	Querträger Entfallteil		1	
2	928 501 515 02	Querträger		1	
	08/82-07/86GRV	grundiert			
3	928 501 715 02	Querträger D >> - MJ 1985 Entfallteil		1	
3	928 501 715 02	Querträger		1	
	08/82-07/86GRV	grundiert			
(3)	928 501 715 03	Querträger D - MJ 1986>> - MJ 1986		1	
4	928 501 207 02	Verlängerung für Träger F >> 92-DS841 924 F >> 92-DS849 562	links	1	"J.."
4	928 501 207 03	Verlängerung für Träger F 92-DS841 925>> F 92-DS849 563>>	links	1	"J.."
(4)	928 501 208 04	Verlängerung für Träger	rechts	1	
5	928 501 701 02	Bodenblech D >> - MJ 1985 Entfallteil	links	1	
5	928 501 701 02	Bodenblech	links	1	
	08/82-07/86GRV	grundiert			

Modell	Jahr	HG	UG	Bildtafel	Einschränkung	UPD	10:20	28.10.2023
928	1983	8	01	801-020		738		

Pos	Teilenummer	Benennung	Bemerkung	St	Modellangabe
(5)	928 501 701 03	Bodenblech D - MJ 1986>> - MJ 1986 Entfallteil	links	1	
(5)	928 501 701 03	Bodenblech D - MJ 1986>>	links	1	
	08/85-07/86GRV	grundiert			
6	928 501 702 02	Bodenblech D >> - MJ 1985	rechts	1	
(6)	928 501 702 03	Bodenblech D - MJ 1986>> - MJ 1986	rechts	1	
7	928 501 079 02	Querträger F >> 92-DS841 924 F >> 92-DS849 562		1	"J.."
7	928 501 079 03	Querträger F 92-DS841 925>> F 92-DS849 563>> Entfallteil		1	"J.."
7	928 501 079 03	Querträger F 92-DS841 925>> F 92-DS849 563>>		1	"J.."
	08/82-07/86GRV	grundiert			
8	928 502 081 04	Abschlussblech Entfallteil	Llkg	1	
8	928 502 081 04	Abschlussblech	Llkg	1	
	08/82-07/86GRV	grundiert			
8	927 502 081 04	Abschlussblech Entfallteil	Rlkg	1	
8	927 502 081 04	Abschlussblech	Rlkg	1	
	08/82-07/86GRV	grundiert			
9	928 502 341 02	Abschlussblech	links	1	
(9)	928 502 342 02	Abschlussblech	rechts	1	
10	928 501 805 02	Batteriekasten D >> - MJ 1985 Entfallteil		1	
10	928 501 805 02	Batteriekasten		1	
	08/82-07/86GRV	grundiert			
(10)	928 501 805 03	Batteriekasten D - MJ 1986>> - MJ 1986 Entfallteil		1	

Modell	Jahr	HG	UG	Bildtafel	Einschränkung	UPD	10:20	28.10.2023
928	1983	8	01	801-020		738		

Pos	Teilenummer	Benennung	Bemerkung	St	Modellangabe
(10)	928 501 805 03	Batteriekasten D - MJ 1986>>		1	
	08/85-07/86GRV	grundiert			
11	928 501 075 03	Bodenblech D >> - MJ 1986 Entfallteil	hinten	1	
11	928 501 075 03	Bodenblech	hinten	1	
	08/82-07/86GRV	grundiert			
(11)	928 501 075 04	Bodenblech D - MJ 1986>> - MJ 1986 Entfallteil	hinten	1	
(11)	928 501 075 04	Bodenblech D - MJ 1986>>	hinten	1	
	08/85-07/86GRV	grundiert			
12	928 504 011 03	Deckel		1	
13	928 504 103 02	Schliessriegel		1	
14	N 011 665 3	Unterlegscheibe B 5,3 Entfallteil		1	
14	N 011 665 16	Unterlegscheibe B 5,3		1	
15	N 013 973 4	Linsenblechschraube B 5,5 X 13 für Notrad		1	
17	928 504 207 02	Verschlussdeckel		1	
18	928 504 053 00	Wärmeabschirmblech D - MJ 1986>> - MJ 1986		1	
19	999 591 736 02	Federmutter D - MJ 1986>> - MJ 1986		10	
20	928 612 541 00	Abdeckung D - MJ 1986>> - MJ 1986		1	
21	928 612 494 00	Schaumteil D - MJ 1986>> - MJ 1986		1	
22	999 591 839 40	Kunststoffmutter D - MJ 1986>> - MJ 1986		1	

Modell	Jahr	HG	UG	Bildtafel	Einschränkung	UPD	10:21	28.10.2023
928	1983	8	01	801-025		738		

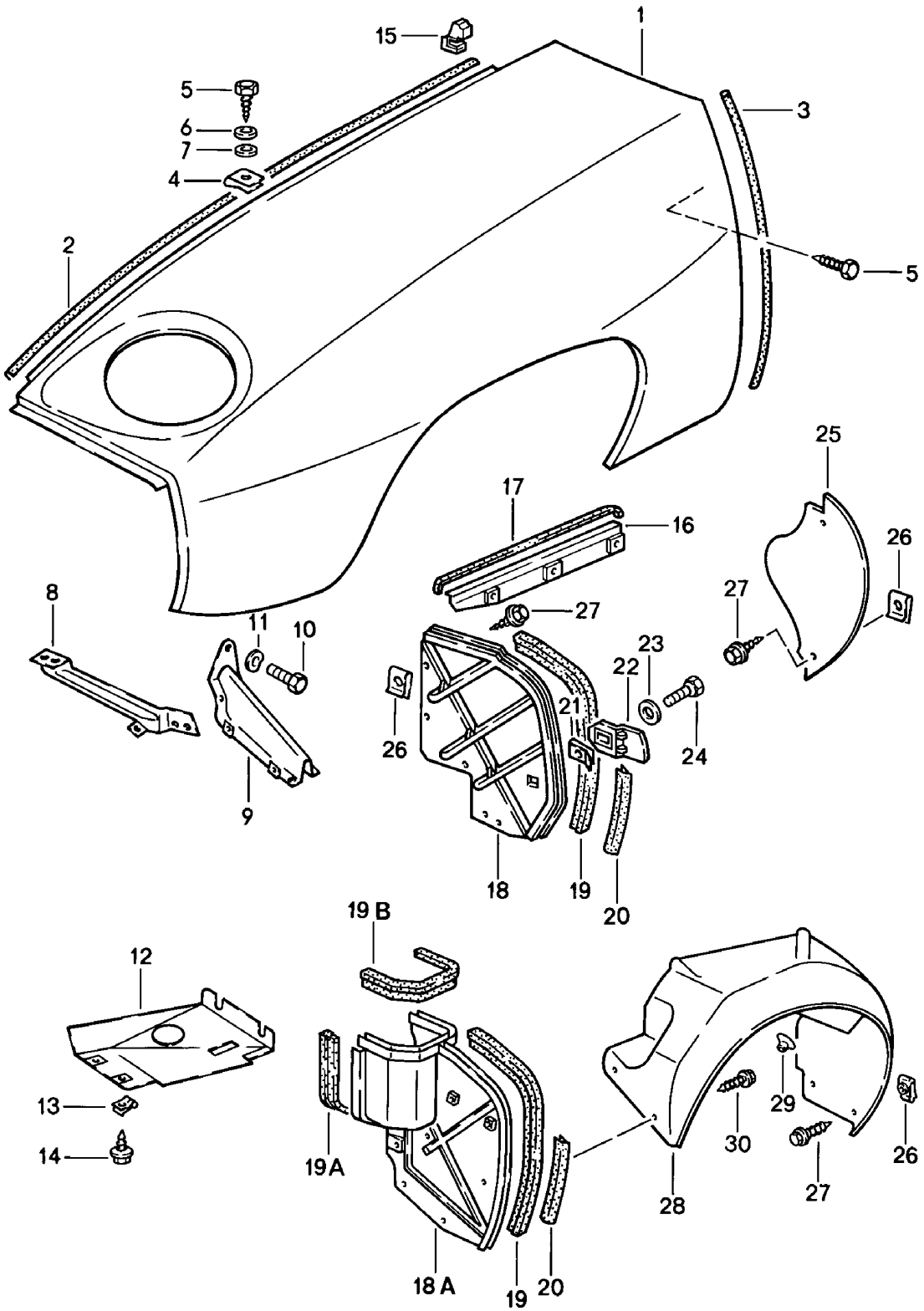

Modell	Jahr	HG	UG	Bildtafel	Einschränkung	UPD	10:21	28.10.2023
928	1983	8	01	801-025		738		

Pos	Teilenummer	Benennung	Bemerkung	St	Modellangabe
		Kotflügel			
1	928 503 011 02	Kotflügel	links	1	
1	928 503 011 02	Kotflügel	links	1	
	08/82-07/86GRV	grundiert			
1	928 503 012 02	Kotflügel	rechts	1	
1	928 503 012 02	Kotflügel	rechts	1	
	08/82-07/86GRV	grundiert			
(1)	928 503 011 03	Kotflügel D - MJ 1984>> - MJ 1984	links	1	PR:215
(1)	928 503 011 03	Kotflügel D - MJ 1984>>	links	1	PR:215
	08/83-07/86GRV	grundiert			
(1)	928 503 012 03	Kotflügel D - MJ 1984>> - MJ 1984	rechts	1	PR:215
(1)	928 503 012 03	Kotflügel D - MJ 1984>>	rechts	1	PR:215
	08/83-07/86GRV	grundiert			
2	000 043 129 00	Dichtband		2	
3	000 043 129 00	Dichtband		*	
4	999 507 003 02	Blechmutter Entfallteil		26	
4	999 507 003 01	Blechmutter		26	
5	900 187 010 02	Sechskantblechschraube BZ 6,3 X 19 Entfallteil		26	
5	900 187 010 03	Sechskantblechschraube BZ 6,3 X 19		26	
6	900 151 003 02	Unterlegscheibe A 6,4 Entfallteil		26	
6	900 151 006 03	Unterlegscheibe A 6,4		26	
7	999 704 157 40	Unterlegscheibe		26	
8	928 503 317 02	Kotflügelhalter	links	1	PR:470
8	928 503 318 02	Kotflügelhalter	rechts	1	PR:470
9	928 503 031 03	Kotflügelhalter		2	

Modell	Jahr	HG	UG	Bildtafel	Einschränkung	UPD	10:21	28.10.2023
928	1983	8	01	801-025		738		

Pos	Teilenummer	Benennung	Bemerkung	St	Modellangabe
9	928 503 031 03	Kotflügelhalter		2	
	08/82-07/86GRV	grundiert			
(9)	928 503 031 02	Kotflügelhalter		2	PR:470
10	999 072 005 09	Sechskantmutter M 6 X 12 Entfallteil		10	
10	999 072 005 01	Sechskantschraube M 6 X 12		10	
11	N 012 226 5	Federscheibe		10	
12	928 504 027 02	Abdeckung Scheinwerfer	links unten	1	PR:470
(12)	928 504 028 02	Abdeckung Scheinwerfer	rechts unten	1	PR:470
13	999 591 486 02	Blechmutter B 6,3 D >> - MJ 1984		4	PR:470
13	999 507 048 03	Blechmutter B 6,3 D - MJ 1985>> - MJ 1985		4	PR:470
14	900 187 108 02	Blechschraube B 6,3 X 16 Entfallteil		4	PR:470
14	900 187 108 01	Blechschraube B 6,3 X 16		4	PR:470
15	928 511 577 02	Abdichtung F >> 92-ES841 117 F >> 92-ES849 584		2 	 "J.."
(15)	928 511 579 03	Abdichtung F 92-ES841 118>> F 92-ES849 585>>		2 	 "J.."
16	928 504 317 02	Abdeckung D >> - MJ 1984	links oben	1	
(16)	928 504 318 02	Abdeckung D >> - MJ 1984	rechts oben	1	
17	928 504 211 02	Dichtband D >> - MJ 1984		2	
18	928 504 221 10	Abdeckung D - MJ 1983>> - MJ 1983	vorn	2	
(18)	928 504 221 08	Abdeckung D - MJ 1983>> - MJ 1983	vorn	2	PR:470

Modell	Jahr	HG	UG	Bildtafel	Einschränkung	UPD	10:21	28.10.2023
928	1983	8	01	801-025		738		

Pos	Teilenummer	Benennung	Bemerkung	St	Modellangabe
(18A)	928 504 221 06	Abdeckung D - MJ 1984>> - MJ 1984	links	1	PR:470
(18)	928 504 221 10	Abdeckung D - MJ 1984>> - MJ 1984	rechts	1	
(18)	928 504 221 08	Abdeckung D - MJ 1984>> - MJ 1984	rechts	1	PR:470
(18A)	928 504 221 07	Abdeckung D - MJ 1984>> - MJ 1986	links	1	
(18A)	928 504 221 09	Abdeckung D - MJ 1985>> - MJ 1985	links	1	PR:470
(18)	928 504 221 08	Abdeckung D - MJ 1985>> - MJ 1985	rechts	1	
(18)	928 504 221 10	Abdeckung D - MJ 1985>> - MJ 1985	rechts	1	PR:470
19	928 504 223 02	Dichtband D >> - MJ 1983		2	
19	928 504 223 02	Dichtband D - MJ 1984>>	rechts	1	
(19)	928 504 223 03	Dichtband D - MJ 1984>>	links	1	
19A	928 504 223 04	Dichtband D - MJ 1984>>	links	1	
19B	928 504 223 05	Dichtband D - MJ 1984>>	links	1	
(20)	928 504 233 02	Dichtung Entfallteil		2	
(20)	928 504 233 03	Dichtung		2	
21	999 507 048 03	Blechmutter M 6		2	
22	928 504 219 02	Halter	links	1	
(22)	928 504 220 02	Halter	rechts	1	
23	N 011 612 3	Unterlegscheibe R 6,6 Entfallteil		2	
23	N 011 612 C	Unterlegscheibe R 6,6		2	
(23)	N 012 226 5	Federscheibe B 6		2	
24	900 075 057 02	Sechskantschraube M 6 X 16		2	

Modell	Jahr	HG	UG	Bildtafel	Einschränkung	UPD	10:21	28.10.2023
928	1983	8	01	801-025		738		

Pos	Teilenummer	Benennung	Bemerkung	St	Modellangabe
24	900 075 057 03	Sechskantschraube M 6 X 16 Teil hier nicht mehr verwenden		2	
25	928 504 315 02	Abdeckung D >> - MJ 1984	links	1	
(25)	928 504 316 03	Abdeckung D >> - MJ 1984	rechts	1	
26	999 591 487 02	Blechmutter B 5,5		31	
27	900 187 115 02	Kombischraube B 5,5 X 16 Entfallteil		21	
27	900 187 115 01	Kombischraube B 5,5 X 16		21	
28	928 504 381 05	Radhausschale D - MJ 1985>> - MJ 1985	links	1	
(28)	928 504 382 05	Radhausschale D - MJ 1985>> - MJ 1985	rechts	1	
29	999 049 022 40	Kunststoffmutter D - MJ 1985>> - MJ 1985		2	
30	900 187 108 02	Blechschraube BZ 6,3 X 16 D - MJ 1985>> - MJ 1985 Entfallteil		4	
30	900 187 108 01	Blechschraube BZ 6,3 X 16 D - MJ 1985>>		4	

Modell	Jahr	HG	UG	Bildtafel	Einschränkung	UPD	10:21	28.10.2023
928	1983	8	01	801-030		738		

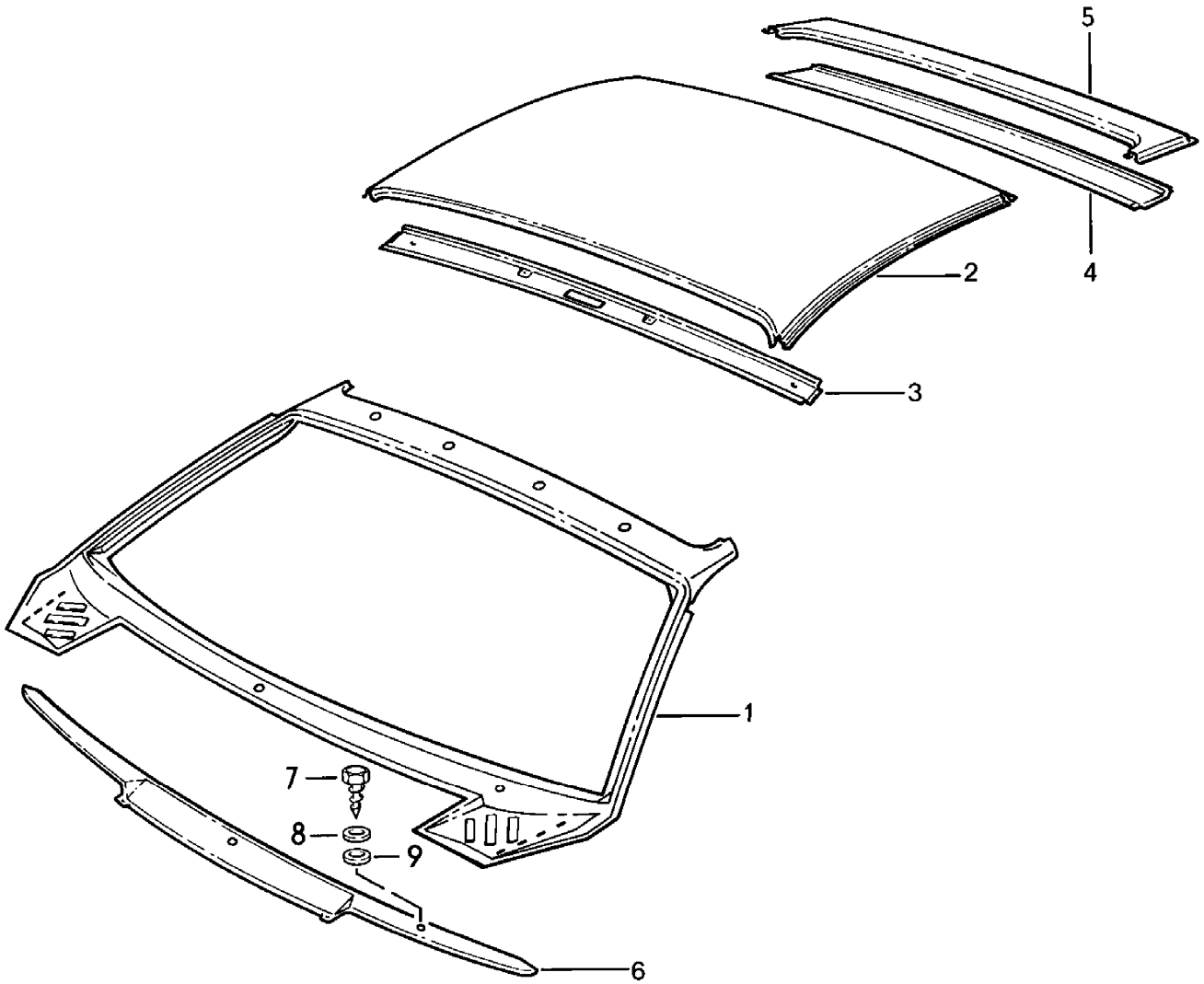

Modell	Jahr	HG	UG	Bildtafel	Einschränkung	UPD	10:21	28.10.2023
928	1983	8	01	801-030		738		

Pos	Teilenummer	Benennung	Bemerkung	St	Modellangabe
		Dach Windlauf			
1	928 503 041 08	Windlauf	Llkg	1	
(1)	927 503 041 04	Windlauf	Rlkg	1	
2	928 503 501 02	Dach		1	
3	928 502 383 02	Dachrahmen	vorn	1	
4	928 502 393 02	Dachrahmen	hinten unten	1	
5	928 502 395 02	Dachrahmen	hinten oben	1	
6	928 559 117 02	Windlauf	Llkg aussen	1	
(6)	927 559 117 02	Windlauf	Rlkg	1	
-	928 559 251 02	Dichtung Windlauf 1600 MM		1	
7	900 187 010 02	Sechskantblechschraube BZ 6,3 X 19 Entfallteil		2	
7	900 187 010 03	Sechskantblechschraube BZ 6,3 X 19		2	
8	900 151 003 02	Unterlegscheibe A 6,4 Entfallteil		2	
8	900 151 006 03	Unterlegscheibe A 6,4		2	
9	999 704 157 40	Unterlegscheibe		2	

Modell	Jahr	HG	UG	Bildtafel	Einschränkung	UPD	10:21	28.10.2023
928	1983	8	02	802-000		738		

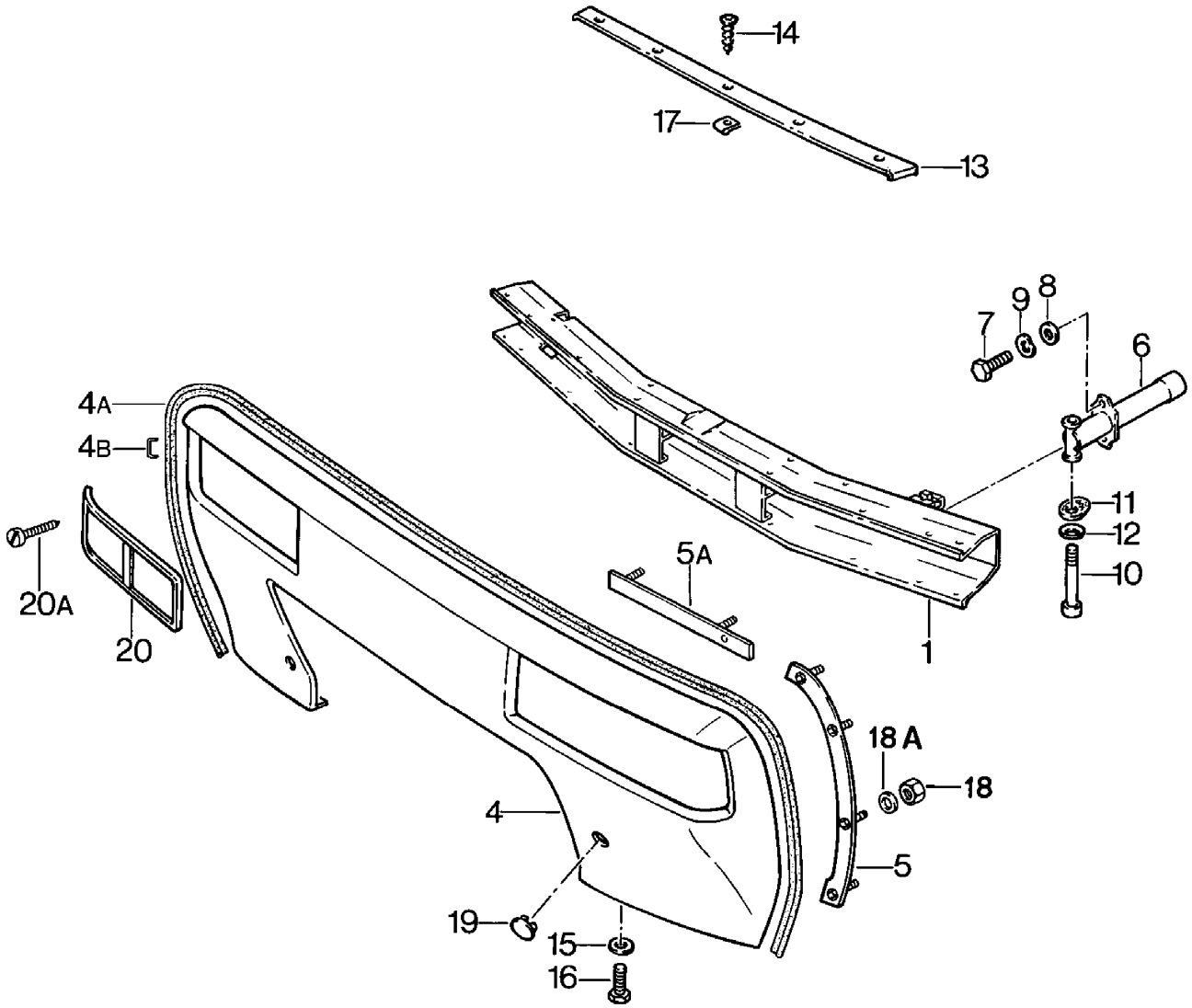

Modell	Jahr	HG	UG	Bildtafel	Einschränkung	UPD	10:21	28.10.2023
928	1983	8	02	802-000		738		

Pos	Teilenummer	Benennung	Bemerkung	St	Modellangabe
		Stossfänger	vorn		
1	928 505 010 04	Träger		1	
(1)	928 505 010 05	Träger D - MJ 1984>> - MJ 1984		1	PR:215
4	928 505 113 06	Verkleidung		1	
		mitverwenden:	PCG70120100	1	
-	928 025 289 02	Keder		*	
4A		kürzen auf:	2300 MM	1	
5	928 505 033 02	Halteleiste	links	1	
5	928 505 033 02	Halteleiste	links	1	
	08/82-07/86GRV	grundiert			
(5)	928 505 034 02	Halteleiste	rechts	1	
(5)	928 505 034 02	Halteleiste	rechts	1	
	08/82-07/86GRV	grundiert			
5A	928 505 031 02	Halteleiste	oben	2	
6	928 505 017 02	Pralldämpfer		2	
(6)	928 505 015 02	Pralldämpfer		2	M 58 PR:215
7	900 075 085 02	Sechskantschraube M 8 X 20		4	
8	900 025 007 02	Unterlegscheibe 8,4 Entfallteil		4	
8	900 025 007 03	Unterlegscheibe 8,4		4	
9	N 012 241 8	Federscheibe B 8		4	
10	900 067 084 02	Zylinderschraube M 12 X 110		2	
10	900 067 084 03	Zylinderschraube M 12 X 110		2	
11	999 025 212 09	Unterlegscheibe 12 Entfallteil		2	
11	999 025 212 01	Unterlegscheibe 12		2	
(11)	928 505 243 02	Exzenterscheibe		2	M 58 PR:215

Modell	Jahr	HG	UG	Bildtafel	Einschränkung	UPD	10:21	28.10.2023
928	1983	8	02	802-000		738		

Pos	Teilenummer	Benennung	Bemerkung	St	Modellangabe
12	900 222 003 01	Tellerfeder		2	
13	928 505 114 02	Abdeckleiste		1	
14	900 145 090 07	Linsensenkblechschraube B 4,8 X 19		5	
15	900 151 003 02	Unterlegscheibe A 6,4 Entfallteil		2	
15	900 151 006 03	Unterlegscheibe A 6,4		2	
16	900 075 057 02	Sechskantschraube M 6 X 16		2	
16	900 075 057 03	Sechskantschraube M 6 X 16 Teil hier nicht mehr verwenden		2	
17	999 591 485 02	Blechmutter B6 4,8		5	
18	N 021 196 1	Sicherungsmutter M 5 Entfallteil		12	
18	N 021 196 3	Sechskantmutter M 5		12	
18A	900 025 003 02	Unterlegscheibe A 5,3		12	
19	928 505 131 02	Verschlussdeckel		2	
(20)	928 505 117 04	Abdeckrahmen	links	1	
(20)	928 505 118 04	Abdeckrahmen	rechts	1	
(20)	928 505 055 02	Abdeckrahmen D - MJ 1984>> - MJ 1984	links	1	PR:215
(20)	928 505 056 02	Abdeckrahmen D - MJ 1984>> - MJ 1984	rechts	1	PR:215
20A	900 143 125 07	Linsenblechschraube B 3,5 X 13		4	
(20A)	900 143 084 07	Linsenblechschraube B 3,5 X 16 D - MJ 1984>> - MJ 1984		4	PR:215

Modell	Jahr	HG	UG	Bildtafel	Einschränkung	UPD	10:21	28.10.2023
928	1983	8	02	802-005		738		

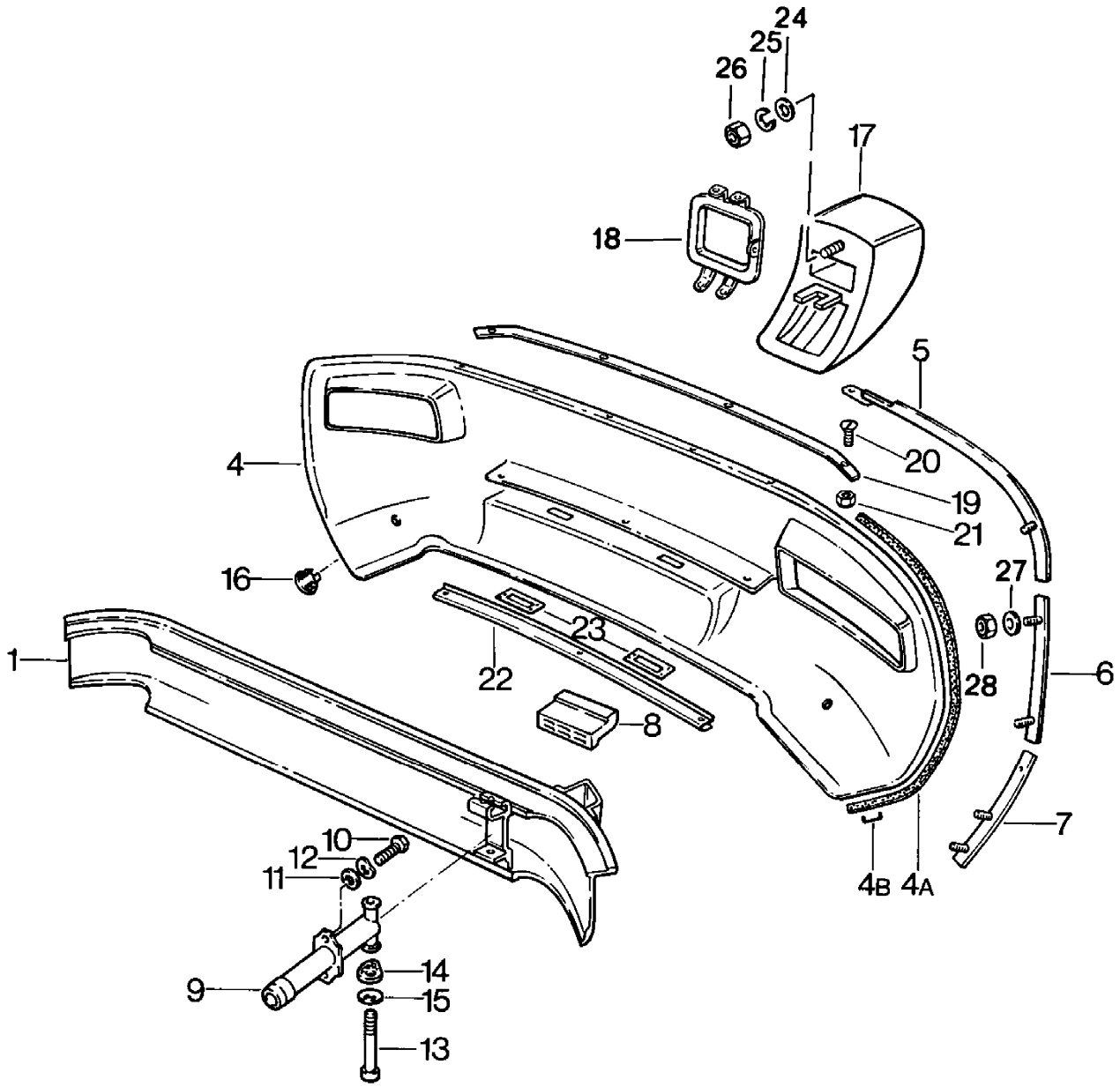

Modell	Jahr	HG	UG	Bildtafel	Einschränkung	UPD	10:21	28.10.2023
928	1983	8	02	802-005		738		

Pos	Teilenummer	Benennung	Bemerkung	St	Modellangabe
		Stossfänger	hinten		
(1)	928 505 020 08	Träger D - MJ 1984>> - MJ 1984		1	PR:215
(1)	928 505 020 07	Träger mitverwenden:	928 722 101 05	1	
4	928 505 123 03	Verkleidung ohne: Nebelschlussleuchte		1	
(4)	928 505 123 05	Verkleidung D - MJ 1984>> - MJ 1984		1	PR:215
-	928 025 289 02	Keder		*	
4A		kürzen auf:	1000 MM	2	
5	928 505 035 02	Halteleiste	links oben	1	
(5)	928 505 036 02	Halteleiste	rechts oben	1	
6	928 505 037 02	Halteleiste	links mitte	1	
(6)	928 505 038 02	Halteleiste	rechts mitte	1	
7	928 505 039 02	Halteleiste	links unten	1	
(7)	928 505 040 02	Halteleiste	rechts unten	1	
-	999 190 313 02	Halbrundniet 3,2		6	
-	999 190 114 30	Blindniet 3,2		4	
8	928 505 245 02	Stossfängerhorn		2	
-	999 591 450 40	Halbrundniet 4,8		3	
-	999 190 312 30	Halbrundniet 4,8		3	
(9)	928 505 017 02	Pralldämpfer		2	
9	928 505 015 02	Pralldämpfer		2	M 58 PR:215
10	900 075 085 02	Sechskantschraube M 8 X 20		4	

Modell	Jahr	HG	UG	Bildtafel	Einschränkung	UPD	10:21	28.10.2023
928	1983	8	02	802-005		738		

Pos	Teilenummer	Benennung	Bemerkung	St	Modellangabe
11	900 025 007 02	Unterlegscheibe 8,4 Entfallteil		4	
11	900 025 007 03	Unterlegscheibe 8,4		4	
12	N 012 241 8	Federscheibe B 8		4	
13	900 067 084 02	Zylinderschraube M 12 X 110		2	
13	900 067 084 03	Zylinderschraube M 12 X 110		2	
14	999 025 212 09	Unterlegscheibe 12 Entfallteil		2	
14	999 025 212 01	Unterlegscheibe 12		2	
(14)	928 505 243 02	Exzenterscheibe		2	M 58
(14)	928 505 243 02	Exzenterscheibe D - MJ 1984>> - MJ 1984		2	PR:215
15	900 222 003 01	Tellerfeder		2	
16	928 505 131 02	Verschlussdeckel		2	
17	928 505 005 03	Stossfängerhorn D - MJ 1984>> - MJ 1984	links	1	PR:215
(17)	928 505 006 03	Stossfängerhorn D - MJ 1984>> - MJ 1984	rechts	1	PR:215
18	928 505 285 02	Rahmen für Nebelschlussleuchte	links	1	
19	928 505 267 02	Abdeckleiste		1	
(20)	900 144 029 07	Senkblechschraube B 4,8 X 25 Entfallteil		4	
(20)	900 144 029 0G	Senkblechschraube B 4,8 X 25		4	
(21)	999 591 485 02	Blechmutter B6 4,8		4	
22	928 505 253 02	Verstärkung		1	
23	928 505 112 02	Befestigungsplatte		2	

Modell	Jahr	HG	UG	Bildtafel	Einschränkung	UPD	10:21	28.10.2023
928	1983	8	02	802-005		738		

Pos	Teilenummer	Benennung	Bemerkung	St	Modellangabe
24	900 025 007 02	Unterlegscheibe A 8,4 D - MJ 1984>> Entfallteil		2	PR:215
24	900 025 007 03	Unterlegscheibe A 8,4 D - MJ 1984>>		2	PR:215
25	N 012 241 8	Federscheibe B 8 D - MJ 1984>> - MJ 1984		2	PR:215
26	900 076 044 02	Sechskantmutter M 8 D - MJ 1984>> - MJ 1984		2	PR:215
27	900 025 003 02	Unterlegscheibe A 5,3		11	
28	N 021 196 1	Sicherungsmutter M 5 Entfallteil		11	
28	N 021 196 3	Sechskantmutter M 5		11	

Modell	Jahr	HG	UG	Bildtafel	Einschränkung	UPD	10:22	28.10.2023
928	1983	8	02	802-010		738		

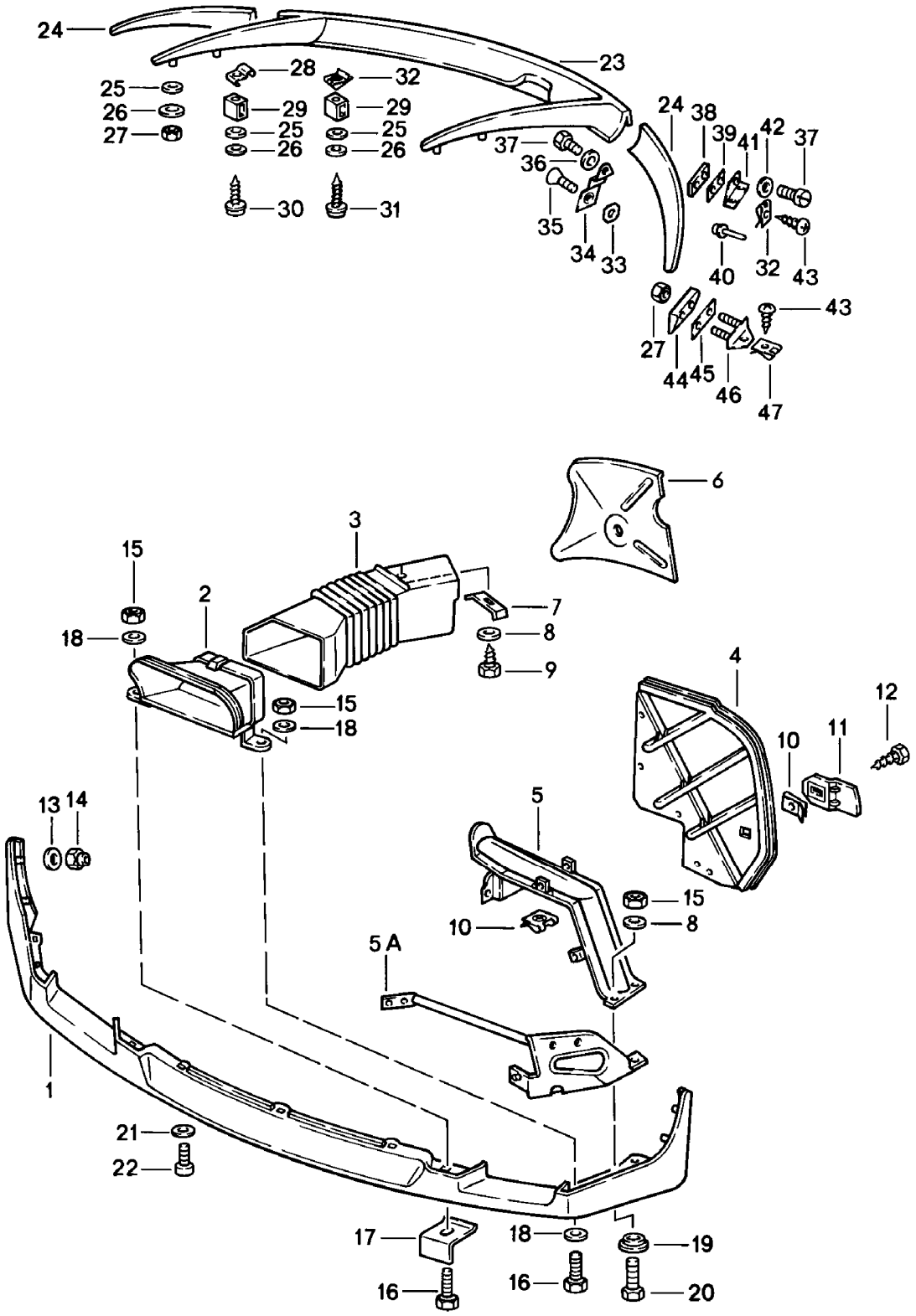

Modell	Jahr	HG	UG	Bildtafel	Einschränkung	UPD	10:22	28.10.2023
928	1983	8	02	802-010		738		

Pos	Teilenummer	Benennung	Bemerkung	St	Modellangabe
		Spoiler	vorn u. hinten		
1	928 505 071 03	Frontspoiler		1	
2	928 505 159 02	Lufteinlassgitter	links	1	
(2)	928 505 160 02	Lufteinlassgitter	rechts	1	
3	928 504 159 02	Belüftungsschlauch	links	1	
(3)	928 504 160 02	Belüftungsschlauch siehe Bildtafel:	rechts 801-025	1	
4		Abdeckung siehe Bildtafel,Position: D >> - MJ 1983	vorn 801-025,18		
(4)		Abdeckung siehe Bildtafel,Position: D - MJ 1984>>	rechts 801-025,18		
(4)		Abdeckung siehe Bildtafel,Position: D - MJ 1984>>	links 801-025,18A		
5	928 503 031 03	Kotflügelhalter		2	
	08/82-07/86GRV	grundiert			
5A	928 503 333 03	Kotflügelhalter D - MJ 1984>>	links	1	PR:215
	08/83-07/86GRV	grundiert			
(5A)	928 503 334 03	Kotflügelhalter D - MJ 1984>>	rechts	1	PR:215
	08/83-07/86GRV	grundiert			
6		siehe Bildtafel,Position:	401-000,17		
7	928 504 247 02	Halter		2	
8	N 011 524 7	Unterlegscheibe B 6 Entfallteil		14	
8	N 011 524 27	Unterlegscheibe B 6		14	
9	900 187 108 02	Blechschraube M 6,3 X 16 Entfallteil		12	
9	900 187 108 01	Blechschraube M 6,3 X 16		12	
10		Blechmutter M6 siehe Bildtafel,Position:	801-025,21		

Modell	Jahr	HG	UG	Bildtafel	Einschränkung	UPD	10:22	28.10.2023
928	1983	8	02	802-010		738		

Pos	Teilenummer	Benennung	Bemerkung	St	Modellangabe
11		Halter siehe Bildtafel,Position:	links 801-025,22		
(11)		Halter siehe Bildtafel,Position:	rechts 801-025,22		
12		Sechskantschraube M6 X 16 siehe Bildtafel,Position:	 801-025,24		
13	900 025 003 02	Unterlegscheibe A 5,3		6 6	
14	900 910 008 02	Sicherungsmutter M 5		6	
15	900 910 011 02	Sicherungsmutter M 6		6 6	
16	900 075 341 02	Kombischraube M 6 X 25 Entfallteil		4 4	
16	900 075 341 01	Kombischraube M 6 X 25		4 4	
17	928 505 373 02	Halter		2	
18	N 011 612 3	Unterlegscheibe R 6,6 Entfallteil		6 6	
18	N 011 612 C	Unterlegscheibe R 6,6		6 6	
19	928 503 255 00	Distanzscheibe		2	
19	928 503 255 00	Distanzscheibe		2	
	08/82-07/86GRV	grundiert			
20	N 010 217 9	Sechskantschraube M 6 X 20		2	
21	N 011 665 3	Unterlegscheibe B 5,3 Entfallteil		3	
21	N 011 665 16	Unterlegscheibe B 5,3		3	
22	999 919 164 09	Linsenschraube M 5 X 12		3	
23	928 512 071 02	Heckspoiler		1	
24	928 512 073 02	Heckspoiler	links	1	
24	928 512 074 02	Heckspoiler	rechts	1	

Modell	Jahr	HG	UG	Bildtafel	Einschränkung	UPD	10:22	28.10.2023
928	1983	8	02	802-010		738		

Pos	Teilenummer	Benennung	Bemerkung	St	Modellangabe
25	928 559 143 02	Dichtring Entfallteil		10	
25	928 559 143 03	Dichtring		10	
26	999 025 083 70	Unterlegscheibe 3,7 X 11 X 0,5		10	
27	900 910 006 02	Sicherungsmutter M 4 Entfallteil		4	
27	900 084 020 01	Sicherungsmutter M 4		4	
28	928 512 307 02	Presslochmutter		6	
29	928 512 199 02	Distanzstück		12	
30	999 450 004 02	Blechschraube B 4,2 X 28		4	
31	999 450 005 02	Blechschraube B 4,2 X 32		6	
32	N 015 429 2	Schnappmutter B 4,2 Entfallteil		6	
32	N 015 429 6	Schnappmutter B 4,2		6	
33	928 512 611 02	Unterlage		2	
34	928 512 589 02	Haltewinkel		2	
35	999 219 003 07	Senkschraube M 6 X 16		2	
36	900 151 037 07	Unterlegscheibe A 6,4		2	
37	999 217 006 07	Sechskantschraube M 6 X 10		4	
38	928 512 601 02	Gewindeplatte		2	
39	928 512 613 02	Unterlage		2	
40	999 190 151 30	Hohlniet D 4 X 4,8 - 6		2	
41	928 512 595 02	Winkel		2	
42	N 011 524 7	Unterlegscheibe A 6,4 Entfallteil		2	
42	N 011 524 27	Unterlegscheibe A 6,4		2	

Modell	Jahr	HG	UG	Bildtafel	Einschränkung	UPD	10:22	28.10.2023
928	1983	8	02	802-010		738		

Pos	Teilenummer	Benennung	Bemerkung	St	Modellangabe
43	N 013 965 9	Linsenblechschraube BZ 4,2 X 9,5		4	
44	928 512 609 02	Unterlegkeil		2	
45	928 512 615 02	Unterlage		2	
46	928 512 605 02	Winkel		2	
47	999 507 229 02	Blechmutter B 4,2		2	

Modell	Jahr	HG	UG	Bildtafel	Einschränkung	UPD	10:22	28.10.2023
928	1983	8	03	803-000		738		

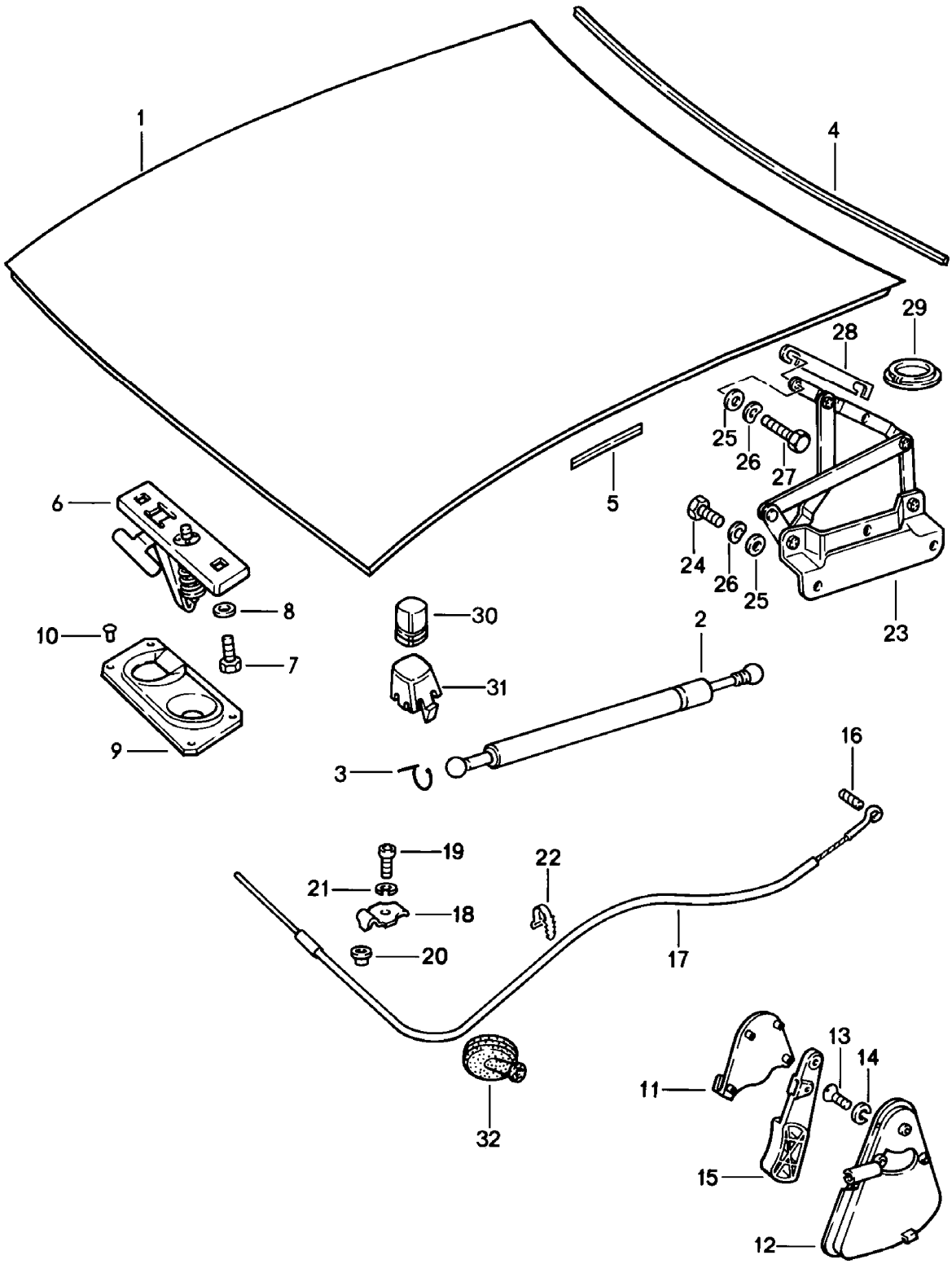

Modell	Jahr	HG	UG	Bildtafel	Einschränkung	UPD	10:22	28.10.2023
928	1983	8	03	803-000		738		

Pos	Teilenummer	Benennung	Bemerkung	St	Modellangabe
		Deckel Befestigungsteile	vorn		
1	928 511 005 03	Motorraumdeckel mitverwenden:		1	
-	928 628 077 00	Düse		2	
2	928 511 139 03	Gasdruckfeder		2	
3	900 169 016 02	Sicherungsbügel		4	
4	928 511 141 03	Dichtung		1	
5	928 511 551 03	Dichtung Entfallteil	seitlich	2	
5	928 511 551 05	Dichtung	seitlich	2	
6	928 511 029 02	Deckelschloss Oberteil F >> 92-FS841 433 F >> 92-FS849 608 Entfallteil		1	"J.."
(6)	928 511 029 03	Deckelschloss Oberteil F 92FS8 41434>>>

Modell	Jahr	HG	UG	Bildtafel	Einschränkung	UPD	10:22	28.10.2023
928	1983	8	03	803-000		738		

Pos	Teilenummer	Benennung	Bemerkung	St	Modellangabe
	08/82-07/8670B	schwarz			
13	900 249 001 02	Senkschraube M 6 X 15 Entfallteil		2	
13	900 249 031 01	Senkschraube M 6 X 15		2	
14	N 012 006 4	Federring B 6		2	
15	928 511 175 02	Griff		1	
	08/82-07/8670B	schwarz			
16	900 197 018 00	Spannstift 4 X 12		1	
17	928 511 037 04	Zugdraht	Llkg	1	
(17)	927 504 037 00	Zugdraht	Rlkg	1	
18	928 511 541 02	Klemmstück		1	
19	900 067 008 02	Zylinderschraube M 6 X 12 Entfallteil		1	
19	900 067 008 03	Zylinderschraube M 6 X 12		1	
20	928 511 543 02	Hülse		1	
21	N 012 007 2	Federring A 6 Entfallteil		1	
21	900 027 004 03	Federring A 6		1	
22	999 513 007 40	Kabelbinder		1	
23	928 511 041 04	Deckelscharnier	links	1	
(23)	928 511 042 04	Deckelscharnier	rechts	1	
24	N 010 237 6	Sechskantschraube M 8 X 12 Entfallteil		6	
24	N 010 237 14	Sechskantschraube M 8 X 12		6	
25	900 025 007 02	Unterlegscheibe 8,4 Entfallteil		10	
25	900 025 007 03	Unterlegscheibe 8,4		10	

Modell	Jahr	HG	UG	Bildtafel	Einschränkung	UPD	10:22	28.10.2023
928	1983	8	03	803-000		738		

Pos	Teilenummer	Benennung	Bemerkung	St	Modellangabe
26	N 012 241 8	Federscheibe A 8		10	
27	900 075 309 08	Sechskantschraube M 8 X 20		4	
28	928 511 419 02	Ausgleichplatte		X	
29	928 511 321 02	Abdeckkappe D - MJ 1983>> - MJ 1983		2	
(29)	928 511 321 03	Abdeckkappe D - MJ 1984>>		2	
30	999 703 132 40	Gummipuffer		2	
31	928 511 203 02	Aufnahmebock		2	
32	111 957 861	Gummitülle		1	

Modell	Jahr	HG	UG	Bildtafel	Einschränkung	UPD	10:22	28.10.2023
928	1983	8	03	803-005		738		

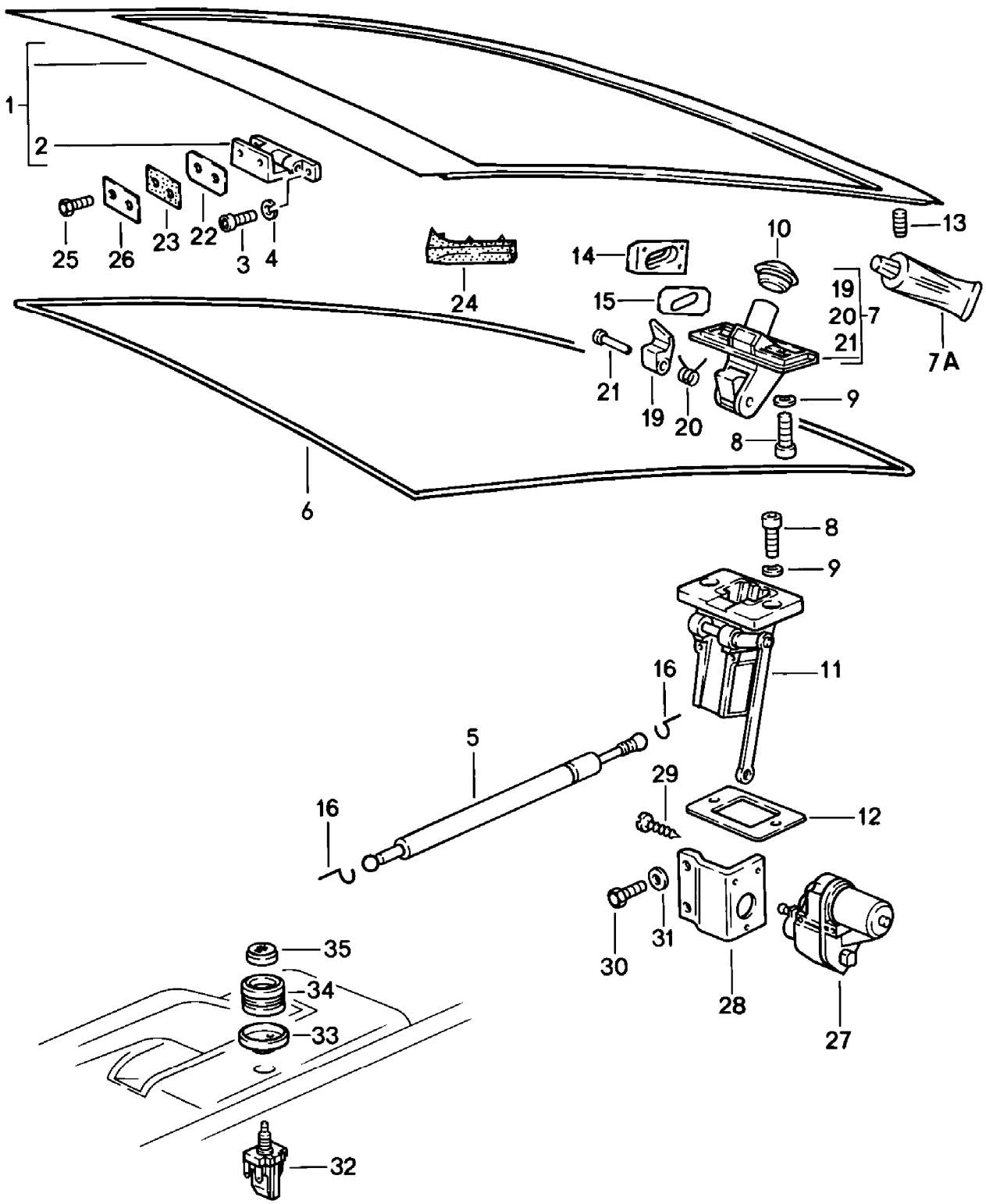

Modell	Jahr	HG	UG	Bildtafel	Einschränkung	UPD	10:22	28.10.2023
928	1983	8	03	803-005		738		

Pos	Teilenummer	Benennung	Bemerkung	St	Modellangabe
		Deckel Befestigungsteile	hinten		
-		beachte: Alarmanlage siehe Bildtafel:	 804-020		
1	928 512 005 03	Deckel		1	
2	928 512 041 04	Heckklappenscharnier		2	
3	999 509 012 02	Zylinderschraube M 6 X 20		8	
4	N 012 026 3	Federring A 6		8	
5	928 512 331 05	Gasdruckfeder		2	
6	928 512 129 02	Dichtung Entfallteil		1	
6	928 512 129 05	Dichtung mitverwenden:		1	
-	000 043 204 38	Dichtmasse		1	
7	928 512 903 02	Deckelschloss Nebenschlüssel ohne bestimmte Schliessung		1 1	
(7)	928 512 901 02	Deckelschloss Nebenschlüssel mit bestimmter Schliessung Bei Bestellung bitte die Fahrzeug-Identifizierungs- und die Schliessungsnummer angeben		1 1	
7A	000 043 204 21	Schliesszylinder-Fettspray Entfallteil		1	
7A	G 052 778 A2	Schliesszylinder-Fettspray		1	
8	900 186 149 02	Zylinderschraube M 8 X 15		4	
9	999 523 102 02	Zahnscheibe Entfallteil		4	
9	999 523 102 0B	Zahnscheibe		4	
10	928 512 169 02	Dichtung		1	
(11)	928 512 055 40	Schloss Unterteil D >> - MJ 1983		1	
11	928 512 055 20	Deckelschloss Unterteil D - MJ 1984>>		1	

Modell	Jahr	HG	UG	Bildtafel	Einschränkung	UPD	10:22	28.10.2023
928	1983	8	03	803-005		738		

Pos	Teilenummer	Benennung	Bemerkung	St	Modellangabe
-	999 591 570 40	Clip für Verbindungsstange Deckelschloss Unterteil		1	
12	928 512 179 02	Unterlage I		X	
(12)	928 512 181 02	Unterlage II		X	
13	999 703 140 40	Gummipuffer		2	
14	928 512 057 02	Führungskeil		2	
15	928 512 263 02	Unterlegplatte		2	
16	900 169 016 02	Sicherungsbügel		4	
19	928 512 161 02	Schliessriegel		1	
20	928 512 163 02	Feder		1	
21	928 512 165 02	Nietstift		1	
22	928 512 409 02	Unterlage		X	
23	928 512 413 07	Dichtung		2	
24	928 512 261 02	Wasserabweiser	links	1	
(24)	928 512 262 02	Wasserabweiser	rechts	1	
25	999 217 017 02	Sechskantschraube M 8 X 18		4	
26	928 512 417 03	Unterlegplatte		2	
27	928 624 407 02	Stellmotor D - MJ 1984>>		1	
27	928 624 407 BX	Stellmotor D - MJ 1984>>		1	
28	928 624 049 00	Halter D - MJ 1984>>		1	
29	N 013 954 2	Sechskantschraube B 2,9 X 13 D - MJ 1984>> Entfallteil		3	
29	900 143 051 01	Linsenblechschraube B 2,9 X 13 D - MJ 1984>>		3	
29	900 143 051 0B	Linsenblechschraube B 2,9 X 13		3	

Modell	Jahr	HG	UG	Bildtafel	Einschränkung	UPD	10:22	28.10.2023
928	1983	8	03	803-005		738		

Pos	Teilenummer	Benennung	Bemerkung	St	Modellangabe
30	999 072 005 09	Sechskantmutter M 6 X 12 D - MJ 1984>> Entfallteil		2	
30	999 072 005 01	Sechskantschraube M 6 X 12 D - MJ 1984>>		2	
31	N 011 524 7	Unterlegscheibe A 6,4 D - MJ 1984>> Entfallteil		2	
31	N 011 524 27	Unterlegscheibe A 6,4 D - MJ 1984>>		2	
32	928 613 114 00	Schalter für Heckklappenentriegelung D - MJ 1984>>		2	
33	928 613 431 00	Rosette (Fahrerseite) D - MJ 1984>>		1	
(33)	928 613 431 01	Rosette (Beifahrerseite) D - MJ 1984>>		1	
34	928 613 433 00	Knopf D - MJ 1984>>		2	
35	928 613 437 00	Symbolkappe D - MJ 1984>>		2	

Modell	Jahr	HG	UG	Bildtafel	Einschränkung	UPD	10:22	28.10.2023
928	1983	8	04	804-000		738		

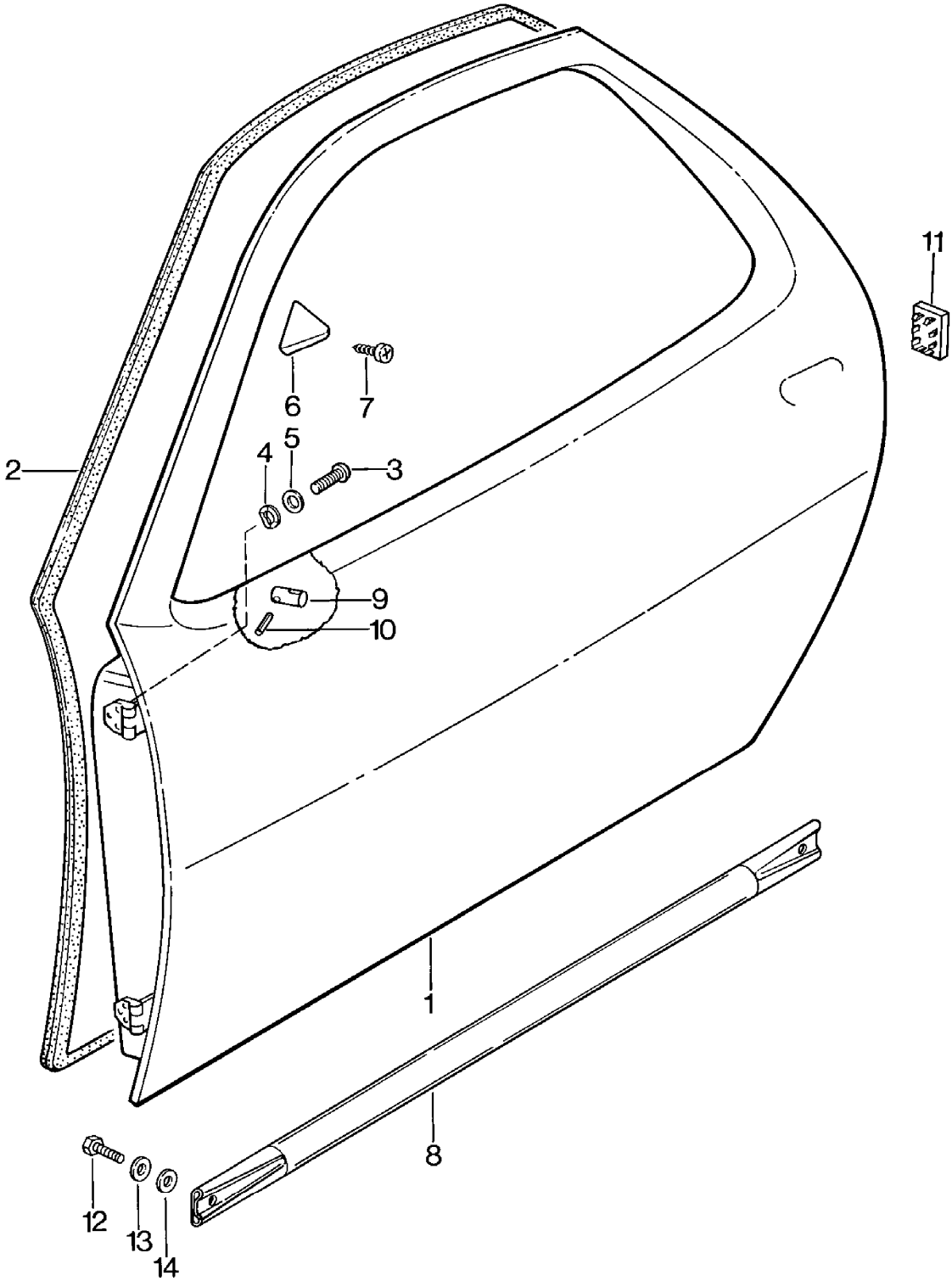

Modell	Jahr	HG	UG	Bildtafel	Einschränkung	UPD	10:22	28.10.2023
928	1983	8	04	804-000		738		

Pos	Teilenummer	Benennung	Bemerkung	St	Modellangabe
		Tür-Rohbau			
(1)	928 531 005 10	Tür-Rohbau	links	1	
	08/82-07/86GRV	grundiert mit: Spiegelaufnahme			
(1)	928 531 006 07	Tür-Rohbau ohne: Spiegelaufnahme D >> - MJ 1984	rechts	1	
(1)	928 531 006 10	Tür-Rohbau ohne: Spiegelaufnahme	rechts	1	
(1)	927 531 005 10	Tür-Rohbau ohne: Spiegelaufnahme	links	1	
(1)	927 531 006 10	Tür-Rohbau mit: Spiegelaufnahme	rechts	1	
2	928 537 345 03	Türdichtung	links	1	
(2)	928 537 346 03	Türdichtung	rechts	1	
3	N 014 770 3	Zylinderschraube M 8 X 16		12	
4	900 025 007 02	Unterlegscheibe A 8,4 Entfallteil		12	
4	900 025 007 03	Unterlegscheibe A 8,4		12	
5	999 523 102 02	Zahnscheibe 8 Entfallteil		12	
5	999 523 102 0B	Zahnscheibe 8		12	
6	928 537 341 02	Keil	links	1	
(6)	928 537 342 02	Keil	rechts	1	
7	900 144 008 02	Senkblechschraube B 3,5 X 9,5		2	
8	928 531 601 03	Crashstrebe		2	
8	928 531 601 03	Crashstrebe		2	
	08/82-07/86GRV	grundiert			
9	928 531 235 03	Gewindestift		1	

Modell	Jahr	HG	UG	Bildtafel	Einschränkung	UPD	10:22	28.10.2023
928	1983	8	04	804-000		738		

Pos	Teilenummer	Benennung	Bemerkung	St	Modellangabe
10	N 013 295 1	Spannhülse 3 X 12		1	
11	928 537 723 02	Blindstopfen		2	
12	900 075 085 02	Sechskantschraube M 8 X 20		4	
13	N 012 009 3	Federring A 8		4	
14	900 025 007 02	Unterlegscheibe A 8,4 Entfallteil		4	
14	900 025 007 03	Unterlegscheibe A 8,4		4	

Modell	Jahr	HG	UG	Bildtafel	Einschränkung	UPD	10:23	28.10.2023
928	1983	8	04	804-005		738		

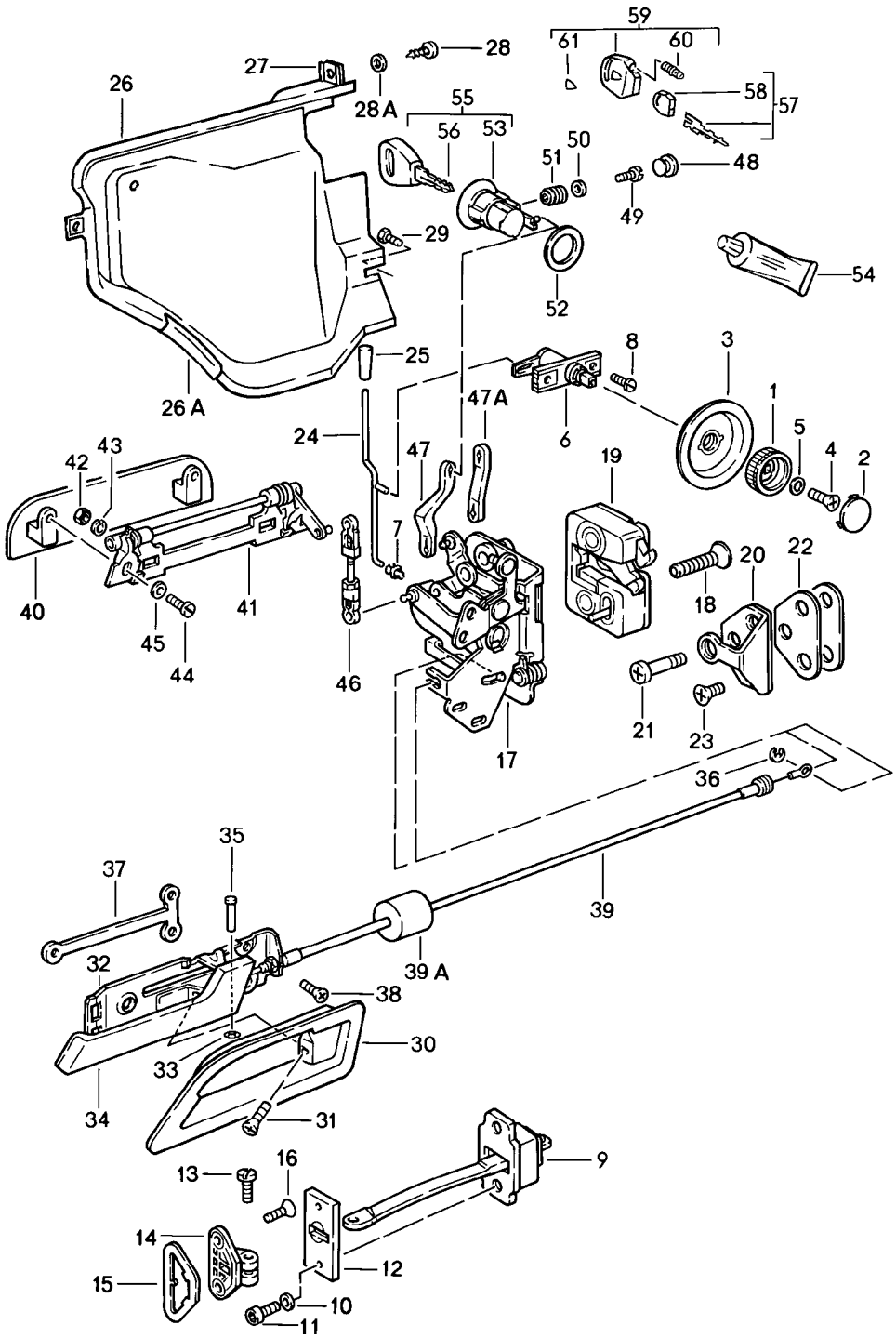

Modell	Jahr	HG	UG	Bildtafel	Einschränkung	UPD	10:23	28.10.2023
928	1983	8	04	804-005		738		

Pos	Teilenummer	Benennung	Bemerkung	St	Modellangabe
		Einzelteile für Tür			
-		beachte: Alarmanlage siehe Bildtafel:	804-020		
1	928 537 581 03	Drehknopf		2	
2	911 531 703 00	Abdeckkappe		2	
3	928 537 585 02	Abdeckung		2	
4	999 218 010 02	Linsenschraube M 5 X 12		2	
5	N 011 665 3	Unterlegscheibe B 5,3 Entfallteil		2	
5	N 011 665 16	Unterlegscheibe B 5,3		2	
6	928 537 096 02	Lager		2	
7	993 531 563 00	Clip		2	
8	N 013 968 7	Blechschraube B 4,8 X 13 Entfallteil		4	
8	900 143 097 01	Blechschraube B 4,8 X 13		4	
9	928 537 033 04	Türfeststeller		1	
10	N 011 524 7	Unterlegscheibe A 6,4 Entfallteil		4	
10	N 011 524 27	Unterlegscheibe A 6,4		4	
11	928 537 451 02	Zylinderschraube		4	
12	928 537 371 02	Türfeststeller		2	
13	928 537 419 03	Zylinderschraube		2	
(14)	928 537 417 02	Lagerbock Entfallteil	links	1	
(14)	928 537 417 03	Lagerbock	links	1	
14	928 537 418 02	Lagerbock	rechts	1	
(15)	928 537 425 02	Unterlage	links	1	
15	928 537 426 02	Unterlage	rechts	1	

Modell	Jahr	HG	UG	Bildtafel	Einschränkung	UPD	10:23	28.10.2023
928	1983	8	04	804-005		738		

Pos	Teilenummer	Benennung	Bemerkung	St	Modellangabe
16	928 537 459 02	Linsenschraube M 6 X 25 Entfallteil		4	
16	928 537 459 03	Linsenschraube M 6 X 25		4	
(17)	928 537 907 03	Schloss	links innen	1	
17	927 537 908 03	Schloss	rechts innen	1	
18	928 537 721 02	Linsenschraube		4	
(19)	928 537 153 03	Türschloss	links aussen	1	
19	928 537 154 03	Türschloss	rechts aussen	1	
20	928 537 133 02	Schliesskeil		2	
21	928 537 131 03	Schliessbolzen		2	
22	928 537 135 04	Unterlage		2	
23	900 249 024 00	Senkschraube M 8 X 25		4	
24	928 537 160 04	Sicherungsstange		2	
25	928 555 359 02	Sicherungsknopf		2	
25	928 555 359 02	Sicherungsknopf Türen		2	
	08/82-07/8670B	schwarz			
(26)	928 537 333 03	Schlossabdeckung	links	1	
26	928 537 334 03	Schlossabdeckung	rechts	1	
-	999 911 037 50	Schutzprofil		*	
26A		kürzen auf:	70 MM	2	
27	999 507 033 02	Blechmutter B 4,8 Entfallteil		4	
27	999 507 033 01	Blechmutter B 4,8		4	
28	900 143 118 02	Blechschraube B 4,8		4	
28A	900 151 028 02	Unterlegscheibe B 4,3 Entfallteil		4	

Modell	Jahr	HG	UG	Bildtafel	Einschränkung	UPD	10:23	28.10.2023
928	1983	8	04	804-005		738		

Pos	Teilenummer	Benennung	Bemerkung	St	Modellangabe
28A	900 151 028 01	Unterlegscheibe B 4,3		4	
29	N 010 239 11	Sechskantschraube M 8 X 18 Entfallteil		2	
29	N 010 239 30	Sechskantschraube M 8 X 18		2	
(30)	928 537 545 02	Griffschale	links	1	
30	928 537 546 02	Griffschale	rechts	1	
31	900 269 006 07	Senkschraube M 4 X 8		2	
32	928 537 049 02	Lagerplatte	links	1	
(32)	928 537 050 02	Lagerplatte	rechts	1	
33	999 591 242 01	Federmutter		2	
(34)	928 537 547 02	Türgriff, innen	links	1	
34	928 537 548 02	Türgriff, innen	rechts	1	
(34)	928 537 169 00	Türgriff, innen	links	1	
	08/82-07/8670B	satinschwarz			
34	928 537 170 00	Türgriff, innen	rechts	1	
	08/82-07/8670B	satinschwarz			
35	928 537 557 02	Bolzen		2	
36	900 116 002 01	Sicherungsscheibe		2	
37	928 537 157 02	Schnappmutter		2	
38	900 269 015 02	Senkschraube M 5 X 10		6	
39	928 537 055 02	Bowdenzug		2	
39A	911 613 636 00	Dämpfungsstück		2	
40	928 537 661 02	Griffplatte		2	
(41)	928 537 063 04	Lager	links	1	
41	928 537 064 04	Lager	rechts	1	
42	900 076 010 02	Mutter M 6 Entfallteil		4	
42	900 076 010 0B	Mutter M 6		4	

Modell	Jahr	HG	UG	Bildtafel	Einschränkung	UPD	10:23	28.10.2023
928	1983	8	04	804-005		738		

Pos	Teilenummer	Benennung	Bemerkung	St	Modellangabe
42	900 076 010 03	Mutter M 6		4	
43	N 012 006 4	Federring B 6		4	
44	N 014 761 2	Zylinderschraube mit Innen- sechskantkopf M 6 X 12 Entfallteil		4	
44	900 119 129 01	Zylinderschraube M 6 X 12		4	
45	N 012 226 5	Federscheibe B 6		4	
46	928 537 140 03	Verbindungsstange		1	
47A	928 537 111 04	Betätigungsstange		2	
48	999 703 224 40	Kappe D >> - MJ 1985		2	
48	999 703 224 40	Kappe D - MJ 1986>> - MJ 1986		2	
49	999 218 003 02	Zylinderschraube M 6 X 18		2	
50	803 817 121	Unterlegscheibe		2	
51	928 537 573 02	Distanzhülse		2	
52	928 537 531 02	Unterlage F >> 92-GS841 330 F >> 92-GS849 623		2	 "J.."
52	928 537 531 03	Unterlage F 92-GS841 331>> F 92-GS849 624>>		2	 "J.."
53	928 537 633 05	Schliesszylinder mit: Rosette schwarz (ohne Schlüssel) mit bestimmter Schliessung Bei Bestellung bitte die Fahrzeug-Identifizierungs- und die Schliessungsnummer angeben		2	
54	000 043 204 21	Schliesszylinder-Fettspray Entfallteil		X X	
54	G 052 778 A2	Schliesszylinder-Fettspray		X X	

Modell	Jahr	HG	UG	Bildtafel	Einschränkung	UPD	10:23	28.10.2023
928	1983	8	04	804-005		738		

Pos	Teilenummer	Benennung	Bemerkung	St	Modellangabe
55	928 537 903 02	Schliesszylinder mit: Rosette schwarz Schlüssel ohne bestimmte Schliessung		2 1	
56	928 537 017 02	Hauptschlüssel mit: Leuchte Bei Bestellung bitte die Fahrzeug-Identifizierungs- und die Schliessungsnummer angeben D >> - MJ 1985		2	
-	928 537 624 02	Deckel D >> - MJ 1985		2	
-	928 537 625 02	Kontaktplatte D >> - MJ 1985		2	
-	928 537 626 02	Kontaktelement D >> - MJ 1985		2	
-	928 537 627 02	Kegelfeder D >> - MJ 1985		2	
-	928 537 628 02	Knopf D >> - MJ 1985		2	
-	928 537 630 02	Glühlampe D >> - MJ 1985		2	
56	928 537 639 10	Schlüsselrohling (ungefräst) D >> - MJ 1985		2	
57	928 538 033 02	Schlüssel Bei Bestellung bitte die Fahrzeug-Identifizierungs- und die Schliessungsnummer angeben mit bestimmter Schliessung D - MJ 1986>> - MJ 1986		3	
58	944 538 431 00	Schlüsselcover D - MJ 1986>> - MJ 1986		3	
59	944 538 041 00	Schlüsselleuchte D - MJ 1986>> - MJ 1986 Entfallteil		2	
59	944 538 041 01	Schlüsselleuchte D - MJ 1986>>		2	
60	928 537 630 02	Glühlampe		2	
61	944 538 443 00	Porsche Wappen D - MJ 1986>> - MJ 1986		2	

Modell	Jahr	HG	UG	Bildtafel	Einschränkung	UPD	10:23	28.10.2023
928	1983	8	04	804-005		738		

Pos	Teilenummer	Benennung	Bemerkung	St	Modellangabe
61	**996 637 443 00**	**Porsche Wappen für Schlüsselleuchte Handsender**		**2**	

Modell	Jahr	HG	UG	Bildtafel	Einschränkung	UPD	10:23	28.10.2023
928	1983	8	04	804-010		738		

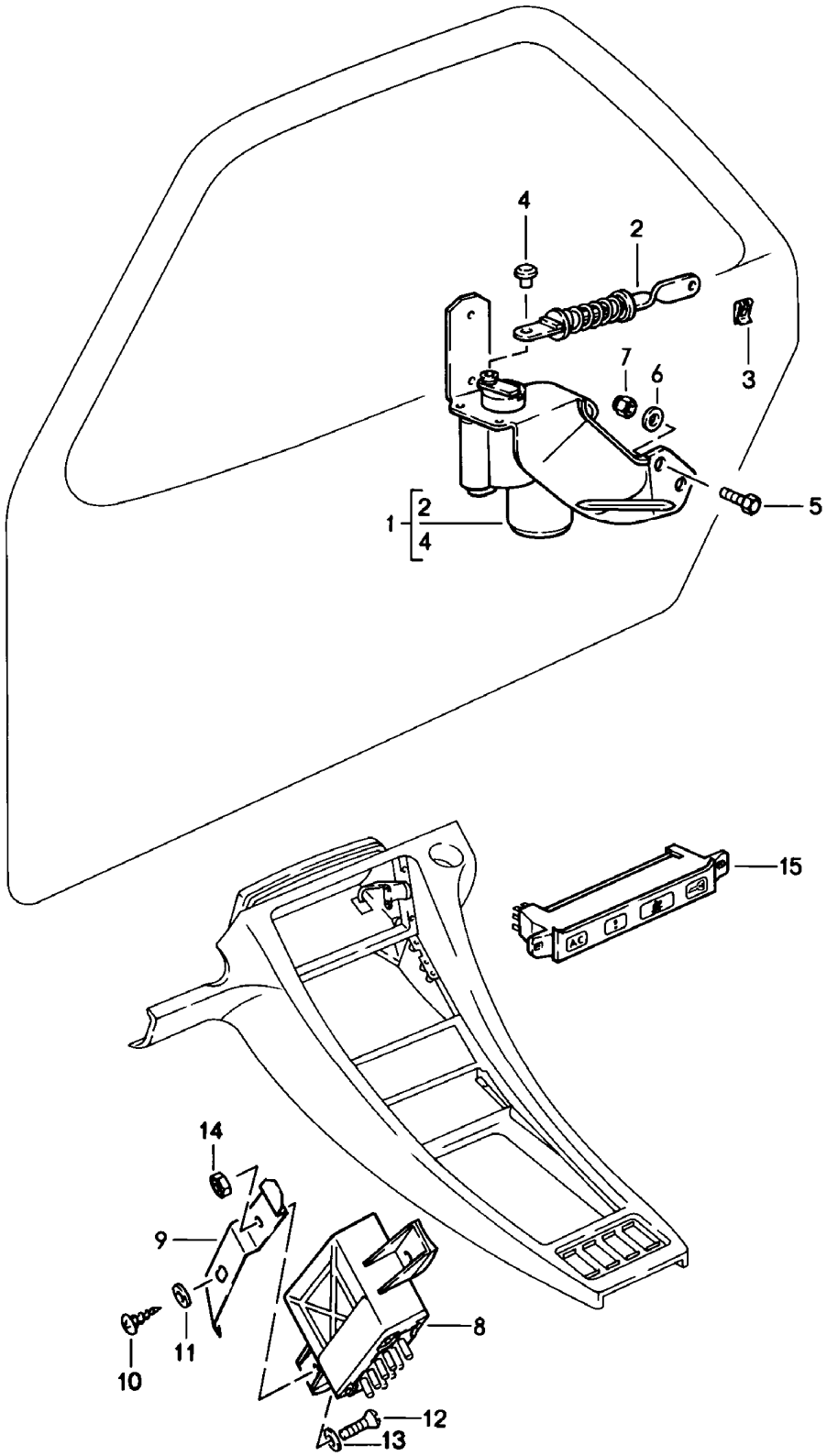

Modell	Jahr	HG	UG	Bildtafel	Einschränkung	UPD	10:23	28.10.2023
928	1983	8	04	804-010		738		

Pos	Teilenummer	Benennung	Bemerkung	St	Modellangabe
		Zentralverriegelung			
1	928 624 401 02	Stellmotor	links	1	
1	928 624 402 02	Stellmotor	rechts	1	
2	928 624 403 00	Betätigungsstange		2	
3	999 166 054 02	Sicherungsblech Entfallteil		4	
3	999 166 054 01	Sicherungsblech		4	
4	999 591 570 40	Clip		2	
5	N 010 207 6	Sechskantschraube M5 X 12 Entfallteil		4	
5	N 010 207 17	Sechskantschraube M5 X 12		4	
6	N 011 665 3	Unterlegscheibe B5,3 Entfallteil		4	
6	N 011 665 16	Unterlegscheibe B5,3		4	
7	900 910 009 02	Sicherungsmutter M5		4	
7	900 084 026 01	Sicherungsmutter M5		4	
8	928 618 125 00	Steuergerät D - MJ 1984>>		1	
9	928 618 135 00	Halter D - MJ 1984>>		1	
10	N 014 139 7	Linsenschraube M 6 X 20 D - MJ 1984>>		1	
11	N 011 524 7	Unterlegscheibe A 6,4 D - MJ 1984>> Entfallteil		1	
11	N 011 524 27	Unterlegscheibe A 6,4 D - MJ 1984>>		1	
12	N 014 140 5	Linsenschraube M 6 X 25 D - MJ 1984>>		1	

Modell	Jahr	HG	UG	Bildtafel	Einschränkung	UPD	10:23	28.10.2023
928	1983	8	04	804-010		738		

Pos	Teilenummer	Benennung	Bemerkung	St	Modellangabe
13	N 011 524 7	Unterlegscheibe A 6,4 D - MJ 1984>> Entfallteil		1	
13	N 011 524 27	Unterlegscheibe A 6,4 D - MJ 1984>>		1	
14	900 076 010 02	Mutter M 6 D - MJ 1984>> Entfallteil		1	
14	900 076 010 0B	Mutter M 6 D - MJ 1984>>		1	
14	900 076 010 03	Mutter M 6		1	
15		siehe Bildtafel:	906-005		
-		Elektrische Leitung siehe Bildtafel:	902-011		

Modell	Jahr	HG	UG	Bildtafel	Einschränkung	UPD	10:23	28.10.2023
928	1983	8	04	804-015		738		

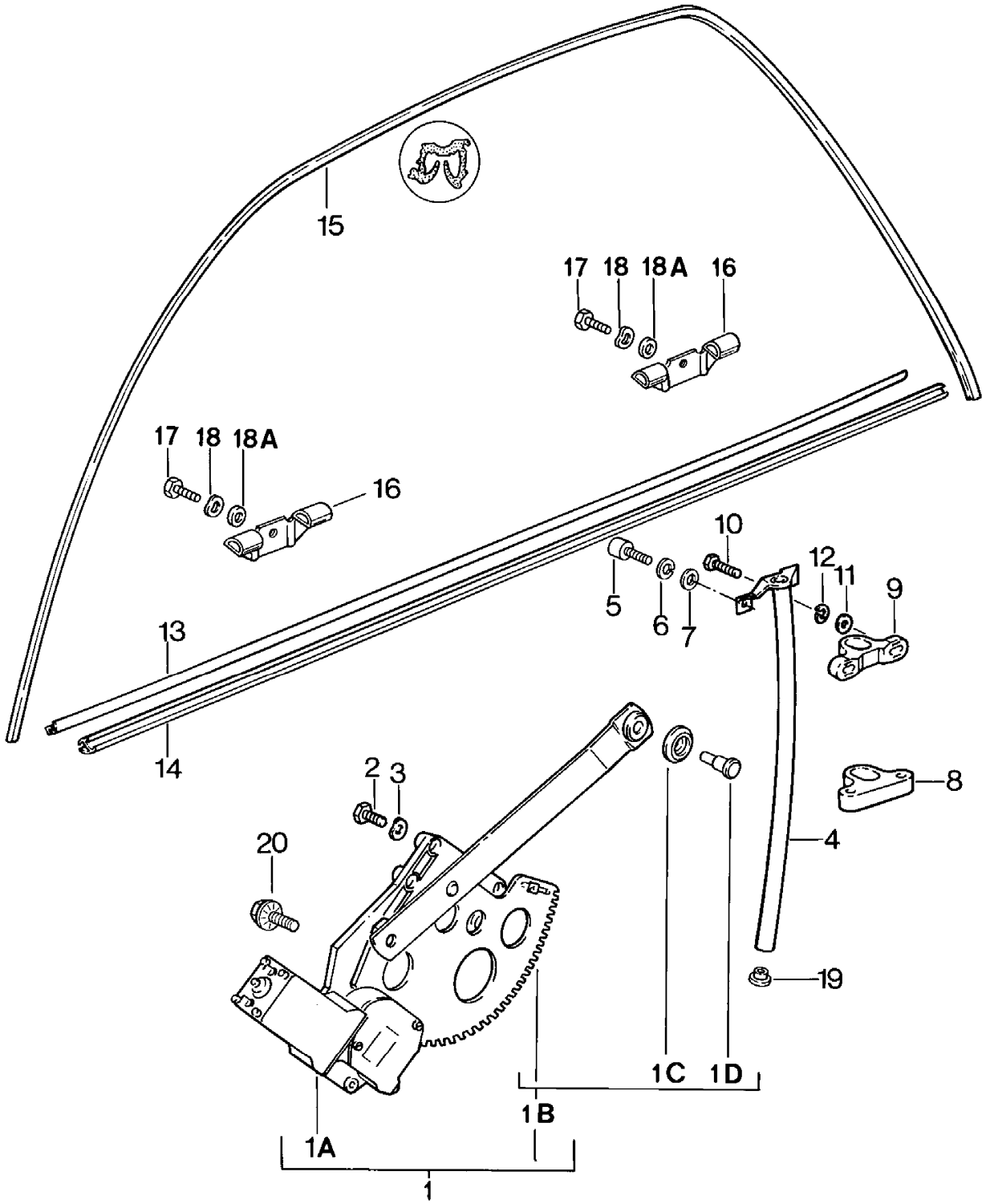

Modell	Jahr	HG	UG	Bildtafel	Einschränkung	UPD	10:23	28.10.2023
928	1983	8	04	804-015		738		

Pos	Teilenummer	Benennung	Bemerkung	St	Modellangabe
		Fensterheber			
1	928 537 075 06	Fensterheber	links	1	
(1)	928 537 076 06	Fensterheber	rechts	1	
1A	928 624 013 04	Elektroantrieb Fensterheber F >> 92-ES841 154 F >> 92-ES849 584	links	1	"J.."
(1A)	928 624 013 03	Elektroantrieb Fensterheber F 92-ES841 155>> F 92-ES849 585>>	links	1	"J.."
1A	928 624 014 04	Elektroantrieb Fensterheber F >> 92-ES841 154 F >> 92-ES849 584	rechts	1	"J.."
(1A)	928 624 014 03	Elektroantrieb Fensterheber F 92-ES841 155>> F 92-ES849 585>>	rechts	1	"J.."
1B	928 537 909 02	Fensterheber ohne: Elektroantrieb F >> 92-ES841 154 F >> 92-ES849 584	links	1	"J.."
1B	928 537 909 04	Fensterheber ohne: Elektroantrieb F 92-ES841 155>> F 92-ES849 585>>	links	1	"J.."
1B	928 537 910 02	Fensterheber ohne: Elektroantrieb F >> 92-ES841 154 F >> 92-ES849 584	rechts	1	"J.."
1B	928 537 910 04	Fensterheber ohne: Elektroantrieb F 92-ES841 155>> F 92-ES849 585>>	rechts	1	"J.."
1C	928 537 918 00	Rolle		2	
1D	928 537 917 00	Bolzen		2	
2	N 010 210 13	Sechskantschraube M 6 X 10		8	
3	N 012 226 5	Federscheibe A 6		8	
4	928 537 263 02	Führungsrohr	links	1	

Modell	Jahr	HG	UG	Bildtafel	Einschränkung	UPD	10:23	28.10.2023
928	1983	8	04	804-015		738		

Pos	Teilenummer	Benennung	Bemerkung	St	Modellangabe
(4)	928 537 264 02	Führungsrohr	rechts	1	
5	900 186 011 02	Zylinderschraube M 6 X 10		4	
6	900 151 007 02	Unterlegscheibe B 7,4 Entfallteil		4	
6	900 151 007 03	Unterlegscheibe B 7,4		4	
7	N 012 006 4	Federring B 6		4	
8	928 537 259 02	Gleitstück	links unten	2	
(8)	928 537 260 02	Gleitstück	rechts unten	2	
9	928 537 289 02	Gleitstück	links oben	2	
(9)	928 537 290 02	Gleitstück	rechts oben	2	
10	900 075 016 02	Sechskantschraube M 6 X 22 Entfallteil		4	
10	900 075 016 03	Sechskantschraube M 6 X 22		4	
11	N 011 524 7	Unterlegscheibe B 6,4 Entfallteil		4	
11	N 011 524 27	Unterlegscheibe B 6,4		4	
12	N 012 006 4	Federring B 6		4	
13	928 537 319 03	Fensterschachtabdichtung	links	1	
(13)	928 537 320 03	Fensterschachtabdichtung	rechts	1	
14	928 537 321 03	Fensterschachtabdichtung	links aussen	1	
14	928 537 322 03	Fensterschachtabdichtung Entfallteil	rechts aussen	1	
14	928 537 322 04	Fensterschachtabdichtung	rechts aussen	1	
15	928 537 323 03	Fensterführung D - MJ 1985>>	links	1	

Modell	Jahr	HG	UG	Bildtafel	Einschränkung	UPD	10:23	28.10.2023
928	1983	8	04	804-015		738		

Pos	Teilenummer	Benennung	Bemerkung	St	Modellangabe
(15)	928 537 324 03	Fensterführung D >> - MJ 1984 Entfallteil	rechts	1	
(15)	928 537 324 03	Fensterführung	rechts	1	
-	999 920 004 02	U-Klammer		10	
16	928 537 085 03	Lagerwinkel		4	
17	N 014 761 2	Zylinderschraube mit Innen-sechskantkopf M 6 X 12 Entfallteil		4	
17	900 119 129 01	Zylinderschraube M 6 X 12		4	
18	N 012 226 5	Federscheibe B 6		4	
18A	999 025 108 02	Unterlegscheibe 6,4		4	
19	928 537 285 02	Einsatz		2	
20	999 093 004 02	Sechskantschraube		6	

Modell	Jahr	HG	UG	Bildtafel	Einschränkung	UPD	10:23	28.10.2023
928	1983	8	04	804-020		738		

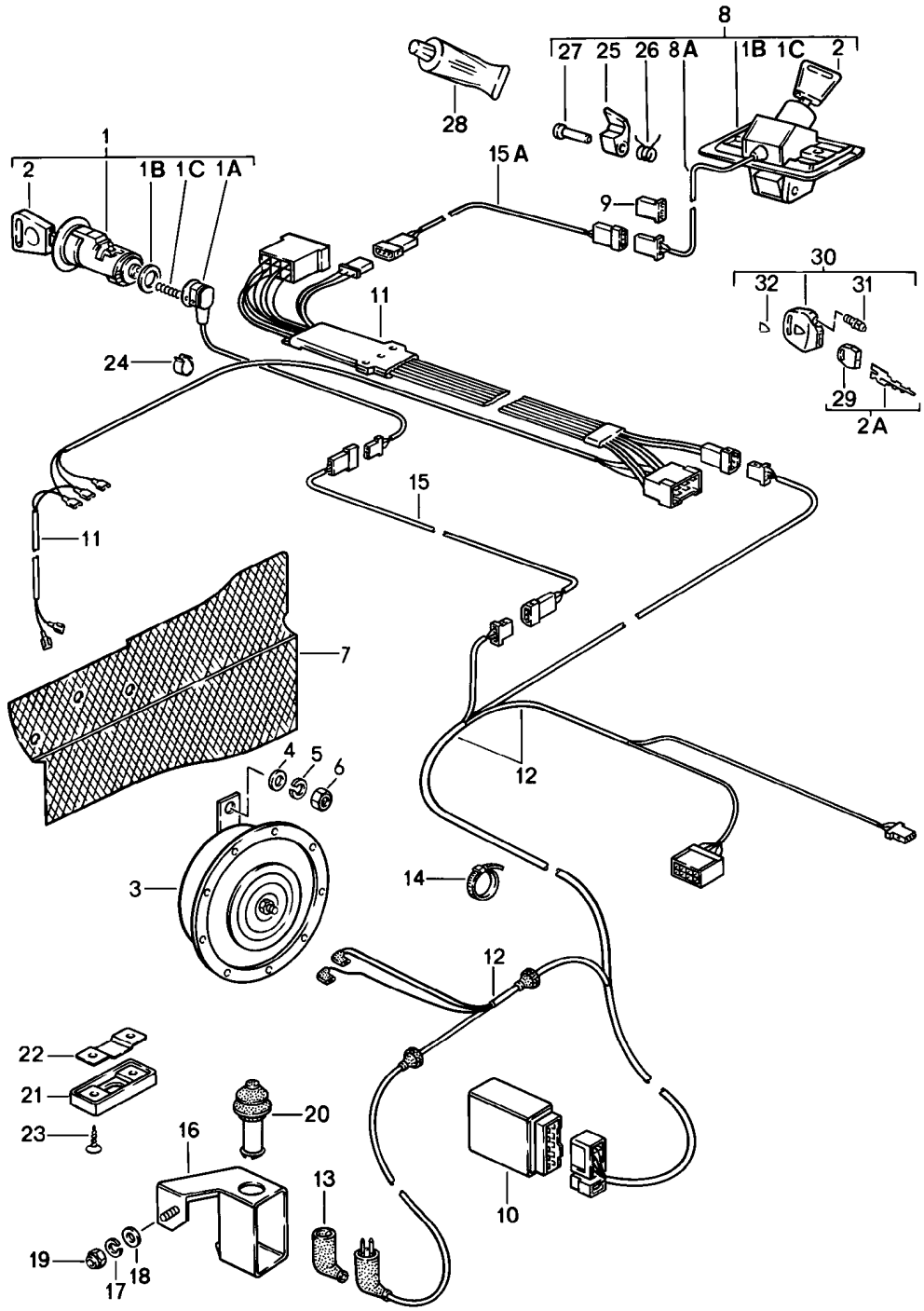

Modell	Jahr	HG	UG	Bildtafel	Einschränkung	UPD	10:23	28.10.2023
928	1983	8	04	804-020		738		

Pos	Teilenummer	Benennung	Bemerkung	St	Modellangabe
		Alarmanlage			
1	928 537 906 02	Schliesszylinder mit: Schalter mit bestimmter Schliessung Schlüssel Bei Bestellung bitte die Fahrzeug-Identifizierungs- und die Schliessungsnummer angeben	rechts 1 Stück	1 1	
1	928 537 905 02	Schliesszylinder mit: Schalter mit bestimmter Schliessung Schlüssel Bei Bestellung bitte die Fahrzeug-Identifizierungs- und die Schliessungsnummer angeben	links 1 Stück	1 1	
1	928 537 908 02	Schliesszylinder mit: ohne bestimmte Schliessung Schalter Schlüssel	rechts 1 Stück	1	
1	928 537 907 02	Schliesszylinder mit: Schalter ohne bestimmte Schliessung Schlüssel	links 1 Stück	1	
(1A)	928 537 713 02	Kontaktschalter	links	1	
1A	928 537 714 02	Kontaktschalter	rechts	1	
1C	928 537 493 02	Druckfeder		3	
1B	928 537 495 03	Dichtung		3	
2	928 537 019 02	Schlüssel mit: Leuchte Bei Bestellung bitte die Fahrzeug-Identifizierungs- und die Schliessungsnummer angeben D >> - MJ 1985		2	
-	928 537 624 02	Deckel D >> - MJ 1985		2	
-	928 537 625 02	Kontaktplatte D >> - MJ 1985		2	
-	928 537 626 02	Kontaktelement D >> - MJ 1985		2	

Modell	Jahr	HG	UG	Bildtafel	Einschränkung	UPD	10:23	28.10.2023
928	1983	8	04	804-020		738		

Pos	Teilenummer	Benennung	Bemerkung	St	Modellangabe
-	928 537 627 02	Kegelfeder D >> - MJ 1985		2	
-	928 537 628 02	Knopf D >> - MJ 1985		2	
-	928 537 630 02	Glühlampe D >> - MJ 1985		2	
2	928 537 639 10	Schlüsselrohling (ungefräst) D >> - MJ 1985		1	
2A	928 538 032 02	Schlüssel Bei Bestellung bitte die Fahrzeug-Identifizierungs- und die Schliessungsnummer angeben mit bestimmter Schliessung D - MJ 1986>> - MJ 1986		3	
3	928 635 105 00	Starktonhorn		1	
4	900 025 008 09	Unterlegscheibe A 10,5 Entfallteil		1	
4	900 025 008 04	Unterlegscheibe A 10,5		1	
4	900 025 008 0E	Unterlegscheibe A 10,5	gelb	1	
5	900 027 016 02	Federring B 10 Entfallteil		1	
5	900 027 016 03	Federring B 10		1	
6	N 011 010 6	Sechskantmutter M 10 Entfallteil		1	
6	N 101 552 10	Sechskantmutter M 10		1	
7	928 504 353 02	Schutzgitter	Llkg	1	
7	927 504 353 02	Schutzgitter	Rlkg	1	
8	928 512 901 03	Deckelschloss mit bestimmter Schliessung Schlüssel Bei Bestellung bitte die Fahrzeug-Identifizierungs- und die Schliessungsnummer angeben	1 Stück	1	

Modell	Jahr	HG	UG	Bildtafel	Einschränkung	UPD	10:23	28.10.2023
928	1983	8	04	804-020		738		

Pos	Teilenummer	Benennung	Bemerkung	St	Modellangabe
8	928 512 903 03	Deckelschloss Oberteil ohne bestimmte Schliessung Schlüssel	 1 Stück	1	
8A	928 512 070 02	Kontaktschalter	hinten	1	
9	171 971 999 B	Rundsteckhülsengehäuse		3	
10	928 618 117 00	Steuergerät für Diebstahl- warnanlage D - MJ 1983>> - MJ 1983		1	
(10)	928 637 104 00	Steuergerät für Diebstahl- warnanlage D - MJ 1984>>		1	
10	928 618 117 01	Steuergerät für Diebstahl- warnanlage D >> - MJ 1983		1	"CH."
(10)	928 637 104 01	Steuergerät für Diebstahl- warnanlage D - MJ 1984>>		1	"CH."
11	928 612 008 04	Leitungssatz D >> - MJ 1985		1	
(11)	928 612 008 06	Leitungssatz D - MJ 1986>> - MJ 1986		1	
12	928 612 182 02	Leitungssatz D >> - MJ 1983	Llkg	1	
(12)	928 612 182 03	Leitungssatz D - MJ 1984>> - MJ 1984	Llkg	1	
(12)	928 612 182 04	Leitungssatz D - MJ 1985>>	Llkg	1	
(12)	927 612 182 02	Leitungssatz D >> - MJ 1983	Rlkg	1	
(12)	927 612 182 03	Leitungssatz D - MJ 1984>> - MJ 1984	Rlkg	1	
(12)	927 612 182 04	Leitungssatz D - MJ 1985>>	Rlkg	1	
13	113 927 249	Schutzkappe		1	
14	999 513 003 40	Kabelbinder		4	
15	928 612 183 00	Leitungssatz Tür	 links u.rechts	2	
15A	928 612 183 00	Leitungssatz Heckklappe	Rlkg	1	
(15A)	928 612 187 00	Leitungssatz Heckklappe	Llkg	1	

Modell	Jahr	HG	UG	Bildtafel	Einschränkung	UPD	10:23	28.10.2023
928	1983	8	04	804-020		738		

Pos	Teilenummer	Benennung	Bemerkung	St	Modellangabe
16	928 637 101 01	Schaltgehäuse D >> - MJ 1984		1	
(16)	928 637 021 00	Schaltgehäuse D - MJ 1985>>		1	
17	N 012 005 3	Federring B 5 D >> - MJ 1984		1	
18	N 011 665 3	Unterlegscheibe A 5,3 Entfallteil		1	
18	N 011 665 16	Unterlegscheibe A 5,3		1	
19	N 011 005 14	Sechskantmutter M 5 Entfallteil		1	
19	900 076 091 01	Sechskantmutter M 5		1	
20	928 613 173 00	Kontaktschalter		1	
21	928 637 121 00	Schutzkappe		1	
22	928 637 123 00	Innenblech		1	
23	N 014 098 6	Linsensenkblechschraube B 4,8 X 16		2	
24	999 591 465 02	Kabelbefestiger		2	
25	928 512 161 03	Schliessriegel		1	
26	928 512 163 02	Feder		1	
27	928 512 165 02	Nietstift		1	
28	000 043 204 21	Schliesszylinder-Fettspray Entfallteil		1	
28	G 052 778 A2	Schliesszylinder-Fettspray		1	
29	944 538 431 00	Schlüsselcover D - MJ 1986>> - MJ 1986		3	
30	944 538 041 00	Schlüsselleuchte D - MJ 1986>> - MJ 1986 Entfallteil		2	
30	944 538 041 01	Schlüsselleuchte D - MJ 1986>>		2	
31	928 537 630 02	Glühlampe		2	
32	944 538 443 00	Porsche Wappen D - MJ 1986>> - MJ 1986		2	

Modell	Jahr	HG	UG	Bildtafel	Einschränkung	UPD	10:23	28.10.2023
928	1983	8	04	804-020		738		

Pos	Teilenummer	Benennung	Bemerkung	St	Modellangabe
32	**996 637 443 00**	**Porsche Wappen für Schlüsselleuchte Handsender**		**2**	

Modell	Jahr	HG	UG	Bildtafel	Einschränkung	UPD	10:24	28.10.2023
928	1983	8	05	805-000		738		

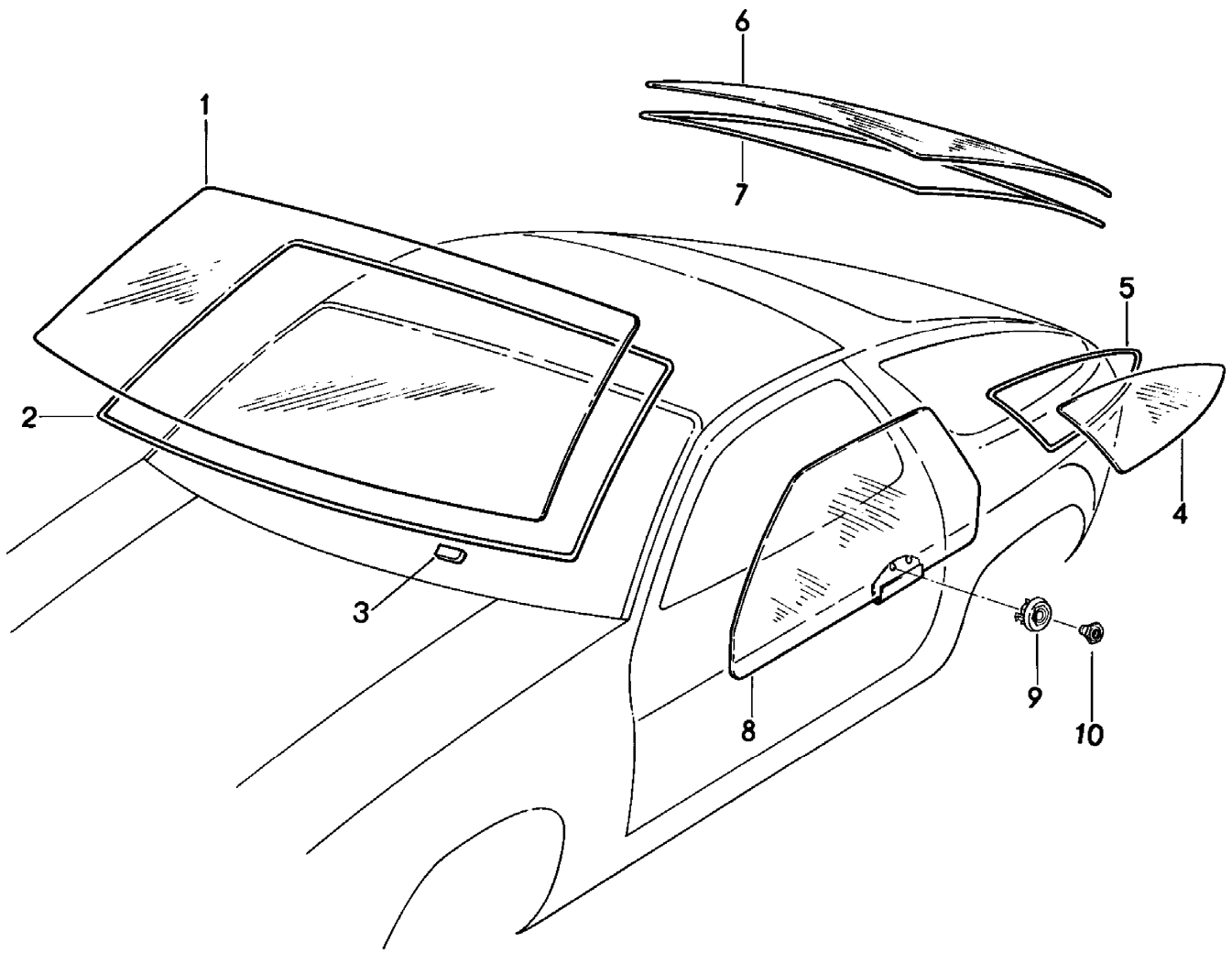

Modell	Jahr	HG	UG	Bildtafel	Einschränkung	UPD	10:24	28.10.2023
928	1983	8	05	805-000		738		

Pos	Teilenummer	Benennung	Bemerkung	St	Modellangabe
		Frontscheibe Seitenscheibe Heckscheibe			
1	928 541 011 06	Frontscheibe klar D >> - MJ 1984 Entfallteil		1	
1	928 541 012 01	Frontscheibe klar D >> - MJ 1984		1	
1	928 541 011 12	Frontscheibe klar D >> - MJ 1984		1	PR:463
1	928 541 011 05	Frontscheibe grün D >> - MJ 1984 Entfallteil	getönt	1	
1	928 541 011 11	Frontscheibe grün D >> - MJ 1984	getönt	1	
(1)	928 541 017 00	Frontscheibe SEKURIFLEX grün D >> - MJ 1984	getönt	1	"D.."
(1)	928 541 011 07	Frontscheibe (mit Farbkeil) grün D >> - MJ 1984 Entfallteil		1	
(1)	928 541 013 01	Frontscheibe (mit Farbkeil) grün Entfallteil		1	
(1)	928 541 011 13	Frontscheibe (mit Farbkeil) grün D >> - MJ 1984		1	PR:567
(1)	928 541 017 01	Frontscheibe SEKURIFLEX (mit Farbkeil) grün D >> - MJ 1984		1	"D.."
(1)	928 541 011 06	Frontscheibe klar mit: Antenne D - MJ 1985>> - MJ 1985 Entfallteil		1	

Modell	Jahr	HG	UG	Bildtafel	Einschränkung	UPD	10:24	28.10.2023
928	1983	8	05	805-000		738		

Pos	Teilenummer	Benennung	Bemerkung	St	Modellangabe
(1)	928 541 012 01	Frontscheibe klar mit: Antenne D - MJ 1985>>		1	
(1)	928 541 017 04	Frontscheibe SEKURIFLEX klar mit: Antenne D - MJ 1985>>		1	
(1)	928 541 015 04	Frontscheibe mit: Antenne D - MJ 1985>> Entfallteil	getönt	1	
(1)	928 541 015 05	Frontscheibe mit: Antenne D - MJ 1985>>	getönt	1	
(1)	928 541 015 04	Frontscheibe SEKURIFLEX mit: Antenne D - MJ 1985>> Entfallteil	getönt	1	
(1)	928 541 015 05	Frontscheibe SEKURIFLEX mit: Antenne D - MJ 1985>>	getönt	1	
(1)	928 541 016 05	Frontscheibe (mit Farbkeil) grün mit: Antenne D - MJ 1985>> Entfallteil		1	
(1)	928 541 016 06	Frontscheibe (mit Farbkeil) grün mit: Antenne D - MJ 1985>>		1	
(1)	928 541 016 06	Frontscheibe SEKURIFLEX (mit Farbkeil) grün mit: Antenne D - MJ 1985>>		1	

Modell	Jahr	HG	UG	Bildtafel	Einschränkung	UPD	10:24	28.10.2023
928	1983	8	05	805-000		738		

Pos	Teilenummer	Benennung	Bemerkung	St	Modellangabe
-	911 541 112 02	Folie D - MJ 1985>>		X	
-	911 541 112 02	Folie D - MJ 1985>>		X	
2	477 898 011 A	Dichtungssatz Frontscheibe		1	
3	928 541 121 04	Unterlage		2	
4	928 543 105 08	Seitenscheibe	getönt	1	PR:470
(4)	928 543 105 09	Seitenscheibe	links getönt	1	
(4)	928 543 106 08	Seitenscheibe	getönt	1	PR:470
(4)	928 543 106 09	Seitenscheibe	rechts getönt	1	
5	928 543 037 04	Dichtrahmen		1	
(5)	928 543 038 04	Dichtrahmen ohne: Heckspoiler		1	
(5)	928 543 045 04	Dichtrahmen	links	1	
(5)	928 543 046 04	Dichtrahmen mit: Heckspoiler	rechts	1	
6	928 545 018 03	Heckscheibe	getönt	1	
6	928 545 018 02	Heckscheibe	getönt	1	PR:470
7	477 898 011 A	Dichtungssatz		1	
8	928 537 101 02	Türfensterscheibe	links getönt	1	
(8)	928 537 102 02	Türfensterscheibe	rechts getönt	1	
9	928 537 281 04	Stopfen		4	
10	928 537 277 02	Gewindeeinsatz		4	
13	000 043 301 07	Primer		X	
14	000 043 306 39	Aktivator		X	
15	000 043 306 46	Klebstoff		X	

Modell	Jahr	HG	UG	Bildtafel	Einschränkung	UPD	10:24	28.10.2023
928	1983	8	06	806-000		738		

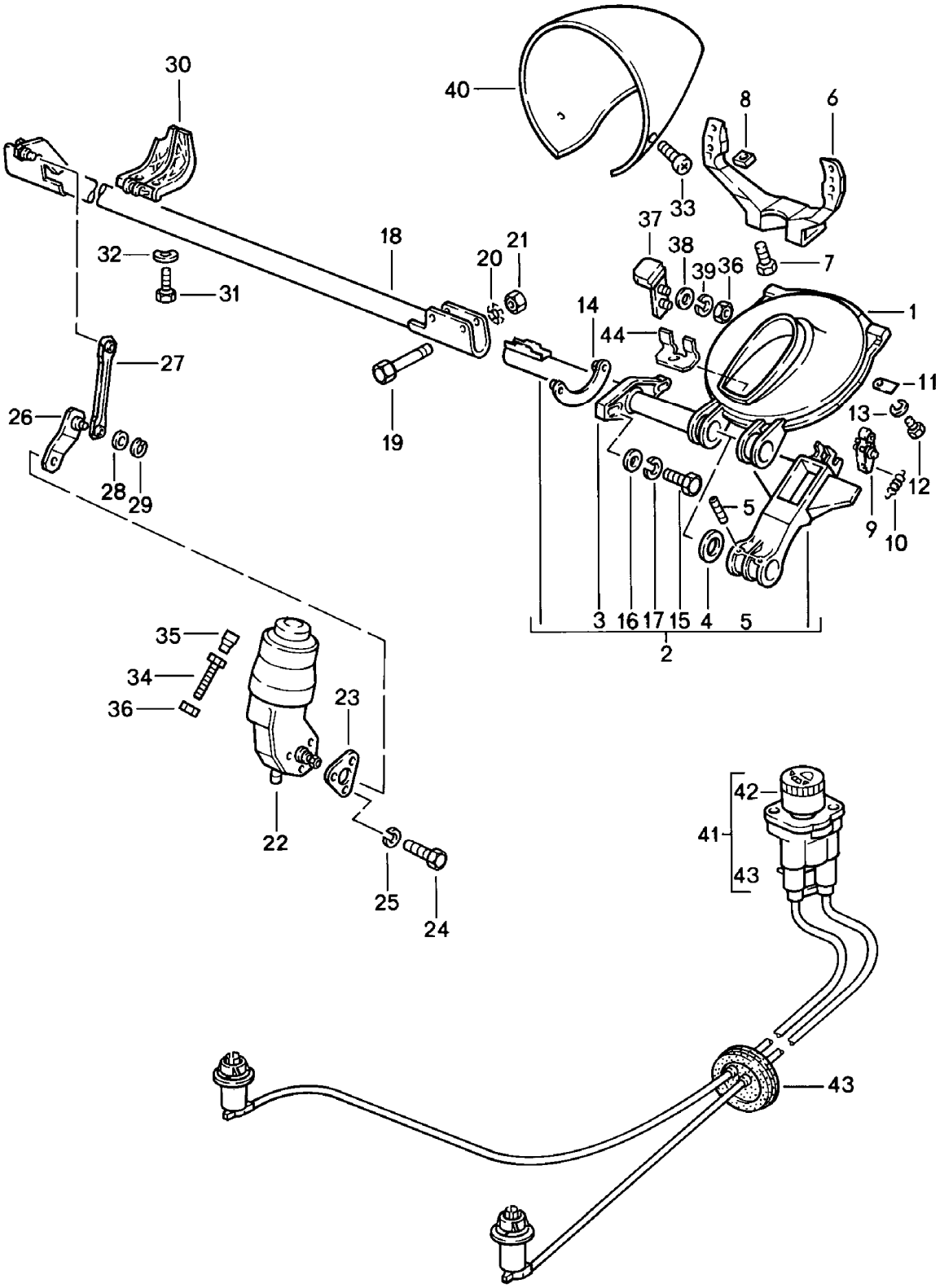

Modell	Jahr	HG	UG	Bildtafel	Einschränkung	UPD	10:24	28.10.2023
928	1983	8	06	806-000		738		

Pos	Teilenummer	Benennung	Bemerkung	St	Modellangabe
		Klappscheinwerfer			
1	928 750 243 05	Drehgestellverkleidung		2	
2	928 750 097 05	Mitnehmerhebel	links	1	
2	928 750 098 05	Mitnehmerhebel	rechts	1	
3	928 750 211 04	Lager Entfallteil		2	
3	928 750 211 06	Lager		2	
4	928 750 253 02	Unterlegscheibe		4	
5	900 095 085 02	Spannstift		4	
6	928 750 285 03	Tragarm		2	
7	900 067 011 02	Zylinderschraube M 6 X 20 Entfallteil		4	
7	900 067 011 03	Zylinderschraube M 6 X 20		4	
-	999 025 108 02	Unterlegscheibe 6,5		4	
8	900 076 010 02	Mutter M 6 Entfallteil		4	
8	900 076 010 0B	Mutter M 6		4	
8	900 076 010 03	Mutter M 6		4	
9	928 750 079 02	Rastsegment		2	
10	928 750 291 02	Zugfeder		2	
11	928 750 325 02	Lasche		8	
12	999 015 004 02	Schraube AM 5 X 10		8	
13	N 012 222 4	Federscheibe A 5		8	
14	928 750 071 02	Platte		2	
15	900 074 015 02	Sechskantschraube M 6 X 30 Entfallteil		4	
15	900 074 015 03	Sechskantschraube M 6 X 30		4	

Modell	Jahr	HG	UG	Bildtafel	Einschränkung	UPD	10:24	28.10.2023
928	1983	8	06	806-000		738		

Pos	Teilenummer	Benennung	Bemerkung	St	Modellangabe
16	N 011 666 7	Unterlegscheibe B 6,4		4	
17	N 012 222 4	Federscheibe B 6		4	
18	928 750 041 05	Welle		1	
19	900 075 343 02	Sechskantschraube M 6 X 45		4	
20	999 025 093 09	Unterlegscheibe		4	
21	900 910 012 02	Sicherungsmutter M 6 Entfallteil		4	
21	900 910 047 09	Sicherungsmutter M 6		4	
22	928 624 021 00	Elektromotor		1	
23	928 750 207 02	Unterlegplatte		1	
24	999 072 005 09	Sechskantmutter M 6 X 12 Entfallteil		3	
24	999 072 005 01	Sechskantschraube M 6 X 12		3	
25	N 012 222 4	Federscheibe B 6		3	
26	928 750 065 03	Stellhebel		1	
27	928 750 067 02	Schubstange		1	
28	900 031 001 02	Unterlegscheibe 8,4 Entfallteil		2	
28	900 031 105 01	Unterlegscheibe 8,4		2	
29	900 116 009 01	Sicherungsscheibe 6		2	
30	928 750 055 02	Führung		1	
31	999 217 019 02	Sechskantschraube M 6 X 12		2	
32	N 012 226 5	Federscheibe B6		2	
33	999 919 008 07	Linsenschraube 4,0 X 13 Entfallteil		1	

Modell	Jahr	HG	UG	Bildtafel	Einschränkung	UPD	10:24	28.10.2023
928	1983	8	06	806-000		738		

Pos	Teilenummer	Benennung	Bemerkung	St	Modellangabe
33	PCG 919 008 07	Linsenschraube 1 Satz Schrauben 4,0 X 13 Packungsinhalt:	 10	1	
34	N 010 221 3	Sechskantschraube M 6 X 35		2	
35	914 504 319 00	Gummitülle		2	
36	900 076 010 02	Mutter M 6 Entfallteil		2	
36	900 076 010 0B	Mutter M 6		2	
36	900 076 010 03	Mutter M 6		2	
37	928 750 031 02	Anschlagplatte		2	
38	900 151 003 02	Unterlegscheibe A 6,4 Entfallteil		4	
38	900 151 006 03	Unterlegscheibe A 6,4		4	
39	N 012 006 4	Federring B 6		4	
40	928 750 083 02	Gehäuse		2	
(41)	928 631 220 01	Steuer- und Regeleinheit Leuchtweitenregelung manuell verstellbar		1	
42	928 631 221 01	Drehknopf		1	
-	928 631 223 02	Rosette		1	
-	928 799 750 07	Zugfeder		2	
43	927 631 224 01	Tülle		1	
44	928 750 255 05	Winkel		2	

Modell	Jahr	HG	UG	Bildtafel	Einschränkung	UPD	10:24	28.10.2023
928	1983	8	07	807-000		738		

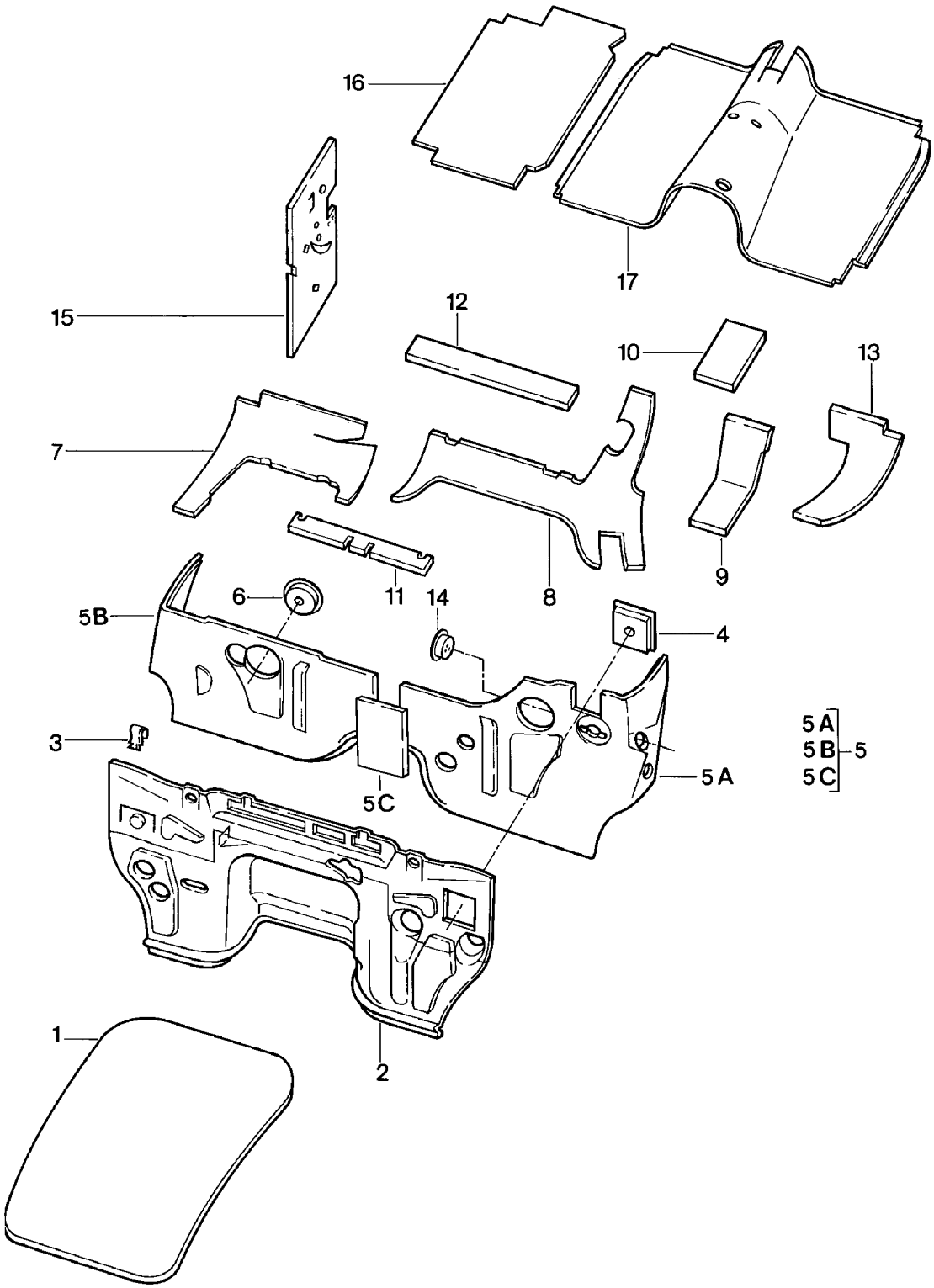

Modell	Jahr	HG	UG	Bildtafel	Einschränkung	UPD	10:24	28.10.2023
928	1983	8	07	807-000		738		

Pos	Teilenummer	Benennung	Bemerkung	St	Modellangabe
		Karosserie Geräuschdämpfung			
1	928 556 285 02	Dämpfung Motorraum	hinten	1	
2	928 556 089 03	Dämpfung	Llkg	1	
2	928 556 089 06	Dämpfung für Motorraum D - MJ 1986>> - MJ 1986	Llkg	1	
(2)	927 556 089 02	Dämpfung D >> - MJ 1985	Rlkg	1	
(2)	927 556 089 05	Dämpfung für Motorraum D - MJ 1986>> - MJ 1986	Rlkg	1	
3	928 556 295 02	Klammer		7	
4	928 556 057 03	Einsatz Stirnwand		1	
5	928 556 051 03	Dämpfung Stirnwand F >> 92-DS841 048 F >> 92-DS849 562	Llkg	1	"J.."
5A	928 556 061 04	Dämmung	links Llkg	1	
5B	928 556 062 06	Dämmung Stirnwand F 92-DS841 049>> F 92-DS849 563>>	rechts Llkg	1	"J.."
5C	928 556 065 03	Dämpfung für Stirnwand F 92-DS841 049>> F 92-DS849 563>>		1	"J.."
5	927 556 041 03	Dämpfung Stirnwand F >> 92-DS841 048	Rlkg	1	
(5A)	927 556 061 04	Dämmung Stirnwand F 92-DS841 049>>	links Rlkg	1	
(5B)	927 556 062 02	Dämmung Stirnwand F 92-DS841 049>>	rechts Rlkg	1	
6	928 556 063 05	Einsatz Stirnwand D >> - MJ 1984		1	
(6)	928 556 063 05	Einsatz Stirnwand D - MJ 1985>>		1	
7	928 556 155 04	Dämpfung für Querwand	Llkg	1	

Modell	Jahr	HG	UG	Bildtafel	Einschränkung	UPD	10:24	28.10.2023
928	1983	8	07	807-000		738		

Pos	Teilenummer	Benennung	Bemerkung	St	Modellangabe
(7)	927 556 155 03	Dämpfung Querwand	Rlkg	1	
8	928 556 159 06	Dämpfung für Querwand	Llkg	1	
(8)	927 556 159 04	Dämpfung Querwand	Rlkg	1	
9	928 556 169 04	Einsatz	Llkg	1	
9	927 556 169 03	Einsatz Lenkung	Rlkg	1	
10	928 556 171 04	Einsatz Bremskraftverstärker		1	
11	928 556 267 02	Dämpfung Querwand		1	
12	928 556 387 03	Dämpfung Heizgerät		1	
13	928 556 173 05	Dämpfung für Querwand	Llkg	1	
13	927 556 173 03	Dämpfung Querwand	Rlkg	1	
14	928 556 075 02	Einsatz	Rlkg	1	
14	928 556 075 06	Einsatz Leuchtweitenregelung	Llkg	1	
15	928 556 353 02	Dämpfung für Seitenteil	links Llkg	1	
15	928 556 354 02	Dämpfung Seitenteil	rechts	1	
15	927 556 353 02	Dämpfung Seitenteil	links Rlkg	1	
(16)	928 556 291 03	Dämpfung für Boden D >> - MJ 1984	links Llkg	1	
(16)	928 556 291 05	Dämpfung für Boden D - MJ 1985>> - MJ 1985	links Llkg	1	
(16)	928 556 291 05	Dämpfung für Boden D - MJ 1986>> - MJ 1986	links Llkg	1	
(16)	927 556 291 02	Dämpfung D >> - MJ 1984	links Rlkg	1	
(16)	927 556 291 03	Dämmung Bodengruppe D - MJ 1985>>	links Rlkg	1	
16	928 556 292 02	Dämpfung D >> - MJ 1984	rechts Llkg	1	

Modell	Jahr	HG	UG	Bildtafel	Einschränkung	UPD	10:24	28.10.2023
928	1983	8	07	807-000		738		

Pos	Teilenummer	Benennung	Bemerkung	St	Modellangabe
16	928 556 292 03	Dämmung Bodengruppe D - MJ 1985>>	rechts Llkg	1	
(16)	927 556 292 05	Dämpfung für Boden D >> - MJ 1984 Entfallteil	rechts Rlkg	1	
(16)	927 556 292 04	Dämpfung für Boden D - MJ 1985>> - MJ 1985	rechts Rlkg	1	
(16)	927 556 292 05	Dämpfung für Boden D - MJ 1986>> - MJ 1986	rechts Rlkg	1	
17	928 556 031 02	Dämpfung für Tunnel		1	

Modell	Jahr	HG	UG	Bildtafel	Einschränkung	UPD	10:24	28.10.2023
928	1983	8	07	807-001		738		

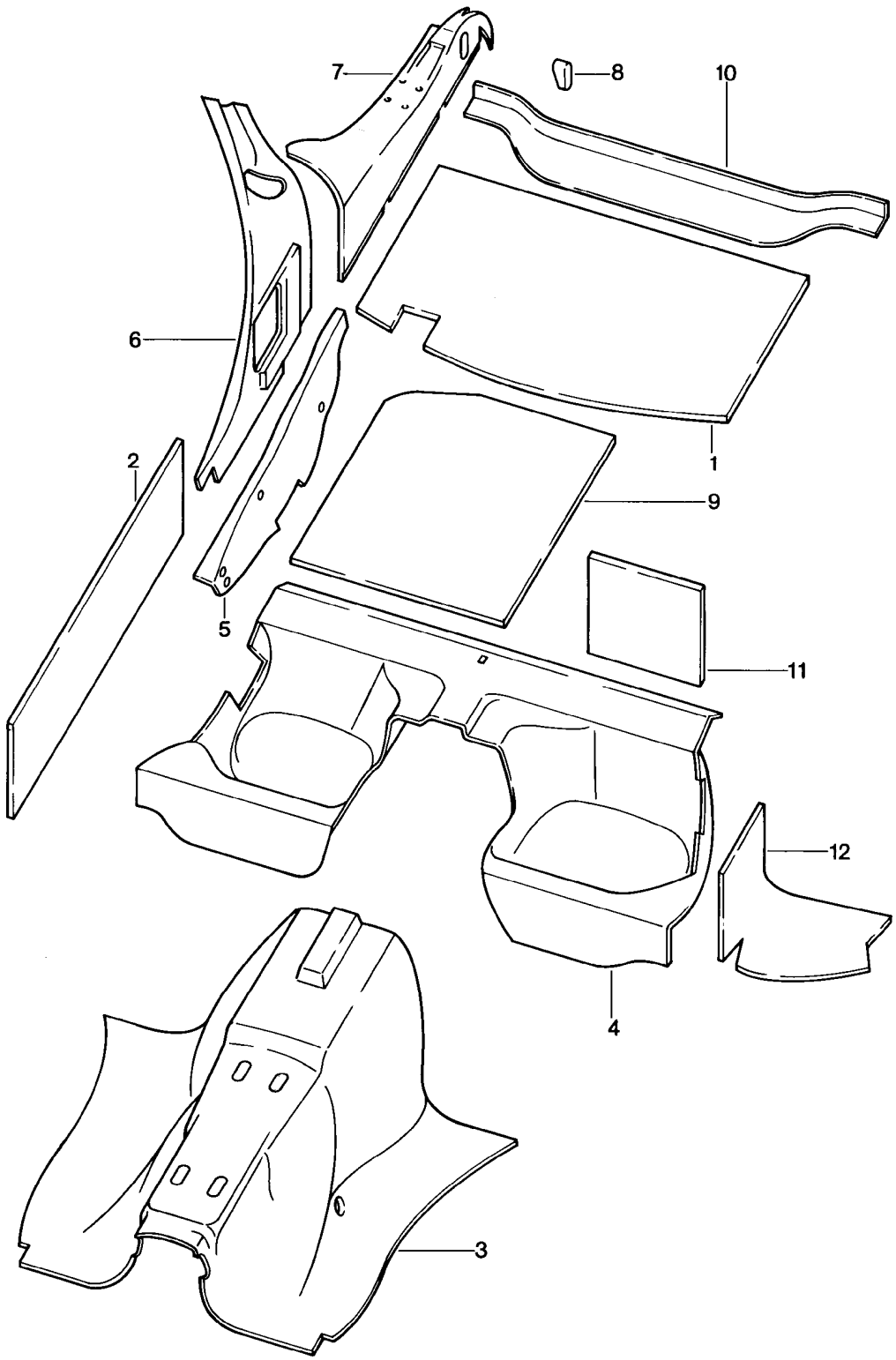

Modell	Jahr	HG	UG	Bildtafel	Einschränkung	UPD	10:24	28.10.2023
928	1983	8	07	807-001		738		

Pos	Teilenummer	Benennung	Bemerkung	St	Modellangabe
		Karosserie Dämpfungen			
1	928 556 233 02	Dämpfung Dach		1	
2	928 556 235 02	Dämpfung für Tür		2	
3	928 556 033 02	Dämpfung für Tunnel D >> - MJ 1983		1	
3	928 556 033 03	Dämpfung für Tunnel D >> - MJ 1983		1	AUT.
3	928 556 033 03	Dämpfung für Tunnel D - MJ 1984>> - MJ 1984		1	
(3)	928 556 033 06	Dämpfung für Tunnel D - MJ 1985>> - MJ 1985		1	
(3)	928 556 033 06	Dämpfung für Tunnel D - MJ 1986>> - MJ 1986		1	
4	928 556 055 02	Dämpfung D >> - MJ 1984		1	
(4)	928 556 055 03	Dämpfung D - MJ 1985>> - MJ 1985		1	
(4)	928 556 055 04	Dämpfung D - MJ 1986>> - MJ 1986		1	
5	928 556 205 02	Dämpfung	links Llkg	1	
5	928 556 206 02	Dämpfung	rechts Llkg	1	
5	927 556 205 03	Dämpfung	links Rlkg	1	
5	927 556 206 03	Dämpfung Träger	rechts Rlkg	1	
6	928 556 261 05	Dämpfung	links vorn	1	
6	928 556 262 05	Dämpfung Seitenteil	rechts vorn	1	
7	928 556 251 03	Dämpfung	links hinten	1	
7	928 556 252 03	Dämpfung Seitenteil	rechts hinten	1	
8	928 556 265 02	Einsatz Seitenteil		1	
9	928 556 239 02	Dämpfung Kofferboden		1	
10	928 556 289 02	Dämpfung Abschlussblech		1	

Modell	Jahr	HG	UG	Bildtafel	Einschränkung	UPD	10:24	28.10.2023
928	1983	8	07	807-001		738		

Pos	Teilenummer	Benennung	Bemerkung	St	Modellangabe
11	**928 556 271 02**	**Dämpfung Sitzwanne**		**2**	
12	**928 556 273 02**	**Dämpfung**	**links**	**1**	
12	**928 556 274 02**	**Dämpfung Sitzwanne**	**rechts**	**1**	

Modell	Jahr	HG	UG	Bildtafel	Einschränkung	UPD	10:25	28.10.2023
928	1983	8	07	807-005		738		

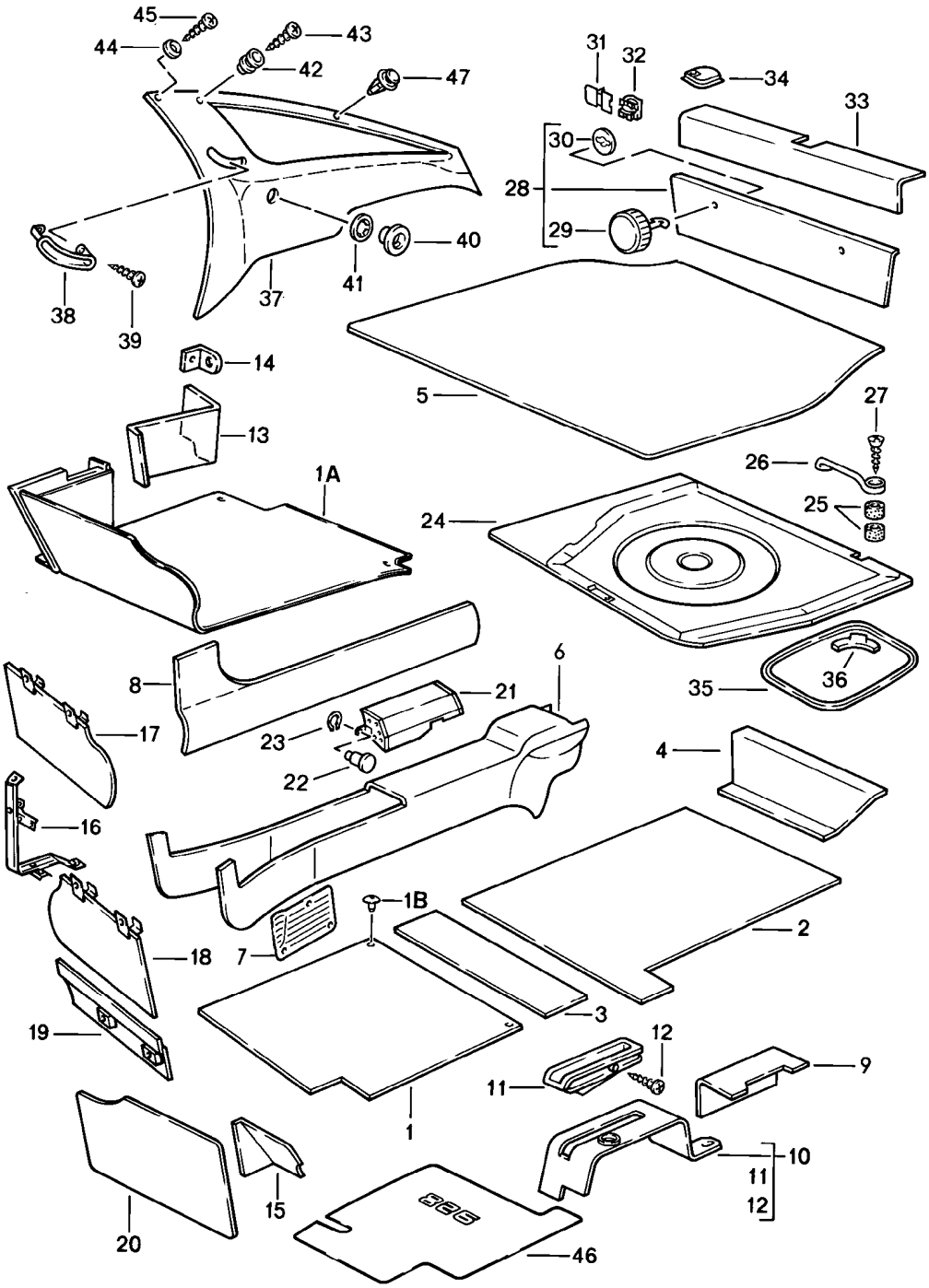

Modell	Jahr	HG	UG	Bildtafel	Einschränkung	UPD	10:25	28.10.2023
928	1983	8	07	807-005		738		

Pos	Teilenummer	Benennung	Bemerkung	St	Modellangabe
		Verkleidungen			
1	**928 551 011 03**	**Bodenbelag** **D - MJ 1983>> - MJ 1983**	**links Llkg**	**1**	
	08/82-07/8370E	**schwarz**			
	08/82-07/8330B	**blau**			
	08/82-07/8340E	**braun**			
	08/82-07/832FL	**graubeige**			
	08/82-07/8360A	**grau**			
	08/82-07/8380E	**weinrot**			
	08/82-07/8380S	**can-can-rot**			
	08/82-07/836JD	**dunkelgrün**			
	08/82-07/831VD	**champagner**			
(1)	**928 551 012 03**	**Bodenbelag** **D - MJ 1983>> - MJ 1983**	**rechts Llkg**	**1**	
	08/82-07/8370E	**schwarz**			
	08/82-07/8330B	**blau**			
	08/82-07/8340E	**braun**			
	08/82-07/832FL	**graubeige**			
	08/82-07/8360A	**grau**			
	08/82-07/8380E	**weinrot**			
	08/82-07/8380S	**can-can-rot**			
	08/82-07/836JD	**dunkelgrün**			
	08/82-07/831VD	**champagner**			
(1)	**927 551 011 03**	**Bodenbelag** **D - MJ 1983>> - MJ 1983**	**links Rlkg**	**1**	
	08/82-07/8370E	**schwarz**			
	08/82-07/8330B	**blau**			
	08/82-07/8340E	**braun**			
	08/82-07/832FL	**graubeige**			
	08/82-07/8360A	**grau**			
	08/82-07/8380E	**weinrot**			
	08/82-07/8380S	**can-can-rot**			

Modell	Jahr	HG	UG	Bildtafel	Einschränkung	UPD	10:25	28.10.2023
928	1983	8	07	807-005		738		

Pos	Teilenummer	Benennung	Bemerkung	St	Modellangabe
	08/82-07/836JD	dunkelgrün			
	08/82-07/831VD	champagner			
(1)	927 551 012 03	Bodenbelag D - MJ 1983>> - MJ 1983	rechts Rlkg	1	
	08/82-07/8370E	schwarz			
	08/82-07/8330B	blau			
	08/82-07/8340E	braun			
	08/82-07/832FL	graubeige			
	08/82-07/8360A	grau			
	08/82-07/8380E	weinrot			
	08/82-07/8380S	can-can-rot			
	08/82-07/836JD	dunkelgrün			
	08/82-07/831VD	champagner			
(1)	928 551 011 04	Bodenbelag (Teppich) D - MJ 1984>> - MJ 1984	links Llkg	1	
	08/83-07/8470E	schwarz			
	08/83-07/8430B	blau			
	08/83-07/8440E	braun			
	08/83-07/842FL	graubeige			
	08/83-07/8460A	grau			
	08/83-07/8480E	weinrot			
	08/83-07/8480S	can-can-rot			
	08/83-07/846JD	dunkelgrün			
	08/83-07/841VD	champagner			
1A	928 551 010 04	Bodenbelag D - MJ 1984>> - MJ 1984	rechts Llkg	1	
	08/83-07/8470E	schwarz			
	08/83-07/8430B	blau			
	08/83-07/8440E	braun			
	08/83-07/842FL	graubeige			
	08/83-07/8460A	grau			
	08/83-07/8480E	weinrot			

Modell	Jahr	HG	UG	Bildtafel	Einschränkung	UPD	10:25	28.10.2023
928	1983	8	07	807-005		738		

Pos	Teilenummer	Benennung	Bemerkung	St	Modellangabe
	08/83-07/8480S	can-can-rot			
	08/83-07/846JD	dunkelgrün			
	08/83-07/841VD	champagner			
(1A)	927 551 009 04	Bodenbelag D - MJ 1984>> - MJ 1984	links Rlkg	1	
	08/83-07/8470E	schwarz			
	08/83-07/8430B	blau			
	08/83-07/8440E	braun			
	08/83-07/842FL	graubeige			
	08/83-07/8460A	grau			
	08/83-07/8480E	weinrot			
	08/83-07/8480S	can-can-rot			
	08/83-07/846JD	dunkelgrün			
	08/83-07/841VD	champagner			
(1)	927 551 012 04	Bodenbelag D - MJ 1984>> - MJ 1984	rechts Rlkg	1	
	08/83-07/8470E	schwarz			
	08/83-07/8430B	blau			
	08/83-07/8440E	braun			
	08/83-07/842FL	graubeige			
	08/83-07/8460A	grau			
	08/83-07/8480E	weinrot			
	08/83-07/8480S	can-can-rot			
	08/83-07/846JD	dunkelgrün			
	08/83-07/841VD	champagner			
(1)	928 551 011 05	Bodenbelag	links Llkg	1	
	08/82-07/8670E	schwarz			
	08/82-07/8630B	blau			
	08/82-07/8640E	braun			
	08/82-07/8680E	weinrot			
	08/82-07/868JK	graugrün			
	08/82-07/862FL	graubeige			

Modell	Jahr	HG	UG	Bildtafel	Einschränkung	UPD	10:25	28.10.2023
928	1983	8	07	807-005		738		

Pos	Teilenummer	Benennung	Bemerkung	St	Modellangabe
	08/82-07/8680S	can-can-rot			
	08/82-07/866JD	dunkelgrün			
	08/82-07/861VD	champagner			
	08/82-07/862YN	weiss			
	08/82-07/8660A	grau			
(1)	928 551 011 06	Bodenbelag D - MJ 1986>>	links Llkg	1	
	08/85-07/8670E	schwarz			
	08/85-07/8630B	blau			
	08/85-07/8640E	braun			
	08/85-07/8680E	weinrot			
	08/85-07/868JK	graugrün			
	08/85-07/862FL	graubeige D - MJ 1986>> - MJ 1986			
	08/85-07/8680S	can-can-rot			
	08/85-07/866JD	dunkelgrün			
	08/85-07/861VD	champagner			
	08/85-07/862YN	weiss			
	08/85-07/8660A	grau			
1A	928 551 010 05	Bodenbelag D - MJ 1985>>	rechts Llkg	1	
	08/84-07/8670E	schwarz			
	08/84-07/8630B	blau			
	08/84-07/8640E	braun			
	08/84-07/8680E	weinrot			
	08/84-07/868JK	graugrün			
	08/85-07/862FL	graubeige D - MJ 1986>> - MJ 1986			
	08/84-07/8680S	can-can-rot			
	08/84-07/866JD	dunkelgrün			
	08/84-07/861VD	champagner			
	08/84-07/862YN	weiss			
	08/84-07/8660A	grau			

Modell	Jahr	HG	UG	Bildtafel	Einschränkung	UPD	10:25	28.10.2023
928	1983	8	07	807-005		738		

Pos	Teilenummer	Benennung	Bemerkung	St	Modellangabe
(1A)	927 551 009 05	Bodenbelag D - MJ 1985>>	links Rlkg	1	
	08/84-07/8670E	schwarz			
	08/84-07/8630B	blau			
	08/84-07/8640E	braun			
	08/84-07/8680E	weinrot			
	08/84-07/868JK	graugrün			
	08/85-07/862FL	graubeige D - MJ 1986>> - MJ 1986			
	08/84-07/8680S	can-can-rot			
	08/84-07/866JD	dunkelgrün			
	08/84-07/861VD	champagner			
	08/84-07/862YN	weiss			
	08/84-07/8660A	grau			
(1)	927 551 012 05	Bodenbelag	rechts Rlkg	1	
	08/82-07/8670E	schwarz			
	08/82-07/8630B	blau			
	08/82-07/8640E	braun			
	08/82-07/8680E	weinrot			
	08/82-07/868JK	graugrün			
	08/82-07/862FL	graubeige			
	08/82-07/8680S	can-can-rot			
	08/82-07/866JD	dunkelgrün			
	08/82-07/861VD	champagner			
	08/82-07/862YN	weiss			
	08/82-07/8660A	grau			
(1)	927 551 012 06	Bodenbelag D - MJ 1986>> - MJ 1986	rechts Rlkg	1	
	08/85-07/8670E	schwarz			
	08/85-07/8630B	blau			
	08/85-07/8640E	braun			
	08/85-07/8680E	weinrot			

Modell	Jahr	HG	UG	Bildtafel	Einschränkung	UPD	10:25	28.10.2023
928	1983	8	07	807-005		738		

Pos	Teilenummer	Benennung	Bemerkung	St	Modellangabe
	08/85-07/868JK	graugrün			
	08/85-07/862FL	graubeige D - MJ 1986>> - MJ 1986			
	08/85-07/8680S	can-can-rot			
	08/85-07/866JD	dunkelgrün			
	08/85-07/861VD	champagner			
	08/85-07/862YN	weiss			
	08/85-07/8660A	grau			
1B	N 900 685 01	Druckknopf D - MJ 1984>>		4	
2	928 551 013 04	Bodenbelag D >> - MJ 1984	links	1	
	08/82-07/8470E	schwarz			
	08/82-07/8440E	braun			
	08/82-07/8430B	blau			
	08/82-07/842FL	graubeige			
	08/82-07/8460A	grau			
	08/82-07/8480E	weinrot			
	08/82-07/8480S	can-can-rot			
	08/82-07/846JD	dunkelgrün			
	08/82-07/841VD	champagner			
(2)	928 551 014 04	Bodenbelag D >> - MJ 1984	rechts	1	
	08/82-07/8470E	schwarz			
	08/82-07/8440E	braun			
	08/82-07/8430B	blau			
	08/82-07/842FL	graubeige			
	08/82-07/8460A	grau			
	08/82-07/8480E	weinrot			
	08/82-07/8480S	can-can-rot			
	08/82-07/846JD	dunkelgrün			
	08/82-07/841VD	champagner			

Modell	Jahr	HG	UG	Bildtafel	Einschränkung	UPD	10:25	28.10.2023
928	1983	8	07	807-005		738		

Pos	Teilenummer	Benennung	Bemerkung	St	Modellangabe
(2)	928 551 013 05	Bodenbelag D - MJ 1985>> - MJ 1985	links	1	
	08/84-07/8570E	schwarz			
	08/84-07/8530B	blau			
	08/84-07/8540E	braun			
	08/84-07/8580E	weinrot			
	08/84-07/858JK	graugrün			
	08/84-07/8580S	can-can-rot			
	08/84-07/856JD	dunkelgrün			
	08/84-07/851VD	champagner			
	08/84-07/852YN	weiss			
	08/84-07/8560A	grau			
(2)	928 551 014 05	Bodenbelag D - MJ 1985>> - MJ 1985	rechts	1	
	08/84-07/8570E	schwarz			
	08/84-07/8530B	blau			
	08/84-07/8540E	braun			
	08/84-07/8580E	weinrot			
	08/84-07/858JK	graugrün			
	08/84-07/8580S	can-can-rot			
	08/84-07/856JD	dunkelgrün			
	08/84-07/851VD	champagner			
	08/84-07/852YN	weiss			
	08/84-07/8560A	grau			
(2)	928 551 014 06	Bodenbelag D - MJ 1985>> - MJ 1985	rechts	1	PR:570
	08/84-07/8570E	schwarz			
	08/84-07/8530B	blau			
	08/84-07/8540E	braun			
	08/84-07/8580E	weinrot			
	08/84-07/858JK	graugrün			
	08/84-07/8580S	can-can-rot			

Modell	Jahr	HG	UG	Bildtafel	Einschränkung	UPD	10:25	28.10.2023
928	1983	8	07	807-005		738		

Pos	Teilenummer	Benennung	Bemerkung	St	Modellangabe
	08/84-07/856JD	dunkelgrün			
	08/84-07/851VD	champagner			
	08/84-07/852YN	weiss			
	08/84-07/8560A	grau			
(2)	928 551 013 07	Bodenbelag D - MJ 1986>> - MJ 1986	links Llkg	1	
	08/85-07/8670E	schwarz			
	08/85-07/8640E	braun			
	08/85-07/8630B	blau			
	08/85-07/868JK	graugrün			
	08/85-07/8660A	grau			
	08/85-07/8680E	weinrot			
	08/85-07/862FL	graubeige			
	08/85-07/8680S	can-can-rot			
	08/85-07/866JD	dunkelgrün			
	08/85-07/861VD	champagner			
	08/85-07/862YN	weiss			
(2)	928 551 014 07	Bodenbelag D - MJ 1986>> - MJ 1986	rechts Llkg	1	
	08/85-07/8670E	schwarz			
	08/85-07/8640E	braun			
	08/85-07/8630B	blau			
	08/85-07/868JK	graugrün			
	08/85-07/8660A	grau			
	08/85-07/8680E	weinrot			
	08/85-07/862FL	graubeige			
	08/85-07/8680S	can-can-rot			
	08/85-07/866JD	dunkelgrün			
	08/85-07/861VD	champagner			
	08/85-07/862YN	weiss			
(2)	927 551 013 03	Bodenbelag D - MJ 1986>> - MJ 1986	links Rlkg	1	

Modell	Jahr	HG	UG	Bildtafel	Einschränkung	UPD	10:25	28.10.2023
928	1983	8	07	807-005		738		

Pos	Teilenummer	Benennung	Bemerkung	St	Modellangabe
	08/85-07/8670E	schwarz			
	08/85-07/8640E	braun			
	08/85-07/8630B	blau			
	08/85-07/868JK	graugrün			
	08/85-07/8660A	grau			
	08/85-07/8680E	weinrot			
	08/85-07/862FL	graubeige			
	08/85-07/8680S	can-can-rot			
	08/85-07/866JD	dunkelgrün			
	08/85-07/861VD	champagner			
	08/85-07/862YN	weiss			
(2)	927 551 014 03	Bodenbelag D - MJ 1986>> - MJ 1986	rechts Rlkg	1	
	08/85-07/8670E	schwarz			
	08/85-07/8640E	braun			
	08/85-07/8630B	blau			
	08/85-07/868JK	graugrün			
	08/85-07/8660A	grau			
	08/85-07/8680E	weinrot			
	08/85-07/862FL	graubeige			
	08/85-07/8680S	can-can-rot			
	08/85-07/866JD	dunkelgrün			
	08/85-07/861VD	champagner			
	08/85-07/862YN	weiss			
3	928 551 145 02	Verkleidung Sitzschiene D >> - MJ 1984	links	1	
	08/82-07/8470E	schwarz			
	08/82-07/8440E	braun			
	08/82-07/8430B	blau			
	08/82-07/842FL	graubeige			
	08/82-07/8460A	grau			

Modell	Jahr	HG	UG	Bildtafel	Einschränkung	UPD	10:25	28.10.2023
928	1983	8	07	807-005		738		

Pos	Teilenummer	Benennung	Bemerkung	St	Modellangabe
	08/82-07/8480E	weinrot			
	08/82-07/8480S	can-can-rot/schwarz			
	08/82-07/846JD	dunkelgrün			
	08/82-07/841VD	champagner			
(3)	928 551 146 02	Verkleidung Sitzschiene D >> - MJ 1984	rechts	1	
	08/82-07/8470E	schwarz			
	08/82-07/8440E	braun			
	08/82-07/8430B	blau			
	08/82-07/842FL	graubeige			
	08/82-07/8460A	grau			
	08/82-07/8480E	weinrot			
	08/82-07/8480S	can-can-rot/schwarz			
	08/82-07/846JD	dunkelgrün			
	08/82-07/841VD	champagner			
4	928 551 057 02	Verkleidung Fersenblech D >> - MJ 1985	links Llkg	1	
	08/82-07/8570E	schwarz			
	08/82-07/8540E	braun			
	08/82-07/8530B	blau			
	08/82-07/842FL	graubeige D >> - MJ 1984			
	08/84-07/858JK	graugrün D - MJ 1985>>			
	08/82-07/8560A	grau			
	08/82-07/8580E	weinrot			
	08/82-07/8580S	can-can-rot/schwarz			
	08/82-07/856JD	dunkelgrün			
	08/82-07/851VD	champagner			
	08/84-07/852YN	weiss D - MJ 1985>> - MJ 1985			

Modell	Jahr	HG	UG	Bildtafel	Einschränkung	UPD	10:25	28.10.2023
928	1983	8	07	807-005		738		

Pos	Teilenummer	Benennung	Bemerkung	St	Modellangabe
(4)	928 551 058 02	Verkleidung Fersenblech D >> - MJ 1985	rechts Llkg	1	
	08/82-07/8570E	schwarz			
	08/82-07/8540E	braun			
	08/82-07/8530B	blau			
	08/82-07/842FL	graubeige D >> - MJ 1984			
	08/84-07/858JK	graugrün D - MJ 1985>>			
	08/82-07/8560A	grau			
	08/82-07/8580E	weinrot			
	08/82-07/8580S	can-can-rot/schwarz			
	08/82-07/856JD	dunkelgrün			
	08/82-07/851VD	champagner			
	08/84-07/852YN	weiss/perlweiss D - MJ 1985>> - MJ 1985			
4	927 551 057 02	Verkleidung Fersenblech D >> - MJ 1985	links Rlkg	1	
	08/82-07/8570E	schwarz			
	08/82-07/8540E	braun			
	08/82-07/8530B	blau			
	08/82-07/842FL	graubeige D >> - MJ 1984			
	08/84-07/858JK	graugrün D - MJ 1985>>			
	08/82-07/8560A	grau			
	08/82-07/8580E	weinrot			
	08/82-07/8580S	can-can-rot/schwarz			
	08/82-07/856JD	dunkelgrün			
	08/82-07/851VD	champagner			
	08/84-07/852YN	weiss/perlweiss D - MJ 1985>> - MJ 1985			
(4)	927 551 058 02	Verkleidung Fersenblech D >> - MJ 1985	rechts Rlkg	1	

Modell	Jahr	HG	UG	Bildtafel	Einschränkung	UPD	10:25	28.10.2023
928	1983	8	07	807-005		738		

Pos	Teilenummer	Benennung	Bemerkung	St	Modellangabe
	08/82-07/8570E	schwarz			
	08/82-07/8540E	braun			
	08/82-07/8530B	blau			
	08/82-07/842FL	graubeige D >> - MJ 1984			
	08/84-07/858JK	graugrün D - MJ 1985>>			
	08/82-07/8560A	grau			
	08/82-07/8580E	weinrot			
	08/82-07/8580S	can-can-rot/schwarz			
	08/82-07/856JD	dunkelgrün			
	08/82-07/851VD	champagner			
	08/84-07/852YN	weiss/perlweiss D - MJ 1985>> - MJ 1985			
(4)	928 551 057 03	Verkleidung für Fersenblech D - MJ 1986>> - MJ 1986	links	1	
	08/85-07/8670E	schwarz			
	08/85-07/8640E	braun			
	08/85-07/8630B	blau			
	08/85-07/868JK	graugrün			
	08/85-07/8660A	grau			
	08/85-07/8680E	weinrot			
	08/85-07/862FL	graubeige			
	08/85-07/8680S	can-can-rot			
	08/85-07/866JD	dunkelgrün			
	08/85-07/861VD	champagner			
	08/85-07/862YN	weiss			
(4)	928 551 058 03	Verkleidung für Fersenblech D - MJ 1986>> - MJ 1986	rechts	1	
	08/85-07/8670E	schwarz			
	08/85-07/8640E	braun			
	08/85-07/8630B	blau			
	08/85-07/868JK	graugrün			

Modell	Jahr	HG	UG	Bildtafel	Einschränkung	UPD	10:25	28.10.2023
928	1983	8	07	807-005		738		

Pos	Teilenummer	Benennung	Bemerkung	St	Modellangabe
	08/85-07/8660A	grau			
	08/85-07/8680E	weinrot			
	08/85-07/862FL	graubeige			
	08/85-07/8680S	can-can-rot			
	08/85-07/866JD	dunkelgrün			
	08/85-07/861VD	champagner			
	08/85-07/862YN	weiss			
5	928 551 061 03	Kofferbodenverkleidung		1	
	08/82-07/8670E	schwarz			
	08/82-07/8630B	blau			
	08/82-07/8640E	braun			
	08/82-07/862FL	graubeige	-84,86		
	08/84-07/868JK	graugrün D - MJ 1985>>			
	08/82-07/8660A	grau			
	08/82-07/8680E	weinrot			
	08/82-07/8680S	can-can-rot			
	08/82-07/866JD	dunkelgrün			
	08/82-07/861VD	champagner			
	08/84-07/862YN	weiss D - MJ 1985>>			
(5)	928 551 061 05	Kofferbodenverkleidung D - MJ 1985>>		1	"AUS"
	08/84-07/8670E	schwarz			
	08/84-07/8630B	blau			
	08/84-07/8640E	braun			
	08/84-07/8680E	weinrot			
	08/84-07/868JK	graugrün			
	08/85-07/862FL	graubeige D - MJ 1986>> - MJ 1986			
	08/84-07/8680S	can-can-rot			
	08/84-07/866JD	dunkelgrün			
	08/84-07/861VD	champagner			

Modell	Jahr	HG	UG	Bildtafel	Einschränkung	UPD	10:25	28.10.2023
928	1983	8	07	807-005		738		

Pos	Teilenummer	Benennung	Bemerkung	St	Modellangabe
	08/84-07/862YN	weiss			
	08/84-07/8660A	grau			
6	928 551 113 02	Verkleidung Tunnel D >> - MJ 1984		1	
	08/82-07/8470E	schwarz			
	08/82-07/8440E	braun			
	08/82-07/8430B	blau			
	08/82-07/842FL	graubeige			
	08/82-07/8460A	grau			
	08/82-07/8480E	weinrot			
	08/82-07/8480S	can-can-rot/schwarz			
	08/82-07/846JD	dunkelgrün			
	08/82-07/841VD	champagner			
(6)	928 551 113 03	Verkleidung Tunnel D >> - MJ 1984		1	AUT.
	08/82-07/8470E	schwarz			
	08/82-07/8440E	braun			
	08/82-07/8430B	blau			
	08/82-07/842FL	graubeige			
	08/82-07/8460A	grau			
	08/82-07/8480E	weinrot			
	08/82-07/8480S	can-can-rot/schwarz			
	08/82-07/846JD	dunkelgrün			
	08/82-07/841VD	champagner			
(6)	928 551 113 05	Tunnelverkleidung D - MJ 1985>>		1	
	08/84-07/8670E	schwarz			
	08/84-07/8640E	braun			
	08/84-07/8630B	blau			
	08/84-07/868JK	graugrün			
	08/84-07/8660A	grau			

Modell	Jahr	HG	UG	Bildtafel	Einschränkung	UPD	10:25	28.10.2023
928	1983	8	07	807-005		738		

Pos	Teilenummer	Benennung	Bemerkung	St	Modellangabe
	08/84-07/8680E	weinrot			
	08/85-07/862FL	graubeige D - MJ 1986>> - MJ 1986			
	08/84-07/8680S	can-can-rot			
	08/84-07/866JD	dunkelgrün			
	08/84-07/861VD	champagner			
	08/84-07/862YN	weiss			
7	928 551 137 02	Trittschutz	Llkg	1	
(8)	928 551 031 02	Verkleidung Längsträger D >> - MJ 1984	links Llkg	1	
	08/82-07/8470E	schwarz			
	08/82-07/8440E	braun			
	08/82-07/8430B	blau			
	08/82-07/842FL	graubeige			
	08/82-07/8460A	grau			
	08/82-07/8480E	weinrot			
	08/82-07/8480S	can-can-rot			
	08/82-07/846JD	dunkelgrün			
	08/82-07/841VD	champagner			
8	928 551 032 03	Verkleidung Längsträger D - MJ 1983>> - MJ 1983	rechts Llkg	1	
	08/82-07/8370E	schwarz			
	08/82-07/8340E	braun			
	08/82-07/8330B	blau			
	08/82-07/832FL	graubeige			
	08/82-07/8360A	grau			
	08/82-07/8380E	weinrot			
	08/82-07/8380S	can-can-rot			
	08/82-07/836JD	dunkelgrün			
	08/82-07/831VD	champagner			

Modell	Jahr	HG	UG	Bildtafel	Einschränkung	UPD	10:25	28.10.2023
928	1983	8	07	807-005		738		

Pos	Teilenummer	Benennung	Bemerkung	St	Modellangabe
(8)	928 551 032 06	Verkleidung Längsträger D - MJ 1984>> - MJ 1984	rechts Llkg	1	
	08/83-07/8470E	schwarz			
	08/83-07/8440E	braun			
	08/83-07/8430B	blau			
	08/83-07/842FL	graubeige			
	08/83-07/8460A	grau			
	08/83-07/8480E	weinrot			
	08/83-07/8480S	can-can-rot/schwarz			
	08/83-07/846JD	dunkelgrün			
	08/83-07/841VD	champagner			
(8)	927 551 031 02	Verkleidung Längsträger D - MJ 1983>> - MJ 1983	links Rlkg	1	
	08/82-07/8370E	schwarz			
	08/82-07/8340E	braun			
	08/82-07/8330B	blau			
	08/82-07/832FL	graubeige			
	08/82-07/8360A	grau			
	08/82-07/8380E	weinrot			
	08/82-07/8380S	can-can-rot			
	08/82-07/836JD	dunkelgrün			
	08/82-07/831VD	champagner			
(8)	927 551 031 04	Verkleidung Längsträger D - MJ 1984>> - MJ 1984	links Rlkg	1	
	08/83-07/8470E	schwarz			
	08/83-07/8440E	braun			
	08/83-07/8430B	blau			
	08/83-07/842FL	graubeige			
	08/83-07/8460A	grau			
	08/83-07/8480E	weinrot			
	08/83-07/8480S	can-can-rot			

Modell	Jahr	HG	UG	Bildtafel	Einschränkung	UPD	10:25	28.10.2023
928	1983	8	07	807-005		738		

Pos	Teilenummer	Benennung	Bemerkung	St	Modellangabe
	08/83-07/846JD	dunkelgrün			
	08/83-07/841VD	champagner			
(8)	927 551 032 02	Verkleidung Längsträger D >> - MJ 1984	rechts Rlkg	1	
	08/82-07/8470E	schwarz			
	08/82-07/8440E	braun			
	08/82-07/8430B	blau			
	08/82-07/842FL	graubeige			
	08/82-07/8460A	grau			
	08/82-07/8480E	weinrot			
	08/82-07/8480S	can-can-rot			
	08/82-07/846JD	dunkelgrün			
	08/82-07/841VD	champagner			
(8)	928 551 031 07	Verkleidung Längsträger D - MJ 1985>>	links	1	
	08/84-07/8670E	schwarz			
	08/84-07/8630B	blau			
	08/84-07/8640E	braun			
	08/84-07/8680E	weinrot			
	08/84-07/868JK	graugrün			
	08/85-07/862FL	graubeige D - MJ 1986>> - MJ 1986			
	08/84-07/8680S	can-can-rot			
	08/84-07/866JD	dunkelgrün			
	08/84-07/861VD	champagner			
	08/84-07/862YN	weiss			
	08/84-07/8660A	grau			
(8)	928 551 032 07	Verkleidung Längsträger D - MJ 1985>>	rechts	1	
	08/84-07/8670E	schwarz			
	08/84-07/8630B	blau			

Modell	Jahr	HG	UG	Bildtafel	Einschränkung	UPD	10:25	28.10.2023
928	1983	8	07	807-005		738		

Pos	Teilenummer	Benennung	Bemerkung	St	Modellangabe
	08/84-07/8640E	braun			
	08/84-07/8680E	weinrot			
	08/84-07/868JK	graugrün			
	08/85-07/862FL	graubeige D - MJ 1986>> - MJ 1986			
	08/84-07/8680S	can-can-rot			
	08/84-07/866JD	dunkelgrün			
	08/84-07/861VD	champagner			
	08/84-07/862YN	weiss			
	08/84-07/8660A	grau			
9	928 551 091 02	Verkleidung für Handbremszug	Llkg	1	
	08/82-07/8670E	schwarz			
	08/82-07/8640E	braun			
	08/82-07/8630B	blau			
	08/82-07/862FL	graubeige	-84,86		
	08/84-07/868JK	graugrün D - MJ 1985>>			
	08/82-07/8660A	grau			
	08/82-07/8680E	weinrot			
	08/82-07/8680S	can-can-rot			
	08/82-07/866JD	dunkelgrün			
	08/82-07/861VD	champagner			
	08/84-07/862YN	weiss D - MJ 1985>>			
9	927 551 091 02	Verkleidung für Handbremszug	Rlkg	1	
	08/82-07/8670E	schwarz			
	08/82-07/8640E	braun			
	08/82-07/8630B	blau			
	08/82-07/862FL	graubeige	-84,86		
	08/84-07/868JK	graugrün D - MJ 1985>>			
	08/82-07/8660A	grau			

Modell	Jahr	HG	UG	Bildtafel	Einschränkung	UPD	10:25	28.10.2023
928	1983	8	07	807-005		738		

Pos	Teilenummer	Benennung	Bemerkung	St	Modellangabe
	08/82-07/8680E	weinrot			
	08/82-07/8680S	can-can-rot			
	08/82-07/866JD	dunkelgrün			
	08/82-07/861VD	champagner			
	08/84-07/862YN	weiss D - MJ 1985>>			
10	928 551 089 04	Verkleidung Handbremse	Llkg	1	
	08/82-07/8670E	schwarz			
	08/82-07/8640E	braun			
	08/82-07/8630B	blau			
	08/82-07/862FL	graubeige	-84,86		
	08/84-07/868JK	graugrün D - MJ 1985>>			
	08/82-07/8660A	grau			
	08/82-07/8680E	weinrot			
	08/82-07/8680S	can-can-rot			
	08/82-07/866JD	dunkelgrün			
	08/82-07/861VD	champagner			
	08/84-07/862YN	weiss D - MJ 1985>>			
10	928 551 089 05	Verkleidung Handbremse	Llkg	1	"J.."
	08/82-07/8670E	schwarz			
	08/82-07/8640E	braun			
	08/82-07/8630B	blau			
	08/82-07/862FL	graubeige	-84,86		
	08/84-07/868JK	graugrün D - MJ 1985>>			
	08/82-07/8660A	grau			
	08/82-07/8680E	weinrot			
	08/82-07/8680S	can-can-rot			
	08/82-07/866JD	dunkelgrün			
	08/82-07/861VD	champagner			

Modell	Jahr	HG	UG	Bildtafel	Einschränkung	UPD	10:25	28.10.2023
928	1983	8	07	807-005		738		

Pos	Teilenummer	Benennung	Bemerkung	St	Modellangabe
	08/84-07/862YN	weiss D - MJ 1985>>			
10	927 551 089 04	Verkleidung Handbremse	Rlkg	1	
	08/82-07/8670E	schwarz			
	08/82-07/8640E	braun			
	08/82-07/8630B	blau			
	08/82-07/862FL	graubeige	-84,86		
	08/84-07/868JK	graugrün D - MJ 1985>>			
	08/82-07/8660A	grau			
	08/82-07/8680E	weinrot			
	08/82-07/8680S	can-can-rot			
	08/82-07/866JD	dunkelgrün			
	08/82-07/861VD	champagner			
	08/84-07/862YN	weiss D - MJ 1985>>			
11	928 551 325 02	Rosette		1	
12	900 143 001 02	Blechschraube B 2,9 X 6,5		2	
13	928 551 069 02	Verkleidung Verbandskasten D >> - MJ 1983	Llkg	1	
	08/82-07/8370E	schwarz			
	08/82-07/8340E	braun			
	08/82-07/8330B	blau			
	08/82-07/832FL	graubeige			
	08/82-07/8360A	grau			
	08/82-07/8380E	weinrot			
	08/82-07/8380S	can-can-rot			
	08/82-07/836JD	dunkelgrün			
	08/82-07/831VD	champagner			
(13)	927 551 069 02	Verkleidung Verbandskasten D >> - MJ 1983	Rlkg	1	

Modell	Jahr	HG	UG	Bildtafel	Einschränkung	UPD	10:25	28.10.2023
928	1983	8	07	807-005		738		

Pos	Teilenummer	Benennung	Bemerkung	St	Modellangabe
	08/82-07/8370E	schwarz			
	08/82-07/8340E	braun			
	08/82-07/8330B	blau			
	08/82-07/832FL	graubeige			
	08/82-07/8360A	grau			
	08/82-07/8380E	weinrot			
	08/82-07/8380S	can-can-rot			
	08/82-07/836JD	dunkelgrün			
	08/82-07/831VD	champagner			
14	928 551 087 02	Lasche D >> - MJ 1983		1	
(14)	928 551 087 03	Befestigungshalter D - MJ 1984>>		1	
15	928 551 035 02	Verkleidung Fussstütze	Llkg	1	
	08/82-07/8670E	schwarz			
	08/82-07/8640E	braun			
	08/82-07/8630B	blau			
	08/82-07/862FL	graubeige	-84,86		
	08/84-07/868JK	graugrün D - MJ 1985>>			
	08/82-07/8660A	grau			
	08/82-07/8680E	weinrot			
	08/82-07/8680S	can-can-rot			
	08/82-07/866JD	dunkelgrün			
	08/82-07/861VD	champagner			
	08/84-07/862YN	weiss D - MJ 1985>>			
(15)	927 551 036 02	Verkleidung Fussstütze	Rlkg	1	
	08/82-07/8670E	schwarz			
	08/82-07/8640E	braun			
	08/82-07/8630B	blau			
	08/82-07/862FL	graubeige	-84,86		

Modell	Jahr	HG	UG	Bildtafel	Einschränkung	UPD	10:25	28.10.2023
928	1983	8	07	807-005		738		

Pos	Teilenummer	Benennung	Bemerkung	St	Modellangabe
	08/84-07/868JK	graugrün D - MJ 1985>>			
	08/82-07/8660A	grau			
	08/82-07/8680E	weinrot			
	08/82-07/8680S	can-can-rot			
	08/82-07/866JD	dunkelgrün			
	08/82-07/861VD	champagner			
	08/84-07/862YN	weiss D - MJ 1985>>			
16	928 551 073 04	Bügel D >> - MJ 1984	Llkg	2	
16	928 551 073 06	Bügel D - MJ 1985>>	Llkg	2	
(16)	927 551 073 03	Bügel D >> - MJ 1984	Rlkg	2	
(16)	927 551 073 04	Bügel D - MJ 1985>>	Rlkg	2	
17	927 799 551 07	Fussstütze D - MJ 1983>> - MJ 1983	Rlkg	1	
(17)	927 551 062 05	Fussstütze D - MJ 1984>>	Rlkg	1	
18	928 799 551 10	Fussstütze D - MJ 1983>> - MJ 1983	Llkg	1	
(18)	928 551 062 04	Fussstütze D - MJ 1984>> - MJ 1984	Llkg	1	
(18)	928 551 062 05	Fussstütze Oberteil D - MJ 1985>>	Llkg	1	
19	928 551 066 02	Fussstütze D - MJ 1983>> - MJ 1983	Llkg	1	
(19)	928 551 066 03	Fussstütze Unterteil D - MJ 1984>>	Llkg	1	
20	928 551 049 02	Verkleidung Stirnwand	Llkg	1	
	08/82-07/8670E	schwarz			
	08/82-07/8640E	braun			
	08/82-07/8630B	blau			
	08/82-07/862FL	graubeige	-84,86		

Modell	Jahr	HG	UG	Bildtafel	Einschränkung	UPD	10:25	28.10.2023
928	1983	8	07	807-005		738		

Pos	Teilenummer	Benennung	Bemerkung	St	Modellangabe
	08/84-07/868JK	graugrün D - MJ 1985>>			
	08/82-07/8660A	grau			
	08/82-07/8680E	weinrot			
	08/82-07/8680S	can-can-rot			
	08/82-07/866JD	dunkelgrün			
	08/82-07/861VD	champagner			
	08/84-07/862YN	weiss D - MJ 1985>>			
(20)	927 551 050 02	Verkleidung Stirnwand	Rlkg	1	
	08/82-07/8670E	schwarz			
	08/82-07/8640E	braun			
	08/82-07/8630B	blau			
	08/82-07/862FL	graubeige	-84,86		
	08/84-07/868JK	graugrün D - MJ 1985>>			
	08/82-07/8660A	grau			
	08/82-07/8680E	weinrot			
	08/82-07/8680S	can-can-rot			
	08/82-07/866JD	dunkelgrün			
	08/82-07/861VD	champagner			
	08/84-07/862YN	weiss D - MJ 1985>>			
21	928 551 505 03	Abdeckung	Llkg	1	
	08/82-07/8670E	schwarz			
	08/82-07/8640E	braun			
	08/82-07/8630B	blau			
	08/82-07/862FL	graubeige	-84,86		
	08/84-07/868JK	graugrün D - MJ 1985>>			
	08/82-07/8660A	grau			
	08/82-07/8680E	weinrot			
	08/82-07/8680S	can-can-rot/schwarz			

Modell	Jahr	HG	UG	Bildtafel	Einschränkung	UPD	10:25	28.10.2023
928	1983	8	07	807-005		738		

Pos	Teilenummer	Benennung	Bemerkung	St	Modellangabe
	08/82-07/866JD	dunkelgrün			
	08/82-07/861VD	champagner			
	08/84-07/862YN	weiss/perlweiss D - MJ 1985>>			
(21)	927 551 505 03	Abdeckung	Rlkg	1	
	08/82-07/8670E	schwarz			
	08/82-07/8640E	braun			
	08/82-07/8630B	blau			
	08/82-07/862FL	graubeige	-84,86		
	08/84-07/868JK	graugrün D - MJ 1985>>			
	08/82-07/8660A	grau			
	08/82-07/8680E	weinrot			
	08/82-07/8680S	can-can-rot/schwarz			
	08/82-07/866JD	dunkelgrün			
	08/82-07/861VD	champagner			
	08/84-07/862YN	weiss/perlweiss D - MJ 1985>>			
22	900 253 005 07	Rändelschraube M 6 X 10		2	
23	N 012 406 2	Sicherungsscheibe 6 X 0,7		2	
24	928 556 045 03	Abdeckplatte für Reserve- radmulde		1	
-	171 860 273 A	Halteband für Verbands- kasten		1	
25	928 555 615 02	Distanzbuchse		8	
26	477 885 761	Haltebügel		4	
27	900 269 050 07	Senkschraube M 5 X 25		8	
28	928 551 081 06	Abdeckplatte		1	
	08/82-07/8670E	schwarz			
	08/82-07/8640E	braun			
	08/82-07/8630B	blau			
	08/82-07/862FL	graubeige	-84,86		

Modell	Jahr	HG	UG	Bildtafel	Einschränkung	UPD	10:25	28.10.2023
928	1983	8	07	807-005		738		

Pos	Teilenummer	Benennung	Bemerkung	St	Modellangabe
	08/84-07/868JK	graugrün D - MJ 1985>>			
	08/82-07/8660A	grau			
	08/82-07/8680E	weinrot			
	08/82-07/8680S	can-can-rot			
	08/82-07/866JD	dunkelgrün			
	08/82-07/861VD	champagner			
	08/84-07/862YN	weiss D - MJ 1985>>			
29	928 551 221 02	Knopf		2	
30	999 591 483 40	Sicherungsscheibe		2	
31	928 551 199 02	Verschlusskappe		2	
32	928 551 203 02	Verriegelungslager		2	
33	928 551 653 02	Verkleidung Abschlussblech		1	
	08/82-07/8670E	schwarz			
	08/82-07/8640E	braun			
	08/82-07/8630B	blau			
	08/82-07/862FL	graubeige	-84,86		
	08/84-07/868JK	graugrün D - MJ 1985>>			
	08/82-07/8660A	grau			
	08/82-07/8680E	weinrot			
	08/82-07/8680S	can-can-rot			
	08/82-07/866JD	dunkelgrün			
	08/82-07/861VD	champagner			
	08/84-07/862YN	weiss D - MJ 1985>>			
(34)	928 551 185 02	Anschlagpuffer	links	1	
34	928 551 186 02	Anschlagpuffer	rechts	1	
35	928 504 105 02	Dichtung Deckel		1	
36	928 504 107 02	Dichtgummi Deckel für Batterie		1	

Modell	Jahr	HG	UG	Bildtafel	Einschränkung	UPD	10:25	28.10.2023
928	1983	8	07	807-005		738		

Pos	Teilenummer	Benennung	Bemerkung	St	Modellangabe
(37)	928 555 021 04	Seitenverkleidung für Fahrzeuge mit Lautsprecher Kunstleder D >> - MJ 1985 Entfallteil	links Llkg	1	
	08/82-07/8505T	schwarz			
	08/82-07/851HH	blau			
	08/82-07/854RB	braun			
	08/82-07/853MX	weinrot			
	08/82-07/855FX	graubeige	-84,86		
	08/84-07/854JX	graugrün D - MJ 1985>>			
(37)	927 555 021 04	Seitenverkleidung (Kunstleder) für Fahrzeuge mit Lautsprecher Kunstleder D >> - MJ 1985 Entfallteil	links Rlkg	1	
	08/82-07/8505T	schwarz			
	08/82-07/851HH	blau			
	08/82-07/854RB	braun			
	08/82-07/853MX	weinrot			
	08/82-07/855FX	graubeige	-84,86		
	08/84-07/854JX	graugrün D - MJ 1985>>			
(37)	927 555 021 04	Seitenverkleidung (Kunstleder) für Fahrzeuge mit Lautsprecher Kunstleder Entfallteil	links	1	
	08/82-07/8605T	schwarz			
	08/82-07/861HH	blau			
	08/82-07/864RB	braun			
	08/82-07/863MX	weinrot			
	08/82-07/865FX	graubeige	-84,86		
	08/82-07/864JX	graugrün			

Modell	Jahr	HG	UG	Bildtafel	Einschränkung	UPD	10:25	28.10.2023
928	1983	8	07	807-005		738		

Pos	Teilenummer	Benennung	Bemerkung	St	Modellangabe
37	928 555 022 04	Seitenverkleidung (Kunstleder) für Fahrzeuge mit Lautsprecher Kunstleder Entfallteil	rechts	1	
	08/82-07/8605T	schwarz			
	08/82-07/861HH	blau			
	08/82-07/864RB	braun			
	08/82-07/863MX	weinrot			
	08/82-07/865FX	graubeige	-84,86		
	08/84-07/864JX	graugrün D - MJ 1985>>			
(37)	928 555 021 07	Seitenverkleidung (Kunstleder) für Fahrzeuge mit Lautsprecher Kunstleder	links	1	
	08/82-07/8605T	schwarz			
	08/82-07/861HH	blau			
	08/82-07/864RB	braun			
	08/82-07/863MX	weinrot			
	08/82-07/865FX	graubeige			
	08/82-07/864JX	graugrün			
37	928 555 022 07	Seitenverkleidung (Kunstleder) für Fahrzeuge mit Lautsprecher Kunstleder	rechts	1	
	08/82-07/8605T	schwarz			
	08/82-07/861HH	blau			
	08/82-07/864RB	braun			
	08/82-07/863MX	weinrot			
	08/82-07/865FX	graubeige			
	08/82-07/864JX	graugrün			
(37)	928 555 921 00	Seitenverkleidung (Kunstleder) für Fahrzeuge mit Lautsprecher Kunstleder	links	1	PR:490
	08/82-07/8605T	schwarz			
	08/82-07/861HH	blau			

Modell	Jahr	HG	UG	Bildtafel	Einschränkung	UPD	10:25	28.10.2023
928	1983	8	07	807-005		738		

Pos	Teilenummer	Benennung	Bemerkung	St	Modellangabe
	08/82-07/864RB	braun			
	08/82-07/863MX	weinrot			
	08/82-07/865FX	graubeige			
	08/82-07/864JX	graugrün			
(37)	928 555 922 00	Seitenverkleidung (Kunstleder) für Fahrzeuge mit Lautsprecher Kunstleder	rechts	1	PR:490
	08/82-07/8605T	schwarz			
	08/82-07/861HH	blau			
	08/82-07/864RB	braun			
	08/82-07/863MX	weinrot			
	08/82-07/865FX	graubeige			
	08/82-07/864JX	graugrün			
(37)	927 555 021 52	Seitenverkleidung (Leder) für Fahrzeuge mit Lautsprecher F >> 92-GS840 110	links	1	"J.."
	08/82-07/86KZ2	schwarz			
	08/82-07/86KZ3	blau			
	08/82-07/864RB	braun			
	08/82-07/86LG7	weinrot			
	08/82-07/86KZ4	graubeige	-84,86		
	08/84-07/86QC2	graugrün D - MJ 1985>>			
	08/82-07/86LG6	dunkelgrün			
	08/82-07/86LG4	perlweiss			
	08/82-07/86LG5	champagner			
	08/82-07/86KZ6	can-can-rot			
	08/84-07/86PY9	perlozeanblau D - MJ 1985>>			
	08/84-07/86PZ1	wildbüffelbraun D - MJ 1985>>			

Modell	Jahr	HG	UG	Bildtafel	Einschränkung	UPD	10:25	28.10.2023
928	1983	8	07	807-005		738		

Pos	Teilenummer	Benennung	Bemerkung	St	Modellangabe
(37)	928 555 022 52	Seitenverkleidung für Fahrzeuge mit Lautsprecher Leder F >> 92-GS840 110	rechts	1	"J.."
	08/82-07/86KZ2	schwarz			
	08/82-07/86KZ3	blau			
	08/82-07/864RB	braun			
	08/82-07/86LG7	weinrot			
	08/82-07/86KZ4	graubeige	-84,86		
	08/84-07/86QC2	graugrün D - MJ 1985>>			
	08/82-07/86LG6	dunkelgrün			
	08/82-07/86LG4	perlweiss			
	08/82-07/86LG5	champagner			
	08/82-07/86KZ6	can-can-rot			
	08/84-07/86PY9	perlozeanblau D - MJ 1985>>			
	08/84-07/86PZ1	braun D - MJ 1985>>			
(37)	928 555 021 54	Seitenverkleidung für Fahrzeuge mit Lautsprecher Leder D >> - MJ 1985	links Llkg	1	PR:490
	08/82-07/85KZ2	schwarz			
	08/82-07/85KZ3	blau			
	08/82-07/854RB	braun			
	08/82-07/85LG7	weinrot			
	08/82-07/85KZ4	graubeige	-84,86		
	08/84-07/85QC2	graugrün D - MJ 1985>>			
	08/82-07/85LG6	dunkelgrün			
	08/82-07/85LG4	perlweiss			
	08/82-07/85LG5	champagner			
	08/82-07/85KZ6	can-can-rot			

Modell	Jahr	HG	UG	Bildtafel	Einschränkung	UPD	10:25	28.10.2023
928	1983	8	07	807-005		738		

Pos	Teilenummer	Benennung	Bemerkung	St	Modellangabe
	08/84-07/85PY9	perlozeanblau D - MJ 1985>>			
	08/84-07/85PZ1	wildbüffelbraun D - MJ 1985>>			
(37)	927 555 021 54	Seitenverkleidung für Fahrzeuge mit Lautsprecher Leder D >> - MJ 1985	links Rlkg	1	PR:490
	08/82-07/85KZ2	schwarz			
	08/82-07/85KZ3	blau			
	08/82-07/854RB	braun			
	08/82-07/85LG7	weinrot			
	08/82-07/85KZ4	graubeige	-84,86		
	08/84-07/85QC2	graugrün D - MJ 1985>>			
	08/82-07/85LG6	dunkelgrün			
	08/82-07/85LG4	perlweiss			
	08/82-07/85LG5	champagner			
	08/82-07/85KZ6	can-can-rot			
	08/84-07/85PY9	perlozeanblau D - MJ 1985>>			
	08/84-07/85PZ1	wildbüffelbraun D - MJ 1985>>			
(37)	927 555 021 54	Seitenverkleidung für Fahrzeuge mit Lautsprecher Leder F >> 92-GS840 110 F >> 92-GS861 000	links	1	 "J.." PR:490
	08/82-07/86KZ2	schwarz			
	08/82-07/86KZ3	blau			
	08/82-07/864RB	braun			
	08/82-07/86LG7	weinrot			
	08/82-07/86KZ4	graubeige	-84,86		
	08/82-07/86QC2	graugrün			
	08/82-07/86LG6	dunkelgrün			
	08/82-07/86LG4	perlweiss			

Modell	Jahr	HG	UG	Bildtafel	Einschränkung	UPD	10:25	28.10.2023
928	1983	8	07	807-005		738		

Pos	Teilenummer	Benennung	Bemerkung	St	Modellangabe
	08/82-07/86LG5	champagner			
	08/82-07/86KZ6	can-can-rot			
	08/82-07/86PY9	perlozeanblau			
	08/82-07/86PZ1	wildbüffelbraun			
(37)	928 555 022 54	Verkleidung für Fahrzeuge mit Lautsprecher Leder F >> 92-GS840 110 F >> 92-GS861 000	rechts	1	 "J.." PR:490
	08/82-07/86KZ2	schwarz			
	08/82-07/86KZ3	blau			
	08/82-07/864RB	braun			
	08/82-07/86LG7	weinrot			
	08/82-07/86KZ4	graubeige	-84,86		
	08/82-07/86QC2	graugrün			
	08/82-07/86LG6	dunkelgrün			
	08/82-07/86LG4	perlweiss			
	08/82-07/86LG5	champagner			
	08/82-07/86KZ6	can-can-rot			
	08/82-07/86PY9	perlozeanblau			
	08/82-07/86PZ1	braun			
(37)	928 555 021 57	Seitenverkleidung (Leder) für Fahrzeuge mit Lautsprecher F 92-GS840 111>> F 92-GS849 563>>	links	1	 "J.."
	08/82-07/86KZ2	schwarz			
	08/82-07/86LG7	weinrot			
	08/82-07/86QC2	graugrün			
	08/82-07/86KZ3	blau			
	08/82-07/864RB	braun			
	08/82-07/86KZ4	graubeige			
	08/82-07/86LG6	dunkelgrün			
	08/82-07/86LG4	perlweiss			

Modell	Jahr	HG	UG	Bildtafel	Einschränkung	UPD	10:25	28.10.2023
928	1983	8	07	807-005		738		

Pos	Teilenummer	Benennung	Bemerkung	St	Modellangabe
	08/82-07/86LG5	champagner			
	08/82-07/86KZ6	can-can-rot			
	08/82-07/86PY9	perlozeanblau			
	08/82-07/86PZ1	wildbüffelbraun			
37	928 555 022 57	Seitenverkleidung (Leder) für Fahrzeuge mit Lautsprecher F 92-GS840 111>> F 92-GS849 563>>	rechts	1	"J.."
	08/82-07/86KZ2	schwarz			
	08/82-07/86LG7	weinrot			
	08/82-07/86QC2	graugrün			
	08/82-07/86KZ3	blau			
	08/82-07/864RB	braun			
	08/82-07/86KZ4	graubeige			
	08/82-07/86LG6	dunkelgrün			
	08/82-07/86LG4	perlweiss			
	08/82-07/86LG5	champagner			
	08/82-07/86KZ6	can-can-rot			
	08/82-07/86PY9	perlozeanblau			
	08/82-07/86PZ1	wildbüffelbraun			
(37)	928 555 921 01	Seitenverkleidung (Leder) für Fahrzeuge mit Lautsprecher F 92-GS840 111>> F 92-GS849 563>>	links	1	"J.." PR:490
	08/82-07/86KZ2	schwarz			
	08/82-07/86LG7	weinrot			
	08/82-07/86QC2	graugrün			
	08/82-07/86KZ3	blau			
	08/82-07/864RB	braun			
	08/82-07/86KZ4	graubeige			
	08/82-07/86LG6	dunkelgrün			
	08/82-07/86LG4	perlweiss			
	08/82-07/86LG5	champagner			

Modell	Jahr	HG	UG	Bildtafel	Einschränkung	UPD	10:25	28.10.2023
928	1983	8	07	807-005		738		

Pos	Teilenummer	Benennung	Bemerkung	St	Modellangabe
	08/82-07/86KZ6	can-can-rot			
	08/82-07/86PY9	perlozeanblau			
	08/82-07/86PZ1	wildbüffelbraun			
(37)	928 555 922 01	Seitenverkleidung (Leder) für Fahrzeuge mit Lautsprecher F 92-GS840 111>> F 92-GS849 563>>	rechts	1	"J.."
	08/82-07/86KZ2	schwarz			
	08/82-07/86LG7	weinrot			
	08/82-07/86QC2	graugrün			
	08/82-07/86KZ3	blau			
	08/82-07/864RB	braun			
	08/82-07/86KZ4	graubeige			
	08/82-07/86LG6	dunkelgrün			
	08/82-07/86LG4	perlweiss			
	08/82-07/86LG5	champagner			
	08/82-07/86KZ6	can-can-rot			
	08/82-07/86PY9	perlozeanblau			
	08/82-07/86PZ1	wildbüffelbraun			
38	928 555 275 03	Rosette für Sicherheitsgurt D >> - MJ 1985 Entfallteil	links	1	
(38)	928 555 276 03	Rosette für Sicherheitsgurt D >> - MJ 1985 Entfallteil	rechts	1	
38	928 555 275 04	Rosette für Sicherheitsgurt D - MJ 1986>> - MJ 1986	links	1	
	08/85-07/8670B	schwarz			
(38)	928 555 276 04	Rosette für Sicherheitsgurt D - MJ 1986>> - MJ 1986	rechts	1	
	08/85-07/8670B	schwarz			
39	900 143 007 02	Linsenblechschraube B 4,2 X 13 Entfallteil		4	

Modell	Jahr	HG	UG	Bildtafel	Einschränkung	UPD	10:25	28.10.2023
928	1983	8	07	807-005		738		

Pos	Teilenummer	Benennung	Bemerkung	St	Modellangabe
39	900 073 507 01	Linsenblechschraube B 4,2 X 13		4	
40		siehe Hauptgruppe 8 8/09/15 POS.9			
41		siehe Hauptgruppe 8 8/09/15 POS.10			
42	928 555 469 03	Knopf Mantelhaken		2	
43	900 145 091 07	Blechschraube B 4,8 X 32		2	
44	999 591 102 07	Kunststoffunterlegscheibe		5	
45	900 145 062 07	Blechschraube B 3,5 X 25		5	
46	928 551 911 01	Fussmatte mit: Schriftzug Entfallteil	links Llkg	1	
	08/82-07/8640A	braun			
	08/82-07/8670A	schwarz			
(46)	928 551 912 01	Fussmatte mit: Schriftzug Entfallteil	rechts Llkg	1	
	08/82-07/8640A	braun			
	08/82-07/8670A	schwarz			
46	000 043 087 00	1 Satz Fussmatten	Llkg	1	
	08/82-07/8670E	schwarz			
	08/82-07/863KF	blau			
	08/82-07/865MF	braun			
	08/82-07/8680E	weinrot			
	08/82-07/8660A	grau			
47	823 867 299	Clip		6	
-	928 555 631 02	Gepäcknetz		1	
-	928 555 631 03	Gepäcknetz		1	

Modell	Jahr	HG	UG	Bildtafel	Einschränkung	UPD	10:25	28.10.2023
928	1983	8	07	807-010		738		

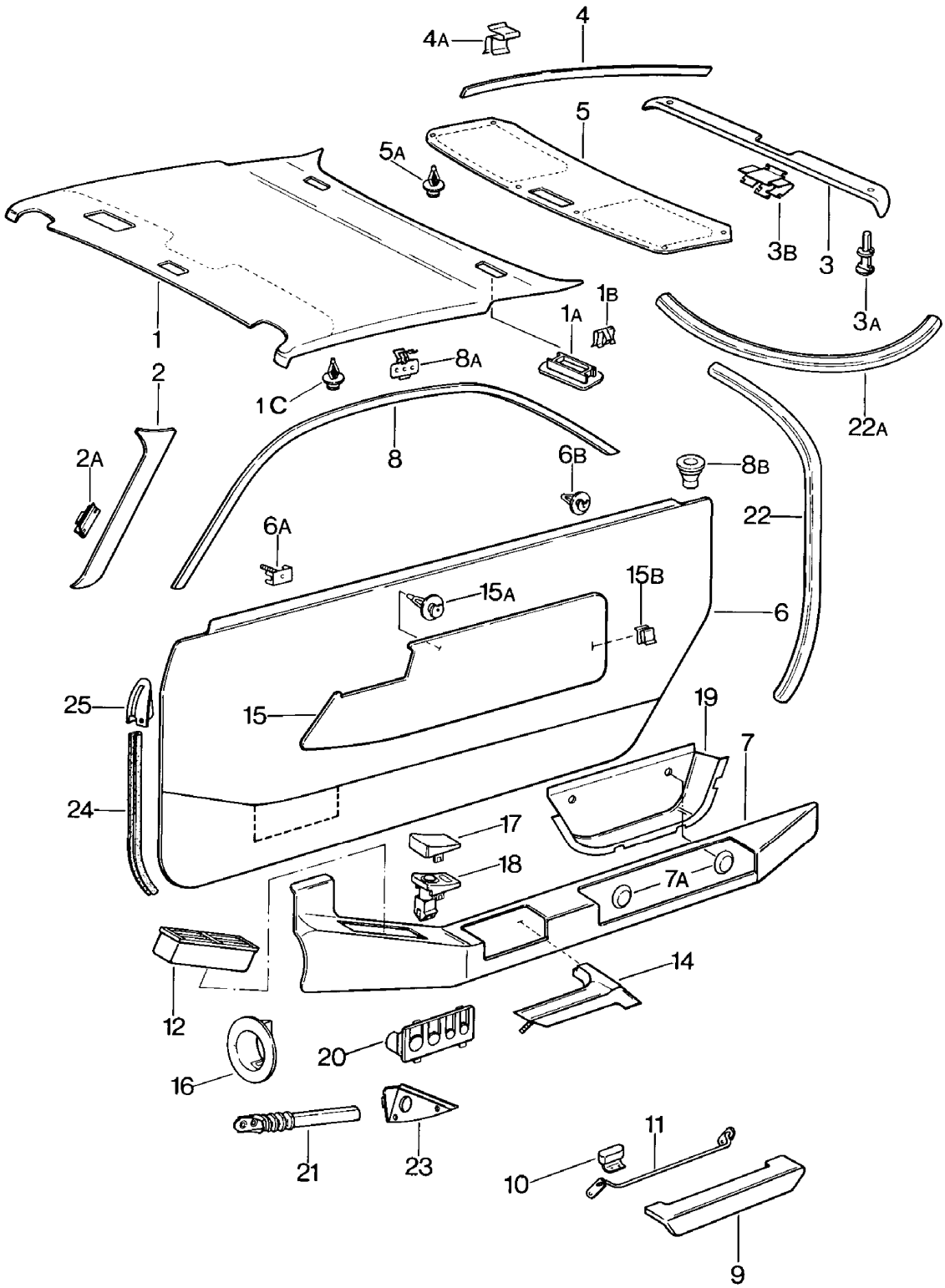

Modell	Jahr	HG	UG	Bildtafel	Einschränkung	UPD	10:25	28.10.2023
928	1983	8	07	807-010		738		

Pos	Teilenummer	Benennung	Bemerkung	St	Modellangabe
		Türverkleidung **Dachverkleidung**			
1	**928 555 071 02**	**Dachverkleidung** **Kunstleder** **D >> - MJ 1983**	**Llkg**	**1**	
	08/82-07/834RB	**braun**			
	08/82-07/8370A	**schwarz**			
	08/82-07/831HH	**blau**			
	08/82-07/833MX	**weinrot**			
(1)	**927 555 071 02**	**Dachverkleidung** **Kunstleder** **D >> - MJ 1983**	**Rlkg**	**1**	
	08/82-07/834RB	**braun**			
	08/82-07/8370A	**schwarz**			
	08/82-07/831HH	**blau**			
	08/82-07/833MX	**weinrot**			
(1)	**928 555 071 07**	**Dachverkleidung** **Kunstleder** **D - MJ 1984>>**		**1**	
	08/83-07/8670A	**schwarz**			
	08/83-07/864RB	**braun**			
	08/83-07/861HH	**blau**			
	08/83-07/863MX	**weinrot**			
	08/84-07/862KA	**graugrün** **D - MJ 1985>>**			
(1)	**928 555 071 50**	**Dachverkleidung** **Leder** **D >> - MJ 1983**	**Llkg**	**1**	
	08/82-07/83KZ2	**schwarz**			
	08/82-07/83KZ3	**blau**			
	08/82-07/834RB	**braun**			
	08/82-07/83LG7	**weinrot**			
	08/82-07/83LG6	**dunkelgrün**			
(1)	**927 555 071 50**	**Dachverkleidung** **Leder** **D >> - MJ 1983**	**Rlkg**	**1**	
	08/82-07/83KZ2	**schwarz**			

Modell	Jahr	HG	UG	Bildtafel	Einschränkung	UPD	10:25	28.10.2023
928	1983	8	07	807-010		738		

Pos	Teilenummer	Benennung	Bemerkung	St	Modellangabe
	08/82-07/83KZ3	blau			
	08/82-07/834RB	braun			
	08/82-07/83LG7	weinrot			
	08/82-07/83LG6	dunkelgrün			
(1)	928 555 071 53	Dachverkleidung Leder D - MJ 1984>>		1	
	08/83-07/86KZ2	schwarz			
	08/83-07/864RB	braun			
	08/83-07/86KZ3	blau			
	08/83-07/86LG7	weinrot			
	08/83-07/86LG6	dunkelgrün			
	08/84-07/86QC2	graugrün D - MJ 1985>>			
	08/84-07/86PY9	perlozeanblau D - MJ 1985>>			
	08/84-07/86PZ1	wildbüffelbraun D - MJ 1985>>			
1A	928 555 355 02	Abdeckkappe		2	
1B	928 555 365 03	Federklammer		4	
1C	823 867 299	Clip		15	
(2)	928 555 073 02	Verkleidung Windschutzfensterrahmen Kunstleder	links	1	
	08/82-07/8670A	schwarz			
	08/82-07/8630B	blau			
	08/82-07/864RB	braun			
	08/82-07/863MX	weinrot			
	08/84-07/864JX	graugrün D - MJ 1985>>			
2	928 555 074 02	Verkleidung Windschutzfensterrahmen Kunstleder	rechts	1	
	08/82-07/8670A	schwarz			
	08/82-07/8630B	blau			
	08/82-07/864RB	braun			

Modell	Jahr	HG	UG	Bildtafel	Einschränkung	UPD	10:25	28.10.2023
928	1983	8	07	807-010		738		

Pos	Teilenummer	Benennung	Bemerkung	St	Modellangabe
	08/82-07/863MX	weinrot			
	08/84-07/864JX	graugrün D - MJ 1985>>			
2	928 555 251 50	Verkleidung Windschutzfensterrahmen Leder	links	1	
	08/82-07/86KZ2	schwarz			
	08/82-07/86KZ3	blau			
	08/82-07/864RB	braun			
	08/82-07/86LG7	weinrot			
	08/82-07/86LG6	dunkelgrün			
	08/84-07/86QC2	graugrün D - MJ 1985>>			
	08/84-07/86PY9	perlozeanblau D - MJ 1985>>			
	08/84-07/86PZ1	braun D - MJ 1985>>			
2	928 555 252 50	Verkleidung Windschutzfensterrahmen Leder	rechts	1	
	08/82-07/86KZ2	schwarz			
	08/82-07/86KZ3	blau			
	08/82-07/864RB	braun			
	08/82-07/86LG7	weinrot			
	08/82-07/86LG6	dunkelgrün			
	08/84-07/86QC2	graugrün D - MJ 1985>>			
	08/84-07/86PY9	perlozeanblau D - MJ 1985>>			
	08/84-07/86PZ1	braun D - MJ 1985>>			
2A	999 591 749 02	Klammer		6	
(2A)	999 591 749 02	Klammer		4	
3	928 555 047 05	Verkleidung Deckel Kunstleder	hinten unten	1	
	08/82-07/8405T	schwarz D >> - MJ 1984			

Modell	Jahr	HG	UG	Bildtafel	Einschränkung	UPD	10:25	28.10.2023
928	1983	8	07	807-010		738		

Pos	Teilenummer	Benennung	Bemerkung	St	Modellangabe
	08/82-07/841HH	blau D >> - MJ 1984			
	08/82-07/844RB	braun D >> - MJ 1984			
	08/82-07/843MX	weinrot D >> - MJ 1984			
	08/84-07/865CT	schwarz D - MJ 1985>>			
	08/84-07/868HT	blau D - MJ 1985>>			
	08/84-07/866RT	braun D - MJ 1985>>			
	08/84-07/861MA	weinrot D - MJ 1985>>			
	08/84-07/861JL	graugrün D - MJ 1985>>			
3	928 555 047 53	Deckelverkleidung Leder	hinten unten	1	
	08/82-07/86KZ2	schwarz			
	08/82-07/86KZ3	blau			
	08/82-07/864RB	braun			
	08/82-07/86LG7	weinrot			
	08/82-07/86LG6	dunkelgrün			
	08/84-07/86QC2	graugrün D - MJ 1985>>			
	08/84-07/86PY9	perlozeanblau D - MJ 1985>>			
	08/84-07/86PZ1	braun D - MJ 1985>>			
3A	999 591 564 40	Spreizniet schwarz		8	
3B	928 555 438 02	Doppel-U-Klammer		5	
4	928 555 037 02	Verkleidung Deckel Kunstleder	links	1	
	08/82-07/8405T	schwarz D >> - MJ 1984			
	08/82-07/841HH	blau D >> - MJ 1984			

Modell	Jahr	HG	UG	Bildtafel	Einschränkung	UPD	10:25	28.10.2023
928	1983	8	07	807-010		738		

Pos	Teilenummer	Benennung	Bemerkung	St	Modellangabe
	08/82-07/844RB	braun D >> - MJ 1984			
	08/82-07/843MX	weinrot D >> - MJ 1984			
	08/84-07/865CT	schwarz D - MJ 1985>>			
	08/84-07/868HT	blau D - MJ 1985>>			
	08/84-07/866RT	braun D - MJ 1985>>			
	08/84-07/861MA	weinrot D - MJ 1985>>			
	08/84-07/861JL	graugrün D - MJ 1985>>			
(4)	928 555 038 02	Verkleidung Deckel Kunstleder	rechts	1	
	08/82-07/8405T	schwarz D >> - MJ 1984			
	08/82-07/841HH	blau D >> - MJ 1984			
	08/82-07/844RB	braun D >> - MJ 1984			
	08/82-07/843MX	weinrot D >> - MJ 1984			
	08/84-07/865CT	schwarz D - MJ 1985>>			
	08/84-07/868HT	blau D - MJ 1985>>			
	08/84-07/866RT	braun D - MJ 1985>>			
	08/84-07/861MA	weinrot D - MJ 1985>>			
	08/84-07/861JL	graugrün D - MJ 1985>>			
(4)	928 555 037 50	Verkleidung Deckel Leder	links	1	
	08/82-07/86KZ2	schwarz			
	08/82-07/86KZ3	blau			
	08/82-07/864RB	braun			

Modell	Jahr	HG	UG	Bildtafel	Einschränkung	UPD	10:25	28.10.2023
928	1983	8	07	807-010		738		

Pos	Teilenummer	Benennung	Bemerkung	St	Modellangabe
	08/82-07/86LG7	weinrot			
	08/82-07/86LG6	dunkelgrün			
	08/84-07/86QC2	graugrün D - MJ 1985>>			
	08/84-07/86PY9	perlozeanblau D - MJ 1985>>			
	08/84-07/86PZ1	braun D - MJ 1985>>			
4	928 555 038 50	Verkleidung Deckel Leder	rechts	1	
	08/82-07/86KZ2	schwarz			
	08/82-07/86KZ3	blau			
	08/82-07/864RB	braun			
	08/82-07/86LG7	weinrot			
	08/82-07/86LG6	dunkelgrün			
	08/84-07/86QC2	graugrün D - MJ 1985>>			
	08/84-07/86PY9	perlozeanblau D - MJ 1985>>			
	08/84-07/86PZ1	braun D - MJ 1985>>			
4A	928 555 437 02	Doppel-U-Klammer		12	
5	928 555 527 02	Verkleidung Deckel Kunstleder	hinten oben	1	
	08/82-07/8470A	schwarz D >> - MJ 1984			
	08/82-07/841HH	blau D >> - MJ 1984			
	08/82-07/844RB	braun D >> - MJ 1984			
	08/82-07/843MX	weinrot D >> - MJ 1984			
	08/84-07/865CT	Deckelverkleidung D - MJ 1985>>			
	08/84-07/868HT	blau D - MJ 1985>>			

Modell	Jahr	HG	UG	Bildtafel	Einschränkung	UPD	10:25	28.10.2023
928	1983	8	07	807-010		738		

Pos	Teilenummer	Benennung	Bemerkung	St	Modellangabe
	08/84-07/866RT	braun D - MJ 1985>>			
	08/84-07/861MA	weinrot D - MJ 1985>>			
	08/84-07/861JL	graugrün D - MJ 1985>>			
(5)	928 555 527 50	Verkleidung Deckel Leder	hinten oben	1	
	08/82-07/86KZ2	schwarz			
	08/82-07/86KZ3	blau			
	08/82-07/864RB	braun			
	08/82-07/86LG7	weinrot			
	08/82-07/86LG6	dunkelgrün			
	08/84-07/86QC2	graugrün D - MJ 1985>>			
	08/84-07/86PY9	perlozeanblau D - MJ 1985>>			
	08/84-07/86PZ1	wildbüffelbraun D - MJ 1985>>			
5A	999 591 559 40	Clip		8	
(6)	928 555 015 03	Türverkleidung Kunstleder Teppich	links	1	
	08/82-07/86BB2	schwarz/schwarz			
	08/82-07/86LB3	blau/blau			
	08/82-07/86LA9	braun/braun			
	08/82-07/86JP8	weinrot/weinrot			
	08/82-07/86JN9	graubeige/graubeige	-84,86		
	08/82-07/86JM6	schwarz/hellgrau grau			
	08/84-07/86QC6	graugrün/graugrün D - MJ 1985>>			
6	928 555 016 03	Türverkleidung Kunstleder Teppich	rechts	1	
	08/82-07/86BB2	schwarz/schwarz			
	08/82-07/86LB3	blau/blau			

Modell	Jahr	HG	UG	Bildtafel	Einschränkung	UPD	10:25	28.10.2023
928	1983	8	07	807-010		738		

Pos	Teilenummer	Benennung	Bemerkung	St	Modellangabe
	08/82-07/86LA9	braun/braun			
	08/82-07/86JP8	weinrot/weinrot			
	08/82-07/86JN9	graubeige/graubeige	-84,86		
	08/82-07/86JM6	schwarz/hellgrau grau			
	08/84-07/86QC6	graugrün/graugrün D - MJ 1985>>			
(6)	928 555 015 08	Türverkleidung Kunstleder Teppich	links	1	PR:490
	08/82-07/86BB2	schwarz/schwarz			
	08/82-07/86LB3	blau/blau			
	08/82-07/86LA9	braun/braun			
	08/82-07/86JP8	weinrot/weinrot			
	08/82-07/86JN9	graubeige/graubeige	-84,86		
	08/82-07/86JM6	schwarz/grau grau			
	08/84-07/86QC6	graugrün/graugrün D - MJ 1985>>			
(6)	928 555 016 08	Türverkleidung Kunstleder Teppich	rechts	1	PR:490
	08/82-07/86BB2	schwarz/schwarz			
	08/82-07/86LB3	blau/blau			
	08/82-07/86LA9	braun/braun			
	08/82-07/86JP8	weinrot/weinrot			
	08/82-07/86JN9	graubeige/graubeige	-84,86		
	08/82-07/86JM6	schwarz/grau grau			
	08/84-07/86QC6	graugrün/graugrün D - MJ 1985>>			
(6)	928 555 015 54	Türverkleidung Leder Teppich	links	1	
	08/82-07/86LA2	schwarz/schwarz			
	08/82-07/86LA6	blau/blau			
	08/82-07/86LA4	braun/braun			

Modell	Jahr	HG	UG	Bildtafel	Einschränkung	UPD	10:25	28.10.2023
928	1983	8	07	807-010		738		

Pos	Teilenummer	Benennung	Bemerkung	St	Modellangabe
	08/82-07/86LL1	weinrot/weinrot			
	08/82-07/86LL2	graubeige/graubeige	-84,86		
	08/82-07/84LG6	dunkelgrün D >> - MJ 1984			
	08/82-07/86LK9	schwarz/hellgrau grau			
	08/84-07/86QD1	dunkelgrün/dunkelgrün D - MJ 1985>>			
	08/84-07/86QC7	graugrün/graugrün D - MJ 1985>>			
	08/82-07/86QC9	can-can-rot/can-can-rot			
	08/82-07/86LG8	can-can-rot/schwarz schwarz			
	08/84-07/86QB9	perlweiss/weiss D - MJ 1985>>			
	08/82-07/86LJ7	perlweiss/schwarz			
	08/82-07/86LL7	perlweiss blau			
	08/82-07/86LL8	perlweiss/weinrot			
	08/84-07/86QC3	graugrün/perlweiss graugrün D - MJ 1985>>			
	08/82-07/86QC8	champagner/champagner			
	08/82-07/86LL9	champagner/schwarz			
	08/82-07/86LM1	champagner/braun			
	08/82-07/86LM2	blau/champagner blau			
	08/84-07/86QC4	perlozeanblau blau D - MJ 1985>>			
	08/82-07/86QC5	wildbüffelbraun/braun			
(6)	928 555 016 54	Türverkleidung Leder Teppich	rechts	1	
	08/82-07/86LA2	schwarz/schwarz			
	08/82-07/86LA6	blau/blau			
	08/82-07/86LA4	braun/braun			
	08/82-07/86LL1	weinrot/weinrot			

Modell	Jahr	HG	UG	Bildtafel	Einschränkung	UPD	10:25	28.10.2023
928	1983	8	07	807-010		738		

Pos	Teilenummer	Benennung	Bemerkung	St	Modellangabe
	08/82-07/86LL2	graubeige/graubeige	-84,86		
	08/82-07/84LG6	dunkelgrün D >> - MJ 1984			
	08/82-07/86LK9	schwarz/hellgrau grau			
	08/84-07/86QD1	dunkelgrün/dunkelgrün D - MJ 1985>>			
	08/84-07/86QC7	graugrün/graugrün D - MJ 1985>>			
	08/82-07/86QC9	can-can-rot/can-can-rot			
	08/82-07/86LG8	can-can-rot/schwarz schwarz			
	08/84-07/86QB9	perlweiss/weiss D - MJ 1985>>			
	08/82-07/86LJ7	perlweiss/schwarz			
	08/82-07/86LL7	perlweiss blau			
	08/82-07/86LL8	perlweiss/weinrot			
	08/84-07/86QC3	graugrün/perlweiss graugrün D - MJ 1985>>			
	08/82-07/86QC8	champagner/champagner			
	08/82-07/86LL9	champagner/schwarz			
	08/82-07/86LM1	champagner/braun			
	08/82-07/86LM2	blau/champagner blau			
	08/84-07/86QC4	perlozeanblau blau D - MJ 1985>>			
	08/82-07/86QC5	wildbüffelbraun/braun			
(6)	928 555 015 56	Türverkleidung Leder Teppich	links	1	PR:490
	08/82-07/86LA2	schwarz/schwarz			
	08/82-07/86LA6	blau/blau			
	08/82-07/86LA4	braun/braun			
	08/82-07/86LL1	weinrot/weinrot			
	08/82-07/86LL2	graubeige/graubeige	-84,86		

Modell	Jahr	HG	UG	Bildtafel	Einschränkung	UPD	10:25	28.10.2023
928	1983	8	07	807-010		738		

Pos	Teilenummer	Benennung	Bemerkung	St	Modellangabe
	08/82-07/84LG6	dunkelgrün D >> - MJ 1984			
	08/82-07/86LK9	schwarz/hellgrau grau			
	08/84-07/86QD1	dunkelgrün/dunkelgrün D - MJ 1985>>			
	08/84-07/86QC7	graugrün/graugrün D - MJ 1985>>			
	08/82-07/86QC9	can-can-rot/can-can-rot			
	08/82-07/86LG8	can-can-rot/schwarz schwarz			
	08/84-07/86QB9	perlweiss/weiss D - MJ 1985>>			
	08/82-07/86LJ7	perlweiss/schwarz			
	08/82-07/86LL7	perlweiss blau			
	08/82-07/86LL8	perlweiss/weinrot			
	08/84-07/86QC3	graugrün/perlweiss graugrün D - MJ 1985>>			
	08/82-07/86QC8	champagner/champagner			
	08/82-07/86LL9	champagner/schwarz			
	08/82-07/86LM1	champagner/braun			
	08/82-07/86LM2	blau/champagner blau			
	08/82-07/86QC4	perlozeanblau blau			
	08/82-07/86QC5	wildbüffelbraun/braun			
(6)	928 555 016 56	Türverkleidung Leder Teppich	rechts	1	PR:490
	08/82-07/86LA2	schwarz/schwarz			
	08/82-07/86LA6	blau/blau			
	08/82-07/86LA4	braun/braun			
	08/82-07/86LL1	weinrot/weinrot			
	08/82-07/86LL2	graubeige/graubeige	-84,86		
	08/82-07/84LG6	dunkelgrün D >> - MJ 1984			

Modell	Jahr	HG	UG	Bildtafel	Einschränkung	UPD	10:25	28.10.2023
928	1983	8	07	807-010		738		

Pos	Teilenummer	Benennung	Bemerkung	St	Modellangabe
	08/82-07/86LK9	schwarz/hellgrau grau			
	08/84-07/86QD1	dunkelgrün/dunkelgrün D - MJ 1985>>			
	08/84-07/86QC7	graugrün/graugrün D - MJ 1985>>			
	08/82-07/86QC9	can-can-rot/can-can-rot			
	08/82-07/86LG8	can-can-rot/schwarz schwarz			
	08/84-07/86QB9	perlweiss/weiss D - MJ 1985>>			
	08/82-07/86LJ7	perlweiss/schwarz			
	08/82-07/86LL7	perlweiss blau			
	08/82-07/86LL8	perlweiss/weinrot			
	08/84-07/86QC3	graugrün/perlweiss graugrün D - MJ 1985>>			
	08/82-07/86QC8	champagner/champagner			
	08/82-07/86LL9	champagner/schwarz			
	08/82-07/86LM1	champagner/braun			
	08/82-07/86LM2	blau/champagner blau			
	08/82-07/86QC4	perlozeanblau blau			
	08/82-07/86QC5	wildbüffelbraun/braun			
6A	999 591 461 01	Befestigungsklammer Lautsprecher		8	
6B	823 867 299	Clip		4	
(6B)	433 867 299 A	Clip		22	
(7)	928 555 901 02	Armlehne Kunstleder	links	1	
	08/82-07/8605T	schwarz			
	08/82-07/8630B	blau			
	08/82-07/864RB	braun			
	08/82-07/863MX	weinrot			

Modell	Jahr	HG	UG	Bildtafel	Einschränkung	UPD	10:25	28.10.2023
928	1983	8	07	807-010		738		

Pos	Teilenummer	Benennung	Bemerkung	St	Modellangabe
	08/84-07/864JX	graugrün D - MJ 1985>>			
7	928 555 902 02	Armlehne Kunstleder	rechts	1	
	08/82-07/8605T	schwarz			
	08/82-07/8630B	blau			
	08/82-07/864RB	braun			
	08/82-07/863MX	weinrot			
	08/84-07/864JX	graugrün D - MJ 1985>>			
(7)	928 555 901 50	Armlehne Leder	links	1	
	08/82-07/86KZ2	schwarz			
	08/82-07/86KZ3	blau			
	08/82-07/864RB	braun			
	08/82-07/867LD	weinrot			
	08/82-07/86LG6	dunkelgrün			
	08/84-07/86QC2	graugrün D - MJ 1985>>			
	08/84-07/86PY9	perlozeanblau D - MJ 1985>>			
	08/84-07/86PZ1	wildbüffelbraun D - MJ 1985>>			
7	928 555 902 50	Armlehne Leder	rechts	1	
	08/82-07/86KZ2	schwarz			
	08/82-07/86KZ3	blau			
	08/82-07/864RB	braun			
	08/82-07/867LD	weinrot			
	08/82-07/86LG6	dunkelgrün			
	08/84-07/86QC2	graugrün D - MJ 1985>>			
	08/84-07/86PY9	perlozeanblau D - MJ 1985>>			
	08/84-07/86PZ1	wildbüffelbraun D - MJ 1985>>			

Modell	Jahr	HG	UG	Bildtafel	Einschränkung	UPD	10:25	28.10.2023
928	1983	8	07	807-010		738		

Pos	Teilenummer	Benennung	Bemerkung	St	Modellangabe
7A	928 555 383 02	Abdeckkappe		4	
(8)	928 555 025 02	Verkleidung Türrahmen Kunstleder	links	1	
	08/82-07/8670A	schwarz			
	08/82-07/861HH	blau			
	08/82-07/864RB	braun			
	08/82-07/863MX	weinrot			
	08/82-07/865FX	graubeige	-84,86		
	08/84-07/862KA	graugrün D - MJ 1985>>			
8	928 555 026 02	Verkleidung Türrahmen Kunstleder	rechts	1	
	08/82-07/8670A	schwarz			
	08/82-07/861HH	blau			
	08/82-07/864RB	braun			
	08/82-07/863MX	weinrot			
	08/82-07/865FX	graubeige	-84,86		
	08/84-07/862KA	graugrün D - MJ 1985>>			
(8)	928 555 025 50	Verkleidung Türrahmen Leder	links	1	
	08/82-07/86KZ2	schwarz			
	08/82-07/86KZ3	blau			
	08/82-07/86KZ5	braun			
	08/82-07/86LG6	dunkelgrün			
	08/82-07/86KZ4	graubeige	-84,86		
	08/82-07/86LG7	weinrot			
	08/84-07/86QC2	graugrün D - MJ 1985>>			
	08/84-07/86KZ6	can-can-rot D - MJ 1985>>			
	08/84-07/86LG4	perlweiss D - MJ 1985>>			

Modell	Jahr	HG	UG	Bildtafel	Einschränkung	UPD	10:25	28.10.2023
928	1983	8	07	807-010		738		

Pos	Teilenummer	Benennung	Bemerkung	St	Modellangabe
	08/84-07/86LG5	champagner D - MJ 1985>>			
	08/84-07/86PY9	perlozeanblau D - MJ 1985>>			
	08/84-07/86PZ1	braun D - MJ 1985>>			
(8)	928 555 026 50	Verkleidung Türrahmen Leder	rechts	1	
	08/82-07/86KZ2	schwarz			
	08/82-07/86KZ3	blau			
	08/82-07/86KZ5	braun			
	08/82-07/86LG6	dunkelgrün			
	08/82-07/86KZ4	graubeige	-84,86		
	08/82-07/86LG7	weinrot			
	08/84-07/86QC2	graugrün D - MJ 1985>>			
	08/84-07/86KZ6	can-can-rot D - MJ 1985>>			
	08/84-07/86LG4	perlweiss D - MJ 1985>>			
	08/84-07/86LG5	champagner D - MJ 1985>>			
	08/84-07/86PY9	perlozeanblau D - MJ 1985>>			
	08/84-07/86PZ1	braun D - MJ 1985>>			
8A	928 555 493 02	Klammer D >> - MJ 1985		14	
(8A)	999 591 760 02	Klammer D - MJ 1986>> - MJ 1986		14	
8B	928 555 569 02	Führungsbuchse		2	
9	928 555 043 03	Deckel Armlehne Kunstleder		2	
	08/82-07/8605T	schwarz			
	08/82-07/8630B	blau			
	08/82-07/864RB	braun			

Modell	Jahr	HG	UG	Bildtafel	Einschränkung	UPD	10:25	28.10.2023
928	1983	8	07	807-010		738		

Pos	Teilenummer	Benennung	Bemerkung	St	Modellangabe
	08/82-07/863MX	weinrot			
	08/84-07/864JX	graugrün D - MJ 1985>>			
9	928 555 233 50	Deckel Armlehne Leder		2	
	08/82-07/86KZ2	schwarz			
	08/82-07/86KZ3	blau			
	08/82-07/864RB	braun			
	08/82-07/86LL1	weinrot			
	08/82-07/866JD	dunkelgrün			
	08/84-07/86QC2	graugrün D - MJ 1985>>			
	08/84-07/86PY9	perlozeanblau D - MJ 1985>>			
	08/84-07/86PZ1	braun D - MJ 1985>>			
10	928 555 607 02	Drucktaste		2	
10	928 555 607 02	Drucktaste		2	
	08/82-07/8670B	schwarz			
(11)	928 555 553 02	Lenkstange	links	1	
11	928 555 554 02	Lenkstange	rechts	1	
(12)	928 574 087 02	Ausströmer	links	1	
12	928 574 088 02	Ausströmer	rechts	1	
(14)	928 555 053 04	Zuziehgriff Kunstleder	links	1	
	08/82-07/8605T	schwarz			
	08/82-07/8630B	blau			
	08/82-07/864RB	braun			
	08/82-07/863MX	weinrot			
	08/84-07/864JX	graugrün D - MJ 1985>>			
14	928 555 054 04	Zuziehgriff Kunstleder	rechts	1	
	08/82-07/8605T	schwarz			

Modell	Jahr	HG	UG	Bildtafel	Einschränkung	UPD	10:25	28.10.2023
928	1983	8	07	807-010		738		

Pos	Teilenummer	Benennung	Bemerkung	St	Modellangabe
	08/82-07/8630B	blau			
	08/82-07/864RB	braun			
	08/82-07/863MX	weinrot			
	08/84-07/864JX	graugrün D - MJ 1985>>			
(14)	928 555 267 52	Zuziehgriff (Leder)	links	1	
	08/82-07/86KZ2	schwarz			
	08/82-07/86KZ3	blau			
	08/82-07/864RB	braun			
	08/82-07/86LL1	weinrot			
	08/82-07/86LG6	dunkelgrün			
	08/84-07/86QC2	graugrün D - MJ 1985>>			
	08/84-07/86PY9	perlozeanblau D - MJ 1985>>			
	08/84-07/86PZ1	braun D - MJ 1985>>			
14	928 555 268 52	Zuziehgriff (Leder)	rechts	1	
	08/82-07/86KZ2	schwarz			
	08/82-07/86KZ3	blau			
	08/82-07/864RB	braun			
	08/82-07/86LL1	weinrot			
	08/82-07/86LG6	dunkelgrün			
	08/84-07/86QC2	graugrün D - MJ 1985>>			
	08/84-07/86PY9	perlozeanblau D - MJ 1985>>			
	08/84-07/86PZ1	braun D - MJ 1985>>			
(15)	928 555 051 02	Blende Schachbrettvelours	links	1	
	08/83-07/864FH	hellgrau/schwarz D - MJ 1984>>			
	08/82-07/845RH	braun-grau D >> - MJ 1984			

Modell	Jahr	HG	UG	Bildtafel	Einschränkung	UPD	10:25	28.10.2023
928	1983	8	07	807-010		738		

Pos	Teilenummer	Benennung	Bemerkung	St	Modellangabe
	08/82-07/847GH	blau/grau D >> - MJ 1984			
	08/82-07/849LH	weinrot D >> - MJ 1984			
15	928 555 052 02	Blende Schachbrettvelours	rechts	1	
	08/83-07/864FH	hellgrau/schwarz D - MJ 1984>>			
	08/82-07/845RH	braun-grau D >> - MJ 1984			
	08/82-07/847GH	blau/grau D >> - MJ 1984			
	08/82-07/849LH	weinrot D >> - MJ 1984			
(15)	928 555 051 02	Blende Stoff D >> - MJ 1984	links	1	
	08/82-07/8430C	blau D >> - MJ 1984			
	08/82-07/847NU	braun D >> - MJ 1984			
	08/82-07/848FU	graubeige D >> - MJ 1984			
	08/82-07/8470F	schwarz D >> - MJ 1984			
	08/82-07/845MU	weinrot D >> - MJ 1984			
15	928 555 052 02	Blende Stoff D >> - MJ 1984	rechts	1	
	08/82-07/8430C	blau D >> - MJ 1984			
	08/82-07/847NU	braun D >> - MJ 1984			
	08/82-07/848FU	graubeige D >> - MJ 1984			
	08/82-07/8470F	schwarz D >> - MJ 1984			
	08/82-07/845MU	weinrot D >> - MJ 1984			

Modell	Jahr	HG	UG	Bildtafel	Einschränkung	UPD	10:25	28.10.2023
928	1983	8	07	807-010		738		

Pos	Teilenummer	Benennung	Bemerkung	St	Modellangabe
(15)	928 555 051 02	Blende Berberstoff D >> - MJ 1983	links	1	
	08/82-07/831GB	grau/schwarz D - MJ 1983>> - MJ 1983			
	08/82-07/8337B	blau/schwarz D - MJ 1983>> - MJ 1983			
	08/82-07/838NB	beige/braun D - MJ 1983>> - MJ 1983			
	08/82-07/836LB	weinrot/grau D - MJ 1983>> - MJ 1983			
	08/82-07/831FB	graubeige/grau D - MJ 1983>> - MJ 1983			
15	928 555 052 02	Blende Berberstoff D >> - MJ 1983	rechts	1	
	08/82-07/831GB	grau/schwarz D - MJ 1983>> - MJ 1983			
	08/82-07/8337B	blau/schwarz D - MJ 1983>> - MJ 1983			
	08/82-07/838NB	beige/braun D - MJ 1983>> - MJ 1983			
	08/82-07/836LB	weinrot/grau D - MJ 1983>> - MJ 1983			
	08/82-07/831FB	graubeige/grau D - MJ 1983>> - MJ 1983			
(15)	928 555 051 02	Blende Nadelstreifenvelours	links	1	
	08/83-07/867BN	schwarz/weiss D - MJ 1984>>			
	08/83-07/863NN	braun D - MJ 1984>>			
	08/83-07/868GJ	blau/weiss D - MJ 1984>>			
	08/83-07/861MJ	weinrot-/weiss D - MJ 1984>>			
	08/82-07/869FN	graubeige/weiss	84,86		
	08/84-07/863JV	graugrün/weiss D - MJ 1985>>			
15	928 555 052 02	Blende Nadelstreifenvelours	rechts	1	

Modell	Jahr	HG	UG	Bildtafel	Einschränkung	UPD	10:25	28.10.2023
928	1983	8	07	807-010		738		

Pos	Teilenummer	Benennung	Bemerkung	St	Modellangabe
	08/83-07/867BN	schwarz/weiss D - MJ 1984>>			
	08/83-07/863NN	braun D - MJ 1984>>			
	08/83-07/868GJ	blau/weiss D - MJ 1984>>			
	08/83-07/861MJ	weinrot-/weiss D - MJ 1984>>			
	08/82-07/869FN	graubeige/weiss	84,86		
	08/84-07/863JV	graugrün/weiss D - MJ 1985>>			
(15)	928 555 051 02	Blende Porsche-Schriftzugstoff D - MJ 1984>>	links	1	
	08/83-07/844CR	schwarz D - MJ 1984>> - MJ 1984			
	08/83-07/846TR	braun D - MJ 1984>> - MJ 1984			
	08/83-07/845HR	blau D - MJ 1984>> - MJ 1984			
	08/83-07/842LR	weinrot D - MJ 1984>> - MJ 1984			
	08/83-07/848RR	graubeige D - MJ 1984>> - MJ 1984			
	08/84-07/862CZ	schwarz D - MJ 1985>>			
	08/84-07/867NZ	braun D - MJ 1985>>			
	08/84-07/866HZ	blau D - MJ 1985>>			
	08/84-07/865LZ	weinrot D - MJ 1985>>			
	08/84-07/861JK	graugrün D - MJ 1985>>			
	08/85-07/865UY	graubeige D - MJ 1986>> - MJ 1986			
15	928 555 052 02	Blende Porsche-Schriftzugstoff D - MJ 1984>>	rechts	1	
	08/83-07/844CR	schwarz D - MJ 1984>> - MJ 1984			

Modell	Jahr	HG	UG	Bildtafel	Einschränkung	UPD	10:25	28.10.2023
928	1983	8	07	807-010		738		

Pos	Teilenummer	Benennung	Bemerkung	St	Modellangabe
	08/83-07/846TR	braun D - MJ 1984>> - MJ 1984			
	08/83-07/845HR	blau D - MJ 1984>> - MJ 1984			
	08/83-07/842LR	weinrot D - MJ 1984>> - MJ 1984			
	08/83-07/848RR	graubeige D - MJ 1984>> - MJ 1984			
	08/84-07/862CZ	schwarz D - MJ 1985>>			
	08/84-07/867NZ	braun D - MJ 1985>>			
	08/84-07/866HZ	blau D - MJ 1985>>			
	08/84-07/865LZ	weinrot D - MJ 1985>>			
	08/84-07/861JK	graugrün D - MJ 1985>>			
	08/85-07/865UY	graubeige D - MJ 1986>> - MJ 1986			
(15)	928 555 051 02	Blende Flanellstreifen D - MJ 1985>>	links	1	
	08/84-07/868BF	anthrazit D - MJ 1985>>			
	08/84-07/862TF	braun D - MJ 1985>>			
	08/84-07/866GF	blau D - MJ 1985>>			
	08/84-07/861MF	weinrot D - MJ 1985>>			
	08/84-07/869JF	graugrün D - MJ 1985>>			
15	928 555 052 02	Blende Flanellstreifen D - MJ 1985>>	rechts	1	
	08/84-07/868BF	anthrazit D - MJ 1985>>			
	08/84-07/862TF	braun D - MJ 1985>>			
	08/84-07/866GF	blau D - MJ 1985>>			

Modell	Jahr	HG	UG	Bildtafel	Einschränkung	UPD	10:25	28.10.2023
928	1983	8	07	807-010		738		

Pos	Teilenummer	Benennung	Bemerkung	St	Modellangabe
	08/84-07/861MF	weinrot D - MJ 1985>>			
	08/84-07/869JF	graugrün D - MJ 1985>>			
15	928 555 051 03	Blende Kunstleder D - MJ 1985>> - MJ 1985	links	1	
	08/84-07/8570A	schwarz			
	08/84-07/854RB	braun			
	08/84-07/851HH	blau			
	08/84-07/853MX	weinrot			
	08/84-07/852KA	graugrün			
15	928 555 052 03	Blende Kunstleder D - MJ 1985>> - MJ 1985	rechts	1	
	08/84-07/8570A	schwarz			
	08/84-07/854RB	braun			
	08/84-07/851HH	blau			
	08/84-07/853MX	weinrot			
	08/84-07/852KA	graugrün			
(15)	928 555 051 50	Lederblende	links	1	
	08/82-07/86KZ5	braun			
	08/82-07/86KZ2	schwarz			
	08/82-07/86LG7	weinrot			
	08/82-07/86KZ4	graubeige	-84,86		
	08/82-07/86KZ3	blau			
	08/82-07/86KZ6	can-can-rot			
	08/82-07/86LG4	perlweiss			
	08/82-07/86LG5	champagner			
	08/82-07/86LG6	dunkelgrün			
	08/84-07/86QC2	graugrün D - MJ 1985>>			
	08/84-07/86PY9	perlozeanblau D - MJ 1985>>			

Modell	Jahr	HG	UG	Bildtafel	Einschränkung	UPD	10:25	28.10.2023
928	1983	8	07	807-010		738		

Pos	Teilenummer	Benennung	Bemerkung	St	Modellangabe
	08/84-07/86PZ1	braun D - MJ 1985>>			
15	928 555 052 50	Lederblende	rechts	1	
	08/82-07/86KZ5	braun			
	08/82-07/86KZ2	schwarz			
	08/82-07/86LG7	weinrot			
	08/82-07/86KZ4	graubeige	-84,86		
	08/82-07/86KZ3	blau			
	08/82-07/86KZ6	can-can-rot			
	08/82-07/86LG4	perlweiss			
	08/82-07/86LG5	champagner			
	08/82-07/86LG6	dunkelgrün			
	08/84-07/86QC2	graugrün D - MJ 1985>>			
	08/84-07/86PY9	perlozeanblau D - MJ 1985>>			
	08/84-07/86PZ1	braun D - MJ 1985>>			
15A	999 591 559 40	Clip		6	
15B	928 555 327 02	Doppel-U-Klammer		8	
16	928 555 317 02	Rosette		2	
16	928 555 317 02	Rosette		2	
	08/82-07/8670B	schwarz			
17	928 555 363 02	Blende	Llkg	1	
(17)	927 555 363 02	Blende Düse	Rlkg seitlich	1	
18	928 555 461 02	Aufnahmeteil	Llkg	1	
18	927 555 461 02	Aufnahmeteil Schalter für Aussenspiegelverstellung	Rlkg	1	
19	928 555 087 02	Ablagekasten Entfallteil	links	1	
19	928 555 087 03	Ablagekasten	links	1	
	08/82-07/8671B	schwarz			
19	928 555 088 03	Ablagekasten	rechts	1	

Modell	Jahr	HG	UG	Bildtafel	Einschränkung	UPD	10:25	28.10.2023
928	1983	8	07	807-010		738		

Pos	Teilenummer	Benennung	Bemerkung	St	Modellangabe
	08/82-07/8671B	schwarz			
-	928 555 479 03	Schutzfolie	links	1	
-	928 555 480 03	Schutzfolie Tür	rechts	1	
21	928 555 551 02	Kabelführung		2	
(22)	928 555 579 02	Kantenschutz	links	1	
22	928 555 580 02	Kantenschutz	rechts	1	
(22A)	928 555 425 02	Verkleidung Seitenscheibe	links	1	
	08/82-07/8605T	schwarz			
(22A)	928 555 426 02	Verkleidung Seitenscheibe	rechts	1	
	08/82-07/8605T	schwarz			
23	928 555 263 02	Abdeckung Kabelführung	links	1	
23	928 555 264 02	Abdeckung Kabelführung	rechts	1	
24	928 551 315 03	Keder		2	
25	928 551 433 02	Abdeckkappe	links	1	
25	928 551 434 02	Abdeckkappe	rechts	1	

Modell	Jahr	HG	UG	Bildtafel	Einschränkung	UPD	10:25	28.10.2023
928	1983	8	08	808-000		738		

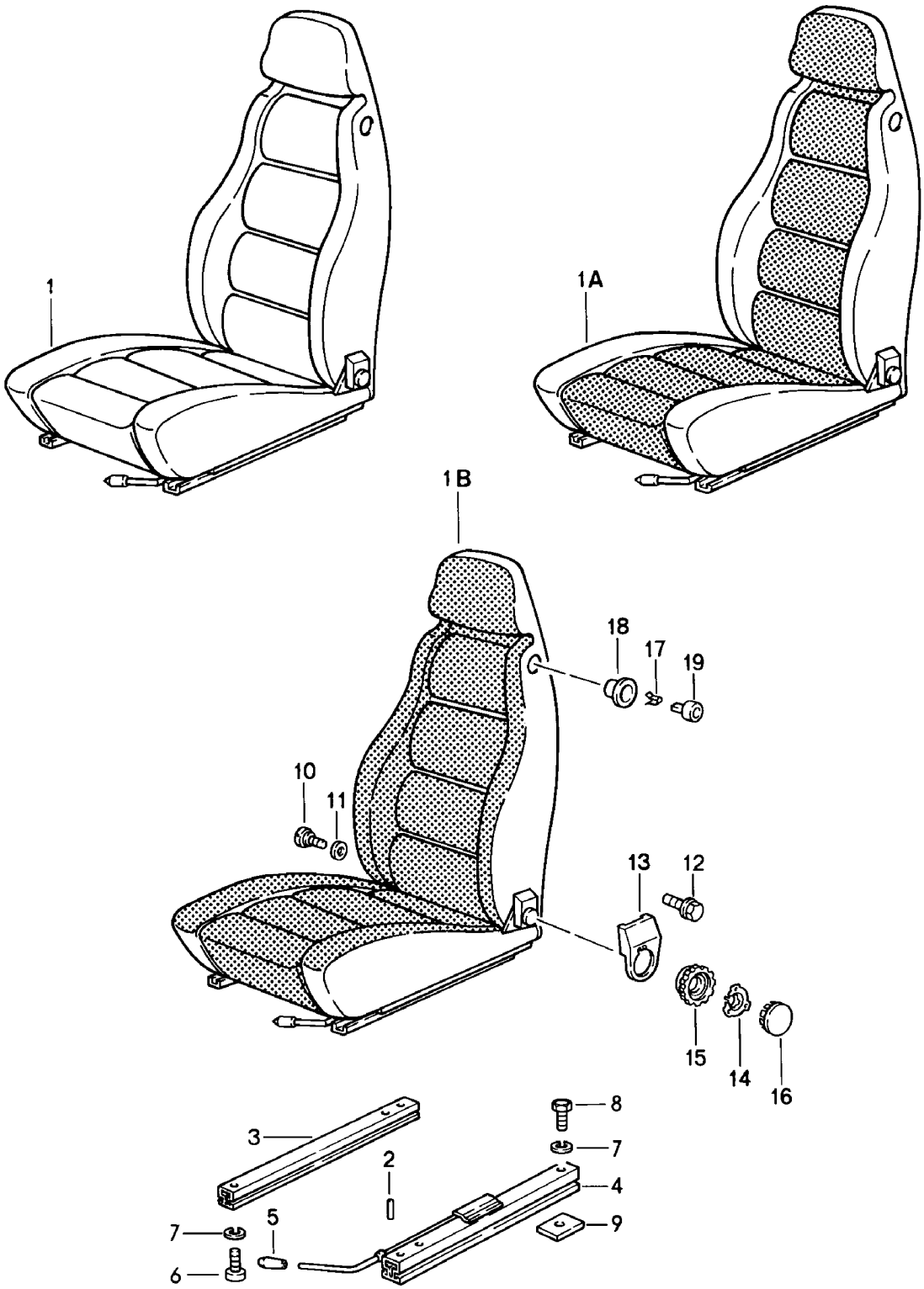

Modell	Jahr	HG	UG	Bildtafel	Einschränkung	UPD	10:25	28.10.2023
928	1983	8	08	808-000		738		

Pos	Teilenummer	Benennung	Bemerkung	St	Modellangabe
		Sitze vorne **D >> - MJ 1984**			
1	**928 521 001 56**	**Sitz komplett** **manuell verstellbar** **Leder** **Entfallteil**	**links Rlkg**	**1**	
	08/82-07/84KZ2	**schwarz**			
	08/82-07/84KZ3	**blau**			
	08/82-07/84KZ5	**braun**			
	08/82-07/84LG7	**weinrot**			
	08/82-07/84KZ4	**graubeige**			
	08/82-07/84KZ6	**can-can-rot**			
	08/82-07/84LG4	**perlweiss**			
	08/82-07/84LG5	**champagner**			
	08/82-07/84LG6	**dunkelgrün**			
(1)	**928 521 002 56**	**Sitz komplett** **manuell verstellbar** **Leder** **Entfallteil**	**rechts Llkg**	**1**	
	08/82-07/84KZ2	**schwarz**			
	08/82-07/84KZ3	**blau**			
	08/82-07/84KZ5	**braun**			
	08/82-07/84LG7	**weinrot**			
	08/82-07/84KZ4	**graubeige**			
	08/82-07/84KZ6	**can-can-rot**			
	08/82-07/84LG4	**perlweiss**			
	08/82-07/84LG5	**champagner**			
	08/82-07/84LG6	**dunkelgrün**			
(1)	**928 521 001 53**	**Komfortsitz** **elektrisch verstellbar** **Leder** **D - MJ 1983>> - MJ 1983** **Entfallteil**	**links**	**1**	**PR:437**
	08/82-07/83KZ2	**schwarz**			
	08/82-07/83KZ3	**blau**			
	08/82-07/83KZ5	**braun**			

Modell	Jahr	HG	UG	Bildtafel	Einschränkung	UPD	10:25	28.10.2023
928	1983	8	08	808-000		738		

Pos	Teilenummer	Benennung	Bemerkung	St	Modellangabe
	08/82-07/83LG7	weinrot			
	08/82-07/83KZ4	graubeige			
	08/82-07/83KZ6	can-can-rot			
	08/82-07/83LG4	perlweiss			
	08/82-07/83LG5	champagner			
	08/82-07/83LG6	dunkelgrün			
(1)	928 521 001 59	Komfortsitz elektrisch verstellbar Leder D - MJ 1984>> - MJ 1984 Entfallteil	links	1	PR:437
	08/83-07/84KZ2	schwarz			
	08/83-07/84KZ3	blau			
	08/83-07/84KZ5	cadbury/braun			
	08/83-07/84LG7	weinrot			
	08/83-07/84KZ4	graubeige			
	08/83-07/84KZ6	can-can-rot			
	08/83-07/84LG4	perlweiss			
	08/83-07/84LG5	champagner			
	08/83-07/84LG6	dunkelgrün			
(1)	928 521 002 53	Komfortsitz elektrisch verstellbar Leder D - MJ 1983>> - MJ 1983 Entfallteil	rechts	1	PR:438
	08/82-07/83KZ2	schwarz			
	08/82-07/83KZ3	blau			
	08/82-07/83KZ5	cadbury/braun			
	08/82-07/83LG7	weinrot			
	08/82-07/83KZ4	graubeige			
	08/82-07/83KZ6	can-can-rot			
	08/82-07/83LG4	perlweiss			
	08/82-07/83LG5	champagner			
	08/82-07/83LG6	dunkelgrün			

Modell	Jahr	HG	UG	Bildtafel	Einschränkung	UPD	10:25	28.10.2023
928	1983	8	08	808-000		738		

Pos	Teilenummer	Benennung	Bemerkung	St	Modellangabe
(1)	928 521 002 59	Sitz komplett elektrisch verstellbar Leder D - MJ 1984>> - MJ 1984 Entfallteil	rechts	1	PR:438
	08/83-07/84KZ2	schwarz			
	08/83-07/84KZ3	blau			
	08/83-07/84KZ5	braun			
	08/83-07/84LG7	weinrot			
	08/83-07/84KZ4	graubeige			
	08/83-07/84KZ6	can-can-rot			
	08/83-07/84LG4	perlweiss			
	08/83-07/84LG5	champagner			
	08/83-07/84LG6	dunkelgrün			
1A	928 521 001 57	Sitz komplett manuell verstellbar Leder Mittelbahn in Stoff Schachbrettvelours Entfallteil	links Rlkg	1	
	08/82-07/84LH1	schwarz hellgrau/schwarz			
	08/82-07/84LH2	braun braun-grau			
	08/82-07/84LH3	blau blau/grau			
	08/82-07/84LH4	weinrot weinrot/grau			
	08/82-07/84LH5	graubeige braun-grau			
(1A)	928 521 002 57	Sitz komplett manuell verstellbar Leder Mittelbahn in Stoff Schachbrettvelours Entfallteil	rechts Llkg	1	
	08/82-07/84LH1	schwarz hellgrau/schwarz			
	08/82-07/84LH2	braun braun-grau			
	08/82-07/84LH3	blau blau/grau			

Modell	Jahr	HG	UG	Bildtafel	Einschränkung	UPD	10:25	28.10.2023
928	1983	8	08	808-000		738		

Pos	Teilenummer	Benennung	Bemerkung	St	Modellangabe
	08/82-07/84LH4	weinrot weinrot/grau			
	08/82-07/84LH5	graubeige braun-grau			
(1A)	928 521 001 54	Komfortsitz elektrisch verstellbar Leder Mittelbahn in Stoff Schachbrettvelours D - MJ 1983>> - MJ 1983 Entfallteil	links	1	PR:437
	08/82-07/83LH1	Komfortsitz hellgrau/schwarz			
	08/82-07/83LH2	Komfortsitz braun-grau			
	08/82-07/83LH3	Komfortsitz blau/grau			
	08/82-07/83LH4	Komfortsitz weinrot/grau			
	08/82-07/83LH5	graubeige braun-grau			
(1A)	928 521 001 60	Sitz komplett elektrisch verstellbar Leder Mittelbahn in Stoff Schachbrettvelours D - MJ 1984>> - MJ 1984 Entfallteil	links	1	PR:437
	08/83-07/84LH1	schwarz hellgrau/schwarz			
	08/83-07/84LH2	braun braun-grau			
	08/83-07/84LH3	blau blau/grau			
	08/83-07/84LH4	weinrot weinrot/grau			
	08/83-07/84LH5	graubeige braun-grau			
(1A)	928 521 002 54	Komfortsitz elektrisch verstellbar Leder Mittelbahn in Stoff Schachbrettvelours D - MJ 1983>> - MJ 1983 Entfallteil	rechts	1	PR:438

Modell	Jahr	HG	UG	Bildtafel	Einschränkung	UPD	10:25	28.10.2023
928	1983	8	08	808-000		738		

Pos	Teilenummer	Benennung	Bemerkung	St	Modellangabe
	08/82-07/83LH1	Komfortsitz hellgrau/schwarz			
	08/82-07/83LH2	Komfortsitz braun-grau			
	08/82-07/83LH3	Komfortsitz blau/grau			
	08/82-07/83LH4	Komfortsitz weinrot/grau			
	08/82-07/83LH5	graubeige braun-grau			
(1A)	928 521 002 60	Sitz komplett elektrisch verstellbar Leder Mittelbahn in Stoff Schachbrettvelours D - MJ 1984>> - MJ 1984 Entfallteil	rechts	1	PR:438
	08/83-07/84LH1	schwarz hellgrau/schwarz			
	08/83-07/84LH2	braun braun-grau			
	08/83-07/84LH3	blau blau/grau			
	08/83-07/84LH4	weinrot weinrot/grau			
	08/83-07/84LH5	graubeige braun-grau			
1A	928 521 001 57	Sitz komplett manuell verstellbar Leder Mittelbahn in Stoff Stoff Entfallteil	links Rlkg	1	
	08/82-07/84JT4	blau/blau			
	08/82-07/84LJ1	braun			
	08/82-07/84LJ3	graubeige/graubeige			
	08/82-07/84JN6	schwarz/schwarz			
	08/82-07/84LJ2	weinrot			
(1A)	928 521 002 57	Sitz komplett manuell verstellbar Leder Mittelbahn in Stoff Stoff Entfallteil	rechts Llkg	1	

Modell	Jahr	HG	UG	Bildtafel	Einschränkung	UPD	10:25	28.10.2023
928	1983	8	08	808-000		738		

Pos	Teilenummer	Benennung	Bemerkung	St	Modellangabe
	08/82-07/84JT4	blau/blau			
	08/82-07/84LJ1	braun			
	08/82-07/84LJ3	graubeige/graubeige			
	08/82-07/84JN6	schwarz/schwarz			
	08/82-07/84LJ2	weinrot			
(1A)	928 521 001 54	Komfortsitz elektrisch verstellbar Leder Mittelbahn in Stoff Stoff D - MJ 1983>> - MJ 1983 Entfallteil	links	1	PR:437
	08/82-07/83JT4	Komfortsitz			
	08/82-07/83LJ1	Komfortsitz			
	08/82-07/83LJ3	Komfortsitz			
	08/82-07/83JN6	Komfortsitz			
	08/82-07/83LJ2	Komfortsitz			
(1A)	928 521 001 60	Sitz komplett elektrisch verstellbar Leder Mittelbahn in Stoff Stoff D - MJ 1984>> - MJ 1984 Entfallteil	links	1	PR:437
	08/83-07/84JT4	blau/blau			
	08/83-07/84LJ1	braun			
	08/83-07/84LJ3	graubeige/graubeige			
	08/83-07/84JN6	schwarz/schwarz			
	08/83-07/84LJ2	weinrot			
(1A)	928 521 002 54	Komfortsitz elektrisch verstellbar Leder Mittelbahn in Stoff Stoff D - MJ 1983>> - MJ 1983 Entfallteil	rechts	1	PR:438
	08/82-07/83JT4	Komfortsitz			
	08/82-07/83LJ1	Komfortsitz			
	08/82-07/83LJ3	Komfortsitz			
	08/82-07/83JN6	Komfortsitz			

Modell	Jahr	HG	UG	Bildtafel	Einschränkung	UPD	10:25	28.10.2023
928	1983	8	08	808-000		738		

Pos	Teilenummer	Benennung	Bemerkung	St	Modellangabe
	08/82-07/83LJ2	Komfortsitz			
(1A)	928 521 002 60	Sitz komplett elektrisch verstellbar Leder Mittelbahn in Stoff Stoff D - MJ 1984>> - MJ 1984 Entfallteil	rechts	1	PR:438
	08/83-07/84JT4	blau/blau			
	08/83-07/84LJ1	braun			
	08/83-07/84LJ3	graubeige/graubeige			
	08/83-07/84JN6	schwarz/schwarz			
	08/83-07/84LJ2	weinrot			
1A	928 521 001 57	Sitz komplett manuell verstellbar Leder Mittelbahn in Stoff Nadelstreifenvelours D - MJ 1984>> Entfallteil	links Rlkg	1	
	08/83-07/84LS5	schwarz schwarz/weiss D - MJ 1984>> - MJ 1984			
	08/83-07/84LS6	cadburybraun braun/beige D - MJ 1984>> - MJ 1984			
	08/83-07/84LS8	blau blau/weiss D - MJ 1984>> - MJ 1984			
	08/83-07/84LS9	weinrot weinrot-/weiss D - MJ 1984>> - MJ 1984			
	08/83-07/84LS7	graubeige/weiss graubeige/weiss D - MJ 1984>> - MJ 1984			
(1A)	928 521 002 57	Sitz komplett manuell verstellbar Leder Mittelbahn in Stoff Nadelstreifenvelours D - MJ 1984>> Entfallteil	rechts Llkg	1	
	08/83-07/84LS5	schwarz schwarz/weiss D - MJ 1984>> - MJ 1984			

Modell	Jahr	HG	UG	Bildtafel	Einschränkung	UPD	10:25	28.10.2023
928	1983	8	08	808-000		738		

Pos	Teilenummer	Benennung	Bemerkung	St	Modellangabe
	08/83-07/84LS6	cadburybraun braun/beige D - MJ 1984>> - MJ 1984			
	08/83-07/84LS8	blau blau/weiss D - MJ 1984>> - MJ 1984			
	08/83-07/84LS9	weinrot weinrot-/weiss D - MJ 1984>> - MJ 1984			
	08/83-07/84LS7	graubeige/weiss graubeige/weiss D - MJ 1984>> - MJ 1984			
(1A)	928 521 001 54	Komfortsitz elektrisch verstellbar Leder Mittelbahn in Stoff Nadelstreifenvelours Entfallteil	links	1	PR:437
	08/82-07/84LS5	schwarz schwarz/weiss			
	08/82-07/84LS6	braun braun/beige			
	08/82-07/84LS8	Komfortsitz blau/weiss			
	08/82-07/84LS9	Komfortsitz weinrot-/weiss			
	08/82-07/84LS7	graubeige graubeige/weiss			
(1A)	928 521 001 60	Sitz komplett elektrisch verstellbar Leder Mittelbahn in Stoff Nadelstreifenvelours D - MJ 1984>> - MJ 1984 Entfallteil	links	1	PR:437
	08/83-07/84LS5	schwarz schwarz/weiss D - MJ 1984>> - MJ 1984			
	08/83-07/84LS6	cadburybraun braun/beige D - MJ 1984>> - MJ 1984			
	08/83-07/84LS8	blau blau/weiss D - MJ 1984>> - MJ 1984			
	08/83-07/84LS9	weinrot weinrot-/weiss D - MJ 1984>> - MJ 1984			

Modell	Jahr	HG	UG	Bildtafel	Einschränkung	UPD	10:25	28.10.2023
928	1983	8	08	808-000		738		

Pos	Teilenummer	Benennung	Bemerkung	St	Modellangabe
	08/83-07/84LS7	graubeige/weiss graubeige/weiss D - MJ 1984>> - MJ 1984			
(1A)	928 521 002 54	Komfortsitz elektrisch verstellbar Leder Mittelbahn in Stoff Nadelstreifenvelours Entfallteil	rechts	1	PR:438
	08/82-07/84LS5	Komfortsitz schwarz/weiss			
	08/82-07/84LS6	Komfortsitz braun/beige			
	08/82-07/84LS8	Komfortsitz blau/weiss			
	08/82-07/84LS9	Komfortsitz weinrot-/weiss			
	08/82-07/84LS7	Komfortsitz graubeige/weiss			
(1A)	928 521 002 60	Sitz komplett elektrisch verstellbar Leder Mittelbahn in Stoff Nadelstreifenvelours D - MJ 1984>> - MJ 1984 Entfallteil	rechts	1	PR:438
	08/83-07/84LS5	schwarz schwarz/weiss D - MJ 1984>> - MJ 1984			
	08/83-07/84LS6	cadburybraun braun/beige D - MJ 1984>> - MJ 1984			
	08/83-07/84LS8	blau blau/weiss D - MJ 1984>> - MJ 1984			
	08/83-07/84LS9	weinrot weinrot-/weiss D - MJ 1984>> - MJ 1984			
	08/83-07/84LS7	graubeige/weiss graubeige/weiss D - MJ 1984>> - MJ 1984			
1A	928 521 001 57	Sitz komplett manuell verstellbar Leder Mittelbahn in Ausführung: Porsche-Schriftzugstoff D - MJ 1984>> Entfallteil	links Rlkg	1	

Modell	Jahr	HG	UG	Bildtafel	Einschränkung	UPD	10:25	28.10.2023
928	1983	8	08	808-000		738		

Pos	Teilenummer	Benennung	Bemerkung	St	Modellangabe
	08/83-07/84MN3	schwarz/schwarz D - MJ 1984>> - MJ 1984			
	08/83-07/84MN4	braun/braun D - MJ 1984>> - MJ 1984			
	08/83-07/84MN6	blau/blau D - MJ 1984>> - MJ 1984			
	08/83-07/84MN7	weinrot/weinrot D - MJ 1984>> - MJ 1984			
	08/83-07/84MN5	graubeige/graubeige D - MJ 1984>> - MJ 1984			
(1A)	928 521 002 57	Sitz komplett manuell verstellbar Leder Mittelbahn in Ausführung: Porsche-Schriftzugstoff D - MJ 1984>> Entfallteil	rechts Llkg	1	
	08/83-07/84MN3	schwarz/schwarz D - MJ 1984>> - MJ 1984			
	08/83-07/84MN4	braun/braun D - MJ 1984>> - MJ 1984			
	08/83-07/84MN6	blau/blau D - MJ 1984>> - MJ 1984			
	08/83-07/84MN7	weinrot/weinrot D - MJ 1984>> - MJ 1984			
	08/83-07/84MN5	graubeige/graubeige D - MJ 1984>> - MJ 1984			
(1A)	928 521 001 54	Komfortsitz elektrisch verstellbar Leder Mittelbahn in Ausführung: Porsche-Schriftzugstoff Entfallteil	links	1	PR:437
	08/82-07/84MN3	Komfortsitz			
	08/82-07/84MN4	Komfortsitz			
	08/82-07/84MN6	Komfortsitz			
	08/82-07/84MN7	Komfortsitz			
	08/82-07/84MN5	Komfortsitz			

Modell	Jahr	HG	UG	Bildtafel	Einschränkung	UPD	10:25	28.10.2023
928	1983	8	08	808-000		738		

Pos	Teilenummer	Benennung	Bemerkung	St	Modellangabe
(1A)	928 521 001 60	Sitz komplett elektrisch verstellbar Leder Mittelbahn in Ausführung: Porsche-Schriftzugstoff D - MJ 1984>> - MJ 1984 Entfallteil	links	1	PR:437
	08/83-07/84MN3	schwarz/schwarz D - MJ 1984>> - MJ 1984			
	08/83-07/84MN4	braun/braun D - MJ 1984>> - MJ 1984			
	08/83-07/84MN6	blau/blau D - MJ 1984>> - MJ 1984			
	08/83-07/84MN7	weinrot/weinrot D - MJ 1984>> - MJ 1984			
	08/83-07/84MN5	graubeige/graubeige D - MJ 1984>> - MJ 1984			
(1A)	928 521 002 54	Komfortsitz elektrisch verstellbar Leder Mittelbahn in Ausführung: Porsche-Schriftzugstoff Entfallteil	rechts	1	PR:438
	08/82-07/84MN3	Komfortsitz			
	08/82-07/84MN4	Komfortsitz			
	08/82-07/84MN6	Komfortsitz			
	08/82-07/84MN7	Komfortsitz			
	08/82-07/84MN5	Komfortsitz			
(1A)	928 521 002 60	Sitz komplett elektrisch verstellbar Leder Mittelbahn in Ausführung: Porsche-Schriftzugstoff D - MJ 1984>> - MJ 1984 Entfallteil	rechts	1	PR:438
	08/83-07/84MN3	schwarz/schwarz D - MJ 1984>> - MJ 1984			
	08/83-07/84MN4	braun/braun D - MJ 1984>> - MJ 1984			
	08/83-07/84MN6	blau/blau D - MJ 1984>> - MJ 1984			
	08/83-07/84MN7	weinrot/weinrot D - MJ 1984>> - MJ 1984			

Modell	Jahr	HG	UG	Bildtafel	Einschränkung	UPD	10:25	28.10.2023
928	1983	8	08	808-000		738		

Pos	Teilenummer	Benennung	Bemerkung	St	Modellangabe
	08/83-07/84MN5	graubeige/graubeige D - MJ 1984>> - MJ 1984			
1B	928 521 001 58	Sitz komplett manuell verstellbar Leder Sitz- und Lehnenfläche Berberstoff D >> - MJ 1983 Entfallteil	links Rlkg	1	
	08/82-07/83JH1	schwarz grau/schwarz D - MJ 1983>> - MJ 1983			
	08/82-07/83JD4	blau blau/schwarz D - MJ 1983>> - MJ 1983			
	08/82-07/83JH2	braun beige/braun D - MJ 1983>> - MJ 1983			
	08/82-07/83LH8	weinrot weinrot/grau D - MJ 1983>> - MJ 1983			
	08/82-07/83LH9	graubeige/graubeige graubeige/grau D - MJ 1983>> - MJ 1983			
(1B)	928 521 002 58	Sitz komplett manuell verstellbar Leder Sitz- und Lehnenfläche Berberstoff D >> - MJ 1983 Entfallteil	rechts Llkg	1	
	08/82-07/83JH1	schwarz grau/schwarz D - MJ 1983>> - MJ 1983			
	08/82-07/83JD4	blau blau/schwarz D - MJ 1983>> - MJ 1983			
	08/82-07/83JH2	braun beige/braun D - MJ 1983>> - MJ 1983			
	08/82-07/83LH8	weinrot weinrot/grau D - MJ 1983>> - MJ 1983			
	08/82-07/83LH9	graubeige/graubeige graubeige/grau D - MJ 1983>> - MJ 1983			

Modell	Jahr	HG	UG	Bildtafel	Einschränkung	UPD	10:25	28.10.2023
928	1983	8	08	808-000		738		

Pos	Teilenummer	Benennung	Bemerkung	St	Modellangabe
(1B)	928 521 001 55	Komfortsitz elektrisch verstellbar Leder Sitz- und Lehnenfläche Berberstoff D - MJ 1983>> - MJ 1983 Entfallteil	links	1	PR:437
	08/82-07/83JH1	Komfortsitz grau/schwarz D - MJ 1983>> - MJ 1983			
	08/82-07/83JD4	blau blau/schwarz D - MJ 1983>> - MJ 1983			
	08/82-07/83JH2	Komfortsitz beige/braun D - MJ 1983>> - MJ 1983			
	08/82-07/83LH8	Komfortsitz weinrot/grau D - MJ 1983>> - MJ 1983			
	08/82-07/83LH9	Komfortsitz graubeige/grau D - MJ 1983>> - MJ 1983			
(1B)	928 521 001 61	Sitz komplett elektrisch verstellbar Leder Sitz- und Lehnenfläche Berberstoff Entfallteil	links	1	PR:437
	08/82-07/84JH1	schwarz grau/schwarz			
	08/82-07/84JD4	blau blau/schwarz			
	08/82-07/84JH2	braun beige/braun			
	08/82-07/84LH8	weinrot weinrot/grau			
	08/82-07/84LH9	graubeige/graubeige graubeige/grau			
(1B)	928 521 002 55	Komfortsitz elektrisch verstellbar Leder Sitz- und Lehnenfläche Berberstoff D - MJ 1983>> - MJ 1983 Entfallteil	rechts	1	PR:438
	08/82-07/83JH1	Komfortsitz grau/schwarz D - MJ 1983>> - MJ 1983			

Modell	Jahr	HG	UG	Bildtafel	Einschränkung	UPD	10:25	28.10.2023
928	1983	8	08	808-000		738		

Pos	Teilenummer	Benennung	Bemerkung	St	Modellangabe
	08/82-07/83JD4	blau blau/schwarz D - MJ 1983>> - MJ 1983			
	08/82-07/83JH2	Komfortsitz beige/braun D - MJ 1983>> - MJ 1983			
	08/82-07/83LH8	Komfortsitz weinrot/grau D - MJ 1983>> - MJ 1983			
	08/82-07/83LH9	Komfortsitz graubeige/grau D - MJ 1983>> - MJ 1983			
(1B)	928 521 002 61	Sitz komplett elektrisch verstellbar Leder Sitz- und Lehnenfläche Berberstoff Entfallteil	rechts	1	PR:438
	08/82-07/84JH1	schwarz grau/schwarz			
	08/82-07/84JD4	blau blau/schwarz			
	08/82-07/84JH2	braun beige/braun			
	08/82-07/84LH8	weinrot weinrot/grau			
	08/82-07/84LH9	graubeige/graubeige graubeige/grau			
1B	928 521 001 58	Sitz komplett manuell verstellbar Leder Sitz- und Lehnenfläche Porsche-Schriftzugstoff Entfallteil	links Rlkg	1	
	08/82-07/84LR9	schwarz/schwarz			
	08/82-07/84LS1	braun/braun			
	08/82-07/84LS3	blau/blau			
	08/82-07/84LS4	weinrot/weinrot			
	08/82-07/84LS2	graubeige/graubeige			
(1B)	928 521 002 58	Sitz komplett manuell verstellbar Leder Sitz- und Lehnenfläche Porsche-Schriftzugstoff Entfallteil	rechts Llkg	1	

Modell	Jahr	HG	UG	Bildtafel	Einschränkung	UPD	10:25	28.10.2023
928	1983	8	08	808-000		738		

Pos	Teilenummer	Benennung	Bemerkung	St	Modellangabe
	08/82-07/84LR9	schwarz/schwarz			
	08/82-07/84LS1	braun/braun			
	08/82-07/84LS3	blau/blau			
	08/82-07/84LS4	weinrot/weinrot			
	08/82-07/84LS2	graubeige/graubeige			
(1B)	928 521 001 55	Komfortsitz elektrisch verstellbar Leder Sitz- und Lehnenfläche Porsche-Schriftzugstoff D - MJ 1983>> - MJ 1983 Entfallteil	links	1	PR:437
	08/82-07/83LR9	Komfortsitz			
	08/82-07/83LS1	Komfortsitz			
	08/82-07/83LS3	Komfortsitz			
	08/82-07/83LS4	Komfortsitz			
	08/82-07/83LS2	Komfortsitz			
(1B)	928 521 001 61	Sitz komplett elektrisch verstellbar Leder Sitz- und Lehnenfläche Porsche-Schriftzugstoff D - MJ 1984>> - MJ 1984 Entfallteil	links	1	PR:437
	08/83-07/84LR9	schwarz/schwarz			
	08/83-07/84LS1	braun/braun			
	08/83-07/84LS3	blau/blau			
	08/83-07/84LS4	weinrot/weinrot			
	08/83-07/84LS2	graubeige/graubeige			
(1B)	928 521 002 55	Komfortsitz elektrisch verstellbar Leder Sitz- und Lehnenfläche Porsche-Schriftzugstoff D - MJ 1983>> - MJ 1983 Entfallteil	rechts	1	PR:438
	08/82-07/83LR9	Komfortsitz			
	08/82-07/83LS1	Komfortsitz			
	08/82-07/83LS3	Komfortsitz			
	08/82-07/83LS4	Komfortsitz			

Modell	Jahr	HG	UG	Bildtafel	Einschränkung	UPD	10:25	28.10.2023
928	1983	8	08	808-000		738		

Pos	Teilenummer	Benennung	Bemerkung	St	Modellangabe
	08/82-07/83LS2	Komfortsitz			
(1B)	928 521 002 61	Sitz komplett elektrisch verstellbar Leder Sitz- und Lehnenfläche Porsche-Schriftzugstoff D - MJ 1984>> - MJ 1984 Entfallteil	rechts	1	PR:438
	08/83-07/84LR9	schwarz/schwarz			
	08/83-07/84LS1	braun/braun			
	08/83-07/84LS3	blau/blau			
	08/83-07/84LS4	weinrot/weinrot			
	08/83-07/84LS2	graubeige/graubeige			
2	900 012 123 00	Stift A 2,5 X 12		2	
3	944 521 491 00	Sitzschiene Entfallteil		2	
3	944 521 491 00	Sitzschiene ohne: Entriegelungshebel siehe TPI GR.8 NR.34		2	
4	928 521 489 02	Sitzschiene Entfallteil	links	1	
(4)	928 521 490 02	Sitzschiene Entfallteil	rechts	1	
(5)	911 521 533 01	Griff f. Sitzlängsverstellung		2	
	08/82-07/8401C	satinschwarz			
6	N 014 761 2	Zylinderschraube mit Innen- sechskantkopf M 6 X 12 Entfallteil		8	
6	900 119 129 01	Zylinderschraube M 6 X 12		8	
7	N 012 006 4	Federring B 6		16	
8	900 075 057 02	Sechskantschraube		8	
8	900 075 057 03	Sechskantschraube Teil hier nicht mehr verwenden		8	
9	928 521 101 04	Gewindeplatte		8	
10	911 521 371 00	Schraube		2	

Modell	Jahr	HG	UG	Bildtafel	Einschränkung	UPD	10:25	28.10.2023
928	1983	8	08	808-000		738		

Pos	Teilenummer	Benennung	Bemerkung	St	Modellangabe
11	999 025 117 40	Unterlegscheibe 12,5 X 32 X 1		X	
12	911 521 547 00	Schraube M 10 X 20		8	
13	911 521 359 02	Blende	links	1	
(13)	911 521 360 02	Blende	rechts	1	
14	911 521 571 00	Spannfeder		2	
(15)	911 521 381 02	Abdeckung Drehknopf für Lehnenver- stellung bestehend aus: POS. 15 POS. 16		2	
15	911 521 381 00	Abdeckungen		2	
16	911 521 383 00	Abdeckung Entfallteil		2	
16	911 521 381 02	Abdeckung		2	
17	311 881 247	Clip		2	
18	928 521 815 02	Rosette		2	
19	928 521 817 02	Druckknopf		2	

Modell	Jahr	HG	UG	Bildtafel	Einschränkung	UPD	10:25	28.10.2023
928	1983	8	08	808-005		738		

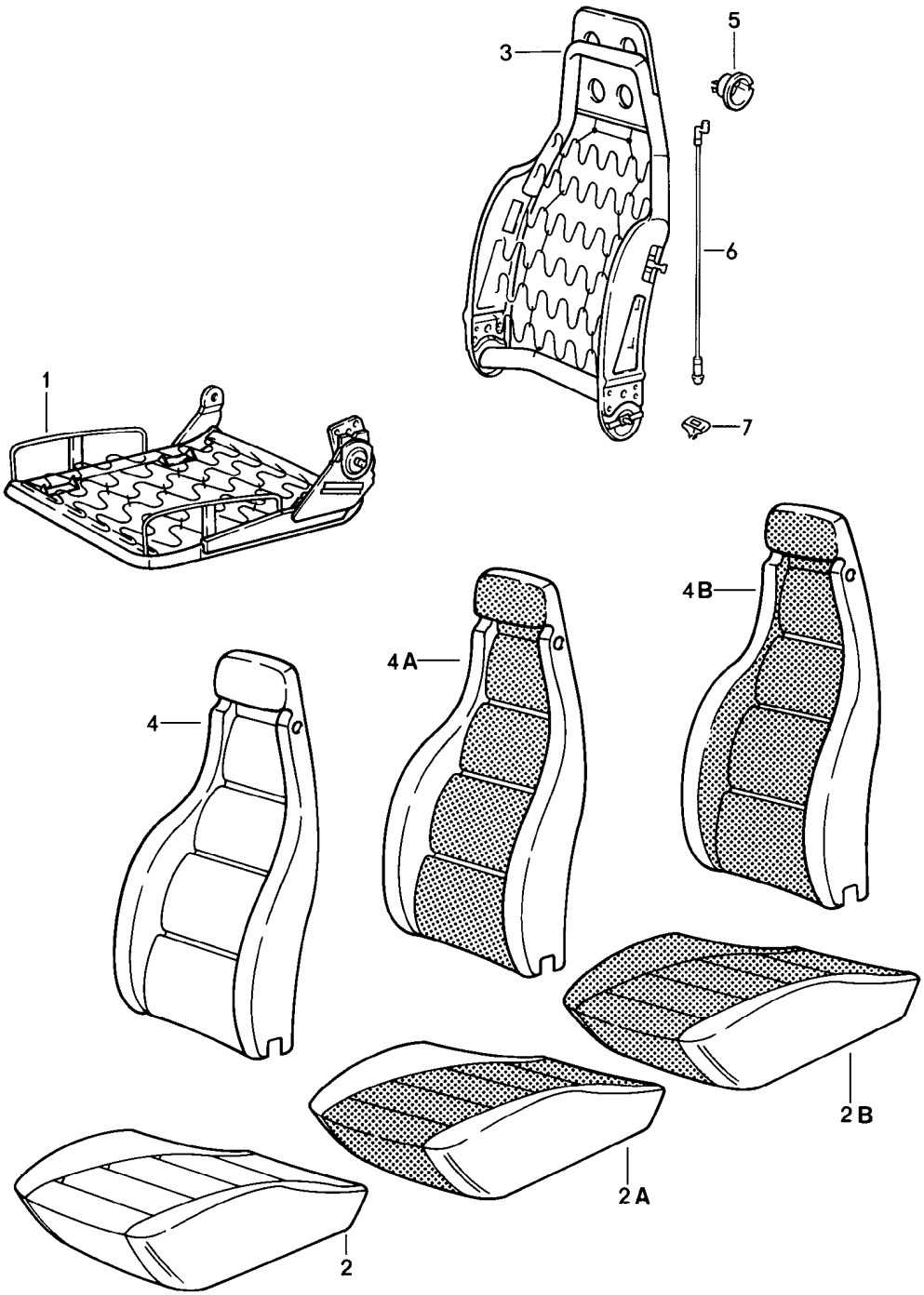

Modell	Jahr	HG	UG	Bildtafel	Einschränkung	UPD	10:26	28.10.2023
928	1983	8	08	808-005		738		

Pos	Teilenummer	Benennung	Bemerkung	St	Modellangabe
		Sitze vorne **Einzelteile** **D >> - MJ 1984**			
1	**928 521 069 02**	**Sitzrahmen**	**links Rlkg**	**1**	
(1)	**928 521 070 02**	**Sitzrahmen**	**rechts Llkg**	**1**	
(1)	**928 521 069 05**	**Sitzrahmen** **D - MJ 1984>> - MJ 1984**	**links**	**1**	**PR:437**
(1)	**928 521 070 05**	**Sitzrahmen** **D - MJ 1984>> - MJ 1984**	**rechts**	**1**	**PR:438**
2	**928 521 037 50**	**Sitzbezug** **Leder** **Entfallteil**	**links Rlkg**	**1**	
	08/82-07/84KZ2	**schwarz**			
	08/82-07/84KZ3	**blau**			
	08/82-07/84KZ5	**cadbury/braun**			
	08/82-07/84LG7	**weinrot**			
	08/82-07/84KZ4	**graubeige**			
	08/82-07/84KZ6	**can-can-rot**			
	08/82-07/84LG4	**perlweiss**			
	08/82-07/84LG5	**champagner**			
	08/82-07/84LG6	**dunkelgrün**			
(2)	**928 521 038 50**	**Sitzbezug** **Leder** **Entfallteil**	**rechts Llkg**	**1**	
	08/82-07/84KZ2	**schwarz**			
	08/82-07/84KZ3	**blau**			
	08/82-07/84KZ5	**cadbury/braun**			
	08/82-07/84LG7	**weinrot**			
	08/82-07/84KZ4	**graubeige**			
	08/82-07/84KZ6	**can-can-rot**			
	08/82-07/84LG4	**perlweiss**			
	08/82-07/84LG5	**champagner**			
	08/82-07/84LG6	**dunkelgrün**			

Modell	Jahr	HG	UG	Bildtafel	Einschränkung	UPD	10:26	28.10.2023
928	1983	8	08	808-005		738		

Pos	Teilenummer	Benennung	Bemerkung	St	Modellangabe
(2)	928 521 037 53	Sitzbezug Leder D - MJ 1983>> - MJ 1983 Entfallteil	links	1	PR:437
	08/82-07/83KZ2	schwarz			
	08/82-07/83KZ3	blau			
	08/82-07/83KZ5	cadbury/braun			
	08/82-07/83LG7	weinrot			
	08/82-07/83KZ4	graubeige			
	08/82-07/83KZ6	can-can-rot			
	08/82-07/83LG4	perlweiss			
	08/82-07/83LG5	champagner			
	08/82-07/83LG6	dunkelgrün			
(2)	928 521 037 56	Sitzbezug Leder D - MJ 1984>> - MJ 1984 Entfallteil	links	1	PR:437
	08/83-07/84KZ2	schwarz			
	08/83-07/84KZ3	blau			
	08/83-07/84KZ5	cadbury/braun			
	08/83-07/84LG7	weinrot			
	08/83-07/84KZ4	graubeige			
	08/83-07/84KZ6	can-can-rot			
	08/83-07/84LG4	perlweiss			
	08/83-07/84LG5	champagner			
	08/83-07/84LG6	dunkelgrün			
(2)	928 521 038 53	Sitzbezug Leder D - MJ 1983>> - MJ 1983 Entfallteil	rechts	1	PR:438
	08/82-07/83KZ2	schwarz			
	08/82-07/83KZ3	blau			
	08/82-07/83KZ5	cadbury/braun			
	08/82-07/83LG7	weinrot			
	08/82-07/83KZ4	graubeige			

Modell	Jahr	HG	UG	Bildtafel	Einschränkung	UPD	10:26	28.10.2023
928	1983	8	08	808-005		738		

Pos	Teilenummer	Benennung	Bemerkung	St	Modellangabe
	08/82-07/83KZ6	can-can-rot			
	08/82-07/83LG4	perlweiss			
	08/82-07/83LG5	champagner			
	08/82-07/83LG6	dunkelgrün			
(2)	928 521 038 56	Sitzbezug Leder D - MJ 1984>> - MJ 1984 Entfallteil	rechts	1	PR:438
	08/83-07/84KZ2	schwarz			
	08/83-07/84KZ3	blau			
	08/83-07/84KZ5	cadbury/braun			
	08/83-07/84LG7	weinrot			
	08/83-07/84KZ4	graubeige			
	08/83-07/84KZ6	can-can-rot			
	08/83-07/84LG4	perlweiss			
	08/83-07/84LG5	champagner			
	08/83-07/84LG6	dunkelgrün			
2A	928 521 037 51	Sitzbezug Leder Mittelbahn in Ausführung: Schachbrettvelours Entfallteil	links Rlkg	1	
	08/82-07/84LH1	Sitzbezug hellgrau/schwarz			
	08/82-07/84LH2	Sitzbezug braun-grau			
	08/82-07/84LH3	Sitzbezug blau/grau			
	08/82-07/84LH4	Sitzbezug weinrot/grau			
	08/82-07/84LH5	graubeige braun-grau			
(2A)	928 521 038 51	Sitzbezug Leder Mittelbahn in Ausführung: Schachbrettvelours Entfallteil	rechts Llkg	1	
	08/82-07/84LH1	Sitzbezug hellgrau/schwarz			

Modell	Jahr	HG	UG	Bildtafel	Einschränkung	UPD	10:26	28.10.2023
928	1983	8	08	808-005		738		

Pos	Teilenummer	Benennung	Bemerkung	St	Modellangabe
	08/82-07/84LH2	Sitzbezug braun-grau			
	08/82-07/84LH3	Sitzbezug blau/grau			
	08/82-07/84LH4	Sitzbezug weinrot/grau			
	08/82-07/84LH5	graubeige braun-grau			
(2A)	928 521 037 54	Sitzbezug Leder Mittelbahn in Ausführung: Schachbrettvelours D - MJ 1983>> - MJ 1983 Entfallteil	links	1	PR:437
	08/82-07/83LH1	Sitzbezug hellgrau/schwarz			
	08/82-07/83LH2	Sitzbezug braun-grau			
	08/82-07/83LH3	Sitzbezug blau/grau			
	08/82-07/83LH4	Sitzbezug weinrot/grau			
	08/82-07/83LH5	graubeige braun-grau			
(2A)	928 521 037 57	Sitzbezug Leder Mittelbahn in Ausführung: Schachbrettvelours D - MJ 1984>> - MJ 1984 Entfallteil	links	1	PR:437
	08/83-07/84LH1	Sitzbezug hellgrau/schwarz			
	08/83-07/84LH2	Sitzbezug braun-grau			
	08/83-07/84LH3	Sitzbezug blau/grau			
	08/83-07/84LH4	Sitzbezug weinrot/grau			
	08/83-07/84LH5	graubeige braun-grau			

Modell	Jahr	HG	UG	Bildtafel	Einschränkung	UPD	10:26	28.10.2023
928	1983	8	08	808-005		738		

Pos	Teilenummer	Benennung	Bemerkung	St	Modellangabe
(2A)	928 521 038 54	Sitzbezug Leder Mittelbahn in Ausführung: Schachbrettvelours D - MJ 1983>> - MJ 1983 Entfallteil	rechts	1	PR:438
	08/82-07/83LH1	Sitzbezug hellgrau/schwarz			
	08/82-07/83LH2	Sitzbezug braun-grau			
	08/82-07/83LH3	Sitzbezug blau/grau			
	08/82-07/83LH4	Sitzbezug weinrot/grau			
	08/82-07/83LH5	graubeige braun-grau			
(2A)	928 521 038 57	Sitzbezug (Kunstleder) Leder Mittelbahn in Ausführung: Schachbrettvelours D - MJ 1984>> - MJ 1984 Entfallteil	rechts	1	PR:438
	08/83-07/84LH1	Sitzbezug hellgrau/schwarz			
	08/83-07/84LH2	Sitzbezug braun-grau			
	08/83-07/84LH3	Sitzbezug blau/grau			
	08/83-07/84LH4	Sitzbezug weinrot/grau			
	08/83-07/84LH5	graubeige braun-grau			
2A	928 521 037 51	Sitzbezug Leder Mittelbahn in Ausführung: Stoff Entfallteil	links Rlkg	1	
	08/82-07/84JT4	Sitzbezug			
	08/82-07/84LJ1	Sitzbezug			
	08/82-07/84LJ3	Sitzbezug			
	08/82-07/84JN6	Sitzbezug			
	08/82-07/84LJ2	Sitzbezug			

Modell	Jahr	HG	UG	Bildtafel	Einschränkung	UPD	10:26	28.10.2023
928	1983	8	08	808-005		738		

Pos	Teilenummer	Benennung	Bemerkung	St	Modellangabe
(2A)	928 521 038 51	Sitzbezug Leder Mittelbahn in Ausführung: Stoff Entfallteil	rechts Llkg	1	
	08/82-07/84JT4	Sitzbezug			
	08/82-07/84LJ1	Sitzbezug			
	08/82-07/84LJ3	Sitzbezug			
	08/82-07/84JN6	Sitzbezug			
	08/82-07/84LJ2	Sitzbezug			
(2A)	928 521 037 54	Sitzbezug Leder Mittelbahn in Ausführung: Stoff D - MJ 1983>> - MJ 1983 Entfallteil	links	1	PR:437
	08/82-07/83JT4	Sitzbezug			
	08/82-07/83LJ1	Sitzbezug			
	08/82-07/83LJ3	Sitzbezug			
	08/82-07/83JN6	Sitzbezug			
	08/82-07/83LJ2	Sitzbezug			
(2A)	928 521 037 57	Sitzbezug Leder Mittelbahn in Ausführung: Stoff D - MJ 1984>> - MJ 1984 Entfallteil	links	1	PR:437
	08/83-07/84JT4	Sitzbezug			
	08/83-07/84LJ1	Sitzbezug			
	08/83-07/84LJ3	Sitzbezug			
	08/83-07/84JN6	Sitzbezug			
	08/83-07/84LJ2	Sitzbezug			
(2A)	928 521 038 54	Sitzbezug Leder Mittelbahn in Ausführung: Stoff D - MJ 1983>> - MJ 1983 Entfallteil	rechts	1	PR:438
	08/82-07/83JT4	Sitzbezug			
	08/82-07/83LJ1	Sitzbezug			

Modell	Jahr	HG	UG	Bildtafel	Einschränkung	UPD	10:26	28.10.2023
928	1983	8	08	808-005		738		

Pos	Teilenummer	Benennung	Bemerkung	St	Modellangabe
	08/82-07/83LJ3	Sitzbezug			
	08/82-07/83JN6	Sitzbezug			
	08/82-07/83LJ2	Sitzbezug			
(2A)	928 521 038 57	Sitzbezug (Kunstleder) Leder Mittelbahn in Ausführung: Stoff D - MJ 1984>> - MJ 1984 Entfallteil	rechts	1	PR:438
	08/83-07/84JT4	Sitzbezug			
	08/83-07/84LJ1	Sitzbezug			
	08/83-07/84LJ3	Sitzbezug			
	08/83-07/84JN6	Sitzbezug			
	08/83-07/84LJ2	Sitzbezug			
2A	928 521 037 51	Sitzbezug Leder Mittelbahn in Ausführung: Nadelstreifenvelours D - MJ 1984>> Entfallteil	links Rlkg	1	
	08/83-07/84LS5	Sitzbezug schwarz/weiss D - MJ 1984>> - MJ 1984			
	08/83-07/84LS6	Sitzbezug braun/beige D - MJ 1984>> - MJ 1984			
	08/83-07/84LS8	Sitzbezug blau/weiss D - MJ 1984>> - MJ 1984			
	08/83-07/84LS9	Sitzbezug weinrot-/weiss D - MJ 1984>> - MJ 1984			
	08/83-07/84LS7	Sitzbezug graubeige/weiss D - MJ 1984>> - MJ 1984			
(2A)	928 521 038 51	Sitzbezug Leder Mittelbahn in Ausführung: Nadelstreifenvelours D - MJ 1984>> Entfallteil	rechts Llkg	1	
	08/83-07/84LS5	Sitzbezug schwarz/weiss D - MJ 1984>> - MJ 1984			

Modell	Jahr	HG	UG	Bildtafel	Einschränkung	UPD	10:26	28.10.2023
928	1983	8	08	808-005		738		

Pos	Teilenummer	Benennung	Bemerkung	St	Modellangabe
	08/83-07/84LS6	Sitzbezug braun/beige D - MJ 1984>> - MJ 1984			
	08/83-07/84LS8	Sitzbezug blau/weiss D - MJ 1984>> - MJ 1984			
	08/83-07/84LS9	Sitzbezug weinrot-/weiss D - MJ 1984>> - MJ 1984			
	08/83-07/84LS7	Sitzbezug graubeige/weiss D - MJ 1984>> - MJ 1984			
(2A)	928 521 037 54	Sitzbezug Leder Mittelbahn in Ausführung: Nadelstreifenvelours Entfallteil	links	1	PR:437
	08/82-07/84LS5	schwarz schwarz/weiss			
	08/82-07/84LS6	braun braun/beige			
	08/82-07/84LS8	blau blau/weiss			
	08/82-07/84LS9	weinrot weinrot-/weiss			
	08/82-07/84LS7	graubeige graubeige/weiss			
(2A)	928 521 037 57	Sitzbezug Leder Mittelbahn in Ausführung: Nadelstreifenvelours D - MJ 1984>> - MJ 1984 Entfallteil	links	1	PR:437
	08/83-07/84LS5	Sitzbezug schwarz/weiss D - MJ 1984>> - MJ 1984			
	08/83-07/84LS6	Sitzbezug braun/beige D - MJ 1984>> - MJ 1984			
	08/83-07/84LS8	Sitzbezug blau/weiss D - MJ 1984>> - MJ 1984			
	08/83-07/84LS9	Sitzbezug weinrot-/weiss D - MJ 1984>> - MJ 1984			

Modell	Jahr	HG	UG	Bildtafel	Einschränkung	UPD	10:26	28.10.2023
928	1983	8	08	808-005		738		

Pos	Teilenummer	Benennung	Bemerkung	St	Modellangabe
	08/83-07/84LS7	Sitzbezug graubeige/weiss D - MJ 1984>> - MJ 1984			
(2A)	928 521 038 54	Sitzbezug Leder Mittelbahn in Ausführung: Nadelstreifenvelours Entfallteil	rechts	1	PR:438
	08/82-07/84LS5	schwarz schwarz/weiss			
	08/82-07/84LS6	braun braun/beige			
	08/82-07/84LS8	blau blau/weiss			
	08/82-07/84LS9	weinrot weinrot-/weiss			
	08/82-07/84LS7	graubeige graubeige/weiss			
(2A)	928 521 038 57	Sitzbezug (Kunstleder) Leder Mittelbahn in Ausführung: Nadelstreifenvelours D - MJ 1984>> - MJ 1984 Entfallteil	rechts	1	PR:438
	08/83-07/84LS5	Sitzbezug schwarz/weiss D - MJ 1984>> - MJ 1984			
	08/83-07/84LS6	Sitzbezug braun/beige D - MJ 1984>> - MJ 1984			
	08/83-07/84LS8	Sitzbezug blau/weiss D - MJ 1984>> - MJ 1984			
	08/83-07/84LS9	Sitzbezug weinrot-/weiss D - MJ 1984>> - MJ 1984			
	08/83-07/84LS7	Sitzbezug graubeige/weiss D - MJ 1984>> - MJ 1984			
2A	928 521 037 51	Sitzbezug Leder Mittelbahn in Ausführung: Porsche-Schriftzugstoff D - MJ 1984>> Entfallteil	links Rlkg	1	
	08/83-07/84MN3	Sitzbezug D - MJ 1984>> - MJ 1984			

Modell	Jahr	HG	UG	Bildtafel	Einschränkung	UPD	10:26	28.10.2023
928	1983	8	08	808-005		738		

Pos	Teilenummer	Benennung	Bemerkung	St	Modellangabe
	08/83-07/84MN4	Sitzbezug D - MJ 1984>> - MJ 1984			
	08/83-07/84MN6	Sitzbezug D - MJ 1984>> - MJ 1984			
	08/83-07/84MN7	Sitzbezug D - MJ 1984>> - MJ 1984			
	08/83-07/84MN5	Sitzbezug D - MJ 1984>> - MJ 1984			
(2A)	928 521 038 51	Sitzbezug Leder Mittelbahn in Ausführung: Porsche-Schriftzugstoff D - MJ 1984>> Entfallteil	rechts Llkg	1	
	08/83-07/84MN3	Sitzbezug D - MJ 1984>> - MJ 1984			
	08/83-07/84MN4	Sitzbezug D - MJ 1984>> - MJ 1984			
	08/83-07/84MN6	Sitzbezug D - MJ 1984>> - MJ 1984			
	08/83-07/84MN7	Sitzbezug D - MJ 1984>> - MJ 1984			
	08/83-07/84MN5	Sitzbezug D - MJ 1984>> - MJ 1984			
(2A)	928 521 037 54	Sitzbezug Leder Mittelbahn in Ausführung: Porsche-Schriftzugstoff Entfallteil	links	1	PR:437
	08/82-07/84MN3	schwarz/schwarz			
	08/82-07/84MN4	braun/braun			
	08/82-07/84MN6	blau/blau			
	08/82-07/84MN7	weinrot/weinrot			
	08/82-07/84MN5	graubeige/graubeige			
(2A)	928 521 037 57	Sitzbezug Leder Mittelbahn in Ausführung: Porsche-Schriftzugstoff D - MJ 1984>> - MJ 1984 Entfallteil	links	1	PR:437
	08/83-07/84MN3	schwarz/schwarz D - MJ 1984>> - MJ 1984			

Modell	Jahr	HG	UG	Bildtafel	Einschränkung	UPD	10:26	28.10.2023
928	1983	8	08	808-005		738		

Pos	Teilenummer	Benennung	Bemerkung	St	Modellangabe
	08/83-07/84MN4	braun/braun D - MJ 1984>> - MJ 1984			
	08/83-07/84MN6	blau/blau D - MJ 1984>> - MJ 1984			
	08/83-07/84MN7	weinrot/weinrot D - MJ 1984>> - MJ 1984			
	08/83-07/84MN5	graubeige/graubeige D - MJ 1984>> - MJ 1984			
(2A)	928 521 038 54	Sitzbezug Leder Mittelbahn in Ausführung: Porsche-Schriftzugstoff Entfallteil	rechts	1	PR:438
	08/82-07/84MN3	schwarz/schwarz			
	08/82-07/84MN4	braun/braun			
	08/82-07/84MN6	blau/blau			
	08/82-07/84MN7	weinrot/weinrot			
	08/82-07/84MN5	graubeige/graubeige			
(2A)	928 521 038 57	Sitzbezug (Kunstleder) Leder Mittelbahn in Ausführung: Porsche-Schriftzugstoff D - MJ 1984>> - MJ 1984 Entfallteil	rechts	1	PR:438
	08/83-07/84MN3	schwarz/schwarz D - MJ 1984>> - MJ 1984			
	08/83-07/84MN4	braun/braun D - MJ 1984>> - MJ 1984			
	08/83-07/84MN6	blau/blau D - MJ 1984>> - MJ 1984			
	08/83-07/84MN7	weinrot/weinrot D - MJ 1984>> - MJ 1984			
	08/83-07/84MN5	graubeige/graubeige D - MJ 1984>> - MJ 1984			
2B	928 521 037 52	Sitzbezug Leder Berberstoff D >> - MJ 1983 Entfallteil	links Rlkg	1	
	08/82-07/83JH1	Sitzbezug grau/schwarz D - MJ 1983>> - MJ 1983			

Modell	Jahr	HG	UG	Bildtafel	Einschränkung	UPD	10:26	28.10.2023
928	1983	8	08	808-005		738		

Pos	Teilenummer	Benennung	Bemerkung	St	Modellangabe
	08/82-07/83JD4	blau blau/schwarz D - MJ 1983>> - MJ 1983			
	08/82-07/83JH2	Sitzbezug beige/braun D - MJ 1983>> - MJ 1983			
	08/82-07/83LH8	Sitzbezug weinrot/grau D - MJ 1983>> - MJ 1983			
	08/82-07/83LH9	Sitzbezug graubeige/grau D - MJ 1983>> - MJ 1983			
(2B)	928 521 038 52	Sitzbezug Leder Berberstoff D >> - MJ 1983 Entfallteil	rechts Llkg	1	
	08/82-07/83JH1	Sitzbezug grau/schwarz D - MJ 1983>> - MJ 1983			
	08/82-07/83JD4	blau blau/schwarz D - MJ 1983>> - MJ 1983			
	08/82-07/83JH2	Sitzbezug beige/braun D - MJ 1983>> - MJ 1983			
	08/82-07/83LH8	Sitzbezug weinrot/grau D - MJ 1983>> - MJ 1983			
	08/82-07/83LH9	Sitzbezug graubeige/grau D - MJ 1983>> - MJ 1983			
(2B)	928 521 037 55	Sitzbezug Leder Berberstoff D - MJ 1983>> - MJ 1983 Entfallteil	links	1	PR:437
	08/82-07/83JH1	Sitzbezug grau/schwarz D - MJ 1983>> - MJ 1983			
	08/82-07/83JD4	blau blau/schwarz D - MJ 1983>> - MJ 1983			
	08/82-07/83JH2	Sitzbezug beige/braun D - MJ 1983>> - MJ 1983			

Modell	Jahr	HG	UG	Bildtafel	Einschränkung	UPD	10:26	28.10.2023
928	1983	8	08	808-005		738		

Pos	Teilenummer	Benennung	Bemerkung	St	Modellangabe
	08/82-07/83LH8	Sitzbezug weinrot/grau D - MJ 1983>> - MJ 1983			
	08/82-07/83LH9	Sitzbezug graubeige/grau D - MJ 1983>> - MJ 1983			
(2B)	928 521 037 58	Sitzbezug Leder Berberstoff Entfallteil	links	1	PR:437
	08/82-07/84JH1	schwarz grau/schwarz			
	08/82-07/84JD4	blau blau/schwarz			
	08/82-07/84JH2	braun beige/braun			
	08/82-07/84LH8	weinrot weinrot/grau			
	08/82-07/84LH9	Sitzbezug graubeige/grau			
(2B)	928 521 038 55	Sitzbezug Leder Berberstoff D - MJ 1983>> - MJ 1983 Entfallteil	rechts	1	PR:438
	08/82-07/83JH1	Sitzbezug grau/schwarz D - MJ 1983>> - MJ 1983			
	08/82-07/83JD4	blau blau/schwarz D - MJ 1983>> - MJ 1983			
	08/82-07/83JH2	Sitzbezug beige/braun D - MJ 1983>> - MJ 1983			
	08/82-07/83LH8	Sitzbezug weinrot/grau D - MJ 1983>> - MJ 1983			
	08/82-07/83LH9	Sitzbezug graubeige/grau D - MJ 1983>> - MJ 1983			
(2B)	928 521 038 58	Sitzbezug Leder Berberstoff Entfallteil	rechts	1	PR:438
	08/82-07/84JH1	schwarz grau/schwarz			

Modell	Jahr	HG	UG	Bildtafel	Einschränkung	UPD	10:26	28.10.2023
928	1983	8	08	808-005		738		

Pos	Teilenummer	Benennung	Bemerkung	St	Modellangabe
	08/82-07/84JD4	schwarz blau/schwarz			
	08/82-07/84JH2	braun beige/braun			
	08/82-07/84LH8	weinrot weinrot/grau			
	08/82-07/84LH9	Sitzbezug graubeige/grau			
2B	928 521 037 52	Sitzbezug Leder Porsche-Schriftzugstoff D - MJ 1984>> Entfallteil	links Rlkg	1	
	08/83-07/84LR9	Sitzbezug D - MJ 1984>> - MJ 1984			
	08/83-07/84LS1	Sitzbezug D - MJ 1984>> - MJ 1984			
	08/83-07/84LS3	Sitzbezug D - MJ 1984>> - MJ 1984			
	08/83-07/84LS4	Sitzbezug D - MJ 1984>> - MJ 1984			
	08/83-07/84LS2	Sitzbezug D - MJ 1984>> - MJ 1984			
(2B)	928 521 038 52	Sitzbezug Leder Porsche-Schriftzugstoff D - MJ 1984>> Entfallteil	rechts Llkg	1	
	08/83-07/84LR9	Sitzbezug D - MJ 1984>> - MJ 1984			
	08/83-07/84LS1	Sitzbezug D - MJ 1984>> - MJ 1984			
	08/83-07/84LS3	Sitzbezug D - MJ 1984>> - MJ 1984			
	08/83-07/84LS4	Sitzbezug D - MJ 1984>> - MJ 1984			
	08/83-07/84LS2	Sitzbezug D - MJ 1984>> - MJ 1984			
(2B)	928 521 037 55	Sitzbezug Leder Porsche-Schriftzugstoff Entfallteil	links	1	PR:437
	08/82-07/84LR9	schwarz/schwarz			

Modell	Jahr	HG	UG	Bildtafel	Einschränkung	UPD	10:26	28.10.2023
928	1983	8	08	808-005		738		

Pos	Teilenummer	Benennung	Bemerkung	St	Modellangabe
	08/82-07/84LS1	braun/braun			
	08/82-07/84LS3	blau/blau			
	08/82-07/84LS4	weinrot/weinrot			
	08/82-07/84LS2	graubeige/graubeige			
(2B)	928 521 037 58	Sitzbezug Leder Porsche-Schriftzugstoff D - MJ 1984>> - MJ 1984 Entfallteil	links	1	PR:437
	08/83-07/84LR9	Sitzbezug D - MJ 1984>> - MJ 1984			
	08/83-07/84LS1	Sitzbezug D - MJ 1984>> - MJ 1984			
	08/83-07/84LS3	Sitzbezug D - MJ 1984>> - MJ 1984			
	08/83-07/84LS4	Sitzbezug D - MJ 1984>> - MJ 1984			
	08/83-07/84LS2	Sitzbezug D - MJ 1984>> - MJ 1984			
(2B)	928 521 038 55	Sitzbezug Leder Porsche-Schriftzugstoff Entfallteil	rechts	1	PR:438
	08/82-07/84LR9	schwarz/schwarz			
	08/82-07/84LS1	braun/braun			
	08/82-07/84LS3	blau/blau			
	08/82-07/84LS4	weinrot/weinrot			
	08/82-07/84LS2	graubeige/graubeige			
(2B)	928 521 038 58	Sitzbezug Leder Porsche-Schriftzugstoff D - MJ 1984>> - MJ 1984 Entfallteil	rechts	1	PR:438
	08/83-07/84LR9	Sitzbezug D - MJ 1984>> - MJ 1984			
	08/83-07/84LS1	Sitzbezug D - MJ 1984>> - MJ 1984			
	08/83-07/84LS3	Sitzbezug D - MJ 1984>> - MJ 1984			
	08/83-07/84LS4	Sitzbezug D - MJ 1984>> - MJ 1984			

Modell	Jahr	HG	UG	Bildtafel	Einschränkung	UPD	10:26	28.10.2023
928	1983	8	08	808-005		738		

Pos	Teilenummer	Benennung	Bemerkung	St	Modellangabe
	08/83-07/84LS2	Sitzbezug D - MJ 1984>> - MJ 1984			
3	928 521 027 02	Lehnengestell	links Rlkg	1	
(3)	928 521 028 02	Lehnengestell	rechts Llkg	1	
(3)	928 521 027 03	Lehnengestell	links	1	PR:437
(3)	928 521 028 03	Lehnengestell	rechts	1	PR:438
4	928 521 072 50	Lehnenbezug Leder Entfallteil		2	
	08/82-07/84KZ2	schwarz			
	08/82-07/84KZ3	blau			
	08/82-07/84KZ5	cadbury/braun			
	08/82-07/84LG7	weinrot			
	08/82-07/84KZ4	graubeige			
	08/82-07/84KZ6	can-can-rot			
	08/82-07/84LG4	perlweiss			
	08/82-07/84LG5	champagner			
	08/82-07/84LG6	dunkelgrün			
(4)	928 521 071 53	Lehnenbezug Leder Entfallteil	links	1	PR:437
	08/82-07/84KZ2	schwarz			
	08/82-07/84KZ3	blau			
	08/82-07/84KZ5	cadbury/braun			
	08/82-07/84LG7	weinrot			
	08/82-07/84KZ4	graubeige			
	08/82-07/84KZ6	can-can-rot			
	08/82-07/84LG4	perlweiss			
	08/82-07/84LG5	champagner			
	08/82-07/84LG6	dunkelgrün			
(4)	928 521 072 53	Lehnenbezug Leder Entfallteil	rechts	1	PR:438
	08/82-07/84KZ2	schwarz			

Modell	Jahr	HG	UG	Bildtafel	Einschränkung	UPD	10:26	28.10.2023
928	1983	8	08	808-005		738		

Pos	Teilenummer	Benennung	Bemerkung	St	Modellangabe
	08/82-07/84KZ3	blau			
	08/82-07/84KZ5	cadbury/braun			
	08/82-07/84LG7	weinrot			
	08/82-07/84KZ4	graubeige			
	08/82-07/84KZ6	can-can-rot			
	08/82-07/84LG4	perlweiss			
	08/82-07/84LG5	champagner			
	08/82-07/84LG6	dunkelgrün			
4A	928 521 072 51	Lehnenbezug Leder Mittelbahn in Ausführung: Schachbrettvelours Entfallteil		2	
	08/82-07/84LH1	schwarz hellgrau/schwarz			
	08/82-07/84LH2	braun braun-grau			
	08/82-07/84LH3	blau blau/grau			
	08/82-07/84LH4	weinrot weinrot/grau			
	08/82-07/84LH5	graubeige braun-grau			
(4A)	928 521 071 54	Lehnenbezug Leder Mittelbahn in Ausführung: Schachbrettvelours Entfallteil	links	1	PR:437
	08/82-07/84LH1	Lehnenbezug hellgrau/schwarz			
	08/82-07/84LH2	Lehnenbezug braun-grau			
	08/82-07/84LH3	Lehnenbezug blau/grau			
	08/82-07/84LH4	Lehnenbezug weinrot/grau			
	08/82-07/84LH5	graubeige braun-grau			

Modell	Jahr	HG	UG	Bildtafel	Einschränkung	UPD	10:26	28.10.2023
928	1983	8	08	808-005		738		

Pos	Teilenummer	Benennung	Bemerkung	St	Modellangabe
(4A)	928 521 072 54	Lehnenbezug Leder Mittelbahn in Ausführung: Schachbrettvelours Entfallteil	rechts	1	PR:438
	08/82-07/84LH1	Lehnenbezug hellgrau/schwarz			
	08/82-07/84LH2	Lehnenbezug braun-grau			
	08/82-07/84LH3	Lehnenbezug blau/grau			
	08/82-07/84LH4	Lehnenbezug weinrot/grau			
	08/82-07/84LH5	graubeige braun-grau			
4A	928 521 072 51	Lehnenbezug Leder Mittelbahn in Ausführung: Stoff Entfallteil		2	
	08/82-07/84JT4	blau/blau			
	08/82-07/84LJ1	braun/braun			
	08/82-07/84LJ3	graubeige			
	08/82-07/84JN6	schwarz/schwarz			
	08/82-07/84LJ2	weinrot			
(4A)	928 521 071 54	Lehnenbezug Leder Mittelbahn in Ausführung: Stoff Entfallteil	links	1	PR:437
	08/82-07/84JT4	Lehnenbezug			
	08/82-07/84LJ1	Lehnenbezug			
	08/82-07/84LJ3	Lehnenbezug			
	08/82-07/84JN6	Lehnenbezug			
	08/82-07/84LJ2	Lehnenbezug			
(4A)	928 521 072 54	Lehnenbezug Leder Mittelbahn in Ausführung: Stoff Entfallteil	rechts	1	PR:438
	08/82-07/84JT4	Lehnenbezug			

Modell	Jahr	HG	UG	Bildtafel	Einschränkung	UPD	10:26	28.10.2023
928	1983	8	08	808-005		738		

Pos	Teilenummer	Benennung	Bemerkung	St	Modellangabe
	08/82-07/84LJ1	Lehnenbezug			
	08/82-07/84LJ3	Lehnenbezug			
	08/82-07/84JN6	Lehnenbezug			
	08/82-07/84LJ2	Lehnenbezug			
4A	928 521 072 51	Lehnenbezug Leder Mittelbahn in Ausführung: Nadelstreifenvelours D - MJ 1984>> Entfallteil		2	
	08/83-07/84LS5	schwarz schwarz/weiss D - MJ 1984>> - MJ 1984			
	08/83-07/84LS6	braun braun/beige D - MJ 1984>> - MJ 1984			
	08/83-07/84LS8	blau blau/weiss D - MJ 1984>> - MJ 1984			
	08/83-07/84LS9	weinrot weinrot-/weiss D - MJ 1984>> - MJ 1984			
	08/83-07/84LS7	graubeige graubeige/weiss D - MJ 1984>> - MJ 1984			
(4A)	928 521 071 54	Lehnenbezug Leder Mittelbahn in Ausführung: Nadelstreifenvelours D - MJ 1984>> Entfallteil	links	1	PR:437
	08/83-07/84LS5	Lehnenbezug schwarz/weiss D - MJ 1984>> - MJ 1984			
	08/83-07/84LS6	Lehnenbezug braun/beige D - MJ 1984>> - MJ 1984			
	08/83-07/84LS8	Lehnenbezug blau/weiss D - MJ 1984>> - MJ 1984			
	08/83-07/84LS9	Lehnenbezug weinrot-/weiss D - MJ 1984>> - MJ 1984			
	08/83-07/84LS7	Lehnenbezug graubeige/weiss D - MJ 1984>> - MJ 1984			

Modell	Jahr	HG	UG	Bildtafel	Einschränkung	UPD	10:26	28.10.2023
928	1983	8	08	808-005		738		

Pos	Teilenummer	Benennung	Bemerkung	St	Modellangabe
(4A)	928 521 072 54	Lehnenbezug Leder Mittelbahn in Ausführung: Nadelstreifenvelours D - MJ 1984>> Entfallteil	rechts	1	PR:438
	08/83-07/84LS5	Lehnenbezug schwarz/weiss D - MJ 1984>> - MJ 1984			
	08/83-07/84LS6	Lehnenbezug braun/beige D - MJ 1984>> - MJ 1984			
	08/83-07/84LS8	Lehnenbezug blau/weiss D - MJ 1984>> - MJ 1984			
	08/83-07/84LS9	Lehnenbezug weinrot-/weiss D - MJ 1984>> - MJ 1984			
	08/83-07/84LS7	Lehnenbezug graubeige/weiss D - MJ 1984>> - MJ 1984			
4A	928 521 072 51	Lehnenbezug Leder Mittelbahn in Ausführung: Porsche-Schriftzugstoff D - MJ 1984>> Entfallteil		2	
	08/83-07/84MN3	schwarz/schwarz D - MJ 1984>> - MJ 1984			
	08/83-07/84MN4	braun/braun D - MJ 1984>> - MJ 1984			
	08/83-07/84MN6	blau/blau D - MJ 1984>> - MJ 1984			
	08/83-07/84MN7	weinrot/weinrot D - MJ 1984>> - MJ 1984			
	08/83-07/84MN5	graubeige/graubeige D - MJ 1984>> - MJ 1984			
(4A)	928 521 071 54	Lehnenbezug Leder Mittelbahn in Ausführung: Porsche-Schriftzugstoff D - MJ 1984>> Entfallteil	links	1	PR:437
	08/83-07/84MN3	schwarz/schwarz D - MJ 1984>> - MJ 1984			
	08/83-07/84MN4	braun/braun D - MJ 1984>> - MJ 1984			

Modell	Jahr	HG	UG	Bildtafel	Einschränkung	UPD	10:26	28.10.2023
928	1983	8	08	808-005		738		

Pos	Teilenummer	Benennung	Bemerkung	St	Modellangabe
	08/83-07/84MN6	blau/blau D - MJ 1984>> - MJ 1984			
	08/83-07/84MN7	weinrot/weinrot D - MJ 1984>> - MJ 1984			
	08/83-07/84MN5	graubeige/graubeige D - MJ 1984>> - MJ 1984			
(4A)	928 521 072 54	Lehnenbezug Leder Mittelbahn in Ausführung: Porsche-Schriftzugstoff D - MJ 1984>> Entfallteil	rechts	1	PR:438
	08/83-07/84MN3	schwarz/schwarz D - MJ 1984>> - MJ 1984			
	08/83-07/84MN4	braun/braun D - MJ 1984>> - MJ 1984			
	08/83-07/84MN6	blau/blau D - MJ 1984>> - MJ 1984			
	08/83-07/84MN7	weinrot/weinrot D - MJ 1984>> - MJ 1984			
	08/83-07/84MN5	graubeige/graubeige D - MJ 1984>> - MJ 1984			
4B	928 521 072 52	Lehnenbezug Leder Berberstoff D >> - MJ 1983 Entfallteil		2	
	08/82-07/83JH1	schwarz grau/schwarz D - MJ 1983>> - MJ 1983			
	08/82-07/83JD4	blau blau/schwarz D - MJ 1983>> - MJ 1983			
	08/82-07/83JH2	braun beige/braun D - MJ 1983>> - MJ 1983			
	08/82-07/83LH8	weinrot weinrot/grau D - MJ 1983>> - MJ 1983			
	08/82-07/83LH9	graubeige/graubeige graubeige/grau D - MJ 1983>> - MJ 1983			

Modell	Jahr	HG	UG	Bildtafel	Einschränkung	UPD	10:26	28.10.2023
928	1983	8	08	808-005		738		

Pos	Teilenummer	Benennung	Bemerkung	St	Modellangabe
(4B)	928 521 071 55	Lehnenbezug Leder Berberstoff D >> - MJ 1983 Entfallteil	links	1	PR:437
	08/82-07/83JH1	Lehnenbezug grau/schwarz D - MJ 1983>> - MJ 1983			
	08/82-07/83JD4	blau blau/schwarz D - MJ 1983>> - MJ 1983			
	08/82-07/83JH2	Lehnenbezug beige/braun D - MJ 1983>> - MJ 1983			
	08/82-07/83LH8	Lehnenbezug weinrot/grau D - MJ 1983>> - MJ 1983			
	08/82-07/83LH9	Lehnenbezug graubeige/grau D - MJ 1983>> - MJ 1983			
(4B)	928 521 072 55	Lehnenbezug Leder Berberstoff D >> - MJ 1983 Entfallteil	rechts	1	PR:438
	08/82-07/83JH1	Lehnenbezug grau/schwarz D - MJ 1983>> - MJ 1983			
	08/82-07/83JD4	blau blau/schwarz D - MJ 1983>> - MJ 1983			
	08/82-07/83JH2	Lehnenbezug beige/braun D - MJ 1983>> - MJ 1983			
	08/82-07/83LH8	Lehnenbezug weinrot/grau D - MJ 1983>> - MJ 1983			
	08/82-07/83LH9	Lehnenbezug graubeige/grau D - MJ 1983>> - MJ 1983			
4B	928 521 072 52	Lehnenbezug Leder Porsche-Schriftzugstoff D - MJ 1984>> Entfallteil		2	
	08/83-07/84LR9	schwarz/schwarz D - MJ 1984>> - MJ 1984			

Modell	Jahr	HG	UG	Bildtafel	Einschränkung	UPD	10:26	28.10.2023
928	1983	8	08	808-005		738		

Pos	Teilenummer	Benennung	Bemerkung	St	Modellangabe
	08/83-07/84LS1	braun/braun D - MJ 1984>> - MJ 1984			
	08/83-07/84LS3	blau/blau D - MJ 1984>> - MJ 1984			
	08/83-07/84LS4	weinrot/weinrot D - MJ 1984>> - MJ 1984			
	08/83-07/84LS2	graubeige/graubeige D - MJ 1984>> - MJ 1984			
(4B)	928 521 071 55	Lehnenbezug Leder Porsche-Schriftzugstoff D - MJ 1984>> Entfallteil	links	1	PR:437
	08/83-07/84LR9	schwarz/schwarz D - MJ 1984>> - MJ 1984			
	08/83-07/84LS1	braun/braun D - MJ 1984>> - MJ 1984			
	08/83-07/84LS3	blau/blau D - MJ 1984>> - MJ 1984			
	08/83-07/84LS4	weinrot/weinrot D - MJ 1984>> - MJ 1984			
	08/83-07/84LS2	graubeige/graubeige D - MJ 1984>> - MJ 1984			
(4B)	928 521 072 55	Lehnenbezug Leder Porsche-Schriftzugstoff D - MJ 1984>> Entfallteil	rechts	1	PR:438
	08/83-07/84LR9	schwarz/schwarz D - MJ 1984>> - MJ 1984			
	08/83-07/84LS1	braun/braun D - MJ 1984>> - MJ 1984			
	08/83-07/84LS3	blau/blau D - MJ 1984>> - MJ 1984			
	08/83-07/84LS4	weinrot/weinrot D - MJ 1984>> - MJ 1984			
	08/83-07/84LS2	graubeige/graubeige D - MJ 1984>> - MJ 1984			
5	928 521 813 02	Stützring		2	
6	911 521 361 01	Zugdraht		2	
7	911 521 369 00	Klemme		2	

Modell	Jahr	HG	UG	Bildtafel	Einschränkung	UPD	10:26	28.10.2023
928	1983	8	08	808-010		738		

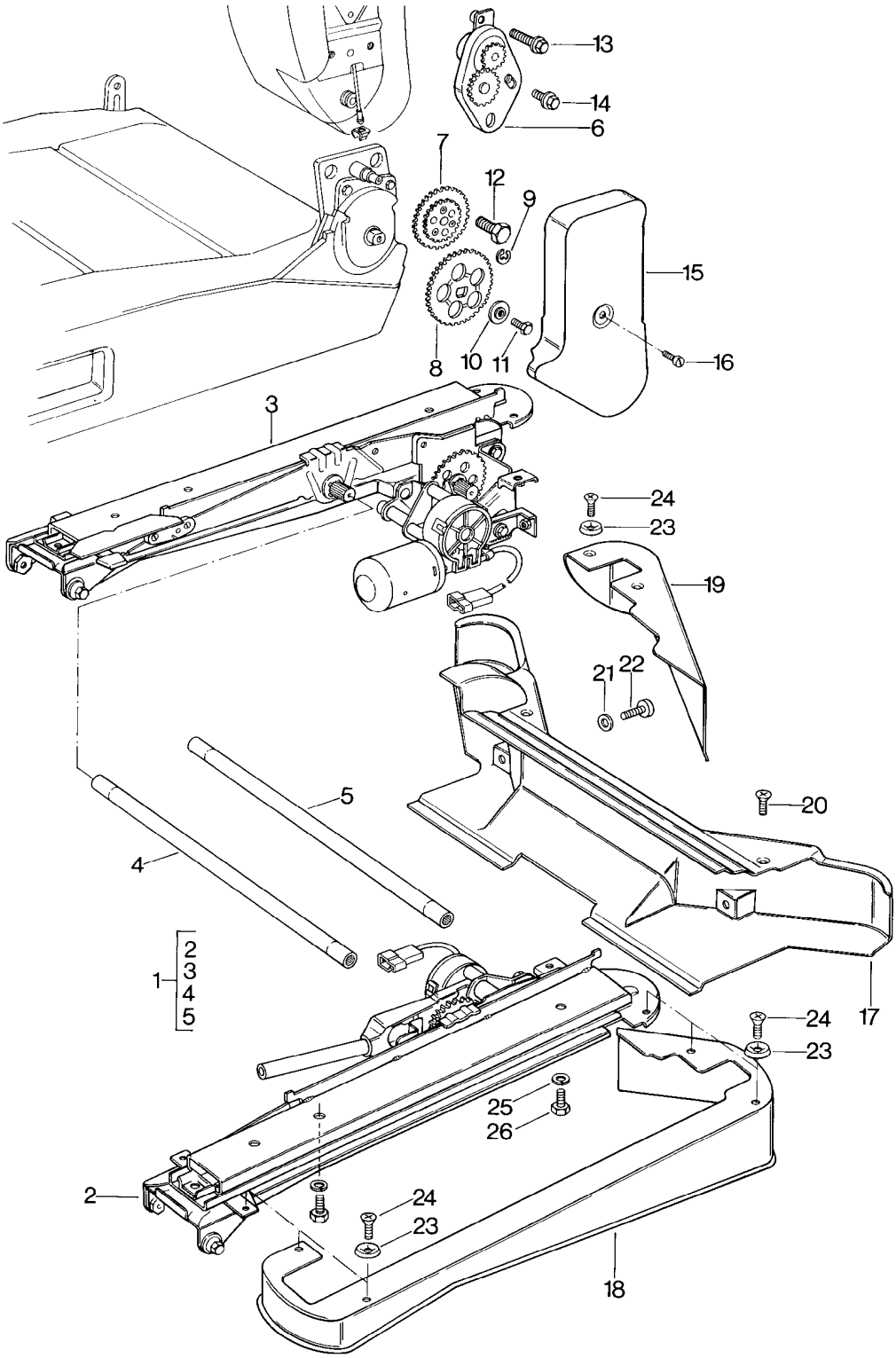

Modell	Jahr	HG	UG	Bildtafel	Einschränkung	UPD	10:26	28.10.2023
928	1983	8	08	808-010		738		

Pos	Teilenummer	Benennung	Bemerkung	St	Modellangabe
		Sitze vorne Elektrische Teile D >> - MJ 1984			
1	928 521 059 02	Sitzversteller D - MJ 1983>> - MJ 1983		1	
(1)	928 521 059 03	Sitzversteller D - MJ 1984>> - MJ 1984		1	
2	928 521 061 02	Antriebseinheit D - MJ 1983>> - MJ 1983	links	1	
(2)	928 521 061 04	Antriebseinheit D - MJ 1984>> - MJ 1984	links	1	
3	928 521 062 02	Antriebseinheit D - MJ 1983>> - MJ 1983	rechts	1	
(3)	928 521 062 04	Antriebseinheit D - MJ 1984>> - MJ 1984	rechts	1	
4	928 521 795 02	Verbindungsrohr Antriebswelle für Längsver- stellung		2	
5	928 521 797 02	Verbindungsrohr für Höhenverstellung		2	
6	928 521 055 02	Trägerblech	links	1	
(6)	928 521 056 02	Trägerblech	rechts	1	
7	928 521 653 02	Zahnrad		1	
8	928 521 648 02	Zahnrad		1	
9	900 116 005 02	Sicherungsscheibe 7		2	
10	928 521 705 02	Hutscheibe		2	
11	N 010 208 5	Sechskantschraube M 6 X 8		2	
12	911 521 547 00	Schraube M 10 X 20		4	
13	999 217 005 02	Schraube M 6 X 20		2	
14	999 217 003 02	Schraube M 6 X 8		2	
15	928 521 785 02	Blende	links	1	
(15)	928 521 786 02	Blende	rechts	1	
16	N 014 122 17	Linsenschraube M 4 X 8		2	

Modell	Jahr	HG	UG	Bildtafel	Einschränkung	UPD	10:26	28.10.2023
928	1983	8	08	808-010		738		

Pos	Teilenummer	Benennung	Bemerkung	St	Modellangabe
16	N 014 122 8	Linsenschraube M 4 X 8		2	
16	N 014 122 17	Linsenschraube M 4 X 8		2	
17	928 521 781 04	Schutzkappe	hinten	2	
18	928 521 761 04	Abdeckung Sitz	links links	1	
(18)	928 521 764 04	Abdeckung Sitz	links rechts	1	
(19)	928 521 762 04	Abdeckung Sitz	rechts rechts	1	
19	928 521 763 04	Abdeckung Sitz	rechts links	1	
20	900 269 015 07	Senkschraube M 5 X 10		2	
21	900 025 003 02	Unterlegscheibe A 5,3		2	
22	900 146 037 07	Linsenschraube M 5 X 16		2	
23	999 591 102 17	Hohlscheibe A 3,5 Entfallteil		6	
23	999 591 102 1H	Hohlscheibe A 3,5		6	
24	900 145 071 07	Blechschraube B 3,5 X 13		6	
25	N 012 006 4	Federring B 6		4	
26	N 014 761 2	Zylinderschraube mit Innen- sechskantkopf M 6 X 12 Entfallteil		4	
26	900 119 129 01	Zylinderschraube M 6 X 12		4	

Modell	Jahr	HG	UG	Bildtafel	Einschränkung	UPD	10:26	28.10.2023
928	1983	8	08	808-015		738		

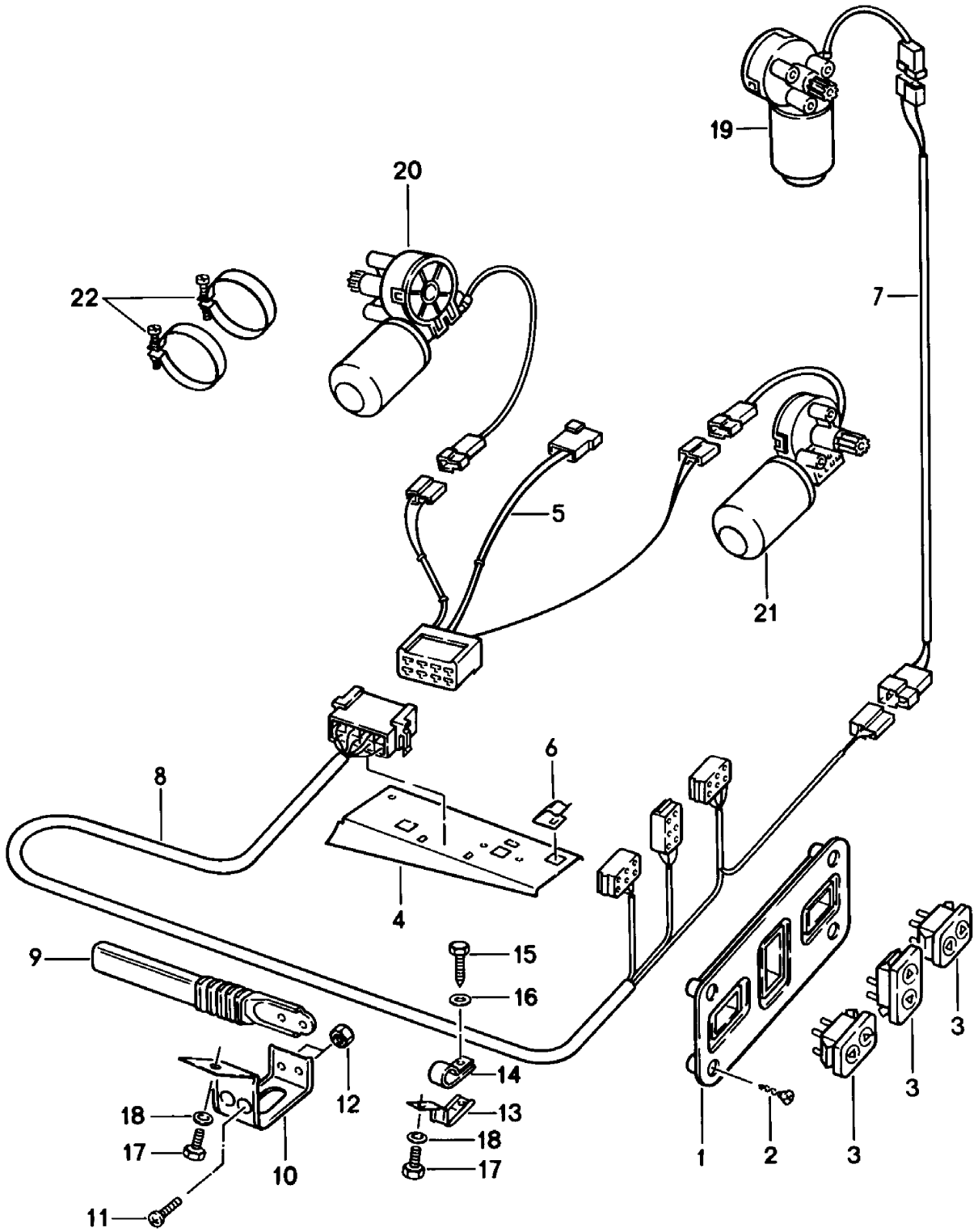

Modell	Jahr	HG	UG	Bildtafel	Einschränkung	UPD	10:26	28.10.2023
928	1983	8	08	808-015		738		

Pos	Teilenummer	Benennung	Bemerkung	St	Modellangabe
		Sitze vorne Einzelteile D >> - MJ 1984	elektrisch		
1	928 521 351 03	Rosette D - MJ 1983>> - MJ 1983 Entfallteil		1	
(1)	928 521 351 04	Rosette D - MJ 1984>> - MJ 1984		1	
2	900 143 049 07	Blechschraube BZ 3,5 X 9,5		8	
3	928 613 144 00	Drucktaster		6	
4	928 615 129 01	Halter für Relais		2	
5	928 612 174 03	Leitungssatz	links	1	
(5)	928 612 174 04	Leitungssatz	rechts	1	
6	999 651 146 02	Kabelbefestiger		6	
7	928 612 175 00	Leitungssatz		2	
8	928 612 173 02	Leitungssatz		2	
9	928 555 551 03	Kabelführung		2	
10	928 612 445 01	Halter		2	
11	N 014 139 1B	Linsenschraube		4	
11	N 014 139 11	Linsenschraube M 6 X 12 Entfallteil		4	
11	N 014 139 1B	Linsenschraube M 6 X 12		4	
12	900 076 010 0B	Mutter		4	
12	900 076 010 03	Mutter		4	
12	900 076 010 02	Mutter M 6 Entfallteil		4	
12	900 076 010 0B	Mutter M 6		4	
12	900 076 010 03	Mutter M 6		4	
13	928 612 446 01	Halter Leitungssatz		2	
14	999 511 081 02	Rohrschelle		2	

Modell	Jahr	HG	UG	Bildtafel	Einschränkung	UPD	10:26	28.10.2023
928	1983	8	08	808-015		738		

Pos	Teilenummer	Benennung	Bemerkung	St	Modellangabe
15	900 187 013 02	Sechskantblechschraube BZ 4,2 X 13		6	
16	900 151 028 02	Unterlegscheibe 4,3 Entfallteil		2	
16	900 151 028 01	Unterlegscheibe 4,3		2	
17	N 010 208 5	Sechskantschraube M 6 X 8		4	
18	N 012 226 5	Federscheibe B 6		4	
19	928 624 123 00	Verstelleinheit Rückenlehne	links	1	
(19)	928 624 124 00	Verstelleinheit Rückenlehne	rechts	1	
20	928 624 124 00	Verstelleinheit für Höhenverstellung		2	
21	928 624 125 00	Verstelleinheit Antriebseinheit für Längs- verstellung		2	
22	999 512 341 02	Spannschelle		4	

Modell	Jahr	HG	UG	Bildtafel	Einschränkung	UPD	10:26	28.10.2023
928	1983	8	08	808-020		738		

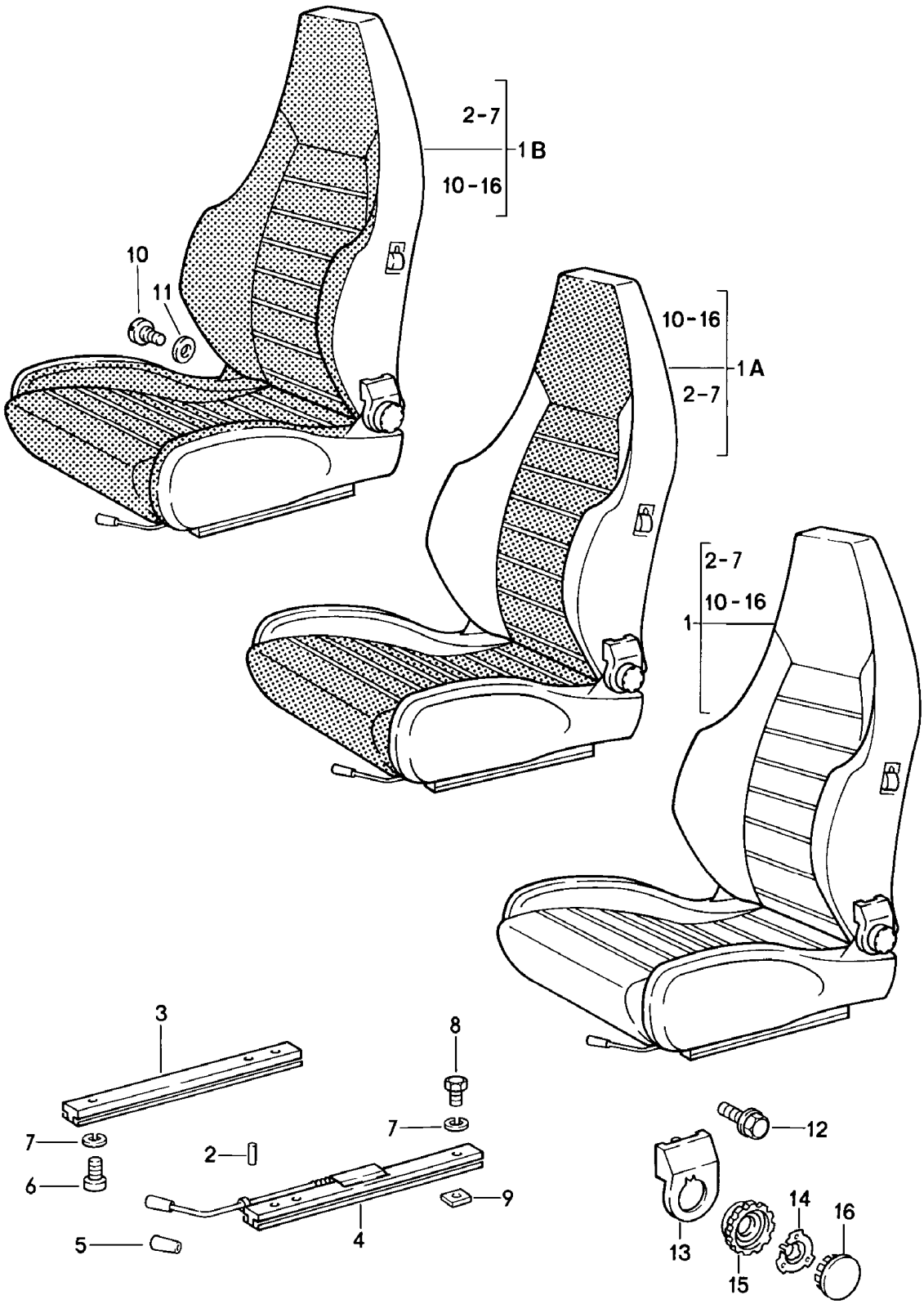

Modell	Jahr	HG	UG	Bildtafel	Einschränkung	UPD	10:26	28.10.2023
928	1983	8	08	808-020		738		

Pos	Teilenummer	Benennung	Bemerkung	St	Modellangabe
		Sportsitz manuell verstellbar (komplett) D >> - MJ 1984			
1	**911 521 007 61**	**Sportsitz Leder Entfallteil**	**links**	**1**	
	08/82-07/84KZ2	**schwarz**			
	08/82-07/84KZ3	**blau**			
	08/82-07/84KZ5	**braun**			
	08/82-07/84LG7	**weinrot**			
	08/82-07/84KZ4	**graubeige**			
	08/82-07/84KZ6	**can-can-rot**			
	08/82-07/84LG4	**perlweiss**			
	08/82-07/84LG5	**champagner**			
	08/82-07/84LG6	**dunkelgrün**			
(1)	**911 521 008 61**	**Sportsitz Leder Entfallteil**	**rechts**	**1**	
	08/82-07/84KZ2	**schwarz**			
	08/82-07/84KZ3	**blau**			
	08/82-07/84KZ5	**braun**			
	08/82-07/84LG7	**weinrot**			
	08/82-07/84KZ4	**graubeige**			
	08/82-07/84KZ6	**can-can-rot**			
	08/82-07/84LG4	**perlweiss**			
	08/82-07/84LG5	**champagner**			
	08/82-07/84LG6	**dunkelgrün**			
1A	**911 521 007 62**	**Sportsitz Leder Mittelbahn in Ausführung: Schachbrettvelours Entfallteil**	**links**	**1**	
	08/82-07/84LH1	**Sportsitz hellgrau/schwarz**			
	08/82-07/84LH2	**Sportsitz braun-grau**			

Modell	Jahr	HG	UG	Bildtafel	Einschränkung	UPD	10:26	28.10.2023
928	1983	8	08	808-020		738		

Pos	Teilenummer	Benennung	Bemerkung	St	Modellangabe
	08/82-07/84LH3	Sportsitz blau/grau			
	08/82-07/84LH4	Sportsitz weinrot/grau			
	08/82-07/84LH5	graubeige braun-grau			
(1A)	911 521 008 62	Sportsitz Leder Mittelbahn in Ausführung: Schachbrettvelours Entfallteil	rechts	1	
	08/82-07/84LH1	Sportsitz hellgrau/schwarz			
	08/82-07/84LH2	Sportsitz braun-grau			
	08/82-07/84LH3	Sportsitz blau/grau			
	08/82-07/84LH4	Sportsitz weinrot/grau			
	08/82-07/84LH5	graubeige braun-grau			
1A	911 521 007 62	Sportsitz Leder Mittelbahn in Ausführung: Stoff Entfallteil	links	1	
	08/82-07/84JN6	Sportsitz			
	08/82-07/84LJ1	Sportsitz			
	08/82-07/84JT4	Sportsitz			
	08/82-07/84LJ2	Sportsitz			
	08/82-07/84LJ3	Sportsitz			
(1A)	911 521 008 62	Sportsitz Leder Mittelbahn in Ausführung: Stoff Entfallteil	rechts	1	
	08/82-07/84JN6	Sportsitz			
	08/82-07/84LJ1	Sportsitz			
	08/82-07/84JT4	Sportsitz			
	08/82-07/84LJ2	Sportsitz			
	08/82-07/84LJ3	Sportsitz			

Modell	Jahr	HG	UG	Bildtafel	Einschränkung	UPD	10:26	28.10.2023
928	1983	8	08	808-020		738		

Pos	Teilenummer	Benennung	Bemerkung	St	Modellangabe
1A	911 521 007 62	Sportsitz Leder Mittelbahn in Ausführung: Nadelstreifenvelours D - MJ 1984>> Entfallteil	links	1	
	08/83-07/84LS5	Sportsitz schwarz/weiss D - MJ 1984>> - MJ 1984			
	08/83-07/84LS6	Sportsitz braun/beige D - MJ 1984>> - MJ 1984			
	08/83-07/84LS8	Sportsitz blau/weiss D - MJ 1984>> - MJ 1984			
	08/83-07/84LS9	Sportsitz weinrot-/weiss D - MJ 1984>> - MJ 1984			
	08/83-07/84LS7	Sportsitz graubeige/weiss D - MJ 1984>> - MJ 1984			
(1A)	911 521 008 62	Sportsitz Leder Mittelbahn in Ausführung: Nadelstreifenvelours D - MJ 1984>> Entfallteil	rechts	1	
	08/83-07/84LS5	Sportsitz schwarz/weiss D - MJ 1984>> - MJ 1984			
	08/83-07/84LS6	Sportsitz braun/beige D - MJ 1984>> - MJ 1984			
	08/83-07/84LS8	Sportsitz blau/weiss D - MJ 1984>> - MJ 1984			
	08/83-07/84LS9	Sportsitz weinrot-/weiss D - MJ 1984>> - MJ 1984			
	08/83-07/84LS7	Sportsitz graubeige/weiss D - MJ 1984>> - MJ 1984			
1A	911 521 007 62	Sportsitz Leder Mittelbahn in Ausführung: Porsche-Schriftzugstoff D - MJ 1984>> Entfallteil	links	1	

Modell	Jahr	HG	UG	Bildtafel	Einschränkung	UPD	10:26	28.10.2023
928	1983	8	08	808-020		738		

Pos	Teilenummer	Benennung	Bemerkung	St	Modellangabe
	08/83-07/84MN3	Sportsitz D - MJ 1984>> - MJ 1984			
	08/83-07/84MN4	Sportsitz D - MJ 1984>> - MJ 1984			
	08/83-07/84MN6	Sportsitz D - MJ 1984>> - MJ 1984			
	08/83-07/84MN7	Sportsitz D - MJ 1984>> - MJ 1984			
	08/83-07/84MN5	Sportsitz D - MJ 1984>> - MJ 1984			
(1A)	911 521 008 62	Sportsitz Leder Mittelbahn in Ausführung: Porsche-Schriftzugstoff D - MJ 1984>> Entfallteil	rechts	1	
	08/83-07/84MN3	Sportsitz D - MJ 1984>> - MJ 1984			
	08/83-07/84MN4	Sportsitz D - MJ 1984>> - MJ 1984			
	08/83-07/84MN6	Sportsitz D - MJ 1984>> - MJ 1984			
	08/83-07/84MN7	Sportsitz D - MJ 1984>> - MJ 1984			
	08/83-07/84MN5	Sportsitz D - MJ 1984>> - MJ 1984			
1B	911 521 007 63	Sportsitz Leder Sitz- und Lehnenfläche Porsche-Schriftzugstoff D - MJ 1984>> Entfallteil	links	1	
	08/83-07/84LR9	Sportsitz D - MJ 1984>> - MJ 1984			
	08/83-07/84LS1	Sportsitz D - MJ 1984>> - MJ 1984			
	08/83-07/84LS3	Sportsitz D - MJ 1984>> - MJ 1984			
	08/83-07/84LS4	Sportsitz D - MJ 1984>> - MJ 1984			
	08/83-07/84LS2	Sportsitz D - MJ 1984>> - MJ 1984			

Modell	Jahr	HG	UG	Bildtafel	Einschränkung	UPD	10:26	28.10.2023
928	1983	8	08	808-020		738		

Pos	Teilenummer	Benennung	Bemerkung	St	Modellangabe
(1B)	911 521 008 63	Sportsitz Leder Sitz- und Lehnenfläche Porsche-Schriftzugstoff D - MJ 1984>> Entfallteil	rechts	1	
	08/83-07/84LR9	Sportsitz D - MJ 1984>> - MJ 1984			
	08/83-07/84LS1	Sportsitz D - MJ 1984>> - MJ 1984			
	08/83-07/84LS3	Sportsitz D - MJ 1984>> - MJ 1984			
	08/83-07/84LS4	Sportsitz D - MJ 1984>> - MJ 1984			
	08/83-07/84LS2	Sportsitz D - MJ 1984>> - MJ 1984			
2	900 012 123 00	Stift A 2,5 X 12		2	
3	944 521 491 00	Sitzschiene Entfallteil		2	
3	944 521 491 00	Sitzschiene ohne: Entriegelungshebel siehe TPI GR.8 NR.34		2	
4	928 521 489 02	Sitzschiene Entfallteil	links	1	
(4)	928 521 490 02	Sitzschiene Entfallteil	rechts	1	
(5)	911 521 533 01	Griff f. Sitzlängsverstellung		2	
	08/82-07/8401C	satinschwarz			
6	N 014 761 2	Zylinderschraube mit Innen- sechskantkopf M 6 X 12 Entfallteil		8	
6	900 119 129 01	Zylinderschraube M 6 X 12		8	
7	N 012 006 4	Federring B 6		16	
8	900 075 057 03	Sechskantschraube		8	
8	900 075 057 02	Sechskantschraube M 6 X 16 Entfallteil		8	

Modell	Jahr	HG	UG	Bildtafel	Einschränkung	UPD	10:26	28.10.2023
928	1983	8	08	808-020		738		

Pos	Teilenummer	Benennung	Bemerkung	St	Modellangabe
8	900 075 057 03	Sechskantschraube M 6 X 16		8	
9	928 521 101 04	Gewindeplatte		8	
10	911 521 371 00	Schraube		2	
11	999 025 117 40	Unterlegscheibe 12,5 X 32 X 1		X	
12	911 521 547 00	Schraube M 10 X 20		8	
13	911 521 359 02	Blende	links	1	
(13)	911 521 360 02	Blende	rechts	1	
14	911 521 571 00	Spannfeder		2	
(15)	911 521 381 02	Abdeckung Drehknopf für Lehnenver- stellung bestehend aus: POS. 15 POS. 16		2	
15	911 521 381 00	Abdeckungen		2	
16	911 521 383 00	Abdeckung Entfallteil		2	
16	911 521 381 02	Abdeckung		2	

Modell	Jahr	HG	UG	Bildtafel	Einschränkung	UPD	10:27	28.10.2023
928	1983	8	08	808-021		738		

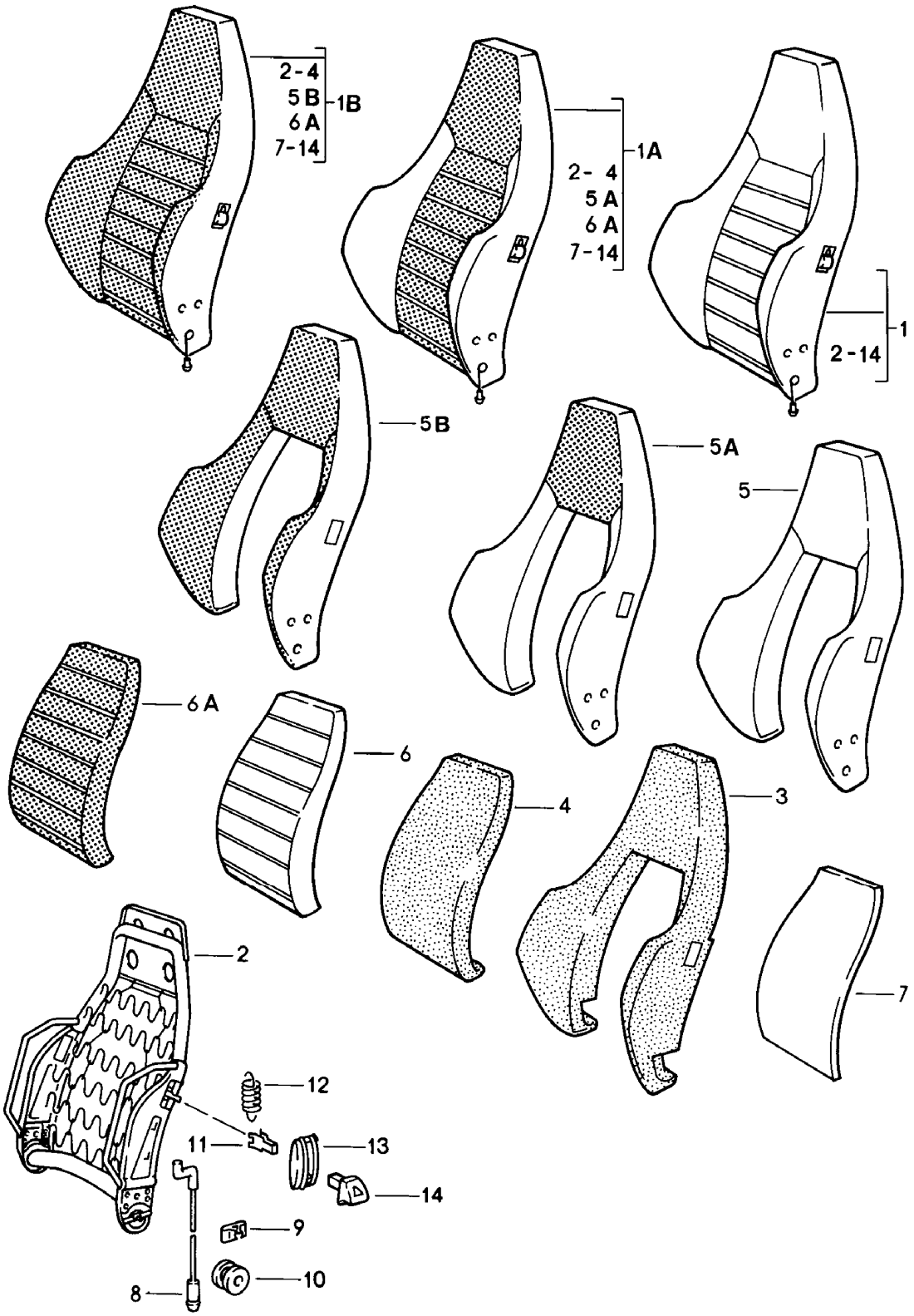

Modell	Jahr	HG	UG	Bildtafel	Einschränkung	UPD	10:27	28.10.2023
928	1983	8	08	808-021		738		

Pos	Teilenummer	Benennung	Bemerkung	St	Modellangabe
		Sportsitz manuell verstellbar Lehne Einzelteile D >> - MJ 1984			
1	**911 521 603 50**	**Rückenlehne Leder Entfallteil**	**links**	**1**	
	08/82-07/84KZ2	**schwarz**			
	08/82-07/84KZ3	**blau**			
	08/82-07/84KZ5	**braun**			
	08/82-07/84LG7	**weinrot**			
	08/82-07/84KZ4	**graubeige**			
	08/82-07/84KZ6	**can-can-rot**			
	08/82-07/84LG4	**perlweiss**			
	08/82-07/84LG5	**champagner**			
	08/82-07/84LG6	**dunkelgrün**			
(1)	**911 521 604 50**	**Rückenlehne Leder Entfallteil**	**rechts**	**1**	
	08/82-07/84KZ2	**schwarz**			
	08/82-07/84KZ3	**blau**			
	08/82-07/84KZ5	**braun**			
	08/82-07/84LG7	**weinrot**			
	08/82-07/84KZ4	**graubeige**			
	08/82-07/84KZ6	**can-can-rot**			
	08/82-07/84LG4	**perlweiss**			
	08/82-07/84LG5	**champagner**			
	08/82-07/84LG6	**dunkelgrün**			
1A	**911 521 603 51**	**Lehne Leder Mittelbahn in Ausführung: Schachbrettvelours Entfallteil**	**links**	**1**	
	08/82-07/84LH1	**Lehne hellgrau/schwarz**			
	08/82-07/84LH2	**Lehne braun-grau**			

Modell	Jahr	HG	UG	Bildtafel	Einschränkung	UPD	10:27	28.10.2023
928	1983	8	08	808-021		738		

Pos	Teilenummer	Benennung	Bemerkung	St	Modellangabe
	08/82-07/84LH3	Lehne blau/grau			
	08/82-07/84LH4	Lehne weinrot/grau			
	08/82-07/84LH5	graubeige braun-grau			
(1A)	911 521 604 51	Lehne Leder Mittelbahn in Ausführung: Schachbrettvelours Entfallteil	rechts	1	
	08/82-07/84LH1	Lehne hellgrau/schwarz			
	08/82-07/84LH2	Lehne braun-grau			
	08/82-07/84LH3	Lehne blau/grau			
	08/82-07/84LH4	Lehne weinrot/grau			
	08/82-07/84LH5	graubeige braun-grau			
1A	911 521 603 51	Lehne Leder Mittelbahn in Ausführung: Stoff Entfallteil	links	1	
	08/82-07/84JN6	Lehne			
	08/82-07/84LJ1	Lehne			
	08/82-07/84JT4	Lehne			
	08/82-07/84LJ2	Lehne			
	08/82-07/84LJ3	Lehne			
(1A)	911 521 604 51	Lehne Leder Mittelbahn in Ausführung: Stoff Entfallteil	rechts	1	
	08/82-07/84JN6	Lehne			
	08/82-07/84LJ1	Lehne			
	08/82-07/84JT4	Lehne			
	08/82-07/84LJ2	Lehne			
	08/82-07/84LJ3	Lehne			

Modell	Jahr	HG	UG	Bildtafel	Einschränkung	UPD	10:27	28.10.2023
928	1983	8	08	808-021		738		

Pos	Teilenummer	Benennung	Bemerkung	St	Modellangabe
1A	911 521 603 51	Lehne Leder Mittelbahn in Ausführung: Nadelstreifenvelours D - MJ 1984>> Entfallteil	links	1	
	08/83-07/84LS5	Lehne schwarz/weiss D - MJ 1984>> - MJ 1984			
	08/83-07/84LS6	Lehne braun/beige D - MJ 1984>> - MJ 1984			
	08/83-07/84LS8	Lehne blau/weiss D - MJ 1984>> - MJ 1984			
	08/83-07/84LS9	Lehne weinrot-/weiss D - MJ 1984>> - MJ 1984			
	08/83-07/84LS7	Lehne graubeige/weiss D - MJ 1984>> - MJ 1984			
(1A)	911 521 604 51	Lehne Leder Mittelbahn in Ausführung: Nadelstreifenvelours D - MJ 1984>> Entfallteil	rechts	1	
	08/83-07/84LS5	Lehne schwarz/weiss D - MJ 1984>> - MJ 1984			
	08/83-07/84LS6	Lehne braun/beige D - MJ 1984>> - MJ 1984			
	08/83-07/84LS8	Lehne blau/weiss D - MJ 1984>> - MJ 1984			
	08/83-07/84LS9	Lehne weinrot-/weiss D - MJ 1984>> - MJ 1984			
	08/83-07/84LS7	Lehne graubeige/weiss D - MJ 1984>> - MJ 1984			
1A	911 521 603 51	Lehne Leder Mittelbahn in Ausführung: Porsche-Schriftzugstoff D - MJ 1984>> Entfallteil	links	1	

Modell	Jahr	HG	UG	Bildtafel	Einschränkung	UPD	10:27	28.10.2023
928	1983	8	08	808-021		738		

Pos	Teilenummer	Benennung	Bemerkung	St	Modellangabe
	08/83-07/84MN3	Lehne D - MJ 1984>> - MJ 1984			
	08/83-07/84MN4	Lehne D - MJ 1984>> - MJ 1984			
	08/83-07/84MN6	Lehne D - MJ 1984>> - MJ 1984			
	08/83-07/84MN7	Lehne D - MJ 1984>> - MJ 1984			
	08/83-07/84MN5	Lehne D - MJ 1984>> - MJ 1984			
(1A)	911 521 604 51	Lehne Leder Mittelbahn in Ausführung: Porsche-Schriftzugstoff D - MJ 1984>> Entfallteil	rechts	1	
	08/83-07/84MN3	Lehne D - MJ 1984>> - MJ 1984			
	08/83-07/84MN4	Lehne D - MJ 1984>> - MJ 1984			
	08/83-07/84MN6	Lehne D - MJ 1984>> - MJ 1984			
	08/83-07/84MN7	Lehne D - MJ 1984>> - MJ 1984			
	08/83-07/84MN5	Lehne D - MJ 1984>> - MJ 1984			
1B	911 521 603 52	Lehne Leder Porsche-Schriftzugstoff D - MJ 1984>> Entfallteil	links	1	
	08/83-07/84LR9	Lehne D - MJ 1984>> - MJ 1984			
	08/83-07/84LS1	Lehne D - MJ 1984>> - MJ 1984			
	08/83-07/84LS3	Lehne D - MJ 1984>> - MJ 1984			
	08/83-07/84LS4	Lehne D - MJ 1984>> - MJ 1984			
	08/83-07/84LS2	Lehne D - MJ 1984>> - MJ 1984			

Modell	Jahr	HG	UG	Bildtafel	Einschränkung	UPD	10:27	28.10.2023
928	1983	8	08	808-021		738		

Pos	Teilenummer	Benennung	Bemerkung	St	Modellangabe
(1B)	911 521 604 52	Lehne Leder Porsche-Schriftzugstoff D - MJ 1984>> Entfallteil	rechts	1	
	08/83-07/84LR9	Lehne D - MJ 1984>> - MJ 1984			
	08/83-07/84LS1	Lehne D - MJ 1984>> - MJ 1984			
	08/83-07/84LS3	Lehne D - MJ 1984>> - MJ 1984			
	08/83-07/84LS4	Lehne D - MJ 1984>> - MJ 1984			
	08/83-07/84LS2	Lehne D - MJ 1984>> - MJ 1984			
2	911 521 613 02	Lehnengestell Entfallteil	links	1	
2	911 521 613 02	Lehnengestell	links	1	
(2)	911 521 614 02	Lehnengestell Entfallteil	rechts	1	
(2)	911 521 614 02	Lehnengestell	rechts	1	
3	911 521 751 02	Schaumteil Schaumteil für Lehnenwange		2	
4	911 521 104 02	Schaumteil Lehnenschale		2	
5	911 521 072 70	Lehnenwangenbezug Leder Entfallteil		2	
	08/82-07/84KZ2	schwarz			
	08/82-07/84KZ3	blau			
	08/82-07/84KZ5	braun			
	08/82-07/84LG7	weinrot			
	08/82-07/84KZ4	graubeige			
	08/82-07/84KZ6	can-can-rot			
	08/82-07/84LG4	perlweiss			
	08/82-07/84LG5	champagner			
	08/82-07/84LG6	dunkelgrün			

Modell	Jahr	HG	UG	Bildtafel	Einschränkung	UPD	10:27	28.10.2023
928	1983	8	08	808-021		738		

Pos	Teilenummer	Benennung	Bemerkung	St	Modellangabe
5A	911 521 072 71	Lehnenwangenbezug Leder Kopfstütze Schachbrettvelours Entfallteil		2	
	08/82-07/84LH1	schwarz hellgrau/schwarz			
	08/82-07/84LH2	braun braun-grau			
	08/82-07/84LH3	blau blau/grau			
	08/82-07/84LH4	weinrot weinrot/grau			
	08/82-07/84LH5	graubeige braun-grau			
5A	911 521 072 71	Lehnenwangenbezug Leder Kopfstütze Stoff Entfallteil		2	
	08/82-07/84JN6	schwarz/schwarz			
	08/82-07/84LJ1	braun/braun			
	08/82-07/84JT4	blau/blau			
	08/82-07/84LJ2	weinrot			
	08/82-07/84LJ3	graubeige			
5A	911 521 072 71	Lehnenwangenbezug Leder Kopfstütze Nadelstreifenvelours D - MJ 1984>> Entfallteil		2	
	08/83-07/84LS5	schwarz schwarz/weiss D - MJ 1984>> - MJ 1984			
	08/83-07/84LS6	braun braun/beige D - MJ 1984>> - MJ 1984			
	08/83-07/84LS8	blau blau/weiss D - MJ 1984>> - MJ 1984			
	08/83-07/84LS9	weinrot weinrot-/weiss D - MJ 1984>> - MJ 1984			

Modell	Jahr	HG	UG	Bildtafel	Einschränkung	UPD	10:27	28.10.2023
928	1983	8	08	808-021		738		

Pos	Teilenummer	Benennung	Bemerkung	St	Modellangabe
	08/83-07/84LS7	graubeige graubeige/weiss D - MJ 1984>> - MJ 1984			
5A	911 521 072 71	Lehnenwangenbezug Leder Kopfstütze Porsche-Schriftzugstoff D - MJ 1984>> Entfallteil		2	
	08/83-07/84MN3	Lehnenwangenbezug D - MJ 1984>> - MJ 1984			
	08/83-07/84MN4	Lehnenwangenbezug D - MJ 1984>> - MJ 1984			
	08/83-07/84MN6	Lehnenwangenbezug D - MJ 1984>> - MJ 1984			
	08/83-07/84MN7	Lehnenwangenbezug D - MJ 1984>> - MJ 1984			
	08/83-07/84MN5	Lehnenwangenbezug D - MJ 1984>> - MJ 1984			
5B	911 521 072 72	Aussenbezug Leder Porsche-Schriftzugstoff D - MJ 1984>> Entfallteil		2	
	08/83-07/84LR9	Aussenbezug D - MJ 1984>> - MJ 1984			
	08/83-07/84LS1	Aussenbezug D - MJ 1984>> - MJ 1984			
	08/83-07/84LS3	Aussenbezug D - MJ 1984>> - MJ 1984			
	08/83-07/84LS4	Aussenbezug D - MJ 1984>> - MJ 1984			
	08/83-07/84LS2	Aussenbezug D - MJ 1984>> - MJ 1984			
6	911 521 403 50	Lehnenbezug Leder Entfallteil		2	
	08/82-07/84KZ2	schwarz			
	08/82-07/84KZ3	blau			
	08/82-07/84KZ5	braun			
	08/82-07/84LG7	weinrot			
	08/82-07/84KZ4	graubeige			

Modell	Jahr	HG	UG	Bildtafel	Einschränkung	UPD	10:27	28.10.2023
928	1983	8	08	808-021		738		

Pos	Teilenummer	Benennung	Bemerkung	St	Modellangabe
	08/82-07/84KZ6	can-can-rot			
	08/82-07/84LG4	perlweiss			
	08/82-07/84LG5	champagner			
	08/82-07/84LG6	dunkelgrün			
6A	911 521 403 06	Lehnenbezug Schachbrettvelours Entfallteil		2	
	08/82-07/844FH	hellgrau/schwarz			
	08/82-07/845RH	braun-grau			
	08/82-07/847GH	blau/grau			
	08/82-07/849LH	weinrot/grau			
6A	911 521 403 06	Lehnenbezug Stoff Entfallteil		2	
	08/82-07/8470F	schwarz			
	08/82-07/847NU	braun			
	08/82-07/8430C	blau			
	08/82-07/845MU	weinrot			
	08/82-07/848FU	graubeige			
6A	911 521 403 06	Lehnenbezug Nadelstreifenvelours Entfallteil		2	
	08/82-07/847BN	schwarz/weiss			
	08/82-07/843NN	beige/braun			
	08/82-07/848GJ	blau/weiss			
	08/82-07/841MJ	weinrot-/weiss			
	08/82-07/849FN	graubeige/weiss			
6A	911 521 403 06	Lehnenbezug Porsche-Schriftzugstoff Entfallteil		2	
	08/82-07/844CR	schwarz			
	08/82-07/846TR	braun			
	08/82-07/845HR	blau			
	08/82-07/842LR	weinrot			
	08/82-07/848RR	graubeige			

Modell	Jahr	HG	UG	Bildtafel	Einschränkung	UPD	10:27	28.10.2023
928	1983	8	08	808-021		738		

Pos	Teilenummer	Benennung	Bemerkung	St	Modellangabe
7	911 521 575 00	Füllstück		2	
8	911 521 361 00	Zugdraht Entfallteil		2	
8	911 521 361 02	Zugdraht		2	
9	911 521 369 00	Klemme Zugdraht		2	
10	911 521 343 00	Führungsbuchse		2	
11	311 881 247	Clip		2	
12	311 881 287 A	Zugfeder Betätigungshebel		2	
13	911 521 815 00	Rosette Betätigungshebel		2	
	08/82-07/8401C	satinschwarz			
14	911 521 817 00	Betätigungsknopf		2	
	08/82-07/8401C	satinschwarz			

Modell	Jahr	HG	UG	Bildtafel	Einschränkung	UPD	10:27	28.10.2023
928	1983	8	08	808-022		738		

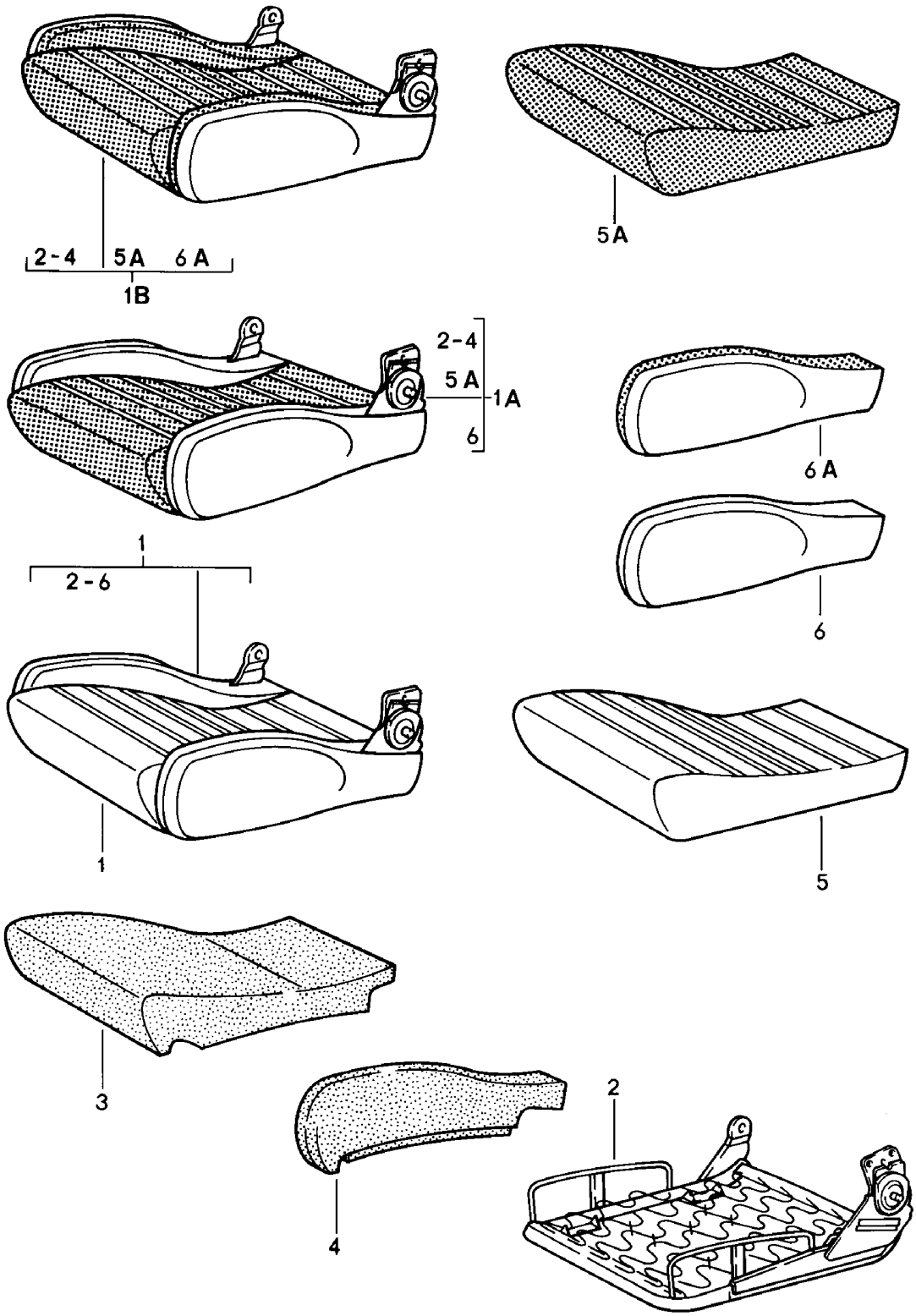

Modell	Jahr	HG	UG	Bildtafel	Einschränkung	UPD	10:27	28.10.2023
928	1983	8	08	808-022		738		

Pos	Teilenummer	Benennung	Bemerkung	St	Modellangabe
		Sportsitz manuell verstellbar Sitzkissen Einzelteile D >> - MJ 1984			
1	**911 521 605 50**	**Sitzkissen Leder Entfallteil**	**links**	**1**	
	08/82-07/84KZ2	**schwarz**			
	08/82-07/84KZ3	**blau**			
	08/82-07/84KZ5	**braun**			
	08/82-07/84LG7	**weinrot**			
	08/82-07/84KZ4	**graubeige**			
	08/82-07/84KZ6	**can-can-rot**			
	08/82-07/84LG4	**perlweiss**			
	08/82-07/84LG5	**champagner**			
	08/82-07/84LG6	**dunkelgrün**			
(1)	**911 521 606 50**	**Sitzkissen Leder Entfallteil**	**rechts**	**1**	
	08/82-07/84KZ2	**schwarz**			
	08/82-07/84KZ3	**blau**			
	08/82-07/84KZ5	**braun**			
	08/82-07/84LG7	**weinrot**			
	08/82-07/84KZ4	**graubeige**			
	08/82-07/84KZ6	**can-can-rot**			
	08/82-07/84LG4	**perlweiss**			
	08/82-07/84LG5	**champagner**			
	08/82-07/84LG6	**dunkelgrün**			
1A	**911 521 605 51**	**Sitzkissen Leder Mittelbahn in Ausführung: Schachbrettvelours Entfallteil**	**links**	**1**	
	08/82-07/84LH1	**Sitzkissen hellgrau/schwarz**			
	08/82-07/84LH2	**Sitzkissen braun-grau**			

Modell	Jahr	HG	UG	Bildtafel	Einschränkung	UPD	10:27	28.10.2023
928	1983	8	08	808-022		738		

Pos	Teilenummer	Benennung	Bemerkung	St	Modellangabe
	08/82-07/84LH3	Sitzkissen blau/grau			
	08/82-07/84LH4	Sitzkissen weinrot/grau			
	08/82-07/84LH5	graubeige braun-grau			
(1A)	911 521 606 51	Sitzkissen Leder Mittelbahn in Ausführung: Schachbrettvelours Entfallteil	rechts	1	
	08/82-07/84LH1	Sitzkissen hellgrau/schwarz			
	08/82-07/84LH2	Sitzkissen braun-grau			
	08/82-07/84LH3	Sitzkissen blau/grau			
	08/82-07/84LH4	Sitzkissen weinrot/grau			
	08/82-07/84LH5	graubeige braun-grau			
1A	911 521 605 51	Sitzkissen Leder Mittelbahn in Ausführung: Stoff Entfallteil	links	1	
	08/82-07/84JN6	Sitzkissen			
	08/82-07/84LJ1	Sitzkissen			
	08/82-07/84JT4	Sitzkissen			
	08/82-07/84LJ2	Sitzkissen			
	08/82-07/84LJ3	Sitzkissen			
(1A)	911 521 606 51	Sitzkissen Leder Mittelbahn in Ausführung: Stoff Entfallteil	rechts	1	
	08/82-07/84JN6	Sitzkissen			
	08/82-07/84LJ1	Sitzkissen			
	08/82-07/84JT4	Sitzkissen			
	08/82-07/84LJ2	Sitzkissen			
	08/82-07/84LJ3	Sitzkissen			

Modell	Jahr	HG	UG	Bildtafel	Einschränkung	UPD	10:27	28.10.2023
928	1983	8	08	808-022		738		

Pos	Teilenummer	Benennung	Bemerkung	St	Modellangabe
1A	911 521 605 51	Sitzkissen Leder Mittelbahn in Ausführung: Nadelstreifenvelours D - MJ 1984>> Entfallteil	links	1	
	08/83-07/84LS5	Sitzkissen schwarz/weiss D - MJ 1984>> - MJ 1984			
	08/83-07/84LS6	Sitzkissen braun/beige D - MJ 1984>> - MJ 1984			
	08/83-07/84LS8	Sitzkissen blau/weiss D - MJ 1984>> - MJ 1984			
	08/83-07/84LS9	Sitzkissen weinrot-/weiss D - MJ 1984>> - MJ 1984			
	08/83-07/84LS7	Sitzkissen graubeige/weiss D - MJ 1984>> - MJ 1984			
(1A)	911 521 606 51	Sitzkissen Leder Mittelbahn in Ausführung: Nadelstreifenvelours D - MJ 1984>> Entfallteil	rechts	1	
	08/83-07/84LS5	Sitzkissen schwarz/weiss D - MJ 1984>> - MJ 1984			
	08/83-07/84LS6	Sitzkissen braun/beige D - MJ 1984>> - MJ 1984			
	08/83-07/84LS8	Sitzkissen blau/weiss D - MJ 1984>> - MJ 1984			
	08/83-07/84LS9	Sitzkissen weinrot-/weiss D - MJ 1984>> - MJ 1984			
	08/83-07/84LS7	Sitzkissen graubeige/weiss D - MJ 1984>> - MJ 1984			
1A	911 521 605 51	Sitzkissen Leder Mittelbahn in Ausführung: Porsche-Schriftzugstoff D - MJ 1984>> Entfallteil	links	1	

Modell	Jahr	HG	UG	Bildtafel	Einschränkung	UPD	10:27	28.10.2023
928	1983	8	08	808-022		738		

Pos	Teilenummer	Benennung	Bemerkung	St	Modellangabe
	08/83-07/84MN3	Sitzkissen D - MJ 1984>> - MJ 1984			
	08/83-07/84MN4	Sitzkissen D - MJ 1984>> - MJ 1984			
	08/83-07/84MN6	Sitzkissen D - MJ 1984>> - MJ 1984			
	08/83-07/84MN7	Sitzkissen D - MJ 1984>> - MJ 1984			
	08/83-07/84MN5	Sitzkissen D - MJ 1984>> - MJ 1984			
(1A)	911 521 606 51	Sitzkissen Leder Mittelbahn in Ausführung: Porsche-Schriftzugstoff D - MJ 1984>> Entfallteil	rechts	1	
	08/83-07/84MN3	Sitzkissen D - MJ 1984>> - MJ 1984			
	08/83-07/84MN4	Sitzkissen D - MJ 1984>> - MJ 1984			
	08/83-07/84MN6	Sitzkissen D - MJ 1984>> - MJ 1984			
	08/83-07/84MN7	Sitzkissen D - MJ 1984>> - MJ 1984			
	08/83-07/84MN5	Sitzkissen D - MJ 1984>> - MJ 1984			
1B	911 521 605 52	Sitzkissen Porsche-Schriftzugstoff Entfallteil	links	1	
	08/82-07/84LR9	Sitzkissen			
	08/82-07/84LS1	Sitzkissen			
	08/82-07/84LS3	Sitzkissen			
	08/82-07/84LS4	Sitzkissen			
	08/82-07/84LS2	Sitzkissen			
(1B)	911 521 606 52	Sitzkissen Porsche-Schriftzugstoff Entfallteil	rechts	1	
	08/82-07/84LR9	Sitzkissen			
	08/82-07/84LS1	Sitzkissen			
	08/82-07/84LS3	Sitzkissen			

Modell	Jahr	HG	UG	Bildtafel	Einschränkung	UPD	10:27	28.10.2023
928	1983	8	08	808-022		738		

Pos	Teilenummer	Benennung	Bemerkung	St	Modellangabe
	08/82-07/84LS4	Sitzkissen			
	08/82-07/84LS2	Sitzkissen			
2	911 521 621 01	Sitzrahmen	links	1	
(2)	911 521 622 01	Sitzrahmen	rechts	1	
3	911 521 697 02	Schaumteil Sitzkissen		2	
4	911 521 683 02	Schaumteil für Sitz	links links	1	
(4)	911 521 654 02	Schaumteil für Sitz	rechts links	1	
(4)	911 521 653 02	Schaumteil für Sitz	links rechts	1	
(4)	911 521 684 02	Schaumteil für Sitz	rechts rechts	1	
5	911 521 439 50	Sitzbezug Leder Entfallteil		2	
	08/82-07/84KZ2	schwarz			
	08/82-07/84KZ3	blau			
	08/82-07/84KZ5	braun			
	08/82-07/84LG7	weinrot			
	08/82-07/84KZ4	graubeige			
	08/82-07/84KZ6	can-can-rot			
	08/82-07/84LG4	perlweiss			
	08/82-07/84LG5	champagner			
	08/82-07/84LG6	dunkelgrün			
5A	911 521 439 06	Sitzbezug Schachbrettvelours Entfallteil		2	
	08/82-07/844FH	hellgrau/schwarz			
	08/82-07/845RH	braun-grau			
	08/82-07/847GH	blau/grau			
	08/82-07/849LH	weinrot/grau			

Modell	Jahr	HG	UG	Bildtafel	Einschränkung	UPD	10:27	28.10.2023
928	1983	8	08	808-022		738		

Pos	Teilenummer	Benennung	Bemerkung	St	Modellangabe
5A	911 521 439 06	Sitzbezug Stoff Entfallteil		2	
	08/82-07/8470F	schwarz			
	08/82-07/847NU	braun			
	08/82-07/8430C	blau			
	08/82-07/845MU	weinrot			
	08/82-07/848FU	graubeige			
5A	911 521 439 06	Sitzbezug Nadelstreifenvelours D - MJ 1984>> Entfallteil		2	
	08/83-07/847BN	schwarz/weiss D - MJ 1984>> - MJ 1984			
	08/83-07/843NN	braun/beige D - MJ 1984>> - MJ 1984			
	08/83-07/848GJ	blau/weiss D - MJ 1984>> - MJ 1984			
	08/83-07/841MJ	weinrot-/weiss D - MJ 1984>> - MJ 1984			
	08/83-07/849FN	graubeige/weiss D - MJ 1984>> - MJ 1984			
5A	911 521 439 06	Sitzbezug Porsche-Schriftzugstoff Entfallteil		2	
	08/82-07/844CR	schwarz			
	08/82-07/846TR	braun			
	08/82-07/845HR	blau			
	08/82-07/842LR	weinrot			
	08/82-07/848RR	graubeige			
6	911 521 631 50	Polsterbezug für Sitz Leder Entfallteil	links links	1	
	08/82-07/84KZ2	schwarz			
	08/82-07/84KZ3	blau			
	08/82-07/84KZ5	braun			
	08/82-07/84LG7	weinrot			

Modell	Jahr	HG	UG	Bildtafel	Einschränkung	UPD	10:27	28.10.2023
928	1983	8	08	808-022		738		

Pos	Teilenummer	Benennung	Bemerkung	St	Modellangabe
	08/82-07/84KZ4	graubeige			
	08/82-07/84KZ6	can-can-rot			
	08/82-07/84LG4	perlweiss			
	08/82-07/84LG5	champagner			
	08/82-07/84LG6	dunkelgrün			
(6)	911 521 632 50	Polsterbezug für Sitz Leder Entfallteil	rechts rechts	1	
	08/82-07/84KZ2	schwarz			
	08/82-07/84KZ3	blau			
	08/82-07/84KZ5	braun			
	08/82-07/84LG7	weinrot			
	08/82-07/84KZ4	graubeige			
	08/82-07/84KZ6	can-can-rot			
	08/82-07/84LG4	perlweiss			
	08/82-07/84LG5	champagner			
	08/82-07/84LG6	dunkelgrün			
(6)	911 521 633 50	Polsterbezug für Sitz Leder Entfallteil	links rechts	1	
	08/82-07/84KZ2	schwarz			
	08/82-07/84KZ3	blau			
	08/82-07/84KZ5	braun			
	08/82-07/84LG7	weinrot			
	08/82-07/84KZ4	graubeige			
	08/82-07/84KZ6	can-can-rot			
	08/82-07/84LG4	perlweiss			
	08/82-07/84LG5	champagner			
	08/82-07/84LG6	dunkelgrün			

Modell	Jahr	HG	UG	Bildtafel	Einschränkung	UPD	10:27	28.10.2023
928	1983	8	08	808-022		738		

Pos	Teilenummer	Benennung	Bemerkung	St	Modellangabe
(6)	911 521 634 50	Polsterbezug für Sitz Leder Entfallteil	rechts rechts	1	
	08/82-07/84KZ2	schwarz			
	08/82-07/84KZ3	blau			
	08/82-07/84KZ5	braun			
	08/82-07/84LG7	weinrot			
	08/82-07/84KZ4	graubeige			
	08/82-07/84KZ6	can-can-rot			
	08/82-07/84LG4	perlweiss			
	08/82-07/84LG5	champagner			
	08/82-07/84LG6	dunkelgrün			
6A	911 521 631 51	Polsterbezug für Sitz Leder Porsche-Schriftzugstoff D - MJ 1984>> Entfallteil	links links	1	
	08/83-07/84LR9	schwarz/schwarz D - MJ 1984>> - MJ 1984			
	08/83-07/84LS1	braun/braun D - MJ 1984>> - MJ 1984			
	08/83-07/84LS3	blau/blau D - MJ 1984>> - MJ 1984			
	08/83-07/84LS4	weinrot/weinrot D - MJ 1984>> - MJ 1984			
	08/83-07/84LS2	graubeige/graubeige D - MJ 1984>> - MJ 1984			
(6A)	911 521 632 51	Polsterbezug für Sitz Leder Porsche-Schriftzugstoff D - MJ 1984>> Entfallteil	rechts links	1	
	08/83-07/84LR9	schwarz/schwarz D - MJ 1984>> - MJ 1984			
	08/83-07/84LS1	braun/braun D - MJ 1984>> - MJ 1984			

Modell	Jahr	HG	UG	Bildtafel	Einschränkung	UPD	10:27	28.10.2023
928	1983	8	08	808-022		738		

Pos	Teilenummer	Benennung	Bemerkung	St	Modellangabe
	08/83-07/84LS3	blau/blau D - MJ 1984>> - MJ 1984			
	08/83-07/84LS4	weinrot/weinrot D - MJ 1984>> - MJ 1984			
	08/83-07/84LS2	graubeige/graubeige D - MJ 1984>> - MJ 1984			
(6A)	911 521 633 51	Polsterbezug für Sitz Leder Porsche-Schriftzugstoff D - MJ 1984>> Entfallteil	links rechts	1	
	08/83-07/84LR9	schwarz/schwarz D - MJ 1984>> - MJ 1984			
	08/83-07/84LS1	braun/braun D - MJ 1984>> - MJ 1984			
	08/83-07/84LS3	blau/blau D - MJ 1984>> - MJ 1984			
	08/83-07/84LS4	weinrot/weinrot D - MJ 1984>> - MJ 1984			
	08/83-07/84LS2	graubeige/graubeige D - MJ 1984>> - MJ 1984			
(6A)	911 521 634 51	Polsterbezug für Sitz Leder Porsche-Schriftzugstoff D - MJ 1984>> Entfallteil	rechts rechts	1	
	08/83-07/84LR9	schwarz/schwarz D - MJ 1984>> - MJ 1984			
	08/83-07/84LS1	braun/braun D - MJ 1984>> - MJ 1984			
	08/83-07/84LS3	blau/blau D - MJ 1984>> - MJ 1984			
	08/83-07/84LS4	weinrot/weinrot D - MJ 1984>> - MJ 1984			
	08/83-07/84LS2	graubeige/graubeige D - MJ 1984>> - MJ 1984			

Modell	Jahr	HG	UG	Bildtafel	Einschränkung	UPD	10:27	28.10.2023
928	1983	8	08	808-025		738		

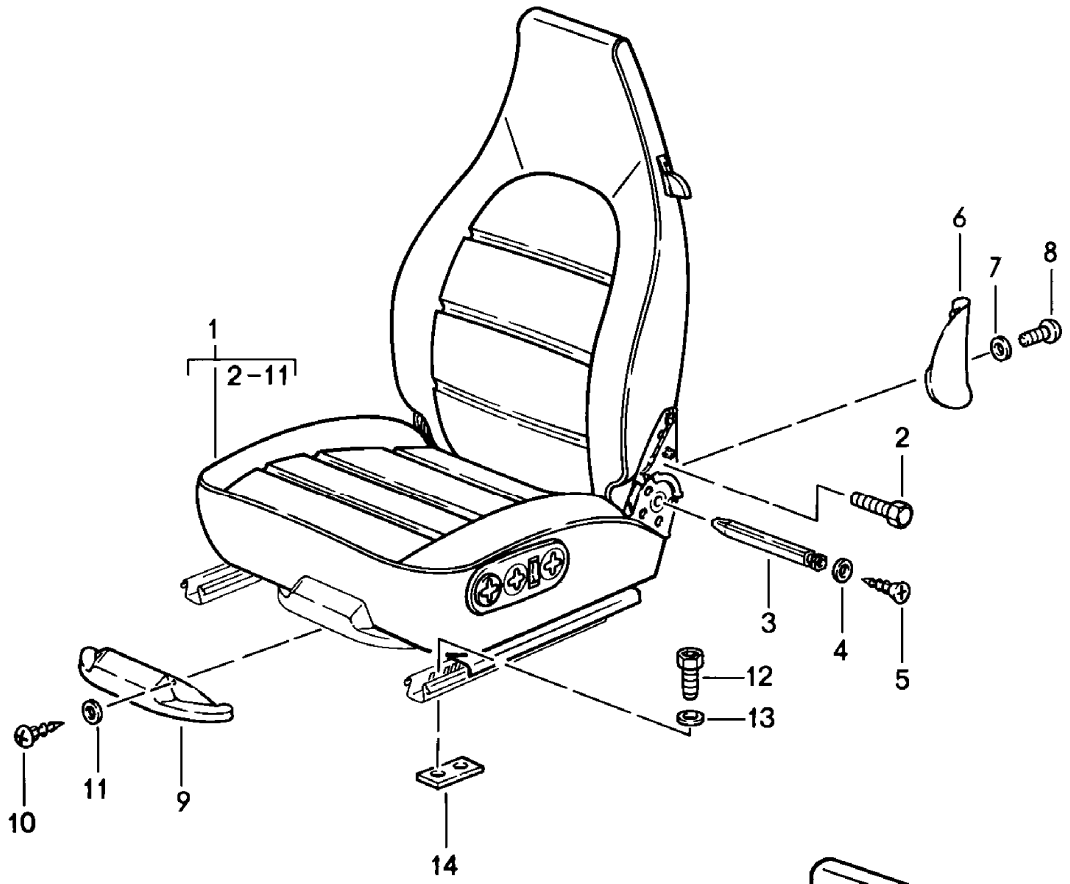

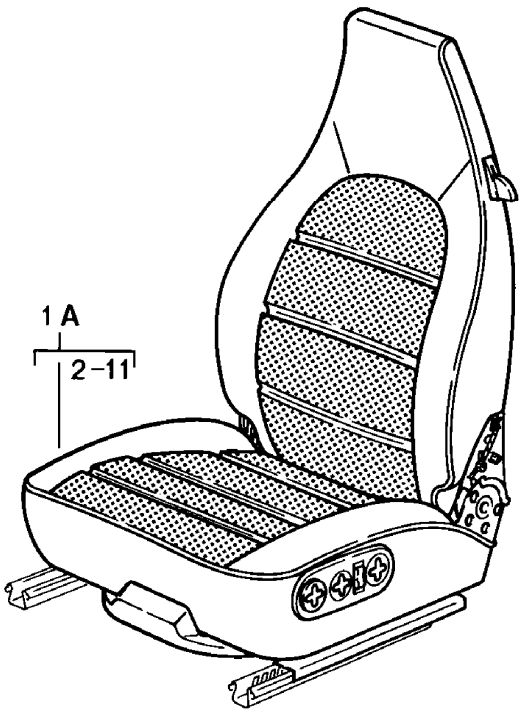

Modell	Jahr	HG	UG	Bildtafel	Einschränkung	UPD	10:27	28.10.2023
928	1983	8	08	808-025		738		

Pos	Teilenummer	Benennung	Bemerkung	St	Modellangabe
		Sitze vorne **D - MJ 1985>>**			
1	**928 521 001 86**	**Komfortsitz** **ohne Heizung** **Leder**	**links**	**1**	
	08/84-07/86KZ2	**schwarz**			
	08/84-07/86KZ3	**blau**			
	08/84-07/86KZ5	**cadbury/braun**			
	08/84-07/86LG7	**weinrot**			
	08/84-07/86QC2	**graugrün**			
	08/84-07/86LG6	**dunkelgrün**			
	08/84-07/86KZ6	**can-can-rot**			
	08/84-07/86LG4	**perlweiss**			
	08/84-07/86LG5	**champagner**			
	08/84-07/86PY9	**perlozeanblau**			
	08/84-07/86PZ1	**wildbüffelbraun**			
	08/85-07/86KZ4	**graubeige** **D - MJ 1986>> - MJ 1986**			
(1)	**928 521 002 86**	**Komfortsitz** **ohne Heizung** **Leder**	**rechts**	**1**	
	08/84-07/86KZ2	**schwarz**			
	08/84-07/86KZ3	**blau**			
	08/84-07/86KZ5	**cadbury/braun**			
	08/84-07/86LG7	**weinrot**			
	08/84-07/86QC2	**graugrün**			
	08/84-07/86LG6	**dunkelgrün**			
	08/84-07/86KZ6	**can-can-rot**			
	08/84-07/86LG4	**perlweiss**			
	08/84-07/86LG5	**champagner**			
	08/84-07/86PY9	**perlozeanblau**			
	08/84-07/86PZ1	**wildbüffelbraun**			
	08/85-07/86KZ4	**graubeige** **D - MJ 1986>> - MJ 1986**			

Modell	Jahr	HG	UG	Bildtafel	Einschränkung	UPD	10:27	28.10.2023
928	1983	8	08	808-025		738		

Pos	Teilenummer	Benennung	Bemerkung	St	Modellangabe
(1)	928 521 001 89	Komfortsitz mit Heizung Leder	links	1	
	08/84-07/86KZ2	schwarz			
	08/84-07/86KZ3	blau			
	08/84-07/86KZ5	cadbury/braun			
	08/84-07/86LG7	weinrot			
	08/84-07/86QC2	graugrün			
	08/84-07/86LG6	dunkelgrün			
	08/84-07/86KZ6	can-can-rot			
	08/84-07/86LG4	perlweiss			
	08/84-07/86LG5	champagner			
	08/84-07/86PY9	perlozeanblau			
	08/84-07/86PZ1	wildbüffelbraun			
	08/85-07/86KZ4	graubeige D - MJ 1986>> - MJ 1986			
(1)	928 521 002 89	Komfortsitz mit Heizung Leder	rechts	1	
	08/84-07/86KZ2	schwarz			
	08/84-07/86KZ3	blau			
	08/84-07/86KZ5	cadbury/braun			
	08/84-07/86LG7	weinrot			
	08/84-07/86QC2	graugrün			
	08/84-07/86LG6	dunkelgrün			
	08/84-07/86KZ6	can-can-rot			
	08/84-07/86LG4	perlweiss			
	08/84-07/86LG5	champagner			
	08/84-07/86PY9	perlozeanblau			
	08/84-07/86PZ1	wildbüffelbraun			
	08/85-07/86KZ4	graubeige D - MJ 1986>> - MJ 1986			

Modell	Jahr	HG	UG	Bildtafel	Einschränkung	UPD	10:27	28.10.2023
928	1983	8	08	808-025		738		

Pos	Teilenummer	Benennung	Bemerkung	St	Modellangabe
1A	928 521 001 88	Komfortsitz ohne Heizung Leder Mittelbahn in Ausführung: Nadelstreifenvelours	links	1	
	08/84-07/86LS5	Komfortsitz schwarz/weiss			
	08/84-07/86LS6	Komfortsitz braun/beige			
	08/84-07/86LS8	Komfortsitz blau/weiss			
	08/84-07/86LS9	Komfortsitz weinrot-/weiss			
	08/84-07/86QA7	Komfortsitz graugrün/weiss			
	08/85-07/86LS7	Komfortsitz graubeige/weiss D - MJ 1986>> - MJ 1986			
(1A)	928 521 002 88	Komfortsitz ohne Heizung Leder Mittelbahn in Ausführung: Nadelstreifenvelours	rechts	1	
	08/84-07/86LS5	Komfortsitz schwarz/weiss			
	08/84-07/86LS6	Komfortsitz braun/beige			
	08/84-07/86LS8	Komfortsitz blau/weiss			
	08/84-07/86LS9	Komfortsitz weinrot-/weiss			
	08/84-07/86QA7	Komfortsitz graugrün/weiss			
	08/85-07/86LS7	Komfortsitz graubeige/weiss D - MJ 1986>> - MJ 1986			
(1A)	928 521 001 90	Komfortsitz mit Heizung Leder Mittelbahn in Ausführung: Nadelstreifenvelours	links	1	
	08/84-07/86LS5	Komfortsitz schwarz/weiss			
	08/84-07/86LS6	Komfortsitz braun/beige			

Modell	Jahr	HG	UG	Bildtafel	Einschränkung	UPD	10:27	28.10.2023
928	1983	8	08	808-025		738		

Pos	Teilenummer	Benennung	Bemerkung	St	Modellangabe
	08/84-07/86LS8	Komfortsitz blau/weiss			
	08/84-07/86LS9	Komfortsitz weinrot-/weiss			
	08/84-07/86QA7	Komfortsitz graugrün/weiss			
	08/85-07/86LS7	Komfortsitz graubeige/weiss D - MJ 1986>> - MJ 1986			
(1A)	928 521 002 90	Komfortsitz mit Heizung Leder Mittelbahn in Ausführung: Nadelstreifenvelours	rechts	1	
	08/84-07/86LS5	Komfortsitz schwarz/weiss			
	08/84-07/86LS6	Komfortsitz braun/beige			
	08/84-07/86LS8	Komfortsitz blau/weiss			
	08/84-07/86LS9	Komfortsitz weinrot-/weiss			
	08/84-07/86QA7	Komfortsitz graugrün/weiss			
	08/85-07/86LS7	Komfortsitz graubeige/weiss D - MJ 1986>> - MJ 1986			
1A	928 521 001 88	Komfortsitz ohne Heizung Leder Mittelbahn in Ausführung: Flanellstreifen	links	1	
	08/84-07/86QB1	Komfortsitz			
	08/84-07/86QB3	Komfortsitz			
	08/84-07/86QB5	Komfortsitz			
	08/84-07/86QB7	Komfortsitz			
	08/84-07/86QA8	graugrün/graugrün			
(1A)	928 521 002 88	Komfortsitz ohne Heizung Leder Mittelbahn in Ausführung: Flanellstreifen	rechts	1	
	08/84-07/86QB1	Komfortsitz			

Modell	Jahr	HG	UG	Bildtafel	Einschränkung	UPD	10:27	28.10.2023
928	1983	8	08	808-025		738		

Pos	Teilenummer	Benennung	Bemerkung	St	Modellangabe
	08/84-07/86QB3	Komfortsitz			
	08/84-07/86QB5	Komfortsitz			
	08/84-07/86QB7	Komfortsitz			
	08/84-07/86QA8	graugrün/graugrün			
(1A)	928 521 001 90	Komfortsitz mit Heizung Leder Mittelbahn in Ausführung: Flanellstreifen	links	1	
	08/84-07/86QB1	Komfortsitz			
	08/84-07/86QB3	Komfortsitz			
	08/84-07/86QB5	Komfortsitz			
	08/84-07/86QB7	Komfortsitz			
	08/84-07/86QA8	graugrün/graugrün			
(1A)	928 521 002 90	Komfortsitz mit Heizung Leder Mittelbahn in Ausführung: Flanellstreifen	rechts	1	
	08/84-07/86QB1	Komfortsitz			
	08/84-07/86QB3	Komfortsitz			
	08/84-07/86QB5	Komfortsitz			
	08/84-07/86QB7	Komfortsitz			
	08/84-07/86QA8	graugrün/graugrün			
1A	928 521 001 88	Komfortsitz ohne Heizung Leder Mittelbahn in Ausführung: Porsche-Schriftzugstoff	links	1	
	08/84-07/86QB2	Komfortsitz			
	08/84-07/86QB4	Komfortsitz			
	08/84-07/86QB6	Komfortsitz			
	08/84-07/86QB8	Komfortsitz			
	08/84-07/86QA9	Komfortsitz			
	08/85-07/86RU1	Komfortsitz D - MJ 1986>> - MJ 1986			

Modell	Jahr	HG	UG	Bildtafel	Einschränkung	UPD	10:27	28.10.2023
928	1983	8	08	808-025		738		

Pos	Teilenummer	Benennung	Bemerkung	St	Modellangabe
(1A)	928 521 002 88	Komfortsitz ohne Heizung Leder Mittelbahn in Ausführung: Porsche-Schriftzugstoff	rechts	1	
	08/84-07/86QB2	Komfortsitz			
	08/84-07/86QB4	Komfortsitz			
	08/84-07/86QB6	Komfortsitz			
	08/84-07/86QB8	Komfortsitz			
	08/84-07/86QA9	Komfortsitz			
	08/85-07/86RU1	Komfortsitz D - MJ 1986>> - MJ 1986			
(1A)	928 521 001 90	Komfortsitz mit Heizung Leder Mittelbahn in Ausführung: Porsche-Schriftzugstoff	links	1	
	08/84-07/86QB2	Komfortsitz			
	08/84-07/86QB4	Komfortsitz			
	08/84-07/86QB6	Komfortsitz			
	08/84-07/86QB8	Komfortsitz			
	08/84-07/86QA9	Komfortsitz			
	08/85-07/86RU1	Komfortsitz D - MJ 1986>> - MJ 1986			
(1A)	928 521 002 90	Komfortsitz mit Heizung Leder Mittelbahn in Ausführung: Porsche-Schriftzugstoff	rechts	1	
	08/84-07/86QB2	Komfortsitz			
	08/84-07/86QB4	Komfortsitz			
	08/84-07/86QB6	Komfortsitz			
	08/84-07/86QB8	Komfortsitz			
	08/84-07/86QA9	Komfortsitz			
	08/85-07/86RU1	Komfortsitz D - MJ 1986>> - MJ 1986			
2	911 521 547 00	Schraube M 10 X 20		8	

Modell	Jahr	HG	UG	Bildtafel	Einschränkung	UPD	10:27	28.10.2023
928	1983	8	08	808-025		738		

Pos	Teilenummer	Benennung	Bemerkung	St	Modellangabe
3	928 521 717 02	Vierkantrohr Lehne		4	
4	928 521 716 02	Sicherungsscheibe Entfallteil		4	
4	928 521 716 03	Sicherungsscheibe		4	
5	900 249 004 02	Senkschraube M 4 X 8		4	
6	928 521 147 02	Abdeckung	links	2	
	08/84-07/8601C	schwarz			
	08/84-07/864RB	braun			
	08/84-07/865HJ	blau			
	08/84-07/869MM	weinrot			
	08/84-07/861DJ	graugrün			
	08/85-07/863UC	graubeige D - MJ 1986>> - MJ 1986			
(6)	928 521 148 02	Abdeckung	rechts	2	
	08/84-07/8601C	schwarz			
	08/84-07/864RB	braun			
	08/84-07/865HJ	blau			
	08/84-07/869MM	weinrot			
	08/84-07/861DJ	graugrün			
	08/85-07/863UC	graubeige D - MJ 1986>> - MJ 1986			
7	900 025 044 07	Unterlegscheibe A 4,3		8	
8	900 143 113 07	Linsenschraube B 4,2 X 13 D >> - MJ 1985 Entfallteil		8	
8	900 143 113 0G	Linsenschraube B 4,2 X 13		8	
(8)	N 013 962 3	Blechschraube B 3,9 X 16 D - MJ 1986>> - MJ 1986		8	
9	928 521 760 02	Abdeckung		2	
10	N 013 959 3	Linsenblechschraube B 3,5 X 16 Entfallteil		4	

Modell	Jahr	HG	UG	Bildtafel	Einschränkung	UPD	10:27	28.10.2023
928	1983	8	08	808-025		738		

Pos	Teilenummer	Benennung	Bemerkung	St	Modellangabe
10	900 143 016 02	Linsenblechschraube B 3,5 X 16		4	
11	900 025 013 07	Unterlegscheibe A 3,7		4	
12	900 119 030 02	Zylinderschraube M 8 X 20		12	
13	900 031 001 02	Unterlegscheibe 8,4 Entfallteil		16	
13	900 031 105 01	Unterlegscheibe 8,4		16	
14	928 521 101 05	Gewindeplatte		4	
-	999 703 334 40	Stopfen Sitzträger		2	

Modell	Jahr	HG	UG	Bildtafel	Einschränkung	UPD	10:27	28.10.2023
928	1983	8	08	808-026		738		

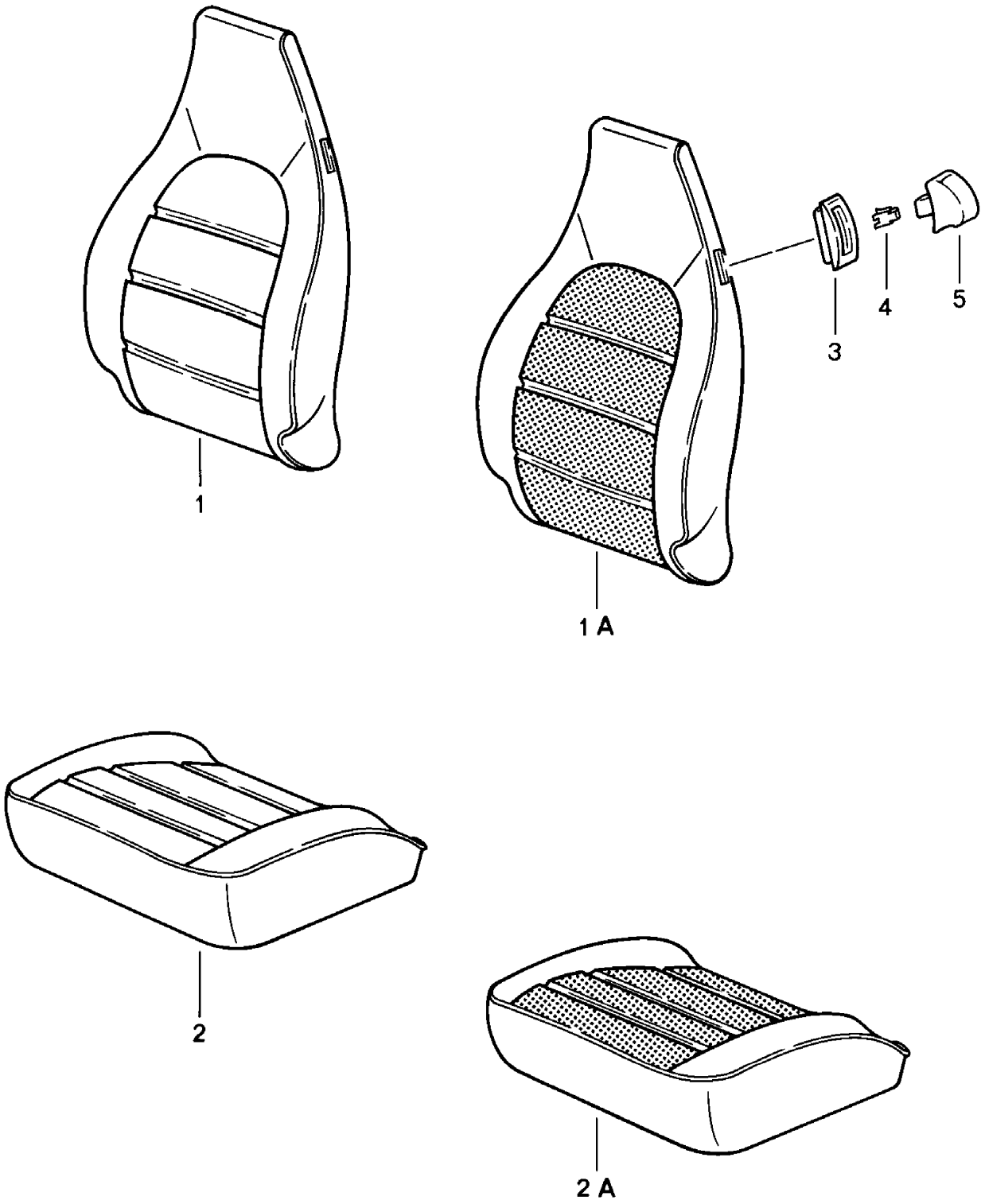

Modell	Jahr	HG	UG	Bildtafel	Einschränkung	UPD	10:27	28.10.2023
928	1983	8	08	808-026		738		

Pos	Teilenummer	Benennung	Bemerkung	St	Modellangabe
		Sitze vorne **Sitz- und Lehnenbezug** **Heizelement** **D - MJ 1985>>**			
1	**928 521 071 87**	**Lehnenbezug** **Leder**		**2**	
	08/84-07/86KZ2	**schwarz**			
	08/84-07/86KZ3	**blau**			
	08/84-07/86KZ5	**cadbury/braun**			
	08/84-07/86LG7	**weinrot**			
	08/84-07/86QC2	**graugrün**			
	08/84-07/86LG6	**dunkelgrün**			
	08/84-07/86KZ6	**can-can-rot**			
	08/84-07/86LG4	**perlweiss**			
	08/84-07/86LG5	**champagner**			
	08/84-07/86PY9	**perlozeanblau**			
	08/84-07/86PZ1	**wildbüffelbraun**			
	08/85-07/86KZ4	**graubeige** **D - MJ 1986>> - MJ 1986**			
1A	**928 521 071 89**	**Lehnenbezug** **Leder** **Mittelbahn in Ausführung:** **Nadelstreifenvelours**		**2**	
	08/84-07/86LS5	**schwarz** **schwarz/weiss**			
	08/84-07/86LS6	**braun** **braun/beige**			
	08/84-07/86LS8	**blau** **blau/weiss**			
	08/84-07/86LS9	**weinrot** **weinrot-/weiss**			
	08/84-07/86QA7	**graugrün** **graugrün/weiss**			
	08/85-07/86LS7	**graubeige** **graubeige/weiss** **D - MJ 1986>> - MJ 1986**			
1A	**928 521 071 89**	**Lehnenbezug** **Leder** **Mittelbahn in Ausführung:** **Flanellstreifen**		**2**	

Modell	Jahr	HG	UG	Bildtafel	Einschränkung	UPD	10:27	28.10.2023
928	1983	8	08	808-026		738		

Pos	Teilenummer	Benennung	Bemerkung	St	Modellangabe
	08/84-07/86QB1	schwarz/anthrazit			
	08/84-07/86QB3	braun/braun			
	08/84-07/86QB5	blau/blau			
	08/84-07/86QB7	weinrot/weinrot			
	08/84-07/86QA8	graugrün/graugrün			
1A	928 521 071 89	Lehnenbezug Leder Mittelbahn in Ausführung: Porsche-Schriftzugstoff		2	
	08/84-07/86QB2	schwarz/schwarz			
	08/84-07/86QB4	braun/braun			
	08/84-07/86QB6	blau/blau			
	08/84-07/86QB8	weinrot/weinrot			
	08/84-07/86QA9	graugrün/graugrün			
	08/85-07/86RU1	graubeige/graubeige D - MJ 1986>> - MJ 1986			
2	928 521 037 87	Sitzbezug Leder		2	
	08/84-07/86KZ2	schwarz			
	08/84-07/86KZ3	blau			
	08/84-07/86KZ5	cadbury/braun			
	08/84-07/86LG7	weinrot			
	08/84-07/86QC2	graugrün			
	08/84-07/86LG6	dunkelgrün			
	08/84-07/86KZ6	can-can-rot			
	08/84-07/86LG4	perlweiss			
	08/84-07/86LG5	champagner			
	08/84-07/86PY9	perlozeanblau			
	08/84-07/86PZ1	wildbüffelbraun			
	08/85-07/86KZ4	graubeige D - MJ 1986>> - MJ 1986			
2A	928 521 037 89	Sitzbezug Leder Mittelbahn in Ausführung: Nadelstreifenvelours		2	

Modell	Jahr	HG	UG	Bildtafel	Einschränkung	UPD	10:27	28.10.2023
928	1983	8	08	808-026		738		

Pos	Teilenummer	Benennung	Bemerkung	St	Modellangabe
	08/84-07/86LS5	schwarz schwarz/weiss			
	08/84-07/86LS6	braun braun/beige			
	08/84-07/86LS8	blau blau/weiss			
	08/84-07/86LS9	weinrot weinrot-/weiss			
	08/84-07/86QA7	graugrün graugrün/weiss			
	08/85-07/86LS7	graubeige graubeige/weiss D - MJ 1986>> - MJ 1986			
2A	928 521 037 89	Sitzbezug Leder Mittelbahn in Ausführung: Flanellstreifen		2	
	08/84-07/86QB1	schwarz/anthrazit			
	08/84-07/86QB3	braun/braun			
	08/84-07/86QB5	blau/blau			
	08/84-07/86QB7	weinrot			
	08/84-07/86QA8	Sitzbezug			
2A	928 521 037 89	Sitzbezug Leder Mittelbahn in Ausführung: Porsche-Schriftzugstoff		2	
	08/84-07/86QB2	schwarz/schwarz			
	08/84-07/86QB4	braun/braun			
	08/84-07/86QB6	blau/blau			
	08/84-07/86QB8	weinrot/weinrot			
	08/84-07/86QA9	graugrün/graugrün			
	08/85-07/86RU1	graubeige/graubeige D - MJ 1986>> - MJ 1986			
3	911 521 815 00	Rosette		4	
	08/84-07/8601C	satinschwarz			
4	311 881 247	Clip		4	
5	911 521 817 00	Betätigungsknopf		4	
	08/84-07/8601C	satinschwarz			

Modell	Jahr	HG	UG	Bildtafel	Einschränkung	UPD	10:27	28.10.2023
928	1983	8	08	808-026		738		

Pos	Teilenummer	Benennung	Bemerkung	St	Modellangabe
-	928 653 104 01	Heizelement Entfallteil		2	PR:139,340
-	928 653 104 01	Heizelement Lehne		2	PR:139,340
-	928 653 102 01	Heizelement Entfallteil		2	PR:139,340
-	928 653 102 01	Heizelement Sitzkissen		2	PR:139,340

Modell	Jahr	HG	UG	Bildtafel	Einschränkung	UPD	10:28	28.10.2023
928	1983	8	08	808-030		738		

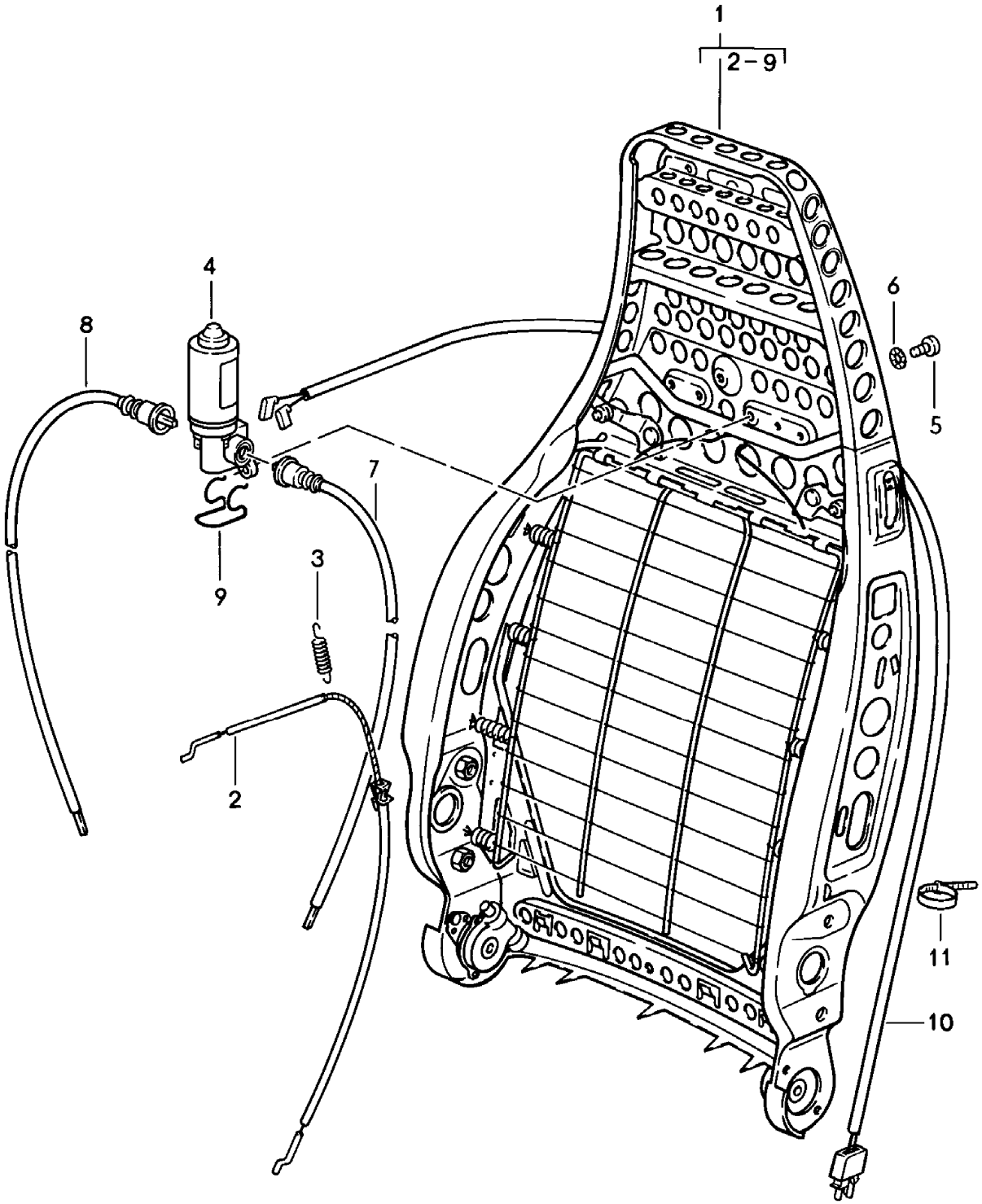

Modell	Jahr	HG	UG	Bildtafel	Einschränkung	UPD	10:28	28.10.2023
928	1983	8	08	808-030		738		

Pos	Teilenummer	Benennung	Bemerkung	St	Modellangabe
		Sitze vorne Lehnengestell Einzelteile D - MJ 1985>>			
1	**928 521 027 10**	**Lehnengestell Entfallteil**		**2**	
1	**928 521 027 10**	**Lehnengestell**		**2**	
2	**928 521 093 02**	**Bowdenzug**		**4**	
3	**311 881 287 A**	**Zugfeder Betätigungshebel**		**4**	
4	**928 624 126 01**	**Antriebseinheit für Höhen- verstellung Lehne Entfallteil**		**2**	
4	**928 624 126 01**	**Antriebseinheit für Höhen- verstellung Lehne**		**2**	
5	**N 014 128 4**	**Linsenschraube M 5 X 8**		**4**	
6	**N 012 130 2**	**Zahnscheibe A 5,3**		**4**	
7	**928 521 617 02**	**Welle Lehne**	**links**	**2**	
8	**928 521 618 02**	**Welle Lehne**	**rechts**	**2**	
9	**928 521 675 02**	**Haltefeder**		**2**	
10	**928 612 343 00**	**Leitungssatz für Lehnenver- stellung Lehne**		**2**	
11	**N 020 904 4**	**Kabelbinder 6,5 X 120**		**10**	

Modell	Jahr	HG	UG	Bildtafel	Einschränkung	UPD	10:28	28.10.2023
928	1983	8	08	808-031		738		

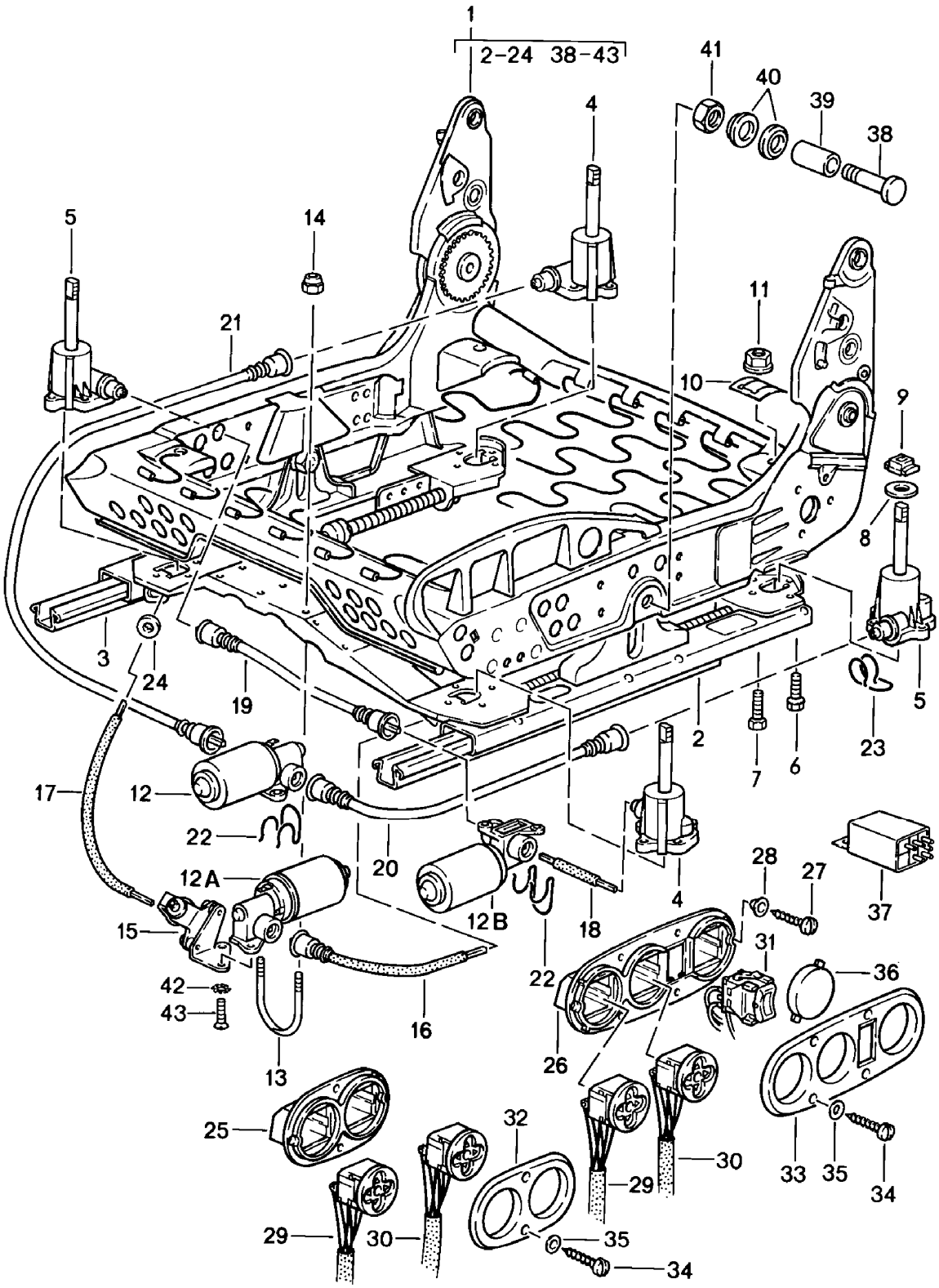

Modell	Jahr	HG	UG	Bildtafel	Einschränkung	UPD	10:28	28.10.2023
928	1983	8	08	808-031		738		

Pos	Teilenummer	Benennung	Bemerkung	St	Modellangabe
		Sitze vorne **Sitzrahmen** **Einzelteile** **D - MJ 1985>>**			
1	**928 521 069 11**	**Sitzrahmen** **F >> 92-GS841 467** **F >> 92-GS849 630** **Entfallteil**	**links**	**1**	**"J.."**
1	**993 521 069 03**	**Sitzrahmen**	**links**	**1**	
(1)	**928 521 069 13**	**Sitzrahmen** **F 92-GS841 468>>** **F 92-GS849 631>>** **Entfallteil**	**links**	**1**	
(1)	**993 521 069 03**	**Sitzrahmen**	**links**	**1**	
(1)	**928 521 070 11**	**Sitzrahmen** **F >> 92-GS841 467** **F >> 92-GS849 630** **Entfallteil**	**rechts**	**1**	**"J.."**
(1)	**993 521 070 03**	**Sitzrahmen**	**rechts**	**1**	
(1)	**928 521 070 13**	**Sitzrahmen** **F 92-GS841 468>>** **F 92-GS849 631>>** **Entfallteil**	**rechts**	**1**	
(1)	**993 521 070 03**	**Sitzrahmen**	**rechts**	**1**	
2	**928 521 489 08**	**Sitzschiene** **Sitz** **F >> 92-GS841 467** **F >> 92-GS862 125** **Entfallteil**	**links** **aussen** **links**	**1**	
(2)	**928 521 489 08**	**Sitzschiene** **Sitz** **F 92-GS841 468>>** **F 92-GS849 631>>**	**links** **links** **aussen**	**1**	
(2)	**928 521 490 08**	**Sitzschiene** **Sitz** **F >> 92-GS841 467** **F >> 92-GS862 125** **Entfallteil**	**rechts** **aussen** **rechts**	**1**	
(2)	**928 521 490 08**	**Sitzschiene** **Sitz** **F 92-GS841 468>>** **F 92-GS849 631>>**	**rechts** **rechts** **aussen**	**1**	

Modell	Jahr	HG	UG	Bildtafel	Einschränkung	UPD	10:28	28.10.2023
928	1983	8	08	808-031		738		

Pos	Teilenummer	Benennung	Bemerkung	St	Modellangabe
(3)	928 521 491 11	Sitzschiene Sitz F >> 92-GS841 467 F >> 92-GS862 125 Entfallteil	rechts innen rechts	1	
(3)	928 521 491 11	Sitzschiene Sitz F 92-GS841 468>> F 92-GS849 631>>	rechts rechts innen	1	
3	928 521 492 11	Sitzschiene Sitz F >> 92-GS841 467 F >> 92-GS862 125 Entfallteil	links innen links	1	
(3)	928 521 492 11	Sitzschiene Sitz F 92-GS841 468>> F 92-GS849 631>>	links links innen	1	
4	928 521 721 03	Umlenkgetriebe Entfallteil	links vorn rechts hinten links vorne, rechts hinten	2	
4	928 521 721 03	Umlenkgetriebe	links vorn rechts hinten links vorne, rechts hinten	2	
5	928 521 722 03	Umlenkgetriebe Entfallteil	rechts vorn links hinten rechts vorne, links hinten	2	
5	928 521 722 03	Umlenkgetriebe	rechts vorn links hinten rechts vorne, links hinten	2	
6	999 217 033 01	Sicherungsschraube M 6 X 16		20	
7	900 186 032 02	Zylinderschraube M 6 X 16		8	
8	999 025 129 40	Unterlegscheibe 10,2 X 30 X 1,5		8	
9	928 521 727 02	Gleitstück		8	
10	928 521 723 02	Führungsfeder		8	
11	928 521 730 02	Mutter		8	

Modell	Jahr	HG	UG	Bildtafel	Einschränkung	UPD	10:28	28.10.2023
928	1983	8	08	808-031		738		

Pos	Teilenummer	Benennung	Bemerkung	St	Modellangabe
12	928 624 126 01	Antriebseinheit für Höhenverstellung Entfallteil	hinten	2	
12	928 624 126 01	Antriebseinheit für Höhenverstellung	hinten	2	
12A	928 624 126 01	Antriebseinheit für Höhenverstellung Entfallteil	vorn	2	
12A	928 624 126 01	Antriebseinheit für Höhenverstellung	vorn	2	
12B	928 624 126 01	Antriebseinheit für Höhenverstellung Entfallteil	vorn	2	
12B	928 624 126 01	Antriebseinheit für Höhenverstellung	vorn	2	
13	999 222 001 02	Bügelschraube M 4		6	
14	900 910 006 02	Sicherungsmutter M 4 Entfallteil		12	
14	900 084 020 01	Sicherungsmutter M 4		4	
15	928 521 145 02	Getriebe Notbetätigung		2	
16	928 521 251 02	Antriebswelle für Längsver- stellung	links	2	
17	928 521 252 03	Antriebswelle für Längsver- stellung	rechts	2	
18	928 521 671 03	Welle für Höhenverstellung Entfallteil	links vorn	2	
18	928 521 671 03	Welle für Höhenverstellung	links vorn	2	
19	928 521 672 02	Flexwelle für Höhenverstellung	rechts vorn	2	
20	928 521 673 05	Flexwelle für Höhenverstellung Entfallteil	links hinten	2	
20	928 521 673 05	Antriebswelle für Höhenver- stellung	links	2	
21	928 521 674 02	Flexwelle für Höhenverstellung	rechts hinten	2	
22	928 521 675 02	Haltefeder		6	

Modell	Jahr	HG	UG	Bildtafel	Einschränkung	UPD	10:28	28.10.2023
928	1983	8	08	808-031		738		

Pos	Teilenummer	Benennung	Bemerkung	St	Modellangabe
23	928 521 699 00	Haltefeder		6	
24	999 591 730 00	Sicherungsscheibe 10,0		6	
25	928 521 559 04	Schalteraufnahme		2	
26	928 521 559 02	Schalteraufnahme	links	1	PR:139
(26)	928 521 560 02	Schalteraufnahme	rechts	1	PR:340
27	N 013 988 1	Senkblechschraube B 3,5 X 16		2	
28	999 591 849 07	Hohlscheibe B 3,5		2	
29	928 613 182 00	Schalter Schalter für Sitzlängsver- stellung und für Höhenverstellung	 vorn	2	
29	928 613 182 01	Schalter Elektrische Sitzverstellung Schalter für Sitzlängsver- stellung und für Höhenverstellung	 vorn	2	
30	928 613 183 00	Schalter Schalter für Lehnenverstel- lung und für Höhenverstellung	 hinten	2	
31	928 613 187 01	Schalter für Sitzheizung	links	1	PR:139
(31)	928 613 188 01	Schalter für Sitzheizung	rechts	1	PR:340
32	928 521 561 04	Blende für Schalter		2	
	08/84-07/8601C	satinschwarz			
33	928 521 561 03	Blende für Schalter		2	PR:139,340
	08/84-07/8601C	satinschwarz			
34	N 013 959 3	Linsenblechschraube B 3,5 X 16 Entfallteil		4	
34	900 143 016 02	Linsenblechschraube B 3,5 X 16		4	
35	900 025 013 07	Unterlegscheibe A 3,7		4	
36	928 613 425 00	Blinddeckel		X	PR:139,340

Modell	Jahr	HG	UG	Bildtafel	Einschränkung	UPD	10:28	28.10.2023
928	1983	8	08	808-031		738		

Pos	Teilenummer	Benennung	Bemerkung	St	Modellangabe
37	928 618 521 00	Relais Sitzheizung		2	PR:139,340
38	928 521 681 02	Bolzen		4	
39	928 521 685 02	Gleitbuchse		4	
40	928 521 683 02	Unterlegscheibe		8	
41	900 034 003 02	Sechskantmutter M 10		4	
42	N 012 130 2	Zahnscheibe A 5,3		4	
43	N 014 128 4	Linsenschraube M 5 X 8		4	

Modell	Jahr	HG	UG	Bildtafel	Einschränkung	UPD	10:28	28.10.2023
928	1983	8	08	808-035		738		

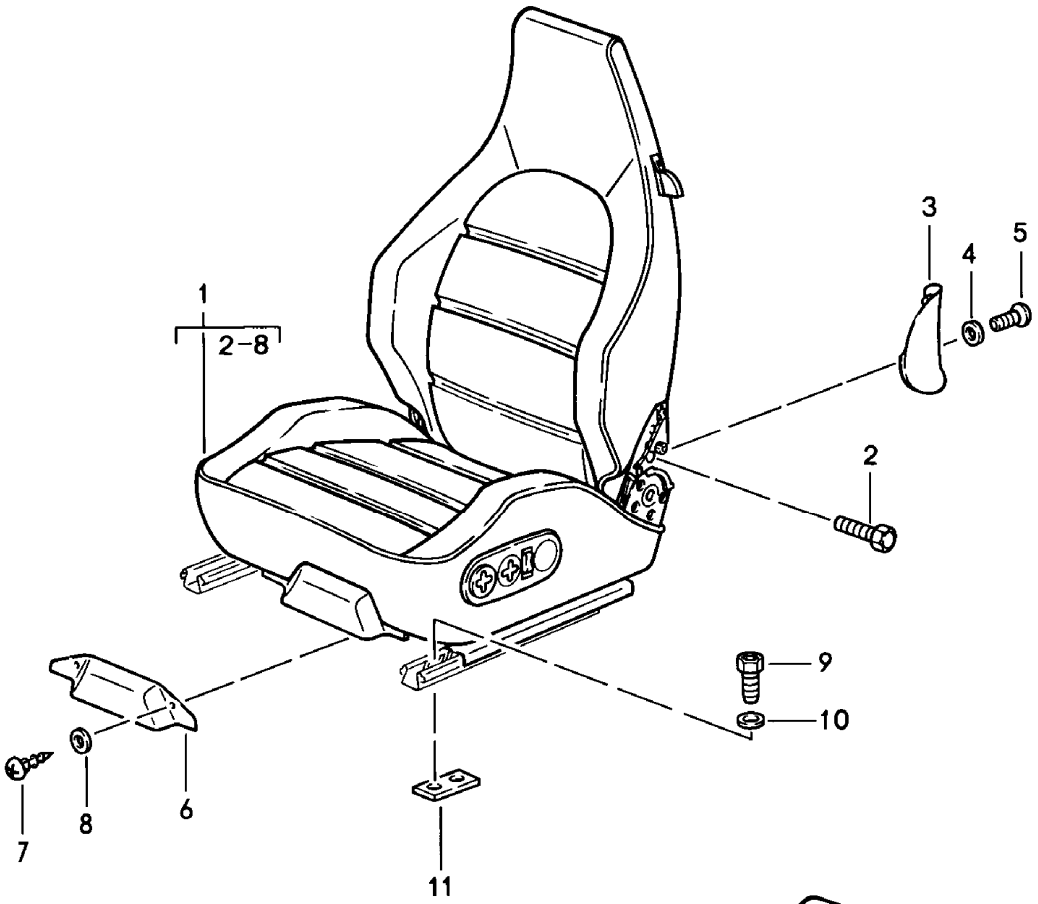

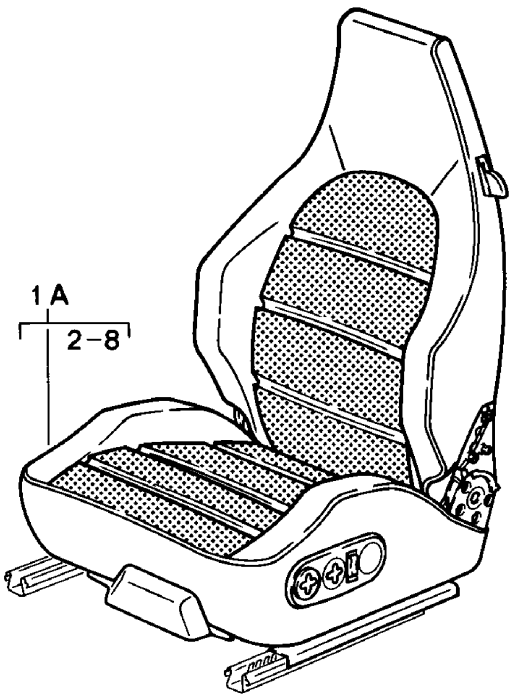

Modell	Jahr	HG	UG	Bildtafel	Einschränkung	UPD	10:28	28.10.2023
928	1983	8	08	808-035		738		

Pos	Teilenummer	Benennung	Bemerkung	St	Modellangabe
		Sportsitz elektrisch verstellbar D - MJ 1985>>			
1	**928 521 005 52**	**Sportsitz ohne Heizung Leder**	**links**	**1**	
	08/84-07/86KZ2	**schwarz**			
	08/84-07/86KZ3	**blau**			
	08/84-07/86KZ5	**braun**			
	08/84-07/86LG7	**weinrot**			
	08/84-07/86QC2	**graugrün**			
	08/84-07/86LG6	**dunkelgrün**			
	08/84-07/86KZ6	**can-can-rot**			
	08/84-07/86LG4	**perlweiss**			
	08/84-07/86LG5	**champagner**			
	08/84-07/86PY9	**perlozeanblau**			
	08/84-07/86PZ1	**wildbüffelbraun**			
	08/85-07/86KZ4	**graubeige D - MJ 1986>> - MJ 1986**			
(1)	**928 521 006 52**	**Sportsitz ohne Heizung Leder**	**rechts**	**1**	
	08/84-07/86KZ2	**schwarz**			
	08/84-07/86KZ3	**blau**			
	08/84-07/86KZ5	**braun**			
	08/84-07/86LG7	**weinrot**			
	08/84-07/86QC2	**graugrün**			
	08/84-07/86LG6	**dunkelgrün**			
	08/84-07/86KZ6	**can-can-rot**			
	08/84-07/86LG4	**perlweiss**			
	08/84-07/86LG5	**champagner**			
	08/84-07/86PY9	**perlozeanblau**			
	08/84-07/86PZ1	**wildbüffelbraun**			
	08/85-07/86KZ4	**graubeige D - MJ 1986>> - MJ 1986**			

Modell	Jahr	HG	UG	Bildtafel	Einschränkung	UPD	10:28	28.10.2023
928	1983	8	08	808-035		738		

Pos	Teilenummer	Benennung	Bemerkung	St	Modellangabe
(1)	928 521 005 55	Sportsitz mit Heizung Leder	links	1	
	08/84-07/86KZ2	schwarz			
	08/84-07/86KZ3	blau			
	08/84-07/86KZ5	braun			
	08/84-07/86LG7	weinrot			
	08/84-07/86QC2	graugrün			
	08/84-07/86LG6	dunkelgrün			
	08/84-07/86KZ6	can-can-rot			
	08/84-07/86LG4	perlweiss			
	08/84-07/86LG5	champagner			
	08/84-07/86PY9	perlozeanblau			
	08/84-07/86PZ1	wildbüffelbraun			
	08/85-07/86KZ4	graubeige D - MJ 1986>> - MJ 1986			
(1)	928 521 006 55	Sportsitz mit Heizung Leder	rechts	1	
	08/84-07/86KZ2	schwarz			
	08/84-07/86KZ3	blau			
	08/84-07/86KZ5	braun			
	08/84-07/86LG7	weinrot			
	08/84-07/86QC2	graugrün			
	08/84-07/86LG6	dunkelgrün			
	08/84-07/86KZ6	can-can-rot			
	08/84-07/86LG4	perlweiss			
	08/84-07/86LG5	champagner			
	08/84-07/86PY9	perlozeanblau			
	08/84-07/86PZ1	wildbüffelbraun			
	08/85-07/86KZ4	graubeige D - MJ 1986>> - MJ 1986			

Modell	Jahr	HG	UG	Bildtafel	Einschränkung	UPD	10:28	28.10.2023
928	1983	8	08	808-035		738		

Pos	Teilenummer	Benennung	Bemerkung	St	Modellangabe
1A	928 521 005 54	Sportsitz ohne Heizung Leder Mittelbahn in Ausführung: Nadelstreifenvelours	links	1	
	08/84-07/86LS5	Sportsitz schwarz/weiss			
	08/84-07/86LS6	Sportsitz braun/beige			
	08/84-07/86LS8	Sportsitz blau/weiss			
	08/84-07/86LS9	Sportsitz weinrot-/weiss			
	08/84-07/86QA7	Sportsitz graugrün/weiss			
	08/85-07/86LS7	Sportsitz graubeige/weiss D - MJ 1986>> - MJ 1986			
(1A)	928 521 006 54	Sportsitz ohne Heizung Leder Mittelbahn in Ausführung: Nadelstreifenvelours	rechts	1	
	08/84-07/86LS5	Sportsitz schwarz/weiss			
	08/84-07/86LS6	Sportsitz braun/beige			
	08/84-07/86LS8	Sportsitz blau/weiss			
	08/84-07/86LS9	Sportsitz weinrot-/weiss			
	08/84-07/86QA7	Sportsitz graugrün/weiss			
	08/85-07/86LS7	Sportsitz graubeige/weiss D - MJ 1986>> - MJ 1986			
(1A)	928 521 005 56	Sportsitz mit Heizung Leder Mittelbahn in Ausführung: Nadelstreifenvelours	links	1	
	08/84-07/86LS5	Sportsitz schwarz/weiss			
	08/84-07/86LS6	Sportsitz braun/beige			

Modell	Jahr	HG	UG	Bildtafel	Einschränkung	UPD	10:28	28.10.2023
928	1983	8	08	808-035		738		

Pos	Teilenummer	Benennung	Bemerkung	St	Modellangabe
	08/84-07/86LS8	Sportsitz blau/weiss			
	08/84-07/86LS9	Sportsitz weinrot-/weiss			
	08/84-07/86QA7	Sportsitz graugrün/weiss			
	08/85-07/86LS7	Sportsitz graubeige/weiss D - MJ 1986>> - MJ 1986			
(1A)	928 521 006 56	Sportsitz mit Heizung Leder Mittelbahn in Ausführung: Nadelstreifenvelours	rechts	1	
	08/84-07/86LS5	Sportsitz schwarz/weiss			
	08/84-07/86LS6	Sportsitz braun/beige			
	08/84-07/86LS8	Sportsitz blau/weiss			
	08/84-07/86LS9	Sportsitz weinrot-/weiss			
	08/84-07/86QA7	Sportsitz graugrün/weiss			
	08/85-07/86LS7	Sportsitz graubeige/weiss D - MJ 1986>> - MJ 1986			
1A	928 521 005 54	Sportsitz ohne Heizung Leder Mittelbahn in Ausführung: Flanellstreifen	links	1	
	08/84-07/86QB1	Sportsitz			
	08/84-07/86QB3	Sportsitz			
	08/84-07/86QB5	Sportsitz			
	08/84-07/86QB7	Sportsitz			
	08/84-07/86QA8	graugrün/graugrün			
(1A)	928 521 006 54	Sportsitz ohne Heizung Leder Mittelbahn in Ausführung: Flanellstreifen	rechts	1	
	08/84-07/86QB1	Sportsitz			

Modell	Jahr	HG	UG	Bildtafel	Einschränkung	UPD	10:28	28.10.2023
928	1983	8	08	808-035		738		

Pos	Teilenummer	Benennung	Bemerkung	St	Modellangabe
	08/84-07/86QB3	Sportsitz			
	08/84-07/86QB5	Sportsitz			
	08/84-07/86QB7	Sportsitz			
	08/84-07/86QA8	graugrün/graugrün			
(1A)	928 521 005 56	Sportsitz mit Heizung Leder Mittelbahn in Ausführung: Flanellstreifen	links	1	
	08/84-07/86QB1	Sportsitz			
	08/84-07/86QB3	Sportsitz			
	08/84-07/86QB5	Sportsitz			
	08/84-07/86QB7	Sportsitz			
	08/84-07/86QA8	graugrün/graugrün			
(1A)	928 521 006 56	Sportsitz mit Heizung Leder Mittelbahn in Ausführung: Flanellstreifen	rechts	1	
	08/84-07/86QB1	Sportsitz			
	08/84-07/86QB3	Sportsitz			
	08/84-07/86QB5	Sportsitz			
	08/84-07/86QB7	Sportsitz			
	08/84-07/86QA8	graugrün/graugrün			
1A	928 521 005 54	Sportsitz ohne Heizung Leder Mittelbahn in Ausführung: Porsche-Schriftzugstoff	links	1	
	08/84-07/86QB2	Sportsitz			
	08/84-07/86QB4	Sportsitz			
	08/84-07/86QB6	Sportsitz			
	08/84-07/86QB8	Sportsitz			
	08/84-07/86QA9	Sportsitz			
	08/85-07/86RU1	Sportsitz D - MJ 1986>> - MJ 1986			

Modell	Jahr	HG	UG	Bildtafel	Einschränkung	UPD	10:28	28.10.2023
928	1983	8	08	808-035		738		

Pos	Teilenummer	Benennung	Bemerkung	St	Modellangabe
(1A)	928 521 006 54	Sportsitz ohne Heizung Leder Mittelbahn in Ausführung: Porsche-Schriftzugstoff	rechts	1	
	08/84-07/86QB2	Sportsitz			
	08/84-07/86QB4	Sportsitz			
	08/84-07/86QB6	Sportsitz			
	08/84-07/86QB8	Sportsitz			
	08/84-07/86QA9	Sportsitz			
	08/85-07/86RU1	Sportsitz D - MJ 1986>> - MJ 1986			
(1A)	928 521 005 56	Sportsitz mit Heizung Leder Mittelbahn in Ausführung: Porsche-Schriftzugstoff	links	1	
	08/84-07/86QB2	Sportsitz			
	08/84-07/86QB4	Sportsitz			
	08/84-07/86QB6	Sportsitz			
	08/84-07/86QB8	Sportsitz			
	08/84-07/86QA9	Sportsitz			
	08/85-07/86RU1	Sportsitz D - MJ 1986>> - MJ 1986			
(1A)	928 521 006 56	Sportsitz mit Heizung Leder Mittelbahn in Ausführung: Porsche-Schriftzugstoff	rechts	1	
	08/84-07/86QB2	Sportsitz			
	08/84-07/86QB4	Sportsitz			
	08/84-07/86QB6	Sportsitz			
	08/84-07/86QB8	Sportsitz			
	08/84-07/86QA9	Sportsitz			
	08/85-07/86RU1	Sportsitz D - MJ 1986>> - MJ 1986			
2	911 521 547 00	Schraube M 10 X 20		4	
3	928 521 147 02	Abdeckung	links	1	

Modell	Jahr	HG	UG	Bildtafel	Einschränkung	UPD	10:28	28.10.2023
928	1983	8	08	808-035		738		

Pos	Teilenummer	Benennung	Bemerkung	St	Modellangabe
	08/84-07/8601C	schwarz			
	08/84-07/864RB	braun			
	08/84-07/865HJ	blau			
	08/84-07/869MM	weinrot			
	08/84-07/861DJ	graugrün			
	08/85-07/863UC	graubeige D - MJ 1986>> - MJ 1986			
(3)	928 521 148 02	Abdeckung	rechts	1	
	08/84-07/8601C	schwarz			
	08/84-07/864RB	braun			
	08/84-07/865HJ	blau			
	08/84-07/869MM	weinrot			
	08/84-07/861DJ	graugrün			
	08/85-07/863UC	graubeige D - MJ 1986>> - MJ 1986			
4	900 025 044 07	Unterlegscheibe A 4,3		4	
5	900 143 113 07	Linsenschraube B 4,2 X 13 D >> - MJ 1985 Entfallteil		4	
5	900 143 113 0G	Linsenschraube B 4,2 X 13		4	
(5)	N 013 962 3	Blechschraube B 3,9 X 16 D - MJ 1986>> - MJ 1986		8	
6	928 521 760 03	Abdeckung		1	
7	N 013 959 3	Linsenblechschraube B 3,5 X 16 Entfallteil		2	
7	900 143 016 02	Linsenblechschraube B 3,5 X 16		2	
8	900 025 013 07	Unterlegscheibe A 3,7		2	
9	900 119 030 02	Zylinderschraube M 8 X 20		6	
10	900 031 001 02	Unterlegscheibe 8,4 Entfallteil		8	

Modell	Jahr	HG	UG	Bildtafel	Einschränkung	UPD	10:28	28.10.2023
928	1983	8	08	808-035		738		

Pos	Teilenummer	Benennung	Bemerkung	St	Modellangabe
10	**900 031 105 01**	**Unterlegscheibe 8,4**		**8**	
11	**928 521 101 05**	**Gewindeplatte**		**2**	

Modell	Jahr	HG	UG	Bildtafel	Einschränkung	UPD	10:28	28.10.2023
928	1983	8	08	808-036		738		

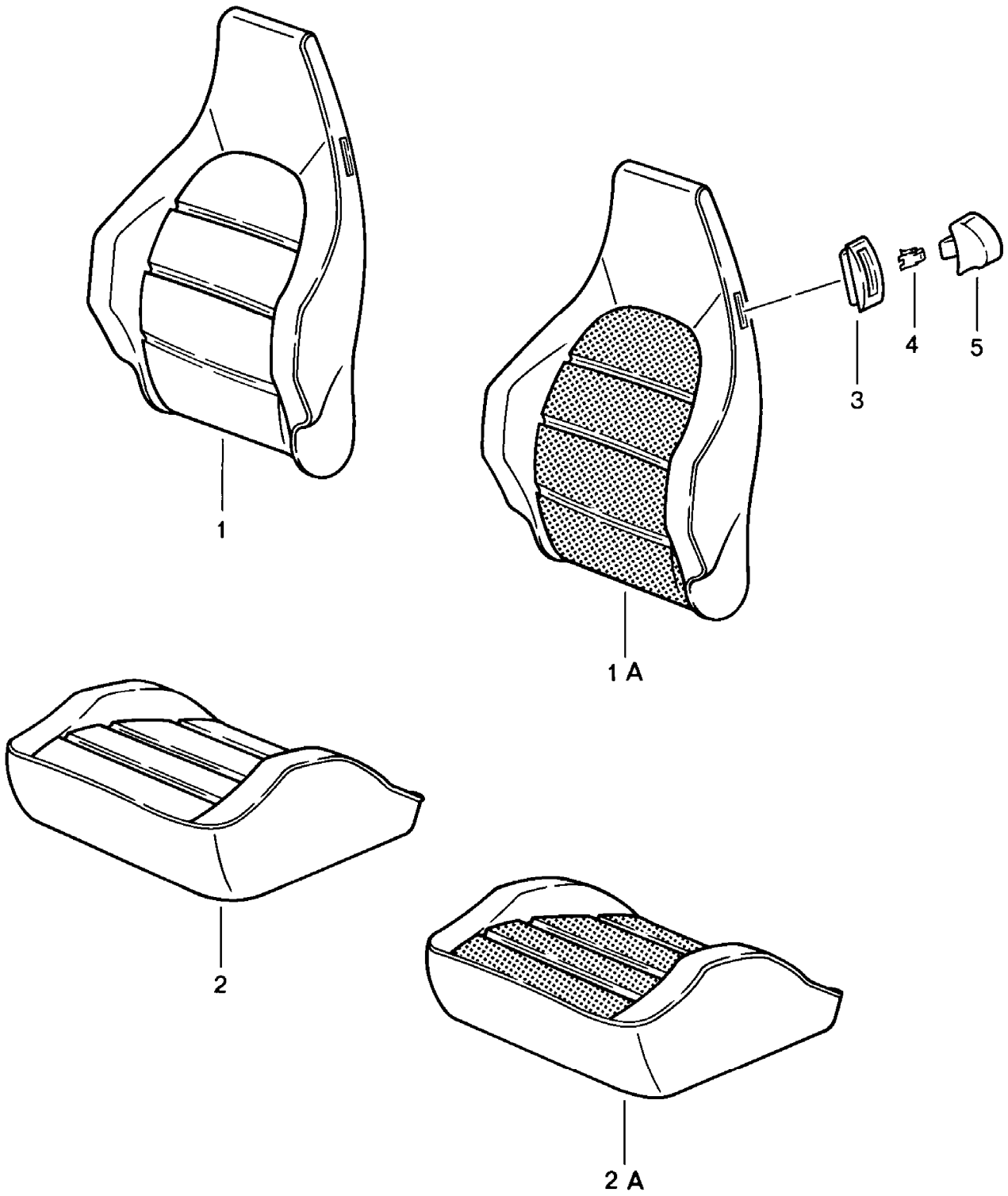

Modell	Jahr	HG	UG	Bildtafel	Einschränkung	UPD	10:28	28.10.2023
928	1983	8	08	808-036		738		

Pos	Teilenummer	Benennung	Bemerkung	St	Modellangabe
		Sportsitz elektrisch verstellbar Sitz- und Lehnenbezug Heizelement D - MJ 1985>>			
1	**944 521 071 67**	**Lehnenbezug Leder**		**2**	
	08/84-07/86KZ2	**schwarz**			
	08/84-07/86KZ3	**blau**			
	08/84-07/86KZ5	**cadbury/braun**			
	08/84-07/86LG7	**weinrot**			
	08/84-07/86QC2	**graugrün**			
	08/84-07/86LG6	**dunkelgrün**			
	08/84-07/86KZ6	**can-can-rot**			
	08/84-07/86LG4	**perlweiss**			
	08/84-07/86LG5	**champagner**			
	08/84-07/86PY9	**perlozeanblau**			
	08/84-07/86PZ1	**wildbüffelbraun**			
	08/85-07/86KZ4	**graubeige D - MJ 1986>> - MJ 1986**			
1A	**944 521 071 69**	**Lehnenbezug Leder Mittelbahn in Ausführung: Nadelstreifenvelours**		**2**	
	08/84-07/86LS5	**Lehnenbezug schwarz/weiss**			
	08/84-07/86LS6	**Lehnenbezug braun/beige**			
	08/84-07/86LS8	**Lehnenbezug blau/weiss**			
	08/84-07/86LS9	**Lehnenbezug weinrot-/weiss**			
	08/84-07/86QA7	**Lehnenbezug graugrün/weiss**			
	08/85-07/86LS7	**Lehnenbezug graubeige/weiss D - MJ 1986>> - MJ 1986**			

Modell	Jahr	HG	UG	Bildtafel	Einschränkung	UPD	10:28	28.10.2023
928	1983	8	08	808-036		738		

Pos	Teilenummer	Benennung	Bemerkung	St	Modellangabe
1A	944 521 071 69	Lehnenbezug Leder Mittelbahn in Ausführung: Flanellstreifen		2	
	08/84-07/86QB1	Lehnenbezug			
	08/84-07/86QB3	Lehnenbezug			
	08/84-07/86QB5	Lehnenbezug			
	08/84-07/86QB7	Lehnenbezug			
	08/84-07/86QA8	Lehnenbezug			
1A	944 521 071 69	Lehnenbezug Leder Mittelbahn in Ausführung: Porsche-Schriftzugstoff		2	
	08/84-07/86QB2	Lehnenbezug			
	08/84-07/86QB4	Lehnenbezug			
	08/84-07/86QB6	Lehnenbezug			
	08/84-07/86QB8	Lehnenbezug			
	08/84-07/86QA9	Lehnenbezug			
	08/85-07/86RU1	Lehnenbezug D - MJ 1986>> - MJ 1986			
2	944 521 037 67	Sitzbezug Leder		2	
	08/84-07/86KZ2	schwarz			
	08/84-07/86KZ3	blau			
	08/84-07/86KZ5	cadbury/braun			
	08/84-07/86LG7	weinrot			
	08/84-07/86QC2	graugrün			
	08/84-07/86LG6	dunkelgrün			
	08/84-07/86KZ6	can-can-rot			
	08/84-07/86LG4	perlweiss			
	08/84-07/86LG5	champagner			
	08/84-07/86PY9	perlozeanblau			
	08/84-07/86PZ1	wildbüffelbraun			
	08/85-07/86KZ4	graubeige D - MJ 1986>> - MJ 1986			

Modell	Jahr	HG	UG	Bildtafel	Einschränkung	UPD	10:28	28.10.2023
928	1983	8	08	808-036		738		

Pos	Teilenummer	Benennung	Bemerkung	St	Modellangabe
2A	944 521 037 69	Sitzbezug Leder Mittelbahn in Ausführung: Nadelstreifenvelours		2	
	08/84-07/86LS5	schwarz schwarz/weiss			
	08/84-07/86LS6	braun braun/beige			
	08/84-07/86LS8	blau blau/weiss			
	08/84-07/86LS9	weinrot weinrot-/weiss			
	08/84-07/86QA7	graugrün graugrün/weiss			
	08/85-07/86LS7	graubeige graubeige/weiss D - MJ 1986>> - MJ 1986			
2A	944 521 037 69	Sitzbezug Leder Mittelbahn in Ausführung: Flanellstreifen		2	
	08/84-07/86QB1	schwarz/anthrazit			
	08/84-07/86QB3	braun/braun			
	08/84-07/86QB5	blau/blau			
	08/84-07/86QB7	weinrot			
	08/84-07/86QA8	Sitzbezug			
2A	944 521 037 69	Sitzbezug Leder Mittelbahn in Ausführung: Porsche-Schriftzugstoff		2	
	08/84-07/86QB2	schwarz/schwarz			
	08/84-07/86QB4	braun/braun			
	08/84-07/86QB6	blau/blau			
	08/84-07/86QB8	weinrot/weinrot			
	08/84-07/86QA9	graugrün/graugrün			
	08/85-07/86RU1	graubeige/graubeige D - MJ 1986>> - MJ 1986			
3	911 521 815 00	Rosette		4	
	08/84-07/8601C	satinschwarz			

Modell	Jahr	HG	UG	Bildtafel	Einschränkung	UPD	10:28	28.10.2023
928	1983	8	08	808-036		738		

Pos	Teilenummer	Benennung	Bemerkung	St	Modellangabe
4	311 881 247	Clip		4	
5	911 521 817 00	Betätigungsknopf		4	
	08/84-07/8601C	satinschwarz			
-	928 653 104 01	Heizelement Lehne Entfallteil		2	PR:139,340
-	928 653 104 01	Heizelement Lehne		2	PR:139,340
-	928 653 102 01	Heizelement Sitzkissen Entfallteil		2	PR:139,340
-	928 653 102 01	Heizelement Sitzkissen		2	PR:139,340

Modell	Jahr	HG	UG	Bildtafel	Einschränkung	UPD	10:29	28.10.2023
928	1983	8	08	808-040		738		

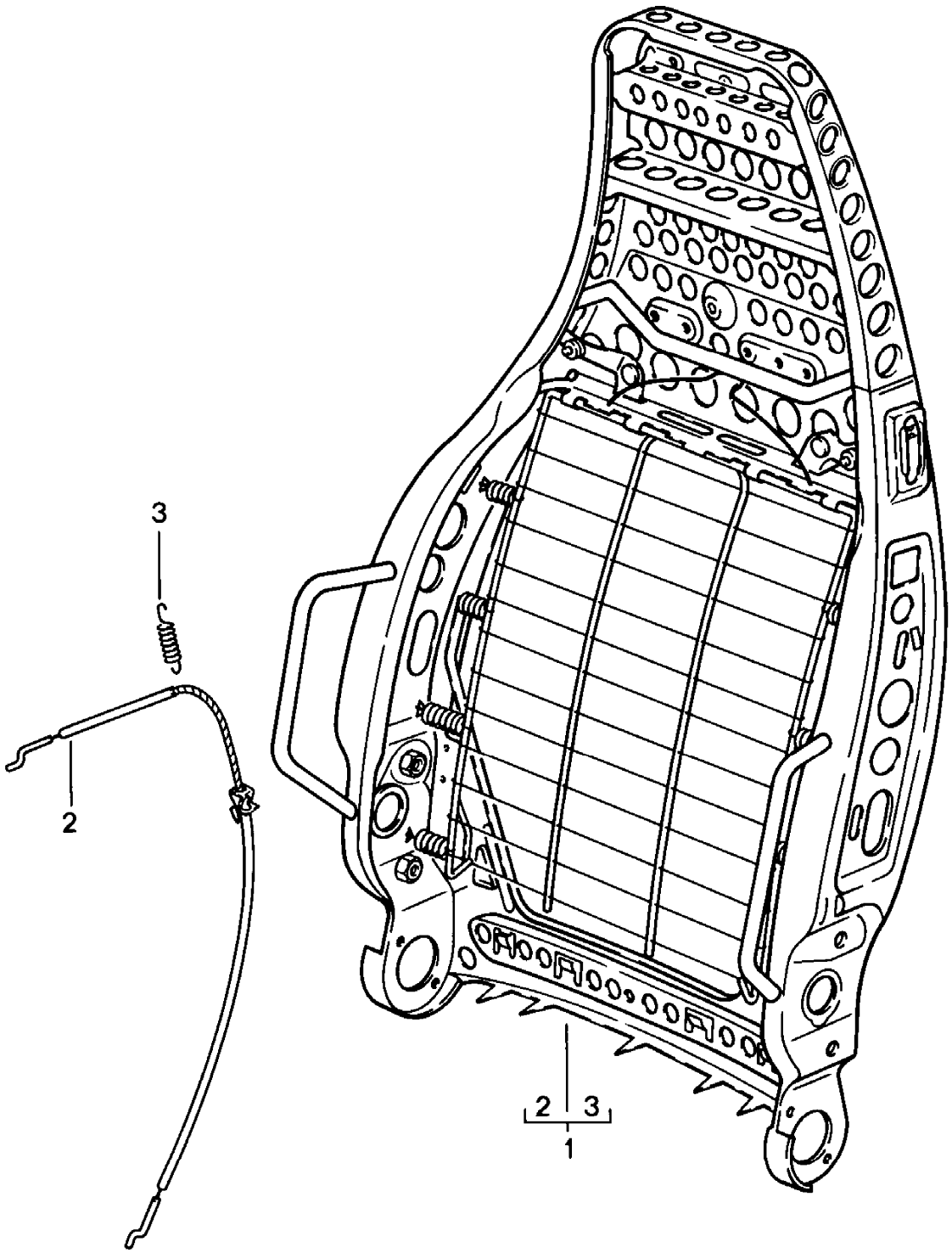

Modell	Jahr	HG	UG	Bildtafel	Einschränkung	UPD	10:29	28.10.2023
928	1983	8	08	808-040		738		

Pos	Teilenummer	Benennung	Bemerkung	St	Modellangabe
		Sportsitz **elektrisch verstellbar** **Lehnengestell** **Einzelteile** **D - MJ 1985>>**			
1	**944 521 027 01**	**Lehnengestell** **Entfallteil**		**1**	
1	**944 521 027 01**	**Lehnengestell**		**1**	
2	**928 521 093 02**	**Bowdenzug**		**2**	
3	**311 881 287 A**	**Zugfeder** **Betätigungshebel**		**2**	

Modell	Jahr	HG	UG	Bildtafel	Einschränkung	UPD	10:29	28.10.2023
928	1983	8	08	808-041		738		

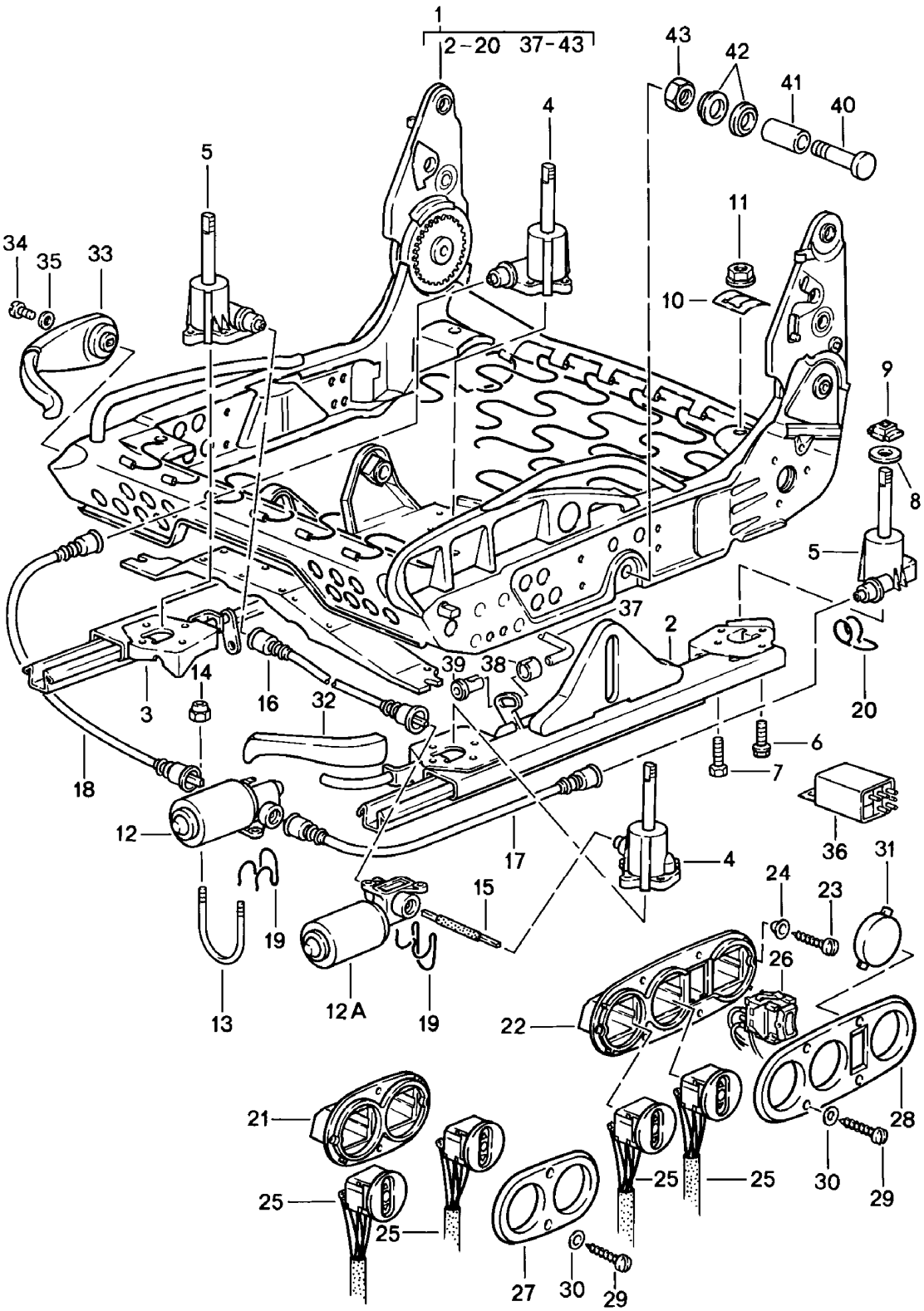

Modell	Jahr	HG	UG	Bildtafel	Einschränkung	UPD	10:29	28.10.2023
928	1983	8	08	808-041		738		

Pos	Teilenummer	Benennung	Bemerkung	St	Modellangabe
		Sportsitz elektrisch verstellbar Sitzrahmen Einzelteile D - MJ 1985>>			
1	944 521 069 00	Sitzrahmen Entfallteil	links	1	
1	993 521 069 02	Sitzrahmen	links	1	
(1)	944 521 070 00	Sitzrahmen Entfallteil	rechts	1	
(1)	993 521 070 02	Sitzrahmen	rechts	1	
2	928 521 489 11	Sitzschiene Sitz Entfallteil	aussen links	1	
2	928 521 489 11	Sitzschiene Sitz	aussen links	1	
(2)	928 521 490 11	Sitzschiene Sitz Entfallteil	aussen rechts	1	
(2)	928 521 490 11	Sitzschiene Sitz	aussen rechts	1	
(3)	928 521 491 04	Sitzschiene Sitz Entfallteil	innen rechts	1	
(3)	964 521 491 00	Sitzschiene Sitz	innen rechts	1	
3	928 521 492 04	Sitzschiene Sitz Entfallteil	innen links	1	
3	964 521 492 00	Sitzschiene Sitz	innen links	1	
4	928 521 721 03	Umlenkgetriebe Entfallteil	links vorne, rechts hinten	2	
4	928 521 721 03	Umlenkgetriebe	links vorne, rechts hinten	2	
5	928 521 722 03	Umlenkgetriebe Entfallteil	rechts vorne, links hinten	2	
5	928 521 722 03	Umlenkgetriebe	rechts vorne, links hinten	2	
6	999 217 033 01	Sicherungsschraube M 6 X 16		20	
7	900 186 032 02	Zylinderschraube M 6 X 12		8	

Modell	Jahr	HG	UG	Bildtafel	Einschränkung	UPD	10:29	28.10.2023
928	1983	8	08	808-041		738		

Pos	Teilenummer	Benennung	Bemerkung	St	Modellangabe
8	999 025 129 40	Unterlegscheibe 10,2 X 30 X 1,5		8	
9	928 521 727 02	Gleitstück		8	
10	928 521 723 02	Führungsfeder		8	
11	928 521 730 02	Mutter		8	
12	928 624 126 01	Antriebseinheit für Höhenverstellung Entfallteil	hinten	2	
12A	928 624 126 01	Antriebseinheit für Höhenverstellung Entfallteil	vorn	2	
12	928 624 126 01	Antriebseinheit für Höhenverstellung	vorn u. hinten	4	
13	999 222 001 02	Bügelschraube M 4		4	
14	900 910 006 02	Sicherungsmutter M 4 Entfallteil		8	
14	900 084 020 01	Sicherungsmutter M 4		4	
15	928 521 671 03	Welle für Höhenverstellung Entfallteil	links vorn	2	
15	928 521 671 03	Welle für Höhenverstellung	links vorn	2	
16	928 521 672 02	Flexwelle für Höhenverstellung	rechts vorn	2	
17	928 521 673 05	Flexwelle für Höhenverstellung Entfallteil	links hinten	2	
17	928 521 673 05	Flexwelle für Höhenverstellung	links hinten	2	
18	928 521 674 02	Flexwelle für Höhenverstellung	rechts hinten	2	
19	928 521 675 02	Haltefeder		4	
20	928 521 699 00	Haltefeder		6	
21	928 521 559 04	Schalteraufnahme		2	
22	928 521 559 02	Schalteraufnahme	links	1	PR:139
(22)	928 521 560 02	Schalteraufnahme	rechts	1	PR:340

Modell	Jahr	HG	UG	Bildtafel	Einschränkung	UPD	10:29	28.10.2023
928	1983	8	08	808-041		738		

Pos	Teilenummer	Benennung	Bemerkung	St	Modellangabe
23	N 013 988 1	Senkblechschraube B 3,5 X 16		4	
24	999 591 849 07	Hohlscheibe		4	
25	928 613 181 00	Schalter für Sitzhöhenver- stellung	vorn u. hinten	4	
25	928 613 181 01	Schalter für Sitzhöhenver- stellung	vorn u. hinten	4	
26	928 613 187 01	Schalter für Sitzheizung	links	1	PR:139
(26)	928 613 188 01	Schalter für Sitzheizung	rechts	1	PR:340
27	928 521 561 04	Blende für Schalter		2	
	08/84-07/8601C	satinschwarz			
28	928 521 561 03	Blende für Schalter		2	PR:139,340
	08/84-07/8601C	satinschwarz			
29	N 013 959 3	Linsenblechschraube B 3,5 X 16 Entfallteil		X	
29	900 143 016 02	Linsenblechschraube B 3,5 X 16		X	
30	900 025 013 07	Unterlegscheibe A 3,7		X	
31	928 613 425 00	Blinddeckel		X	PR:139,340
32	928 521 563 03	Griff f. Sitzlängsverstellung Entfallteil		1	PR:383
(32)	928 521 564 03	Griff f. Sitzlängsverstellung Entfallteil		1	PR:387
32	911 521 533 01	Griff f. Sitzlängsverstellung		2	
	08/84-07/8601C	satinschwarz			
33	928 521 073 04	Hebel Entfallteil		2	
33	964 521 073 00	Hebel Entfallteil		2	
	08/84-07/8601C	satinschwarz			
33	964 521 073 01	Hebel		2	
	08/84-07/8601C	schwarz			
34	900 119 011 07	Zylinderschraube M 5 X 10		2	

Modell	Jahr	HG	UG	Bildtafel	Einschränkung	UPD	10:29	28.10.2023
928	1983	8	08	808-041		738		

Pos	Teilenummer	Benennung	Bemerkung	St	Modellangabe
35	900 031 006 07	Unterlegscheibe 5,3 X 9,5 X 1		2	
36	928 618 521 00	Relais Sitzheizung		2	PR:139,340
37	928 521 525 03	Verbindungsstange Verstellelement (Längsverstellung)		2	
38	N 902 514 01	Klemmhülse 4		4	
39	N 902 515 01	Führungsbuchse 4 X 6,8 X 14,5		4	
40	928 521 681 02	Bolzen		4	
41	928 521 685 02	Gleitbuchse		4	
42	928 521 683 02	Unterlegscheibe		8	
43	900 034 003 02	Sechskantmutter M 10		4	

Modell	Jahr	HG	UG	Bildtafel	Einschränkung	UPD	10:29	28.10.2023
928	1983	8	08	808-045		738		

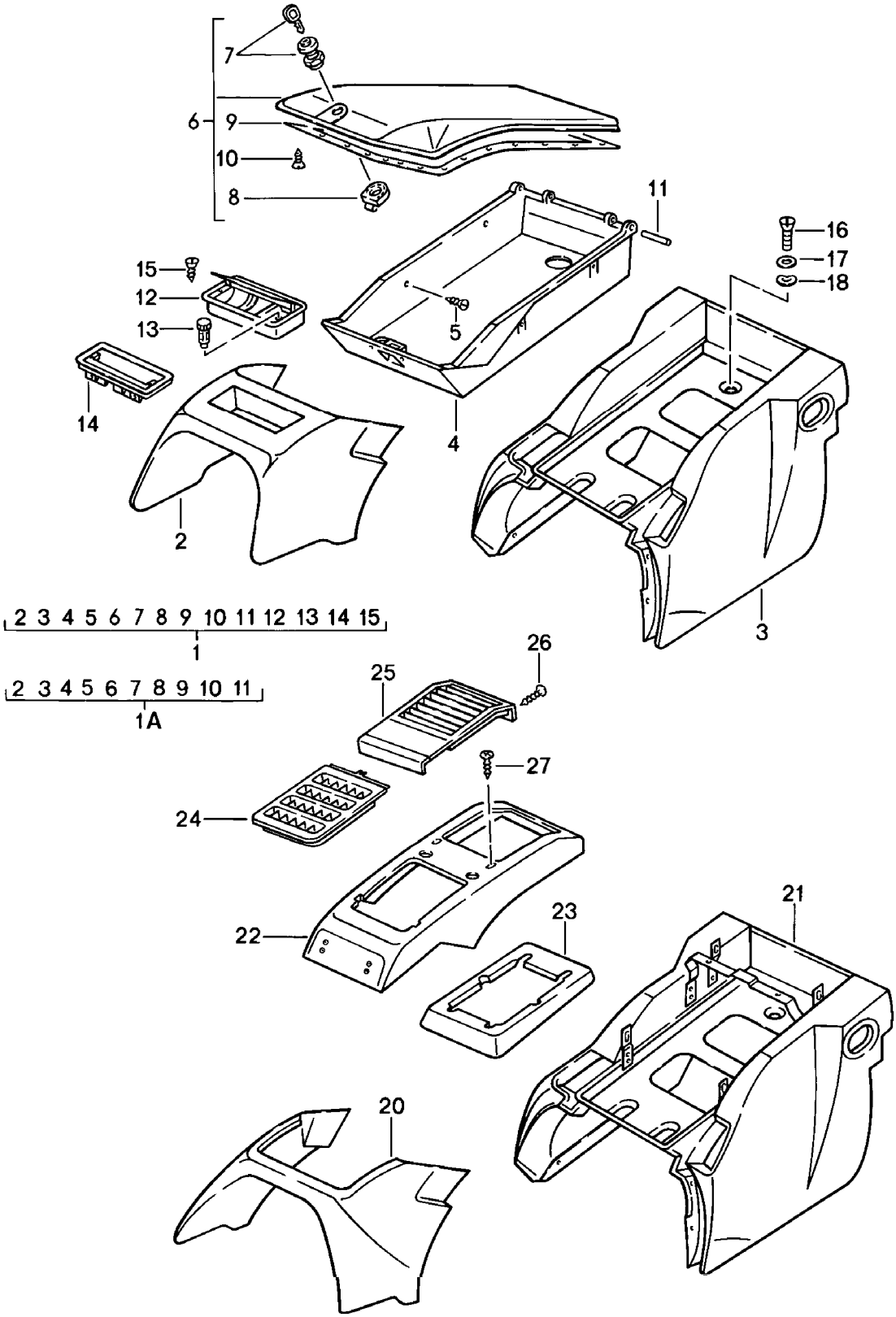

Modell	Jahr	HG	UG	Bildtafel	Einschränkung	UPD	10:29	28.10.2023
928	1983	8	08	808-045		738		

Pos	Teilenummer	Benennung	Bemerkung	St	Modellangabe
		Ablagekasten	**hinten**		
1	**928 522 065 50**	**Ablagekasten** **Leder** **D - MJ 1983>> - MJ 1983** **Entfallteil**		**1**	
	08/82-07/83KZ2	**schwarz**			
	08/82-07/834RB	**braun**			
	08/82-07/83KZ3	**blau**			
	08/82-07/83LG7	**weinrot**			
	08/82-07/83KZ4	**graubeige**			
	08/82-07/83KZ6	**can-can-rot**			
	08/82-07/83LG4	**perlweiss**			
	08/82-07/83LG5	**champagner**			
	08/82-07/83LG6	**dunkelgrün**			
(1)	**928 522 065 51**	**Ablagekasten** **Leder** **D - MJ 1983>> - MJ 1983** **Entfallteil**		**1**	**AUT.**
	08/82-07/83KZ2	**schwarz**			
	08/82-07/834RB	**braun**			
	08/82-07/83KZ3	**blau**			
	08/82-07/83LG7	**weinrot**			
	08/82-07/83KZ4	**graubeige**			
	08/82-07/83KZ6	**can-can-rot**			
	08/82-07/83LG4	**perlweiss**			
	08/82-07/83LG5	**champagner**			
	08/82-07/83LG6	**dunkelgrün**			
1A	**928 522 065 56**	**Ablagekasten** **Leder** **D - MJ 1984>> - MJ 1985** **Entfallteil**		**1**	
	08/83-07/85KZ2	**schwarz**			
	08/83-07/854RB	**braun**			
	08/83-07/85KZ3	**blau**			
	08/83-07/85LG7	**weinrot**			

Modell	Jahr	HG	UG	Bildtafel	Einschränkung	UPD	10:29	28.10.2023
928	1983	8	08	808-045		738		

Pos	Teilenummer	Benennung	Bemerkung	St	Modellangabe
	08/83-07/84KZ4	graubeige D - MJ 1984>> - MJ 1984			
	08/84-07/85QC2	graugrün D - MJ 1985>> - MJ 1985			
	08/83-07/85KZ6	can-can-rot			
	08/83-07/85LG4	perlweiss			
	08/83-07/85LG5	champagner			
	08/83-07/85LG6	dunkelgrün			
	08/84-07/85PY9	perlozeanblau D - MJ 1985>> - MJ 1985			
	08/84-07/85PZ1	braun D - MJ 1985>> - MJ 1985			
(1A)	928 522 065 58	Ablagekasten Leder D - MJ 1986>> - MJ 1986 Entfallteil		1	
	08/85-07/86KZ2	schwarz			
	08/85-07/864RB	braun			
	08/85-07/86KZ3	blau			
	08/85-07/86LG7	weinrot			
	08/85-07/86KZ4	graubeige			
	08/85-07/86QC2	graugrün			
	08/85-07/86KZ6	can-can-rot			
	08/85-07/86LG4	perlweiss			
	08/85-07/86LG5	champagner			
	08/85-07/86LG6	dunkelgrün			
	08/85-07/86PY9	perlozeanblau			
	08/85-07/86PZ1	braun			
(1A)	928 522 065 06	Ablagekasten Kunstleder D - MJ 1984>> - MJ 1985 Entfallteil		1	
	08/83-07/8505T	schwarz			
	08/83-07/854RB	braun			
	08/83-07/851HH	blau			
	08/83-07/853MX	weinrot			

Modell	Jahr	HG	UG	Bildtafel	Einschränkung	UPD	10:29	28.10.2023
928	1983	8	08	808-045		738		

Pos	Teilenummer	Benennung	Bemerkung	St	Modellangabe
	08/83-07/845FX	graubeige D - MJ 1984>> - MJ 1984			
	08/84-07/854JX	graugrün D - MJ 1985>> - MJ 1985			
(1A)	928 522 065 08	Ablagekasten Kunstleder D - MJ 1986>> - MJ 1986 Entfallteil		1	
	08/85-07/8605T	schwarz			
	08/85-07/864RB	braun			
	08/85-07/861HH	blau			
	08/85-07/863MX	weinrot			
	08/85-07/865FX	graubeige			
	08/85-07/864JX	graugrün			
2	928 522 063 50	Ablagekasten Leder D - MJ 1983>> - MJ 1983	vorn	1	
	08/82-07/83KZ2	schwarz			
	08/82-07/834RB	braun			
	08/82-07/83KZ3	blau			
	08/82-07/83LG7	weinrot			
	08/82-07/83KZ4	graubeige			
	08/82-07/83KZ6	can-can-rot			
	08/82-07/83LG4	perlweiss			
	08/82-07/83LG5	champagner			
	08/82-07/83LG6	dunkelgrün			
2	928 522 063 51	Ablagekasten Leder D - MJ 1983>> - MJ 1983	vorn	1	AUT.
	08/82-07/83KZ2	schwarz			
	08/82-07/834RB	braun			
	08/82-07/83KZ3	blau			
	08/82-07/83LG7	weinrot			
	08/82-07/83KZ4	graubeige			
	08/82-07/83KZ6	can-can-rot			

Modell	Jahr	HG	UG	Bildtafel	Einschränkung	UPD	10:29	28.10.2023
928	1983	8	08	808-045		738		

Pos	Teilenummer	Benennung	Bemerkung	St	Modellangabe
	08/82-07/83LG4	perlweiss			
	08/82-07/83LG5	champagner			
	08/82-07/83LG6	dunkelgrün			
(2)	928 522 063 52	Ablagekasten Leder D - MJ 1984>> - MJ 1984	vorn	1	
	08/83-07/84KZ2	schwarz			
	08/83-07/844RB	braun			
	08/83-07/84KZ3	blau			
	08/83-07/84LG7	weinrot			
	08/83-07/84KZ4	graubeige			
	08/83-07/84KZ6	can-can-rot			
	08/83-07/84LG4	perlweiss			
	08/83-07/84LG5	champagner			
	08/83-07/84LG6	dunkelgrün			
(2)	928 522 063 55	Ablagekasten Leder D - MJ 1985>>	vorn	1	
	08/84-07/86KZ2	schwarz			
	08/84-07/864RB	braun			
	08/84-07/86KZ3	blau			
	08/84-07/86LG7	weinrot			
	08/85-07/86KZ4	graubeige D - MJ 1986>> - MJ 1986			
	08/84-07/86QC2	graugrün			
	08/84-07/86KZ6	can-can-rot			
	08/84-07/86LG4	perlweiss			
	08/84-07/86LG5	champagner			
	08/84-07/86LG6	dunkelgrün			
	08/84-07/86PY9	perlozeanblau			
	08/84-07/86PZ1	wildbüffelbraun			
(2)	928 522 063 04	Ablagekasten Kunstleder D - MJ 1984>> - MJ 1984	vorn	1	

Modell	Jahr	HG	UG	Bildtafel	Einschränkung	UPD	10:29	28.10.2023
928	1983	8	08	808-045		738		

Pos	Teilenummer	Benennung	Bemerkung	St	Modellangabe
	08/83-07/8405T	schwarz			
	08/83-07/844RB	braun			
	08/83-07/841HH	blau			
	08/83-07/843MX	weinrot			
	08/83-07/845FX	graubeige			
(2)	928 522 063 07	Ablagekasten Kunstleder D - MJ 1985>>	vorn	1	
	08/84-07/8605T	schwarz			
	08/84-07/864RB	braun			
	08/84-07/861HH	blau			
	08/84-07/863MX	weinrot			
	08/84-07/865FX	graubeige			
	08/84-07/864JX	graugrün			
3	928 522 067 50	Ablagekasten Leder D - MJ 1983>> - MJ 1983		1	
	08/82-07/83KZ2	schwarz			
	08/82-07/834RB	braun			
	08/82-07/83KZ3	blau			
	08/82-07/83LG7	weinrot			
	08/82-07/83KZ4	graubeige			
	08/82-07/83KZ6	can-can-rot			
	08/82-07/83LG4	perlweiss			
	08/82-07/83LG5	champagner			
	08/82-07/83LG6	dunkelgrün			
(3)	928 522 067 55	Ablagekasten Leder D - MJ 1983>> - MJ 1983		1	AUT.
	08/82-07/83KZ2	schwarz			
	08/82-07/834RB	braun			
	08/82-07/83KZ3	blau			
	08/82-07/83LG7	weinrot			
	08/82-07/83KZ4	graubeige			

Modell	Jahr	HG	UG	Bildtafel	Einschränkung	UPD	10:29	28.10.2023
928	1983	8	08	808-045		738		

Pos	Teilenummer	Benennung	Bemerkung	St	Modellangabe
	08/82-07/83KZ6	can-can-rot			
	08/82-07/83LG4	perlweiss			
	08/82-07/83LG5	champagner			
	08/82-07/83LG6	dunkelgrün			
(3)	928 522 067 55	Ablagekasten Leder D - MJ 1984>>		1	
	08/83-07/86KZ2	schwarz			
	08/83-07/864RB	braun			
	08/83-07/86KZ3	blau			
	08/83-07/86LG7	weinrot			
	08/83-07/86KZ4	graubeige	84,86		
	08/84-07/86QC2	graugrün D - MJ 1985>>			
	08/83-07/86KZ6	can-can-rot			
	08/83-07/86LG4	perlweiss			
	08/83-07/86LG5	champagner			
	08/83-07/86LG6	dunkelgrün			
	08/84-07/86PY9	perlozeanblau D - MJ 1985>>			
	08/84-07/86PZ1	wildbüffelbraun D - MJ 1985>>			
(3)	928 522 067 05	Ablagekasten Kunstleder D - MJ 1984>>		1	
	08/83-07/8605T	schwarz			
	08/83-07/864RB	braun			
	08/83-07/861HH	blau			
	08/83-07/863MX	weinrot			
	08/83-07/865FX	graubeige	84,86		
	08/84-07/864JX	graugrün D - MJ 1985>>			
4	928 522 279 02	Einsatz Ablagekasten		1	
	08/82-07/8670B	schwarz			

Modell	Jahr	HG	UG	Bildtafel	Einschränkung	UPD	10:29	28.10.2023
928	1983	8	08	808-045		738		

Pos	Teilenummer	Benennung	Bemerkung	St	Modellangabe
5	900 144 017 07	Blechschraube B 2,9 X 13		6	
6	928 522 061 50	Deckel Leder		1	
	08/82-07/86KZ2	schwarz			
	08/82-07/864RB	braun			
	08/82-07/86KZ3	blau			
	08/82-07/86LG7	weinrot			
	08/82-07/86KZ4	graubeige	84,86		
	08/84-07/86QC2	graugrün D - MJ 1985>>			
	08/82-07/86KZ6	can-can-rot			
	08/82-07/86LG4	perlweiss			
	08/82-07/86LG5	champagner			
	08/82-07/86LG6	dunkelgrün			
	08/84-07/86PY9	perlozeanblau D - MJ 1985>>			
	08/84-07/86PZ1	wildbüffelbraun D - MJ 1985>>			
6	928 522 061 02	Deckel für Ablagefach Kunstleder D - MJ 1984>>		1	
	08/83-07/8605T	schwarz			
	08/83-07/864RB	braun			
	08/83-07/861HH	blau			
	08/83-07/863MX	weinrot			
	08/83-07/865FX	graubeige	84,86		
	08/84-07/864JX	graugrün D - MJ 1985>>			
7	928 522 015 02	Schliesszylinder mit Schlüs- seln		1	
8	928 522 069 02	Verschluss		1	
9	928 522 269 02	Abdeckleiste		1	
10	900 143 066 07	Schraube ST 4,2 X 9,5		3	

Modell	Jahr	HG	UG	Bildtafel	Einschränkung	UPD	10:29	28.10.2023
928	1983	8	08	808-045		738		

Pos	Teilenummer	Benennung	Bemerkung	St	Modellangabe
-	999 141 010 07	Senkschraube 7 X 7/3,6		14	
11	900 309 010 00	Spannstift 3 X 32		2	
12	928 552 060 03	Ascher D - MJ 1983>> - MJ 1983		1	
13	928 652 103 00	Zigarettenanzünder D - MJ 1983>> - MJ 1983		1	
14	928 522 277 03	Aschereinsatz D - MJ 1983>> - MJ 1983		1	
15	900 144 017 07	Blechschraube B 2,9 X 13 D - MJ 1983>> - MJ 1983		2	
16	N 014 139 1B	Linsenschraube		3	
16	N 014 139 11	Linsenschraube M 6 X 12 Entfallteil		3	
16	N 014 139 1B	Linsenschraube M 6 X 12		3	
17	900 089 005 02	Unterlegscheibe 6		3	
18	N 012 226 5	Federscheibe B 6		3	
20	928 522 063 08	Ablagekasten Kunstleder D - MJ 1985>>	vorn	1	PR:570
	08/84-07/8605T	schwarz			
	08/84-07/864RB	braun			
	08/84-07/861HH	blau			
	08/84-07/863MX	weinrot			
	08/85-07/865FX	graubeige D - MJ 1986>> - MJ 1986			
	08/84-07/864JX	graugrün			
20	928 522 063 56	Ablagekasten Leder D - MJ 1985>>	vorn	1	PR:570
	08/84-07/86KZ2	schwarz			
	08/84-07/864RB	braun			
	08/84-07/86KZ3	blau			

Modell	Jahr	HG	UG	Bildtafel	Einschränkung	UPD	10:29	28.10.2023
928	1983	8	08	808-045		738		

Pos	Teilenummer	Benennung	Bemerkung	St	Modellangabe
	08/84-07/86LG7	weinrot			
	08/85-07/86KZ4	graubeige D - MJ 1986>> - MJ 1986			
	08/84-07/86QC2	graugrün			
	08/84-07/86KZ6	can-can-rot			
	08/84-07/86LG4	perlweiss			
	08/84-07/86LG5	champagner			
	08/84-07/86LG6	dunkelgrün			
	08/84-07/86PY9	perlozeanblau			
	08/84-07/86PZ1	wildbüffelbraun			
21	928 522 067 06	Ablagekasten Kunstleder D - MJ 1985>>		1	PR:570
	08/84-07/8605T	schwarz			
	08/84-07/864RB	braun			
	08/84-07/861HH	blau			
	08/84-07/863MX	weinrot			
	08/84-07/864JX	graugrün			
	08/85-07/865FX	graubeige D - MJ 1986>> - MJ 1986			
21	928 522 067 56	Ablagekasten Leder D - MJ 1985>>		1	PR:570
	08/84-07/86KZ2	schwarz			
	08/84-07/864RB	braun			
	08/84-07/86KZ3	blau			
	08/84-07/86LG7	weinrot			
	08/84-07/86QC2	graugrün			
	08/85-07/86KZ4	graubeige D - MJ 1986>> - MJ 1986			
	08/84-07/86KZ6	can-can-rot			
	08/84-07/86LG4	perlweiss			
	08/84-07/86LG5	champagner			
	08/84-07/86LG6	dunkelgrün			

Modell	Jahr	HG	UG	Bildtafel	Einschränkung	UPD	10:29	28.10.2023
928	1983	8	08	808-045		738		

Pos	Teilenummer	Benennung	Bemerkung	St	Modellangabe
	08/84-07/86PZ1	wildbüffelbraun			
	08/84-07/86PY9	perlozeanblau			
22	928 570 031 00	Abdeckung Kunstleder D - MJ 1985>>		1	PR:570
	08/84-07/865CT	schwarz			
	08/84-07/866RT	braun			
	08/84-07/868HT	blau			
	08/84-07/861MA	weinrot			
	08/84-07/861JL	graugrün			
	08/85-07/865FX	graubeige D - MJ 1986>> - MJ 1986			
22	928 570 031 50	Abdeckung (Leder) D - MJ 1985>>		1	PR:570
	08/84-07/86KZ2	schwarz			
	08/84-07/864RB	braun			
	08/84-07/86KZ3	blau			
	08/84-07/86LG7	weinrot			
	08/84-07/86QC2	graugrün			
	08/85-07/86KZ4	graubeige D - MJ 1986>> - MJ 1986			
	08/84-07/86KZ6	can-can-rot			
	08/84-07/86LG4	perlweiss			
	08/84-07/86LG5	champagner			
	08/84-07/86LG6	dunkelgrün			
	08/84-07/86PZ1	braun			
	08/84-07/86PY9	perlozeanblau			
23	928 570 293 01	Dichtung D - MJ 1985>> Entfallteil		1	PR:570
23	928 570 293 01	Dichtung		1	PR:570
24	928 570 033 00	Düse D - MJ 1985>>		1	PR:570
25	928 570 053 00	Ansauggitter D - MJ 1985>>		1	PR:570

Modell	Jahr	HG	UG	Bildtafel	Einschränkung	UPD	10:29	28.10.2023
928	1983	8	08	808-045		738		

Pos	Teilenummer	Benennung	Bemerkung	St	Modellangabe
	08/84-07/861DB	**schwarz**			
26	**900 145 070 07**	**Blechschraube ST 13 X 16 D - MJ 1985>>**		**2**	**PR:570**
27	**999 591 716 02**	**Schneidmutter 3,0 D - MJ 1985>>**		**4**	**PR:570**

Modell	Jahr	HG	UG	Bildtafel	Einschränkung	UPD	10:29	28.10.2023
928	1983	8	08	808-050		738		

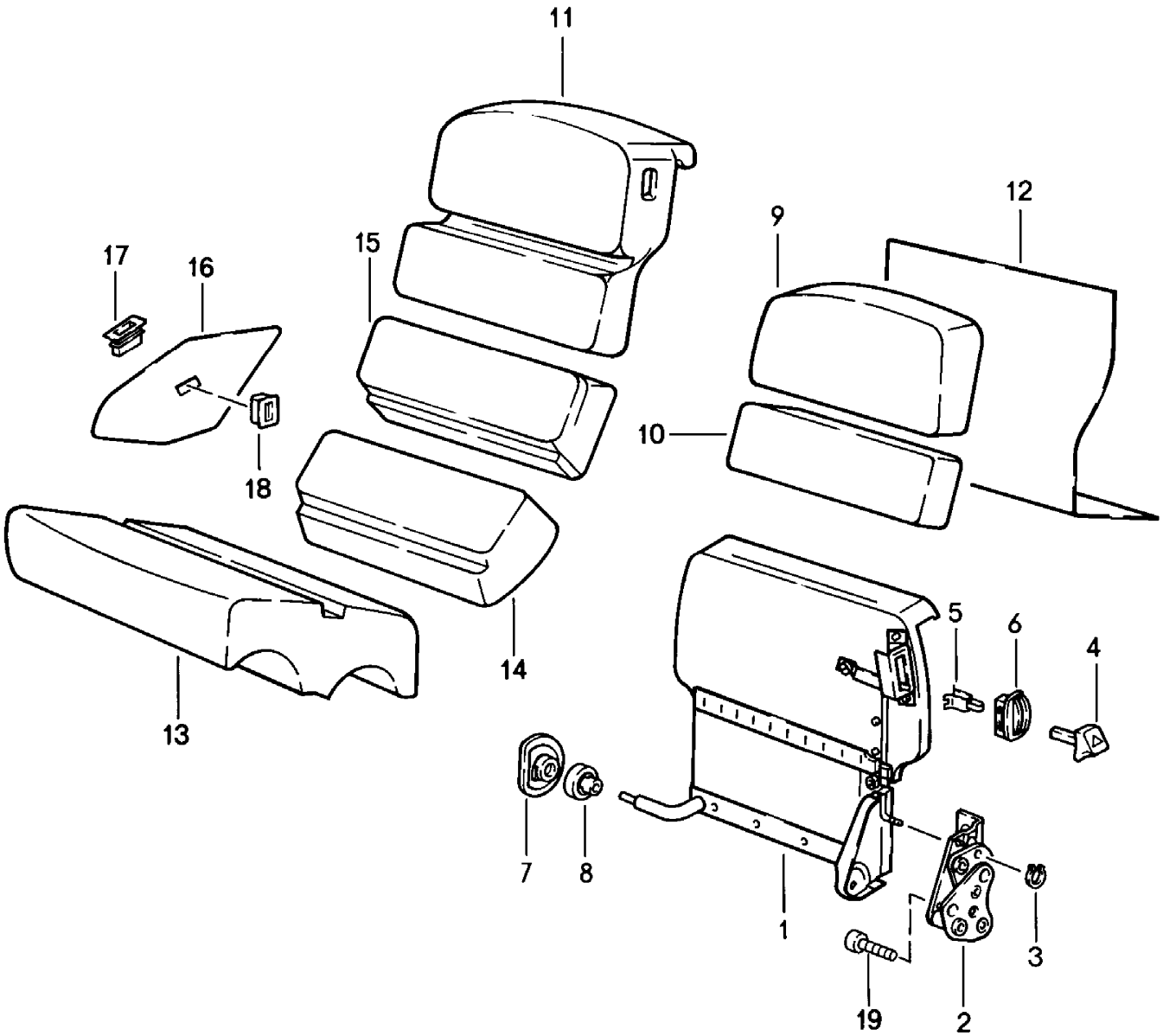

Modell	Jahr	HG	UG	Bildtafel	Einschränkung	UPD	10:29	28.10.2023
928	1983	8	08	808-050		738		

Pos	Teilenummer	Benennung	Bemerkung	St	Modellangabe
		Notsitz			
1	928 522 013 02	Lehnengestell	links	1	
(1)	928 522 014 02	Lehnengestell	rechts	1	
(1)	928 522 023 02	Lehnengestell D - MJ 1985>>	links	1	"AUS"
(1)	928 522 024 02	Lehnengestell D - MJ 1985>>	rechts	1	"AUS"
2	928 522 085 03	Beschlag für Sitzbank	links	1	
(2)	928 522 086 03	Beschlag für Sitzbank	rechts	1	
3	N 012 432 1	Sicherungsscheibe 2,3		4	
4	911 521 817 00	Betätigungsknopf		2	
	08/82-07/8601C	satinschwarz			
5	311 881 247	Clip		2	
6	911 521 815 00	Rosette		2	
	08/82-07/8601C	satinschwarz			
7	928 522 619 02	Rosette für Lager Rückenlehne		2	
8	928 522 635 02	Lagerbuchse		2	
9	928 522 251 02	Schaumteil	links oben	1	
(9)	928 522 251 03	Schaumteil D - MJ 1985>>	links oben	1	"AUS"
(9)	928 522 252 02	Schaumteil	rechts oben	1	
(9)	928 522 252 03	Schaumteil D - MJ 1985>>	rechts oben	1	"AUS"
10	928 522 253 02	Schaumteil	links unten	1	
(10)	928 522 253 03	Schaumteil D - MJ 1985>>	links unten	1	"AUS"
(10)	928 522 254 02	Schaumteil	rechts unten	1	

Modell	Jahr	HG	UG	Bildtafel	Einschränkung	UPD	10:29	28.10.2023
928	1983	8	08	808-050		738		

Pos	Teilenummer	Benennung	Bemerkung	St	Modellangabe
(10)	928 522 254 03	Schaumteil D - MJ 1985>>	rechts unten	1	"AUS"
(11)	928 522 037 50	Lehnenbezug Leder D >> - MJ 1984	links	1	
	08/82-07/84KZ2	schwarz			
	08/82-07/84KZ5	braun			
	08/82-07/84KZ3	blau			
	08/82-07/84LG7	weinrot			
	08/82-07/84KZ4	graubeige			
	08/82-07/84KZ6	can-can-rot			
	08/82-07/84LG4	perlweiss			
	08/82-07/84LG5	champagner			
	08/82-07/84LG6	dunkelgrün			
(11)	928 522 038 50	Lehnenbezug Leder D >> - MJ 1984	rechts	1	
	08/82-07/84KZ2	schwarz			
	08/82-07/84KZ5	braun			
	08/82-07/84KZ3	blau			
	08/82-07/84LG7	weinrot			
	08/82-07/84KZ4	graubeige			
	08/82-07/84KZ6	can-can-rot			
	08/82-07/84LG4	perlweiss			
	08/82-07/84LG5	champagner			
	08/82-07/84LG6	dunkelgrün			
(11)	928 522 037 51	Lehnenbezug Leder Schachbrettvelours D >> - MJ 1984	links	1	
	08/82-07/84LH1	schwarz hellgrau/schwarz			
	08/82-07/84LH2	braun braun-grau			
	08/82-07/84LH3	blau blau/grau			

Modell	Jahr	HG	UG	Bildtafel	Einschränkung	UPD	10:29	28.10.2023
928	1983	8	08	808-050		738		

Pos	Teilenummer	Benennung	Bemerkung	St	Modellangabe
	08/82-07/84LH4	weinrot weinrot/grau			
	08/82-07/84LH5	graubeige braun-grau			
(11)	928 522 038 51	Lehnenbezug Leder Schachbrettvelours D >> - MJ 1984	rechts	1	
	08/82-07/84LH1	schwarz hellgrau/schwarz			
	08/82-07/84LH2	braun braun-grau			
	08/82-07/84LH3	blau blau/grau			
	08/82-07/84LH4	weinrot weinrot/grau			
	08/82-07/84LH5	graubeige braun-grau			
(11)	928 522 037 51	Lehnenbezug Leder Stoff D >> - MJ 1984	links	1	
	08/82-07/84JN6	schwarz/schwarz			
	08/82-07/84LJ1	braun/braun			
	08/82-07/84JT4	blau/blau			
	08/82-07/84LJ2	weinrot			
	08/82-07/84LJ3	graubeige			
(11)	928 522 038 51	Lehnenbezug Leder Stoff D >> - MJ 1984	rechts	1	
	08/82-07/84JN6	schwarz/schwarz			
	08/82-07/84LJ1	braun/braun			
	08/82-07/84JT4	blau/blau			
	08/82-07/84LJ2	weinrot			
	08/82-07/84LJ3	graubeige			
(11)	928 522 037 51	Lehnenbezug Leder Berberstoff D >> - MJ 1983	links	1	

Modell	Jahr	HG	UG	Bildtafel	Einschränkung	UPD	10:29	28.10.2023
928	1983	8	08	808-050		738		

Pos	Teilenummer	Benennung	Bemerkung	St	Modellangabe
	08/82-07/83JH1	schwarz grau/schwarz D - MJ 1983>> - MJ 1983			
	08/82-07/83JH2	braun beige/braun D - MJ 1983>> - MJ 1983			
	08/82-07/83JD4	blau blau/schwarz D - MJ 1983>> - MJ 1983			
	08/82-07/83LH8	weinrot weinrot/grau D - MJ 1983>> - MJ 1983			
	08/82-07/83LH9	graubeige/graubeige graubeige/grau D - MJ 1983>> - MJ 1983			
(11)	928 522 038 51	Lehnenbezug Leder Berberstoff D >> - MJ 1983	rechts	1	
	08/82-07/83JH1	schwarz grau/schwarz D - MJ 1983>> - MJ 1983			
	08/82-07/83JH2	braun beige/braun D - MJ 1983>> - MJ 1983			
	08/82-07/83JD4	blau blau/schwarz D - MJ 1983>> - MJ 1983			
	08/82-07/83LH8	weinrot weinrot/grau D - MJ 1983>> - MJ 1983			
	08/82-07/83LH9	graubeige/graubeige graubeige/grau D - MJ 1983>> - MJ 1983			
(11)	928 522 037 51	Lehnenbezug Leder Nadelstreifenvelours D >> - MJ 1984	links	1	
	08/82-07/84LS5	schwarz schwarz/weiss			
	08/82-07/84LS6	braun braun/beige			
	08/82-07/84LS8	blau blau/weiss			
	08/82-07/84LS9	weinrot weinrot-/weiss			

Modell	Jahr	HG	UG	Bildtafel	Einschränkung	UPD	10:29	28.10.2023
928	1983	8	08	808-050		738		

Pos	Teilenummer	Benennung	Bemerkung	St	Modellangabe
	08/82-07/84LS7	graubeige graubeige/weiss			
(11)	928 522 038 51	Lehnenbezug Leder Nadelstreifenvelours D >> - MJ 1984	rechts	1	
	08/82-07/84LS5	schwarz schwarz/weiss			
	08/82-07/84LS6	braun braun/beige			
	08/82-07/84LS8	blau blau/weiss			
	08/82-07/84LS9	weinrot weinrot-/weiss			
	08/82-07/84LS7	graubeige graubeige/weiss			
(11)	928 522 037 51	Lehnenbezug Leder Porsche-Schriftzugstoff D - MJ 1984>> - MJ 1984	links	1	
	08/83-07/84LR9	schwarz/schwarz D - MJ 1984>> - MJ 1984			
	08/83-07/84LS1	braun/braun D - MJ 1984>> - MJ 1984			
	08/83-07/84LS3	blau/blau D - MJ 1984>> - MJ 1984			
	08/83-07/84LS4	weinrot/weinrot D - MJ 1984>> - MJ 1984			
	08/83-07/84LS2	graubeige/graubeige D - MJ 1984>> - MJ 1984			
(11)	928 522 038 51	Lehnenbezug Leder Porsche-Schriftzugstoff D - MJ 1984>> - MJ 1984	rechts	1	
	08/83-07/84LR9	schwarz/schwarz D - MJ 1984>> - MJ 1984			
	08/83-07/84LS1	braun/braun D - MJ 1984>> - MJ 1984			
	08/83-07/84LS3	blau/blau D - MJ 1984>> - MJ 1984			
	08/83-07/84LS4	weinrot/weinrot D - MJ 1984>> - MJ 1984			

Modell	Jahr	HG	UG	Bildtafel	Einschränkung	UPD	10:29	28.10.2023
928	1983	8	08	808-050		738		

Pos	Teilenummer	Benennung	Bemerkung	St	Modellangabe
	08/83-07/84LS2	graubeige/graubeige D - MJ 1984>> - MJ 1984			
(11)	928 522 037 52	Lehnenbezug Leder D - MJ 1985>>	links	1	
	08/84-07/86KZ2	schwarz			
	08/84-07/86KZ3	blau			
	08/84-07/86KZ5	braun			
	08/84-07/86LG7	weinrot			
	08/84-07/86QC2	graugrün			
	08/85-07/86KZ4	graubeige D - MJ 1986>> - MJ 1986			
	08/84-07/86LG6	dunkelgrün			
	08/84-07/86KZ6	can-can-rot			
	08/84-07/86LG4	perlweiss			
	08/84-07/86LG5	champagner			
	08/84-07/86PY9	perlozeanblau			
	08/84-07/86PZ1	wildbüffelbraun			
(11)	928 522 038 52	Lehnenbezug Leder D - MJ 1985>>	rechts	1	
	08/84-07/86KZ2	schwarz			
	08/84-07/86KZ3	blau			
	08/84-07/86KZ5	braun			
	08/84-07/86LG7	weinrot			
	08/84-07/86QC2	graugrün			
	08/85-07/86KZ4	graubeige D - MJ 1986>> - MJ 1986			
	08/84-07/86LG6	dunkelgrün			
	08/84-07/86KZ6	can-can-rot			
	08/84-07/86LG4	perlweiss			
	08/84-07/86LG5	champagner			
	08/84-07/86PY9	perlozeanblau			
	08/84-07/86PZ1	wildbüffelbraun			

Modell	Jahr	HG	UG	Bildtafel	Einschränkung	UPD	10:29	28.10.2023
928	1983	8	08	808-050		738		

Pos	Teilenummer	Benennung	Bemerkung	St	Modellangabe
(11)	928 522 037 54	Lehnenbezug Leder D - MJ 1985>>	links	1	"AUS"
	08/84-07/86KZ2	schwarz			
	08/84-07/86KZ3	blau			
	08/84-07/86KZ5	braun			
	08/84-07/86LG7	weinrot			
	08/84-07/86QC2	graugrün			
	08/85-07/86KZ4	graubeige D - MJ 1986>> - MJ 1986			
	08/84-07/86LG6	dunkelgrün			
	08/84-07/86KZ6	can-can-rot			
	08/84-07/86LG4	perlweiss			
	08/84-07/86LG5	champagner			
	08/84-07/86PY9	perlozeanblau			
	08/84-07/86PZ1	wildbüffelbraun			
(11)	928 522 038 54	Lehnenbezug Leder D - MJ 1985>>	rechts	1	"AUS"
	08/84-07/86KZ2	schwarz			
	08/84-07/86KZ3	blau			
	08/84-07/86KZ5	braun			
	08/84-07/86LG7	weinrot			
	08/84-07/86QC2	graugrün			
	08/85-07/86KZ4	graubeige D - MJ 1986>> - MJ 1986			
	08/84-07/86LG6	dunkelgrün			
	08/84-07/86KZ6	can-can-rot			
	08/84-07/86LG4	perlweiss			
	08/84-07/86LG5	champagner			
	08/84-07/86PY9	perlozeanblau			
	08/84-07/86PZ1	wildbüffelbraun			

Modell	Jahr	HG	UG	Bildtafel	Einschränkung	UPD	10:29	28.10.2023
928	1983	8	08	808-050		738		

Pos	Teilenummer	Benennung	Bemerkung	St	Modellangabe
(11)	928 522 037 53	Lehnenbezug Leder Nadelstreifenvelours D - MJ 1985>>	links	1	
	08/84-07/86LS5	schwarz schwarz/weiss			
	08/84-07/86LS6	braun braun/beige			
	08/84-07/86LS8	blau blau/weiss			
	08/84-07/86LS9	weinrot weinrot-/weiss			
	08/84-07/86QA7	graugrün graugrün/weiss			
	08/85-07/86LS7	graubeige graubeige/weiss D - MJ 1986>> - MJ 1986			
(11)	928 522 038 53	Lehnenbezug Leder Nadelstreifenvelours D - MJ 1985>>	rechts	1	
	08/84-07/86LS5	schwarz schwarz/weiss			
	08/84-07/86LS6	braun braun/beige			
	08/84-07/86LS8	blau blau/weiss			
	08/84-07/86LS9	weinrot weinrot-/weiss			
	08/84-07/86QA7	graugrün graugrün/weiss			
	08/85-07/86LS7	graubeige graubeige/weiss D - MJ 1986>> - MJ 1986			
(11)	928 522 037 55	Lehnenbezug Leder Nadelstreifenvelours D - MJ 1985>>	links	1	"AUS"
	08/84-07/86LS5	schwarz schwarz/weiss			
	08/84-07/86LS6	braun braun/beige			
	08/84-07/86LS8	blau blau/weiss			

Modell	Jahr	HG	UG	Bildtafel	Einschränkung	UPD	10:29	28.10.2023
928	1983	8	08	808-050		738		

Pos	Teilenummer	Benennung	Bemerkung	St	Modellangabe
	08/84-07/86LS9	weinrot weinrot-/weiss			
	08/84-07/86QA7	graugrün graugrün/weiss			
	08/85-07/86LS7	graubeige graubeige/weiss D - MJ 1986>> - MJ 1986			
(11)	928 522 038 55	Lehnenbezug Leder Nadelstreifenvelours D - MJ 1985>>	rechts	1	"AUS"
	08/84-07/86LS5	schwarz schwarz/weiss			
	08/84-07/86LS6	braun braun/beige			
	08/84-07/86LS8	blau blau/weiss			
	08/84-07/86LS9	weinrot weinrot-/weiss			
	08/84-07/86QA7	graugrün graugrün/weiss			
	08/85-07/86LS7	graubeige graubeige/weiss D - MJ 1986>> - MJ 1986			
(11)	928 522 037 53	Lehnenbezug Leder Flanellstreifen D - MJ 1985>>	links	1	
	08/84-07/86QB1	schwarz/anthrazit			
	08/84-07/86QB3	braun/braun			
	08/84-07/86QB5	blau/blau			
	08/84-07/86QB7	weinrot/weinrot			
	08/84-07/86QA8	graugrün/graugrün			
(11)	928 522 038 53	Lehnenbezug Leder Flanellstreifen D - MJ 1985>>	rechts	1	
	08/84-07/86QB1	schwarz/anthrazit			
	08/84-07/86QB3	braun/braun			
	08/84-07/86QB5	blau/blau			
	08/84-07/86QB7	weinrot/weinrot			

Modell	Jahr	HG	UG	Bildtafel	Einschränkung	UPD	10:29	28.10.2023
928	1983	8	08	808-050		738		

Pos	Teilenummer	Benennung	Bemerkung	St	Modellangabe
	08/84-07/86QA8	graugrün/graugrün			
(11)	928 522 037 55	Lehnenbezug Leder Flanellstreifen D - MJ 1985>>	links	1	"AUS"
	08/84-07/86QB1	schwarz/anthrazit			
	08/84-07/86QB3	braun/braun			
	08/84-07/86QB5	blau/blau			
	08/84-07/86QB7	weinrot/weinrot			
	08/84-07/86QA8	graugrün/graugrün			
(11)	928 522 038 55	Lehnenbezug Leder Flanellstreifen D - MJ 1985>>	rechts	1	"AUS"
	08/84-07/86QB1	schwarz/anthrazit			
	08/84-07/86QB3	braun/braun			
	08/84-07/86QB5	blau/blau			
	08/84-07/86QB7	weinrot/weinrot			
	08/84-07/86QA8	graugrün/graugrün			
(11)	928 522 037 53	Lehnenbezug Leder Porsche-Schriftzugstoff D - MJ 1985>>	links	1	
	08/84-07/86QB2	schwarz/schwarz			
	08/84-07/86QB4	braun/braun			
	08/84-07/86QB6	blau/blau			
	08/84-07/86QB8	weinrot/weinrot			
	08/84-07/86QA9	graugrün/graugrün			
	08/85-07/86RU1	graubeige/graubeige D - MJ 1986>> - MJ 1986			
(11)	928 522 038 53	Lehnenbezug Leder Porsche-Schriftzugstoff D - MJ 1985>>	rechts	1	
	08/84-07/86QB2	schwarz/schwarz			
	08/84-07/86QB4	braun/braun			
	08/84-07/86QB6	blau/blau			

Modell	Jahr	HG	UG	Bildtafel	Einschränkung	UPD	10:29	28.10.2023
928	1983	8	08	808-050		738		

Pos	Teilenummer	Benennung	Bemerkung	St	Modellangabe
	08/84-07/86QB8	weinrot/weinrot			
	08/84-07/86QA9	graugrün/graugrün			
	08/85-07/86RU1	graubeige/graubeige D - MJ 1986>> - MJ 1986			
(11)	928 522 037 55	Lehnenbezug Leder Porsche-Schriftzugstoff D - MJ 1985>>	links	1	"AUS"
	08/84-07/86QB2	schwarz/schwarz			
	08/84-07/86QB4	braun/braun			
	08/84-07/86QB6	blau/blau			
	08/84-07/86QB8	weinrot/weinrot			
	08/84-07/86QA9	graugrün/graugrün			
	08/85-07/86RU1	graubeige/graubeige D - MJ 1986>> - MJ 1986			
(11)	928 522 038 55	Lehnenbezug Leder Porsche-Schriftzugstoff D - MJ 1985>>	rechts	1	"AUS"
	08/84-07/86QB2	schwarz/schwarz			
	08/84-07/86QB4	braun/braun			
	08/84-07/86QB6	blau/blau			
	08/84-07/86QB8	weinrot/weinrot			
	08/84-07/86QA9	graugrün/graugrün			
	08/85-07/86RU1	graubeige/graubeige D - MJ 1986>> - MJ 1986			
12	928 522 051 03	Teppich für Notsitzrückenlehne	links	1	
	08/82-07/862FL	graubeige D >> - MJ 1986	-84,		
	08/82-07/8670E	schwarz			
	08/82-07/8640E	braun			
	08/82-07/8630B	blau			
	08/82-07/8680E	weinrot			
	08/84-07/868JK	graugrün D - MJ 1985>>			

Modell	Jahr	HG	UG	Bildtafel	Einschränkung	UPD	10:29	28.10.2023
928	1983	8	08	808-050		738		

Pos	Teilenummer	Benennung	Bemerkung	St	Modellangabe
	08/82-07/8660A	grau			
	08/82-07/866JD	dunkelgrün			
	08/82-07/8680S	can-can-rot			
	08/82-07/861VD	champagner			
	08/84-07/862YN	weiss D - MJ 1985>>			
(12)	928 522 052 03	Teppich für Notsitzrückenlehne	rechts	1	
	08/82-07/862FL	graubeige D >> - MJ 1986	-84,		
	08/82-07/8670E	schwarz			
	08/82-07/8640E	braun			
	08/82-07/8630B	blau			
	08/82-07/8680E	weinrot			
	08/84-07/868JK	graugrün D - MJ 1985>>			
	08/82-07/8660A	grau			
	08/82-07/866JD	dunkelgrün			
	08/82-07/8680S	can-can-rot			
	08/82-07/861VD	champagner			
	08/84-07/862YN	weiss D - MJ 1985>>			
(12)	928 522 051 04	Teppich für Notsitzrückenlehne D - MJ 1985>>	links	1	"AUS"
	08/84-07/8670E	schwarz			
	08/84-07/8640E	braun			
	08/84-07/8630B	blau			
	08/84-07/8680E	weinrot			
	08/84-07/868JK	graugrün			
	08/84-07/8660A	grau			
	08/85-07/862FL	graubeige D - MJ 1986>> - MJ 1986			
	08/84-07/866JD	dunkelgrün			

Modell	Jahr	HG	UG	Bildtafel	Einschränkung	UPD	10:29	28.10.2023
928	1983	8	08	808-050		738		

Pos	Teilenummer	Benennung	Bemerkung	St	Modellangabe
	08/84-07/8680S	can-can-rot			
	08/84-07/861VD	champagner			
	08/84-07/862YN	weiss			
(12)	928 522 052 04	Teppich für Notsitzrückenlehne D - MJ 1985>>	rechts	1	"AUS"
	08/84-07/8670E	schwarz			
	08/84-07/8640E	braun			
	08/84-07/8630B	blau			
	08/84-07/8680E	weinrot			
	08/84-07/868JK	graugrün			
	08/84-07/8660A	grau			
	08/85-07/862FL	graubeige D - MJ 1986>> - MJ 1986			
	08/84-07/866JD	dunkelgrün			
	08/84-07/8680S	can-can-rot			
	08/84-07/861VD	champagner			
	08/84-07/862YN	weiss			
(13)	928 522 059 04	Sitzkissen Schachbrettvelours D >> - MJ 1984	links vorn	1	
	08/82-07/844FH	hellgrau/schwarz D >> - MJ 1984			
	08/82-07/845RH	braun-grau D >> - MJ 1984			
	08/82-07/847GH	blau/grau D >> - MJ 1984			
	08/82-07/849LH	weinrot/grau D >> - MJ 1984			
13	928 522 060 05	Sitzkissen Schachbrettvelours D >> - MJ 1984	rechts vorn	1	
	08/82-07/844FH	hellgrau/schwarz D >> - MJ 1984			
	08/82-07/845RH	braun-grau D >> - MJ 1984			

Modell	Jahr	HG	UG	Bildtafel	Einschränkung	UPD	10:29	28.10.2023
928	1983	8	08	808-050		738		

Pos	Teilenummer	Benennung	Bemerkung	St	Modellangabe
	08/82-07/847GH	blau/grau D >> - MJ 1984			
	08/82-07/849LH	weinrot D >> - MJ 1984			
(13)	928 522 059 04	Sitzkissen Stoff D >> - MJ 1984	links vorn	1	
	08/82-07/8470F	schwarz D >> - MJ 1984			
	08/82-07/847NU	braun D >> - MJ 1984			
	08/82-07/8430C	blau D >> - MJ 1984			
	08/82-07/845MU	weinrot D >> - MJ 1984			
	08/82-07/848FU	graubeige D >> - MJ 1984			
13	928 522 060 05	Sitzkissen Stoff D >> - MJ 1984	rechts vorn	1	
	08/82-07/8470F	schwarz D >> - MJ 1984			
	08/82-07/847NU	braun D >> - MJ 1984			
	08/82-07/8430C	blau D >> - MJ 1984			
	08/82-07/845MU	weinrot D >> - MJ 1984			
	08/82-07/848FU	graubeige D >> - MJ 1984			
(13)	928 522 059 04	Sitzkissen Berberstoff D >> - MJ 1983	links vorn	1	
	08/82-07/831GB	grau/schwarz D - MJ 1983>> - MJ 1983			
	08/82-07/838NB	beige/braun D - MJ 1983>> - MJ 1983			
	08/82-07/8337B	blau/schwarz D - MJ 1983>> - MJ 1983			
	08/82-07/836LB	weinrot/grau D - MJ 1983>> - MJ 1983			

Modell	Jahr	HG	UG	Bildtafel	Einschränkung	UPD	10:29	28.10.2023
928	1983	8	08	808-050		738		

Pos	Teilenummer	Benennung	Bemerkung	St	Modellangabe
	08/82-07/831FB	graubeige/grau D - MJ 1983>> - MJ 1983			
13	928 522 060 05	Sitzkissen Berberstoff D >> - MJ 1983	rechts vorn	1	
	08/82-07/831GB	grau/schwarz D - MJ 1983>> - MJ 1983			
	08/82-07/838NB	beige/braun D - MJ 1983>> - MJ 1983			
	08/82-07/8337B	blau/schwarz D - MJ 1983>> - MJ 1983			
	08/82-07/836LB	weinrot/grau D - MJ 1983>> - MJ 1983			
	08/82-07/831FB	graubeige/grau D - MJ 1983>> - MJ 1983			
(13)	928 522 059 04	Sitzkissen Nadelstreifenvelours	links vorn	1	
	08/82-07/867BN	schwarz/weiss			
	08/82-07/863NN	braun/beige			
	08/82-07/868GJ	blau/weiss			
	08/82-07/861MJ	weinrot-/weiss			
	08/82-07/869FN	graubeige/weiss D >> - MJ 1986	-84,		
	08/84-07/863JV	graugrün/weiss D - MJ 1985>>			
13	928 522 060 05	Sitzkissen Nadelstreifenvelours	rechts vorn	1	
	08/82-07/867BN	schwarz/weiss			
	08/82-07/863NN	braun/beige			
	08/82-07/868GJ	blau/weiss			
	08/82-07/861MJ	weinrot-/weiss			
	08/82-07/869FN	graubeige/weiss D >> - MJ 1986	-84,		
	08/84-07/863JV	graugrün/weiss D - MJ 1985>>			

Modell	Jahr	HG	UG	Bildtafel	Einschränkung	UPD	10:29	28.10.2023
928	1983	8	08	808-050		738		

Pos	Teilenummer	Benennung	Bemerkung	St	Modellangabe
(13)	928 522 059 04	Sitzkissen Porsche-Schriftzugstoff D - MJ 1984>>	links vorn	1	
	08/83-07/844CR	schwarz D - MJ 1984>> - MJ 1984			
	08/83-07/846TR	braun D - MJ 1984>> - MJ 1984			
	08/83-07/845HR	blau D - MJ 1984>> - MJ 1984			
	08/83-07/842LR	weinrot D - MJ 1984>> - MJ 1984			
	08/83-07/848RR	graubeige D - MJ 1984>> - MJ 1984			
	08/84-07/862CZ	schwarz D - MJ 1985>>			
	08/84-07/867NZ	braun D - MJ 1985>>			
	08/84-07/866HZ	blau D - MJ 1985>>			
	08/84-07/865LZ	weinrot D - MJ 1985>>			
	08/84-07/861JK	graugrün D - MJ 1985>>			
	08/85-07/865UY	graubeige D - MJ 1986>> - MJ 1986			
13	928 522 060 05	Sitzkissen Porsche-Schriftzugstoff D - MJ 1984>>	rechts vorn	1	
	08/83-07/844CR	schwarz D - MJ 1984>> - MJ 1984			
	08/83-07/846TR	braun D - MJ 1984>> - MJ 1984			
	08/83-07/845HR	blau D - MJ 1984>> - MJ 1984			
	08/83-07/842LR	weinrot D - MJ 1984>> - MJ 1984			
	08/83-07/848RR	graubeige D - MJ 1984>> - MJ 1984			
	08/84-07/862CZ	schwarz D - MJ 1985>>			

Modell	Jahr	HG	UG	Bildtafel	Einschränkung	UPD	10:29	28.10.2023
928	1983	8	08	808-050		738		

Pos	Teilenummer	Benennung	Bemerkung	St	Modellangabe
	08/84-07/867NZ	braun D - MJ 1985>>			
	08/84-07/866HZ	blau D - MJ 1985>>			
	08/84-07/865LZ	weinrot D - MJ 1985>>			
	08/84-07/861JK	graugrün D - MJ 1985>>			
	08/85-07/865UY	graubeige D - MJ 1986>> - MJ 1986			
(13)	928 522 059 04	Sitzkissen Flanellstreifen D - MJ 1985>>	links vorn	1	
	08/84-07/868BF	anthrazit D - MJ 1985>>			
	08/84-07/862TF	braun D - MJ 1985>>			
	08/84-07/866GF	blau D - MJ 1985>>			
	08/84-07/861MF	weinrot D - MJ 1985>>			
	08/84-07/869JF	graugrün D - MJ 1985>>			
13	928 522 060 05	Sitzkissen Flanellstreifen D - MJ 1985>>	rechts vorn	1	
	08/84-07/868BF	anthrazit D - MJ 1985>>			
	08/84-07/862TF	braun D - MJ 1985>>			
	08/84-07/866GF	blau D - MJ 1985>>			
	08/84-07/861MF	weinrot D - MJ 1985>>			
	08/84-07/869JF	graugrün D - MJ 1985>>			
(13)	928 522 059 51	Sitzkissen Leder	links vorn	1	
	08/82-07/86KZ2	schwarz			

Modell	Jahr	HG	UG	Bildtafel	Einschränkung	UPD	10:29	28.10.2023
928	1983	8	08	808-050		738		

Pos	Teilenummer	Benennung	Bemerkung	St	Modellangabe
	08/82-07/86KZ5	cadbury/braun			
	08/82-07/86KZ3	blau			
	08/82-07/86LG7	weinrot			
	08/82-07/86KZ4	graubeige D >> - MJ 1986	-84,		
	08/82-07/86KZ6	can-can-rot			
	08/82-07/86LG4	perlweiss			
	08/82-07/86LG5	champagner			
	08/82-07/86LG6	dunkelgrün			
	08/84-07/86QC2	graugrün D - MJ 1985>>			
	08/84-07/86PY9	perlozeanblau D - MJ 1985>>			
	08/84-07/86PZ1	wildbüffelbraun D - MJ 1985>>			
13	928 522 060 52	Sitzkissen Leder	rechts vorn	1	
	08/82-07/86KZ2	schwarz			
	08/82-07/86KZ5	braun			
	08/82-07/86KZ3	blau			
	08/82-07/86LG7	weinrot			
	08/82-07/86KZ4	graubeige D >> - MJ 1986	-84,		
	08/82-07/86KZ6	can-can-rot			
	08/82-07/86LG4	perlweiss			
	08/82-07/86LG5	champagner			
	08/82-07/86LG6	dunkelgrün			
	08/84-07/86QC2	graugrün D - MJ 1985>>			
	08/84-07/86PY9	perlozeanblau D - MJ 1985>>			
	08/84-07/86PZ1	wildbüffelbraun D - MJ 1985>>			

Modell	Jahr	HG	UG	Bildtafel	Einschränkung	UPD	10:29	28.10.2023
928	1983	8	08	808-050		738		

Pos	Teilenummer	Benennung	Bemerkung	St	Modellangabe
(14)	928 522 087 04	Sitzkissen Schachbrettvelours D >> - MJ 1984	links mitte	1	
	08/82-07/844FH	hellgrau/schwarz D >> - MJ 1984			
	08/82-07/845RH	braun-grau D >> - MJ 1984			
	08/82-07/847GH	blau/grau D >> - MJ 1984			
	08/82-07/849LH	weinrot D >> - MJ 1984			
14	928 522 088 04	Sitzkissen Schachbrettvelours D >> - MJ 1984	rechts mitte	1	
	08/82-07/844FH	hellgrau/schwarz D >> - MJ 1984			
	08/82-07/845RH	braun-grau D >> - MJ 1984			
	08/82-07/847GH	blau/grau D >> - MJ 1984			
	08/82-07/849LH	weinrot D >> - MJ 1984			
(14)	928 522 087 04	Sitzkissen Stoff D >> - MJ 1984	links mitte	1	
	08/82-07/8470F	schwarz D >> - MJ 1984			
	08/82-07/847NU	braun D >> - MJ 1984			
	08/82-07/8430C	blau D >> - MJ 1984			
	08/82-07/845MU	weinrot D >> - MJ 1984			
	08/82-07/848FU	graubeige D >> - MJ 1984			
14	928 522 088 04	Sitzkissen Stoff D >> - MJ 1984	rechts mitte	1	
	08/82-07/8470F	schwarz D >> - MJ 1984			

Modell	Jahr	HG	UG	Bildtafel	Einschränkung	UPD	10:29	28.10.2023
928	1983	8	08	808-050		738		

Pos	Teilenummer	Benennung	Bemerkung	St	Modellangabe
	08/82-07/847NU	braun D >> - MJ 1984			
	08/82-07/8430C	blau D >> - MJ 1984			
	08/82-07/845MU	weinrot D >> - MJ 1984			
	08/82-07/848FU	graubeige D >> - MJ 1984			
(14)	928 522 087 04	Sitzkissen Berberstoff D >> - MJ 1983	links mitte	1	
	08/82-07/831GB	grau/schwarz D - MJ 1983>> - MJ 1983			
	08/82-07/838NB	beige/braun D - MJ 1983>> - MJ 1983			
	08/82-07/8337B	blau/schwarz D - MJ 1983>> - MJ 1983			
	08/82-07/836LB	weinrot/grau D - MJ 1983>> - MJ 1983			
	08/82-07/831FB	graubeige/grau D - MJ 1983>> - MJ 1983			
14	928 522 088 04	Sitzkissen Berberstoff D >> - MJ 1983	rechts mitte	1	
	08/82-07/831GB	grau/schwarz D - MJ 1983>> - MJ 1983			
	08/82-07/838NB	beige/braun D - MJ 1983>> - MJ 1983			
	08/82-07/8337B	blau/schwarz D - MJ 1983>> - MJ 1983			
	08/82-07/836LB	weinrot/grau D - MJ 1983>> - MJ 1983			
	08/82-07/831FB	graubeige/grau D - MJ 1983>> - MJ 1983			
(14)	928 522 087 04	Sitzkissen Nadelstreifenvelours	links mitte	1	
	08/82-07/867BN	schwarz/weiss			
	08/82-07/863NN	braun			
	08/82-07/868GJ	blau			
	08/82-07/861MJ	weinrot			

Modell	Jahr	HG	UG	Bildtafel	Einschränkung	UPD	10:29	28.10.2023
928	1983	8	08	808-050		738		

Pos	Teilenummer	Benennung	Bemerkung	St	Modellangabe
	08/82-07/869FN	graubeige/weiss D >> - MJ 1986	-84,		
	08/84-07/863JV	graugrün D - MJ 1985>>			
14	928 522 088 04	Sitzkissen Nadelstreifenvelours	rechts mitte	1	
	08/82-07/867BN	schwarz/weiss			
	08/82-07/863NN	braun			
	08/82-07/868GJ	blau			
	08/82-07/861MJ	weinrot			
	08/82-07/869FN	graubeige/weiss D >> - MJ 1986	-84,		
	08/84-07/863JV	graugrün D - MJ 1985>>			
(14)	928 522 087 04	Sitzkissen Porsche-Schriftzugstoff D - MJ 1984>>	links mitte	1	
	08/83-07/844CR	schwarz D - MJ 1984>> - MJ 1984			
	08/83-07/846TR	braun D - MJ 1984>> - MJ 1984			
	08/83-07/845HR	blau D - MJ 1984>> - MJ 1984			
	08/83-07/842LR	weinrot D - MJ 1984>> - MJ 1984			
	08/83-07/848RR	graubeige D - MJ 1984>> - MJ 1984			
	08/84-07/862CZ	schwarz D - MJ 1985>>			
	08/84-07/867NZ	braun D - MJ 1985>>			
	08/84-07/866HZ	blau D - MJ 1985>>			
	08/84-07/865LZ	weinrot D - MJ 1985>>			
	08/84-07/861JK	graugrün D - MJ 1985>>			
	08/85-07/865UY	graubeige D - MJ 1986>> - MJ 1986			

Modell	Jahr	HG	UG	Bildtafel	Einschränkung	UPD	10:29	28.10.2023
928	1983	8	08	808-050		738		

Pos	Teilenummer	Benennung	Bemerkung	St	Modellangabe
14	928 522 088 04	Sitzkissen Porsche-Schriftzugstoff D - MJ 1984>>	rechts mitte	1	
	08/83-07/844CR	schwarz D - MJ 1984>> - MJ 1984			
	08/83-07/846TR	braun D - MJ 1984>> - MJ 1984			
	08/83-07/845HR	blau D - MJ 1984>> - MJ 1984			
	08/83-07/842LR	weinrot D - MJ 1984>> - MJ 1984			
	08/83-07/848RR	graubeige D - MJ 1984>> - MJ 1984			
	08/84-07/862CZ	schwarz D - MJ 1985>>			
	08/84-07/867NZ	braun D - MJ 1985>>			
	08/84-07/866HZ	blau D - MJ 1985>>			
	08/84-07/865LZ	weinrot D - MJ 1985>>			
	08/84-07/861JK	graugrün D - MJ 1985>>			
	08/85-07/865UY	graubeige D - MJ 1986>> - MJ 1986			
(14)	928 522 087 04	Sitzkissen Flanellstreifen D - MJ 1985>>	links mitte	1	
	08/84-07/868BF	anthrazit D - MJ 1985>>			
	08/84-07/862TF	braun D - MJ 1985>>			
	08/84-07/866GF	blau D - MJ 1985>>			
	08/84-07/861MF	weinrot D - MJ 1985>>			
	08/84-07/869JF	graugrün D - MJ 1985>>			

Modell	Jahr	HG	UG	Bildtafel	Einschränkung	UPD	10:29	28.10.2023
928	1983	8	08	808-050		738		

Pos	Teilenummer	Benennung	Bemerkung	St	Modellangabe
14	928 522 088 04	Sitzkissen Flanellstreifen D - MJ 1985>>	rechts mitte	1	
	08/84-07/868BF	anthrazit D - MJ 1985>>			
	08/84-07/862TF	braun D - MJ 1985>>			
	08/84-07/866GF	blau D - MJ 1985>>			
	08/84-07/861MF	weinrot D - MJ 1985>>			
	08/84-07/869JF	graugrün D - MJ 1985>>			
(14)	928 522 087 51	Sitzkissen Leder	mitte	1	
	08/82-07/86KZ2	schwarz			
	08/82-07/86KZ5	cadbury/braun			
	08/82-07/86KZ3	blau			
	08/82-07/86LG7	weinrot			
	08/82-07/86KZ4	graubeige D >> - MJ 1986	-84,		
	08/82-07/86KZ6	can-can-rot			
	08/82-07/86LG4	perlweiss			
	08/82-07/86LG5	champagner			
	08/82-07/86LG6	dunkelgrün			
	08/84-07/86QC2	graugrün D - MJ 1985>>			
	08/84-07/86PY9	perlozeanblau D - MJ 1985>>			
	08/84-07/86PZ1	wildbüffelbraun D - MJ 1985>>			
14	928 522 088 51	Sitzkissen Leder	mitte	1	
	08/82-07/86KZ2	schwarz			
	08/82-07/86KZ5	braun			
	08/82-07/86KZ3	blau			
	08/82-07/86LG7	weinrot			

Modell	Jahr	HG	UG	Bildtafel	Einschränkung	UPD	10:29	28.10.2023
928	1983	8	08	808-050		738		

Pos	Teilenummer	Benennung	Bemerkung	St	Modellangabe
	08/82-07/86KZ4	graubeige D >> - MJ 1986	-84,		
	08/82-07/86KZ6	can-can-rot			
	08/82-07/86LG4	perlweiss			
	08/82-07/86LG5	champagner			
	08/82-07/86LG6	Leder			
	08/84-07/86QC2	Leder D - MJ 1985>>			
	08/84-07/86PY9	Leder D - MJ 1985>>			
	08/84-07/86PZ1	wildbüffelbraun D - MJ 1985>>			
(15)	928 522 045 03	Sitzkissen Schachbrettvelours D >> - MJ 1984	links oben	1	
	08/82-07/844FH	hellgrau/schwarz D >> - MJ 1984			
	08/82-07/845RH	braun-grau D >> - MJ 1984			
	08/82-07/847GH	blau/grau D >> - MJ 1984			
	08/82-07/849LH	weinrot/grau D >> - MJ 1984			
15	928 522 046 03	Sitzkissen Schachbrettvelours D >> - MJ 1984	rechts oben	1	
	08/82-07/844FH	hellgrau/schwarz D >> - MJ 1984			
	08/82-07/845RH	braun-grau D >> - MJ 1984			
	08/82-07/847GH	blau/grau D >> - MJ 1984			
	08/82-07/849LH	weinrot/grau D >> - MJ 1984			
(15)	928 522 045 03	Sitzkissen Stoff D >> - MJ 1984	links oben	1	
	08/82-07/8470F	schwarz D >> - MJ 1984			

Modell	Jahr	HG	UG	Bildtafel	Einschränkung	UPD	10:29	28.10.2023
928	1983	8	08	808-050		738		

Pos	Teilenummer	Benennung	Bemerkung	St	Modellangabe
	08/82-07/847NU	braun D >> - MJ 1984			
	08/82-07/8430C	blau D >> - MJ 1984			
	08/82-07/845MU	weinrot D >> - MJ 1984			
	08/82-07/848FU	graubeige D >> - MJ 1984			
15	928 522 046 03	Sitzkissen Stoff D >> - MJ 1984	rechts oben	1	
	08/82-07/8470F	schwarz D >> - MJ 1984			
	08/82-07/847NU	braun D >> - MJ 1984			
	08/82-07/8430C	blau D >> - MJ 1984			
	08/82-07/845MU	weinrot D >> - MJ 1984			
	08/82-07/848FU	graubeige D >> - MJ 1984			
(15)	928 522 045 03	Sitzkissen Berberstoff D >> - MJ 1983	links oben	1	
	08/82-07/831GB	grau/schwarz D - MJ 1983>> - MJ 1983			
	08/82-07/838NB	beige/braun D - MJ 1983>> - MJ 1983			
	08/82-07/8337B	blau/schwarz D - MJ 1983>> - MJ 1983			
	08/82-07/836LB	weinrot/grau D - MJ 1983>> - MJ 1983			
	08/82-07/831FB	graubeige/grau D - MJ 1983>> - MJ 1983			
15	928 522 046 03	Sitzkissen Berberstoff D >> - MJ 1983	rechts oben	1	
	08/82-07/831GB	grau/schwarz D - MJ 1983>> - MJ 1983			
	08/82-07/838NB	beige/braun D - MJ 1983>> - MJ 1983			

Modell	Jahr	HG	UG	Bildtafel	Einschränkung	UPD	10:29	28.10.2023
928	1983	8	08	808-050		738		

Pos	Teilenummer	Benennung	Bemerkung	St	Modellangabe
	08/82-07/8337B	blau/schwarz D - MJ 1983>> - MJ 1983			
	08/82-07/836LB	weinrot/grau D - MJ 1983>> - MJ 1983			
	08/82-07/831FB	graubeige/grau D - MJ 1983>> - MJ 1983			
(15)	928 522 045 03	Sitzkissen Nadelstreifenvelours	links oben	1	
	08/82-07/867BN	schwarz/weiss			
	08/82-07/863NN	braun/beige			
	08/82-07/868GJ	blau/weiss			
	08/82-07/861MJ	weinrot-/weiss			
	08/82-07/849FN	graubeige/weiss D >> - MJ 1984			
	08/84-07/863JV	graugrün/weiss D - MJ 1985>>			
15	928 522 046 03	Sitzkissen Nadelstreifenvelours	rechts oben	1	
	08/82-07/867BN	schwarz/weiss			
	08/82-07/863NN	braun/beige			
	08/82-07/868GJ	blau/weiss			
	08/82-07/861MJ	weinrot-/weiss			
	08/82-07/849FN	graubeige/weiss D >> - MJ 1984			
	08/84-07/863JV	graugrün/weiss D - MJ 1985>>			
(15)	928 522 045 03	Sitzkissen Porsche-Schriftzugstoff D - MJ 1984>>	links oben	1	
	08/83-07/844CR	schwarz D - MJ 1984>> - MJ 1984			
	08/83-07/846TR	braun D - MJ 1984>> - MJ 1984			
	08/83-07/845HR	blau D - MJ 1984>> - MJ 1984			
	08/83-07/842LR	weinrot D - MJ 1984>> - MJ 1984			

Modell	Jahr	HG	UG	Bildtafel	Einschränkung	UPD	10:29	28.10.2023
928	1983	8	08	808-050		738		

Pos	Teilenummer	Benennung	Bemerkung	St	Modellangabe
	08/83-07/848RR	graubeige D - MJ 1984>> - MJ 1984			
	08/84-07/862CZ	schwarz D - MJ 1985>>			
	08/84-07/867NZ	braun D - MJ 1985>>			
	08/84-07/866HZ	blau D - MJ 1985>>			
	08/84-07/865LZ	weinrot D - MJ 1985>>			
	08/84-07/861JK	graugrün D - MJ 1985>>			
	08/85-07/865UY	graubeige D - MJ 1986>> - MJ 1986			
15	928 522 046 03	Sitzkissen Porsche-Schriftzugstoff D - MJ 1984>>	rechts oben	1	
	08/83-07/844CR	schwarz D - MJ 1984>> - MJ 1984			
	08/83-07/846TR	braun D - MJ 1984>> - MJ 1984			
	08/83-07/845HR	blau D - MJ 1984>> - MJ 1984			
	08/83-07/842LR	weinrot D - MJ 1984>> - MJ 1984			
	08/83-07/848RR	graubeige D - MJ 1984>> - MJ 1984			
	08/84-07/862CZ	schwarz D - MJ 1985>>			
	08/84-07/867NZ	braun D - MJ 1985>>			
	08/84-07/866HZ	blau D - MJ 1985>>			
	08/84-07/865LZ	weinrot D - MJ 1985>>			
	08/84-07/861JK	graugrün D - MJ 1985>>			
	08/85-07/865UY	graubeige D - MJ 1986>> - MJ 1986			

Modell	Jahr	HG	UG	Bildtafel	Einschränkung	UPD	10:29	28.10.2023
928	1983	8	08	808-050		738		

Pos	Teilenummer	Benennung	Bemerkung	St	Modellangabe
(15)	928 522 045 03	Sitzkissen Flanellstreifen D - MJ 1985>>	links oben	1	
	08/84-07/868BF	anthrazit D - MJ 1985>>			
	08/84-07/862TF	braun D - MJ 1985>>			
	08/84-07/866GF	blau D - MJ 1985>>			
	08/84-07/861MF	weinrot D - MJ 1985>>			
	08/84-07/869JF	graugrün D - MJ 1985>>			
15	928 522 046 03	Sitzkissen Flanellstreifen D - MJ 1985>>	rechts oben	1	
	08/84-07/868BF	anthrazit D - MJ 1985>>			
	08/84-07/862TF	braun D - MJ 1985>>			
	08/84-07/866GF	blau D - MJ 1985>>			
	08/84-07/861MF	weinrot D - MJ 1985>>			
	08/84-07/869JF	graugrün D - MJ 1985>>			
(15)	928 522 045 50	Sitzkissen Leder	links oben	1	
	08/82-07/86KZ2	schwarz			
	08/82-07/86KZ5	cadbury/braun			
	08/82-07/86KZ3	blau			
	08/82-07/86LG7	weinrot			
	08/82-07/84KZ4	graubeige D >> - MJ 1984			
	08/82-07/86KZ6	can-can-rot			
	08/82-07/86LG4	perlweiss			
	08/82-07/86LG5	champagner			

Modell	Jahr	HG	UG	Bildtafel	Einschränkung	UPD	10:29	28.10.2023
928	1983	8	08	808-050		738		

Pos	Teilenummer	Benennung	Bemerkung	St	Modellangabe
	08/82-07/86LG6	dunkelgrün			
	08/84-07/85QC2	graugrün D - MJ 1985>> - MJ 1985			
	08/84-07/85PY9	perlozeanblau D - MJ 1985>> - MJ 1985			
	08/84-07/85PZ1	wildbüffelbraun D - MJ 1985>> - MJ 1985			
15	928 522 046 50	Sitzkissen Leder	rechts oben	1	
	08/82-07/86KZ2	schwarz			
	08/82-07/86KZ5	cadbury/braun			
	08/82-07/86KZ3	blau			
	08/82-07/86LG7	weinrot			
	08/82-07/84KZ4	graubeige D >> - MJ 1984			
	08/82-07/86KZ6	can-can-rot			
	08/82-07/86LG4	perlweiss			
	08/82-07/86LG5	champagner			
	08/82-07/86LG6	dunkelgrün			
	08/84-07/85QC2	graugrün D - MJ 1985>> - MJ 1985			
	08/84-07/85PY9	perlozeanblau D - MJ 1985>> - MJ 1985			
	08/84-07/85PZ1	wildbüffelbraun D - MJ 1985>> - MJ 1985			
(16)	928 522 041 04	Sitzwanne Kunstleder	links aussen	1	
	08/82-07/8605T	schwarz			
	08/82-07/864RB	braun			
	08/82-07/861HH	blau			
	08/82-07/863MX	weinrot			
	08/82-07/845FX	graubeige D >> - MJ 1984			
	08/84-07/854JX	graugrün D - MJ 1985>> - MJ 1985			

Modell	Jahr	HG	UG	Bildtafel	Einschränkung	UPD	10:29	28.10.2023
928	1983	8	08	808-050		738		

Pos	Teilenummer	Benennung	Bemerkung	St	Modellangabe
16	928 522 042 04	Sitzwanne	rechts aussen	1	
		Kunstleder			
	08/82-07/8605T	schwarz			
	08/82-07/864RB	braun			
	08/82-07/861HH	blau			
	08/82-07/863MX	weinrot			
	08/82-07/845FX	graubeige D >> - MJ 1984			
	08/84-07/854JX	graugrün D - MJ 1985>> - MJ 1985			
(16)	928 522 041 52	Sitzwanne	links aussen	1	
		Leder			
	08/82-07/86KZ2	schwarz			
	08/82-07/86KZ5	braun			
	08/82-07/86KZ3	blau			
	08/82-07/86LG7	weinrot			
	08/82-07/86KZ4	graubeige D >> - MJ 1986	-84,		
	08/82-07/86KZ6	can-can-rot			
	08/82-07/86LG4	perlweiss			
	08/82-07/86LG5	champagner			
	08/82-07/86LG6	dunkelgrün			
	08/84-07/85QC2	graugrün D - MJ 1985>> - MJ 1985			
	08/84-07/85PY9	perlozeanblau D - MJ 1985>> - MJ 1985			
	08/84-07/85PZ1	wildbüffelbraun D - MJ 1985>> - MJ 1985			
16	928 522 042 52	Sitzwanne	rechts aussen	1	
		Leder			
	08/82-07/86KZ2	schwarz			
	08/82-07/86KZ5	braun			
	08/82-07/86KZ3	blau			
	08/82-07/86LG7	weinrot			

Modell	Jahr	HG	UG	Bildtafel	Einschränkung	UPD	10:29	28.10.2023
928	1983	8	08	808-050		738		

Pos	Teilenummer	Benennung	Bemerkung	St	Modellangabe
	08/82-07/86KZ4	graubeige D >> - MJ 1986	-84,		
	08/82-07/86KZ6	can-can-rot			
	08/82-07/86LG4	perlweiss			
	08/82-07/86LG5	champagner			
	08/82-07/86LG6	dunkelgrün			
	08/84-07/85QC2	graugrün D - MJ 1985>> - MJ 1985			
	08/84-07/85PY9	perlozeanblau D - MJ 1985>> - MJ 1985			
	08/84-07/85PZ1	wildbüffelbraun D - MJ 1985>> - MJ 1985			
17	928 522 321 02	Tasche		2	
	08/82-07/8670B	schwarz			
18	928 522 415 03	Rosette		2	
	08/82-07/8670B	schwarz			
19	900 119 057 02	Zylinderschraube M 8 X 20		4	

Modell	Jahr	HG	UG	Bildtafel	Einschränkung	UPD	10:30	28.10.2023
928	1983	8	08	808-055		738		

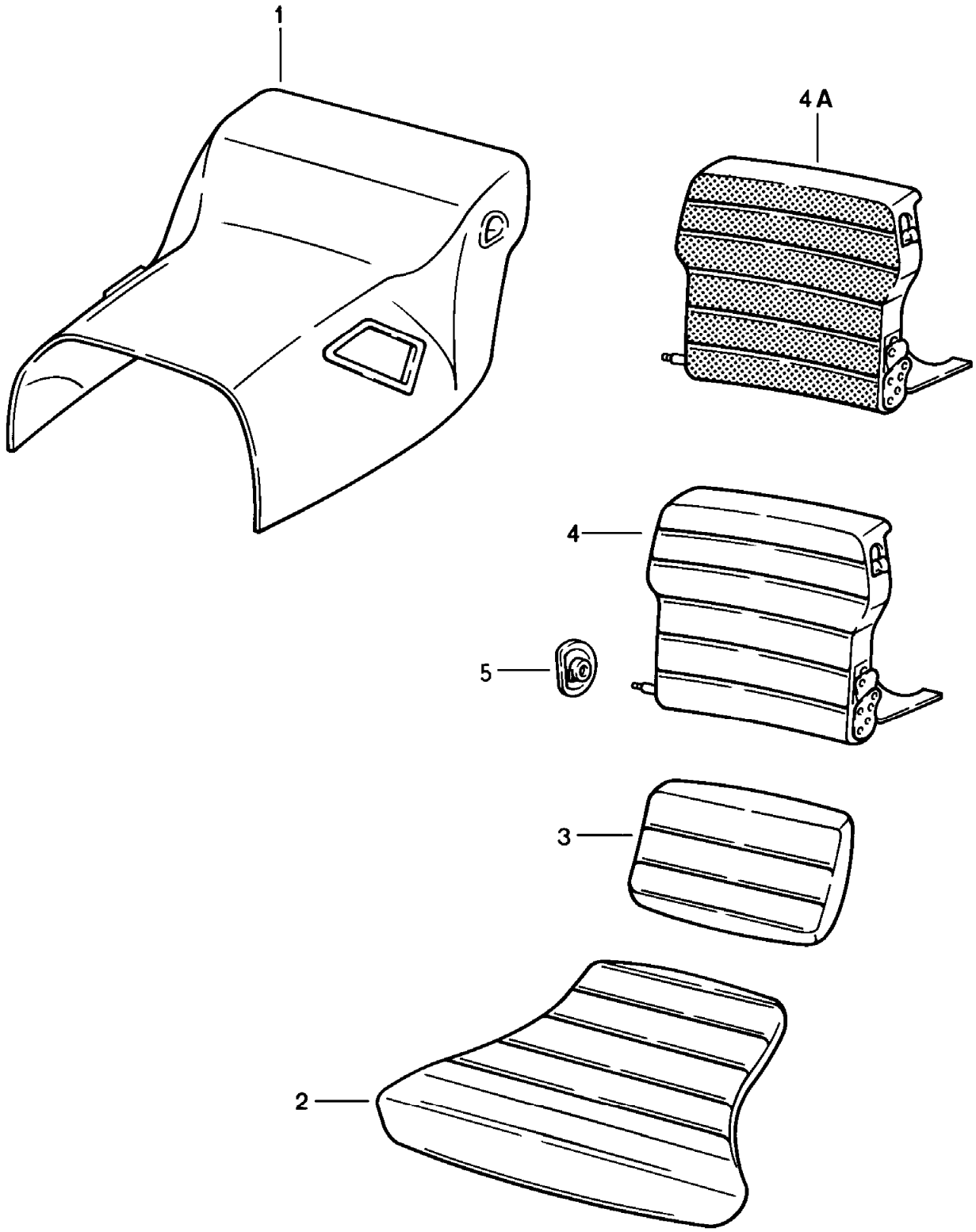

Modell	Jahr	HG	UG	Bildtafel	Einschränkung	UPD	10:30	28.10.2023
928	1983	8	08	808-055		738		

Pos	Teilenummer	Benennung	Bemerkung	St	Modellangabe
		Notsitz **Verkleidung** **Tunnel** **ohne:** **Ablagekasten** **D >> - MJ 1984**			
1	**928 522 345 30**	**Verkleidung** **Tunnel** **Kunstleder** **D - MJ 1983>> - MJ 1983** **Entfallteil**		**1**	
	08/82-07/8305T	**schwarz**			
	08/82-07/834RB	**braun**			
	08/82-07/831HH	**blau**			
	08/82-07/833MX	**weinrot**			
	08/82-07/835FX	**graubeige**			
1	**928 522 345 31**	**Verkleidung** **Tunnel** **Kunstleder** **D - MJ 1983>> - MJ 1983** **Entfallteil**		**1**	**AUT.**
	08/82-07/8305T	**schwarz**			
	08/82-07/834RB	**braun**			
	08/82-07/831HH	**blau**			
	08/82-07/833MX	**weinrot**			
	08/82-07/835FX	**graubeige**			
1	**928 522 345 31**	**Verkleidung** **Tunnel** **Kunstleder** **D - MJ 1984>> - MJ 1984** **Entfallteil**		**1**	
	08/83-07/8405T	**schwarz**			
	08/83-07/844RB	**braun**			
	08/83-07/841HH	**blau**			
	08/83-07/843MX	**weinrot**			
	08/83-07/845FX	**graubeige**			
1	**928 522 345 50**	**Verkleidung** **Tunnel** **Leder** **D - MJ 1983>> - MJ 1983** **Entfallteil**		**1**	

Modell	Jahr	HG	UG	Bildtafel	Einschränkung	UPD	10:30	28.10.2023
928	1983	8	08	808-055		738		

Pos	Teilenummer	Benennung	Bemerkung	St	Modellangabe
	08/82-07/83KZ2	schwarz			
	08/82-07/83KZ3	blau			
	08/82-07/834RB	braun			
	08/82-07/83LG7	weinrot			
	08/82-07/83KZ4	graubeige			
	08/82-07/83KZ6	can-can-rot			
	08/82-07/83LG4	perlweiss			
	08/82-07/83LG5	champagner			
	08/82-07/83LG6	dunkelgrün			
1	928 522 345 51	Verkleidung Tunnel Leder D - MJ 1983>> - MJ 1983 Entfallteil		1	AUT.
	08/82-07/83KZ2	schwarz			
	08/82-07/83KZ3	blau			
	08/82-07/834RB	braun			
	08/82-07/83LG7	weinrot			
	08/82-07/83KZ4	graubeige			
	08/82-07/83KZ6	can-can-rot			
	08/82-07/83LG4	perlweiss			
	08/82-07/83LG5	champagner			
	08/82-07/83LG6	dunkelgrün			
1	928 522 345 51	Verkleidung Tunnel Leder D - MJ 1984>> - MJ 1984 Entfallteil		1	
	08/83-07/84KZ2	schwarz			
	08/83-07/84KZ3	blau			
	08/83-07/844RB	braun			
	08/83-07/84LG7	weinrot			
	08/83-07/84KZ4	graubeige			
	08/83-07/84KZ6	can-can-rot			
	08/83-07/84LG4	perlweiss			

Modell	Jahr	HG	UG	Bildtafel	Einschränkung	UPD	10:30	28.10.2023
928	1983	8	08	808-055		738		

Pos	Teilenummer	Benennung	Bemerkung	St	Modellangabe
	08/83-07/84LG5	champagner			
	08/83-07/84LG6	dunkelgrün			
2	928 522 059 60	Sitzkissen	links vorn	1	PR:409
		Leder			
	08/82-07/84KZ2	schwarz			
	08/82-07/84KZ3	blau			
	08/82-07/84KZ5	cadbury/braun			
	08/82-07/84LG7	weinrot			
	08/82-07/84KZ4	graubeige			
	08/82-07/84KZ6	can-can-rot			
	08/82-07/84LG4	perlweiss			
	08/82-07/84LG5	champagner			
	08/82-07/84LG6	dunkelgrün			
2	928 522 060 60	Sitzkissen	rechts vorn	1	PR:409
		Leder			
	08/82-07/84KZ2	schwarz			
	08/82-07/84KZ3	blau			
	08/82-07/84KZ5	cadbury/braun			
	08/82-07/84LG7	weinrot			
	08/82-07/84KZ4	graubeige			
	08/82-07/84KZ6	can-can-rot			
	08/82-07/84LG4	perlweiss			
	08/82-07/84LG5	champagner			
	08/82-07/84LG6	dunkelgrün			
2	928 522 059 30	Sitzkissen	links vorn	1	PR:409
		Schachbrettvelours			
	08/82-07/844FH	hellgrau/schwarz			
	08/82-07/845RH	braun-grau			
	08/82-07/847GH	blau/grau			
	08/82-07/849LH	weinrot/grau			

Modell	Jahr	HG	UG	Bildtafel	Einschränkung	UPD	10:30	28.10.2023
928	1983	8	08	808-055		738		

Pos	Teilenummer	Benennung	Bemerkung	St	Modellangabe
2	928 522 060 30	Sitzkissen Schachbrettvelours	rechts vorn	1	PR:409
	08/82-07/844FH	hellgrau/schwarz			
	08/82-07/845RH	braun-grau			
	08/82-07/847GH	blau/grau			
	08/82-07/849LH	weinrot/grau			
2	928 522 059 30	Sitzkissen Stoff	links	1	PR:409
	08/82-07/8470F	schwarz			
	08/82-07/847NU	braun			
	08/82-07/8430C	blau			
	08/82-07/845MU	weinrot			
	08/82-07/848FU	graubeige			
2	928 522 060 30	Sitzkissen Stoff	rechts	1	PR:409
	08/82-07/8470F	schwarz			
	08/82-07/847NU	braun			
	08/82-07/8430C	blau			
	08/82-07/845MU	weinrot			
	08/82-07/848FU	graubeige			
2	928 522 059 30	Sitzkissen Nadelstreifenvelours	links	1	PR:409
	08/82-07/844BN	schwarz/weiss			
	08/82-07/843NN	braun/beige			
	08/82-07/848GJ	blau/weiss			
	08/82-07/841MJ	weinrot-/weiss			
	08/82-07/849FN	graubeige/weiss			
2	928 522 060 30	Sitzkissen Nadelstreifenvelours	rechts	1	PR:409
	08/82-07/844BN	schwarz/weiss			
	08/82-07/843NN	braun/beige			
	08/82-07/848GJ	blau/weiss			
	08/82-07/841MJ	weinrot-/weiss			

Modell	Jahr	HG	UG	Bildtafel	Einschränkung	UPD	10:30	28.10.2023
928	1983	8	08	808-055		738		

Pos	Teilenummer	Benennung	Bemerkung	St	Modellangabe
	08/82-07/849FN	graubeige/weiss			
2	928 522 059 30	Sitzkissen Porsche-Schriftzugstoff D - MJ 1984>>	links	1	PR:409
	08/83-07/844CR	schwarz D - MJ 1984>> - MJ 1984			
	08/83-07/846TR	braun D - MJ 1984>> - MJ 1984			
	08/83-07/845HR	blau D - MJ 1984>> - MJ 1984			
	08/83-07/842LR	weinrot D - MJ 1984>> - MJ 1984			
	08/83-07/848RR	graubeige D - MJ 1984>> - MJ 1984			
2	928 522 060 30	Sitzkissen Porsche-Schriftzugstoff D - MJ 1984>>	rechts	1	PR:409
	08/83-07/844CR	schwarz D - MJ 1984>> - MJ 1984			
	08/83-07/846TR	braun D - MJ 1984>> - MJ 1984			
	08/83-07/845HR	blau D - MJ 1984>> - MJ 1984			
	08/83-07/842LR	weinrot D - MJ 1984>> - MJ 1984			
	08/83-07/848RR	graubeige D - MJ 1984>> - MJ 1984			
3	928 522 045 60	Sitzkissen Leder	links oben	1	PR:409
	08/82-07/84KZ2	schwarz			
	08/82-07/84KZ3	blau			
	08/82-07/84KZ5	cadbury/braun			
	08/82-07/84LG7	weinrot			
	08/82-07/84KZ4	graubeige			
	08/82-07/84KZ6	can-can-rot			
	08/82-07/84LG4	perlweiss			
	08/82-07/84LG5	champagner			
	08/82-07/84LG6	dunkelgrün			

Modell	Jahr	HG	UG	Bildtafel	Einschränkung	UPD	10:30	28.10.2023
928	1983	8	08	808-055		738		

Pos	Teilenummer	Benennung	Bemerkung	St	Modellangabe
3	928 522 046 60	Sitzkissen Leder	rechts oben	1	PR:409
	08/82-07/84KZ2	schwarz			
	08/82-07/84KZ3	blau			
	08/82-07/84KZ5	cadbury/braun			
	08/82-07/84LG7	weinrot			
	08/82-07/84KZ4	graubeige			
	08/82-07/84KZ6	can-can-rot			
	08/82-07/84LG4	perlweiss			
	08/82-07/84LG5	champagner			
	08/82-07/84LG6	dunkelgrün			
3	928 522 045 30	Sitzkissen Schachbrettvelours	links oben	1	PR:409
	08/82-07/844FH	hellgrau/schwarz			
	08/82-07/845RH	braun-grau			
	08/82-07/847GH	blau/grau			
	08/82-07/849LH	weinrot/grau			
3	928 522 046 30	Sitzkissen Schachbrettvelours	rechts oben	1	PR:409
	08/82-07/844FH	hellgrau/schwarz			
	08/82-07/845RH	braun-grau			
	08/82-07/847GH	blau/grau			
	08/82-07/849LH	weinrot/grau			
3	928 522 045 30	Sitzkissen Stoff	links	1	PR:409
	08/82-07/8470F	schwarz			
	08/82-07/847NU	braun			
	08/82-07/8430C	blau/schwarz			
	08/82-07/845MU	weinrot			
	08/82-07/848FU	graubeige			
3	928 522 046 30	Sitzkissen Stoff	rechts	1	PR:409

Modell	Jahr	HG	UG	Bildtafel	Einschränkung	UPD	10:30	28.10.2023
928	1983	8	08	808-055		738		

Pos	Teilenummer	Benennung	Bemerkung	St	Modellangabe
	08/82-07/8470F	schwarz			
	08/82-07/847NU	braun			
	08/82-07/8430C	blau			
	08/82-07/845MU	weinrot			
	08/82-07/848FU	graubeige			
3	928 522 045 30	Sitzkissen Nadelstreifenvelours	links	1	PR:409
	08/82-07/844BN	schwarz/weiss			
	08/82-07/843NN	braun/beige			
	08/82-07/848GJ	blau/weiss			
	08/82-07/841MJ	weinrot			
	08/82-07/849FN	graubeige/weiss			
3	928 522 046 30	Sitzkissen Nadelstreifenvelours	rechts	1	PR:409
	08/82-07/844BN	schwarz/weiss			
	08/82-07/843NN	braun/beige			
	08/82-07/848GJ	blau/weiss			
	08/82-07/841MJ	weinrot-/weiss			
	08/82-07/849FN	graubeige/weiss			
3	928 522 045 30	Sitzkissen Porsche-Schriftzugstoff D - MJ 1984>>	links	1	PR:409
	08/83-07/844CR	schwarz D - MJ 1984>> - MJ 1984			
	08/83-07/846TR	braun D - MJ 1984>> - MJ 1984			
	08/83-07/845HR	blau D - MJ 1984>> - MJ 1984			
	08/83-07/842LR	weinrot D - MJ 1984>> - MJ 1984			
	08/83-07/848RR	graubeige D - MJ 1984>> - MJ 1984			
3	928 522 046 30	Sitzkissen Porsche-Schriftzugstoff D - MJ 1984>>	rechts	1	PR:409
	08/83-07/844CR	schwarz D - MJ 1984>> - MJ 1984			

Modell	Jahr	HG	UG	Bildtafel	Einschränkung	UPD	10:30	28.10.2023
928	1983	8	08	808-055		738		

Pos	Teilenummer	Benennung	Bemerkung	St	Modellangabe
	08/83-07/846TR	braun D - MJ 1984>> - MJ 1984			
	08/83-07/845HR	blau D - MJ 1984>> - MJ 1984			
	08/83-07/842LR	weinrot D - MJ 1984>> - MJ 1984			
	08/83-07/848RR	graubeige D - MJ 1984>> - MJ 1984			
4	928 522 005 60	Rücksitzlehne Leder Teppich	links	1	PR:409
	08/82-07/84KZ2	schwarz schwarz			
	08/82-07/84LG9	schwarz hellgrau			
	08/82-07/84KZ5	cadbury/braun braun			
	08/82-07/84KZ3	blau blau			
	08/82-07/84LG7	weinrot weinrot			
	08/82-07/84KZ4	graubeige graubeige			
	08/82-07/84KZ6	can-can-rot can-can-rot			
	08/82-07/84LG8	can-can-rot schwarz			
	08/82-07/84LJ7	perlweiss schwarz			
	08/82-07/84LL7	perlweiss blau			
	08/82-07/84LL8	perlweiss weinrot			
	08/82-07/84LG5	champagner champagner			
	08/82-07/84LL9	champagner schwarz			
	08/82-07/84LM1	champagner braun			
	08/82-07/84LM2	champagner blau			

Modell	Jahr	HG	UG	Bildtafel	Einschränkung	UPD	10:30	28.10.2023
928	1983	8	08	808-055		738		

Pos	Teilenummer	Benennung	Bemerkung	St	Modellangabe
	08/82-07/84LG6	dunkelgrün dunkelgrün			
4	928 522 006 60	Rücksitzlehne Leder Teppich	rechts	1	PR:409
	08/82-07/84KZ2	schwarz schwarz			
	08/82-07/84LG9	schwarz hellgrau			
	08/82-07/84KZ5	cadbury/braun braun			
	08/82-07/84KZ3	blau blau			
	08/82-07/84LG7	weinrot weinrot			
	08/82-07/84KZ4	graubeige graubeige			
	08/82-07/84KZ6	can-can-rot can-can-rot			
	08/82-07/84LG8	can-can-rot schwarz			
	08/82-07/84LJ7	perlweiss schwarz			
	08/82-07/84LL7	perlweiss blau			
	08/82-07/84LL8	perlweiss weinrot			
	08/82-07/84LG5	champagner champagner			
	08/82-07/84LL9	champagner schwarz			
	08/82-07/84LM1	champagner braun			
	08/82-07/84LM2	champagner blau			
	08/82-07/84LG6	dunkelgrün dunkelgrün			
4A	928 522 005 61	Rücksitzlehne Leder Schachbrettvelours Teppich	links	1	PR:409

Modell	Jahr	HG	UG	Bildtafel	Einschränkung	UPD	10:30	28.10.2023
928	1983	8	08	808-055		738		

Pos	Teilenummer	Benennung	Bemerkung	St	Modellangabe
	08/82-07/84LH1	Rücksitzlehne hellgrau/schwarz schwarz			
	08/82-07/84LH7	hellgrau hellgrau/schwarz grau			
	08/82-07/84LH2	Rücksitzlehne braun-grau braun			
	08/82-07/84LH3	Rücksitzlehne blau/grau blau			
	08/82-07/84LH4	weinrot weinrot/grau weinrot			
	08/82-07/84LH5	graubeige braun-grau graubeige			
(4A)	928 522 006 61	Rücksitzlehne Leder Schachbrettvelours Teppich	rechts	1	PR:409
	08/82-07/84LH1	Rücksitzlehne hellgrau/schwarz schwarz			
	08/82-07/84LH7	hellgrau hellgrau/schwarz grau			
	08/82-07/84LH2	Rücksitzlehne braun-grau braun			
	08/82-07/84LH3	Rücksitzlehne blau/grau blau			
	08/82-07/84LH4	Rücksitzlehne weinrot/grau weinrot			
	08/82-07/84LH5	graubeige braun-grau graubeige			
4A	928 522 005 61	Rücksitzlehne Leder Stoff Teppich	links	1	PR:409
	08/82-07/84JN6	Rücksitzlehne schwarz			

Modell	Jahr	HG	UG	Bildtafel	Einschränkung	UPD	10:30	28.10.2023
928	1983	8	08	808-055		738		

Pos	Teilenummer	Benennung	Bemerkung	St	Modellangabe
	08/82-07/84LJ4	schwarz grau			
	08/82-07/84LJ1	Rücksitzlehne braun			
	08/82-07/84JT4	Rücksitzlehne blau			
	08/82-07/84LJ2	Rücksitzlehne weinrot			
	08/82-07/84LJ3	Rücksitzlehne graubeige			
(4A)	928 522 006 61	Rücksitzlehne Leder Stoff Teppich	rechts	1	PR:409
	08/82-07/84JN6	Rücksitzlehne schwarz			
	08/82-07/84LJ4	schwarz grau			
	08/82-07/84LJ1	Rücksitzlehne braun			
	08/82-07/84JT4	Rücksitzlehne blau			
	08/82-07/84LJ2	Rücksitzlehne weinrot			
	08/82-07/84LJ3	Rücksitzlehne graubeige			
4A	928 522 005 61	Rücksitzlehne Leder Nadelstreifenvelours Teppich	links	1	PR:409
	08/82-07/84LS5	Rücksitzlehne schwarz/weiss schwarz			
	08/82-07/84MZ8	schwarz schwarz/weiss grau			
	08/82-07/84LS6	Rücksitzlehne braun/beige braun			
	08/82-07/84LS8	Rücksitzlehne blau/weiss blau			

Modell	Jahr	HG	UG	Bildtafel	Einschränkung	UPD	10:30	28.10.2023
928	1983	8	08	808-055		738		

Pos	Teilenummer	Benennung	Bemerkung	St	Modellangabe
	08/82-07/84LS9	Rücksitzlehne weinrot-/weiss weinrot			
	08/82-07/84LS7	Rücksitzlehne graubeige/weiss graubeige			
(4A)	928 522 006 61	Rücksitzlehne Leder Nadelstreifenvelours Teppich	rechts	1	PR:409
	08/82-07/84LS5	Rücksitzlehne schwarz/weiss schwarz			
	08/82-07/84MZ8	schwarz schwarz/weiss grau			
	08/82-07/84LS6	Rücksitzlehne braun/beige braun			
	08/82-07/84LS8	Rücksitzlehne blau/weiss blau			
	08/82-07/84LS9	Rücksitzlehne weinrot-/weiss weinrot			
	08/82-07/84LS7	Rücksitzlehne graubeige/weiss graubeige			
4A	928 522 005 61	Rücksitzlehne Leder Porsche-Schriftzugstoff Teppich D - MJ 1984>>	links	1	PR:409
	08/83-07/84LR9	Rücksitzlehne schwarz D - MJ 1984>> - MJ 1984			
	08/83-07/84MZ9	schwarz grau D - MJ 1984>> - MJ 1984			
	08/83-07/84LS1	Rücksitzlehne braun D - MJ 1984>> - MJ 1984			
	08/83-07/84LS3	Rücksitzlehne blau D - MJ 1984>> - MJ 1984			

Modell	Jahr	HG	UG	Bildtafel	Einschränkung	UPD	10:30	28.10.2023
928	1983	8	08	808-055		738		

Pos	Teilenummer	Benennung	Bemerkung	St	Modellangabe
	08/83-07/84LS4	Rücksitzlehne weinrot D - MJ 1984>> - MJ 1984			
	08/83-07/84LS2	Rücksitzlehne graubeige D - MJ 1984>> - MJ 1984			
(4A)	928 522 006 61	Rücksitzlehne Leder Porsche-Schriftzugstoff Teppich D - MJ 1984>>	rechts	1	PR:409
	08/83-07/84LR9	Rücksitzlehne schwarz D - MJ 1984>> - MJ 1984			
	08/83-07/84MZ9	schwarz grau D - MJ 1984>> - MJ 1984			
	08/83-07/84LS1	Rücksitzlehne braun D - MJ 1984>> - MJ 1984			
	08/83-07/84LS3	Rücksitzlehne blau D - MJ 1984>> - MJ 1984			
	08/83-07/84LS4	Rücksitzlehne weinrot D - MJ 1984>> - MJ 1984			
	08/83-07/84LS2	Rücksitzlehne graubeige D - MJ 1984>> - MJ 1984			
5	928 522 619 30	Rosette D >> - MJ 1984		2	

Modell	Jahr	HG	UG	Bildtafel	Einschränkung	UPD	10:30	28.10.2023
928	1983	8	09	809-000		738		

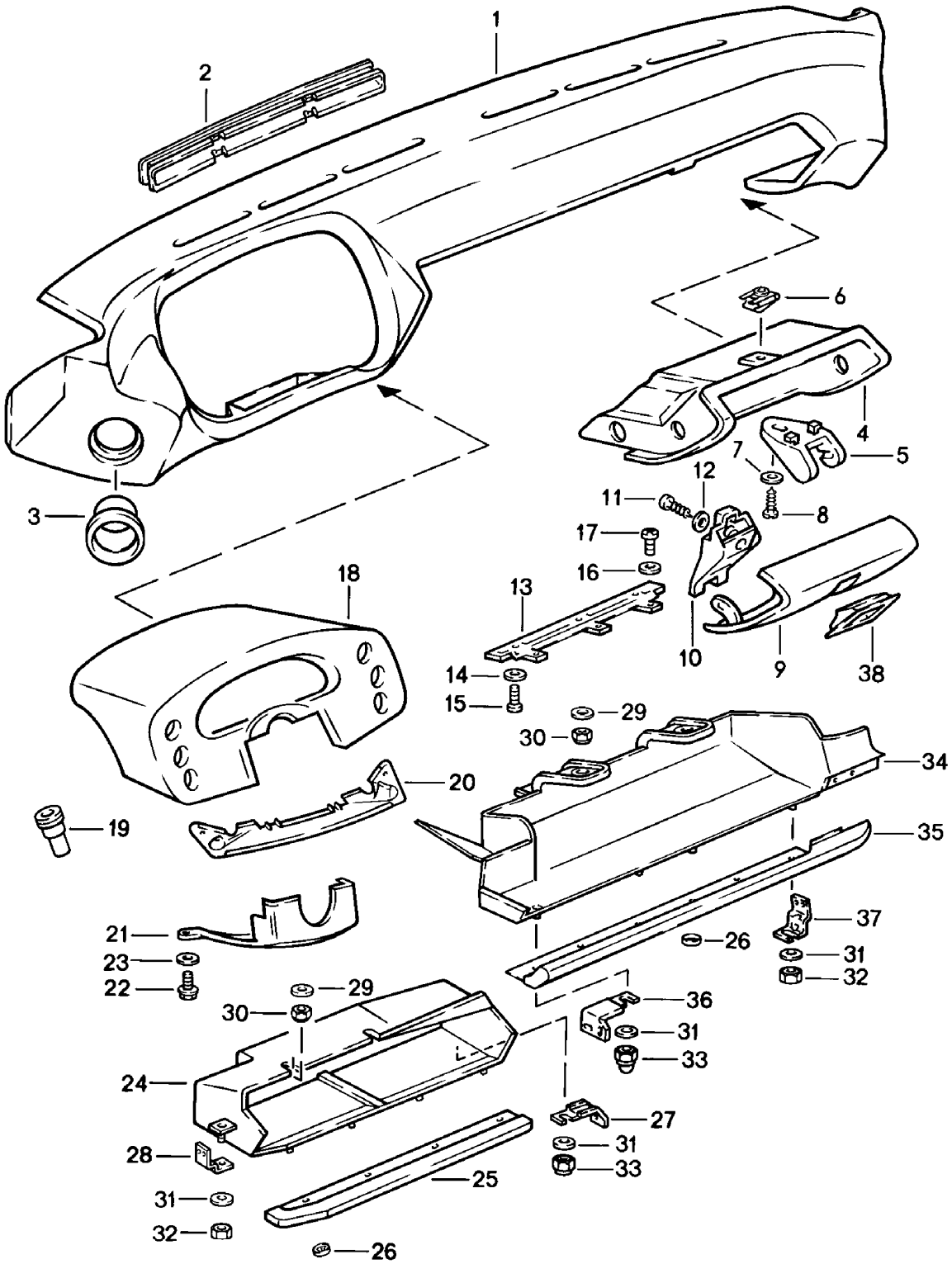

Modell	Jahr	HG	UG	Bildtafel	Einschränkung	UPD	10:30	28.10.2023
928	1983	8	09	809-000		738		

Pos	Teilenummer	Benennung	Bemerkung	St	Modellangabe
		Schalttafelverkleidung			
1	928 552 023 04	Schalttafelverkleidung Kunstleder	Llkg	1	
	08/82-07/8605T	schwarz			
	08/82-07/864RB	braun			
	08/82-07/8630B	blau			
	08/82-07/863MX	weinrot			
	08/84-07/864JX	graugrün D - MJ 1985>>			
1	927 552 023 04	Schalttafelverkleidung Kunstleder	Rlkg	1	
	08/82-07/8605T	schwarz			
	08/82-07/864RB	braun			
	08/82-07/8630B	blau			
	08/82-07/863MX	weinrot			
	08/84-07/864JX	graugrün D - MJ 1985>>			
1	928 552 021 52	Schalttafelverkleidung Leder	Llkg	1	
	08/82-07/86KZ2	schwarz			
	08/82-07/864RB	braun			
	08/82-07/86KZ3	blau			
	08/82-07/86LG7	weinrot			
	08/82-07/86LG6	dunkelgrün			
	08/84-07/86NY3	graugrün D - MJ 1985>>			
	08/84-07/866GX	perlozeanblau D - MJ 1985>>			
	08/84-07/865NW	wildbüffelbraun D - MJ 1985>>			
1	927 552 021 52	Schalttafelverkleidung Leder	Rlkg	1	
	08/82-07/86KZ2	schwarz			
	08/82-07/864RB	braun			
	08/82-07/86KZ3	blau			

Modell	Jahr	HG	UG	Bildtafel	Einschränkung	UPD	10:30	28.10.2023
928	1983	8	09	809-000		738		

Pos	Teilenummer	Benennung	Bemerkung	St	Modellangabe
	08/82-07/86LG7	weinrot			
	08/82-07/86LG6	dunkelgrün			
	08/84-07/86NY3	graugrün D - MJ 1985>>			
	08/84-07/866GX	perlozeanblau D - MJ 1985>>			
	08/84-07/865NW	wildbüffelbraun D - MJ 1985>>			
2	928 552 309 50	Defrosterblende	links	1	PR:981
	08/82-07/865XJ	schwarz Entfallteil			
	08/82-07/8670B	schwarz			
2	928 552 310 50	Defrosterblende	rechts	1	PR:981
	08/82-07/865XJ	schwarz Entfallteil			
	08/82-07/8670B	schwarz			
3	928 552 057 03	Blende Luftführung		2	
4	928 552 051 05	Handschuhkasten	Llkg	1	
	08/82-07/8671B	schwarz			
(4)	927 552 051 05	Handschuhkasten	Rlkg	1	
	08/82-07/8671B	schwarz			
5	928 552 253 03	Schliessteil		1	
6	999 507 029 02	Blechmutter		2	
7	900 151 002 07	Unterlegscheibe A 5,3		2	
8	900 143 019 07	Linsenblechschraube B 4,8 X 22		2	
9	928 552 053 03	Deckel Kunstleder D >> - MJ 1985	Llkg	1	
	08/82-07/85CA1	schwarz			
	08/82-07/85LA8	braun			
	08/82-07/85CC2	blau			
	08/82-07/85JQ5	weinrot			

Modell	Jahr	HG	UG	Bildtafel	Einschränkung	UPD	10:30	28.10.2023
928	1983	8	09	809-000		738		

Pos	Teilenummer	Benennung	Bemerkung	St	Modellangabe
	08/84-07/85NY1	graugrün D - MJ 1985>> - MJ 1985			
(9)	927 552 053 03	Deckel Kunstleder D >> - MJ 1985	Rlkg	1	
	08/82-07/85CA1	schwarz			
	08/82-07/85LA8	braun			
	08/82-07/85CC2	blau			
	08/82-07/85JQ5	weinrot			
	08/84-07/85NY1	graugrün D - MJ 1985>> - MJ 1985			
9	928 552 053 04	Handschuhfachdeckel Kunstleder D - MJ 1986>> - MJ 1986	Llkg	1	
	08/85-07/86CA1	schwarz			
	08/85-07/86LA8	braun			
	08/85-07/86CC2	blau			
	08/85-07/86JQ5	weinrot			
	08/85-07/86NY1	graugrün			
(9)	927 552 053 04	Handschuhfachdeckel Kunstleder D - MJ 1986>> - MJ 1986	Rlkg	1	
	08/85-07/86CA1	schwarz			
	08/85-07/86LA8	braun			
	08/85-07/86CC2	blau			
	08/85-07/86JQ5	weinrot			
	08/85-07/86NY1	graugrün			
(9)	928 552 059 52	Handschuhfachdeckel Leder	Llkg	1	
	08/82-07/86LA1	schwarz			
	08/82-07/86LA3	braun			
	08/82-07/86LA5	blau			
	08/82-07/86LL6	weinrot			
	08/82-07/86LG6	dunkelgrün			
	08/84-07/86NY3	graugrün D - MJ 1985>>			

Modell	Jahr	HG	UG	Bildtafel	Einschränkung	UPD	10:30	28.10.2023
928	1983	8	09	809-000		738		

Pos	Teilenummer	Benennung	Bemerkung	St	Modellangabe
	08/84-07/866GX	perlozeanblau D - MJ 1985>>			
	08/84-07/865NW	wildbüffelbraun D - MJ 1985>>			
(9)	927 552 059 52	Handschuhfachdeckel Leder	Rlkg	1	
	08/82-07/86LA1	schwarz			
	08/82-07/86LA3	braun			
	08/82-07/86LA5	blau			
	08/82-07/86LL6	weinrot			
	08/82-07/86LG6	dunkelgrün			
	08/84-07/86NY3	graugrün D - MJ 1985>>			
	08/84-07/866GX	perlozeanblau D - MJ 1985>>			
	08/84-07/865NW	wildbüffelbraun D - MJ 1985>>			
10	928 552 903 02	Verschluss mit bestimmter Schliessung Bei Bestellung bitte die Fahrzeug-Identifizierungs- und die Schliessungsnummer angeben		1	
11	900 143 113 07	Linsenschraube B 4,2 X 13 Entfallteil		2	
11	900 143 113 0G	Linsenschraube B 4,2 X 13		2	
12	N 011 523 11	Unterlegscheibe A 5,3		2	
13	928 552 055 03	Scharnier		1	
14	900 151 002 07	Unterlegscheibe A 5,3		3	
15	N 014 133 8	Linsenschraube M 5 X 12 Entfallteil		3	
15	N 014 133 I	Linsenschraube M 5 X 12		3	
16	N 011 523 11	Unterlegscheibe A 5,3		3	

Modell	Jahr	HG	UG	Bildtafel	Einschränkung	UPD	10:30	28.10.2023
928	1983	8	09	809-000		738		

Pos	Teilenummer	Benennung	Bemerkung	St	Modellangabe
17	N 014 128 13	Linsenschraube M 5 X 8		3	
18	928 552 031 02	Instrumentenabdeckung D >> - MJ 1985		1	
	08/82-07/8505T	schwarz			
	08/82-07/854RB	braun			
	08/82-07/8530B	blau			
	08/82-07/853MX	weinrot			
	08/84-07/854JX	graugrün D - MJ 1985>> - MJ 1985			
18	928 552 031 03	Instrumentenabdeckung D - MJ 1986>>		1	
	08/85-07/8605T	schwarz			
	08/85-07/864RB	braun			
	08/85-07/8630B	blau			
	08/85-07/863MX	weinrot			
	08/85-07/864JX	graugrün			
19	928 552 049 02	Distanzhülse		4	
20	928 552 321 02	Abdeckung		1	
21	928 552 135 03	Abdeckung		1	
	08/82-07/861DB	schwarz			
	08/82-07/864RB	braun			
	08/82-07/8630B	blau			
	08/82-07/863MX	weinrot			
	08/84-07/864JX	graugrün D - MJ 1985>>			
22	211 829 155	Sechskantschraube		2	
23	900 025 007 02	Unterlegscheibe 8,4 Entfallteil		2	
23	900 025 007 03	Unterlegscheibe 8,4		2	
24	928 552 117 02	Ablagefach (Fahrerseite)	Llkg	1	
	08/82-07/8671B	schwarz			

Modell	Jahr	HG	UG	Bildtafel	Einschränkung	UPD	10:30	28.10.2023
928	1983	8	09	809-000		738		

Pos	Teilenummer	Benennung	Bemerkung	St	Modellangabe
(24)	927 552 118 02	Ablagefach (Fahrerseite) D - MJ 1984>>	Rlkg	1	AUT.
	08/83-07/8671B	schwarz			
(24)	927 552 118 03	Ablagefach (Fahrerseite) D - MJ 1984>>	Rlkg	1	
	08/83-07/8671B	schwarz			
25	928 552 127 02	Kantenschutz Ablagefach Kunstleder	Llkg	1	
	08/82-07/8605T	schwarz			
	08/82-07/8630B	blau			
	08/82-07/864RB	braun			
	08/82-07/863MX	weinrot			
	08/84-07/864JX	graugrün D - MJ 1985>>			
(25)	927 552 128 02	Kantenschutz Ablagefach Kunstleder D - MJ 1984>>	Rlkg	1	
	08/83-07/8605T	schwarz			
	08/83-07/8630B	blau			
	08/83-07/864RB	braun			
	08/83-07/863MX	weinrot			
	08/84-07/864JX	graugrün D - MJ 1985>>			
25	928 552 127 50	Kantenschutz Ablagefach Leder	Llkg	1	
	08/82-07/86KZ2	schwarz			
	08/82-07/86KZ3	blau			
	08/82-07/864RB	braun			
	08/82-07/86LG7	weinrot			
	08/82-07/86LG6	dunkelgrün			
	08/84-07/86NY3	graugrün D - MJ 1985>>			

Modell	Jahr	HG	UG	Bildtafel	Einschränkung	UPD	10:30	28.10.2023
928	1983	8	09	809-000		738		

Pos	Teilenummer	Benennung	Bemerkung	St	Modellangabe
	08/84-07/866GX	perlozeanblau D - MJ 1985>>			
	08/84-07/865NW	wildbüffelbraun D - MJ 1985>>			
(25)	927 552 128 50	Kantenschutz Ablagefach Leder D - MJ 1984>>	Rlkg	1	
	08/83-07/86KZ2	schwarz			
	08/83-07/86KZ3	blau			
	08/83-07/864RB	braun			
	08/83-07/86LG7	weinrot			
	08/83-07/86LG6	dunkelgrün			
	08/84-07/86NY3	graugrün D - MJ 1985>>			
	08/84-07/866GX	perlozeanblau D - MJ 1985>>			
	08/84-07/865NW	wildbüffelbraun D - MJ 1985>>			
26	999 507 251 02	Befestigungsklammer		7	
27	927 552 381 02	Auflagewinkel D >> - MJ 1983	rechts	1	
(27)	927 552 381 02	Auflagewinkel D - MJ 1984>>	rechts	1	
(28)	928 552 395 02	Auflagewinkel	links	1	
29	N 011 524 7	Unterlegscheibe A 6,4 Entfallteil		2	
29	N 011 524 27	Unterlegscheibe A 6,4		2	
30	900 085 003 02	Hutmutter M 6		2	
31	900 151 027 02	Unterlegscheibe A 5,3 Entfallteil		2	
31	900 151 027 03	Unterlegscheibe A 5,3		2	
32	N 011 005 14	Sechskantmutter M 5 Entfallteil		1	

Modell	Jahr	HG	UG	Bildtafel	Einschränkung	UPD	10:30	28.10.2023
928	1983	8	09	809-000		738		

Pos	Teilenummer	Benennung	Bemerkung	St	Modellangabe
32	900 076 091 01	Sechskantmutter M 5		1	
33	N 011 141 2	Hutmutter M 5		1	
34	928 552 077 02	Ablagefach	Llkg	1	
	08/82-07/8671B	schwarz			
(34)	927 552 077 02	Ablagefach	Rlkg	1	
	08/82-07/8671B	schwarz			
35	928 552 079 02	Kantenschutz Ablagefach Kunstleder	Llkg	1	
	08/82-07/8605T	schwarz			
	08/82-07/864RB	braun			
	08/82-07/8630B	blau			
	08/82-07/863MX	weinrot			
	08/84-07/864JX	graugrün D - MJ 1985>>			
(35)	927 552 079 02	Kantenschutz Ablagefach Kunstleder	Rlkg	1	
	08/82-07/8605T	schwarz			
	08/82-07/864RB	braun			
	08/82-07/8630B	blau			
	08/82-07/863MX	weinrot			
	08/84-07/864JX	graugrün D - MJ 1985>>			
(35)	928 552 097 50	Kantenschutz Ablagefach Leder	Llkg	1	
	08/82-07/86KZ2	schwarz			
	08/82-07/86KZ3	blau			
	08/82-07/864RB	braun			
	08/82-07/86LG7	weinrot			
	08/82-07/86LG6	dunkelgrün			
	08/84-07/86NY3	graugrün D - MJ 1985>>			

Modell	Jahr	HG	UG	Bildtafel	Einschränkung	UPD	10:30	28.10.2023
928	1983	8	09	809-000		738		

Pos	Teilenummer	Benennung	Bemerkung	St	Modellangabe
	08/84-07/866GX	perlozeanblau D - MJ 1985>>			
	08/84-07/865NW	wildbüffelbraun D - MJ 1985>>			
(35)	927 552 097 50	Kantenschutz Ablagefach Leder	Rlkg	1	
	08/82-07/86KZ2	schwarz			
	08/82-07/86KZ3	blau			
	08/82-07/864RB	braun			
	08/82-07/86LG7	weinrot			
	08/82-07/86LG6	dunkelgrün			
	08/84-07/86NY3	graugrün D - MJ 1985>>			
	08/84-07/866GX	perlozeanblau D - MJ 1985>>			
	08/84-07/865NW	wildbüffelbraun D - MJ 1985>>			
36	928 552 382 02	Auflagewinkel D >> - MJ 1983	links Llkg	1	
(36)	928 552 382 02	Auflagewinkel D - MJ 1984>>	links	1	
(37)	928 552 395 02	Auflagewinkel	rechts	1	
38	928 552 315 50	Rosette		1	PR:981

Modell	Jahr	HG	UG	Bildtafel	Einschränkung	UPD	10:30	28.10.2023
928	1983	8	09	809-001		738		

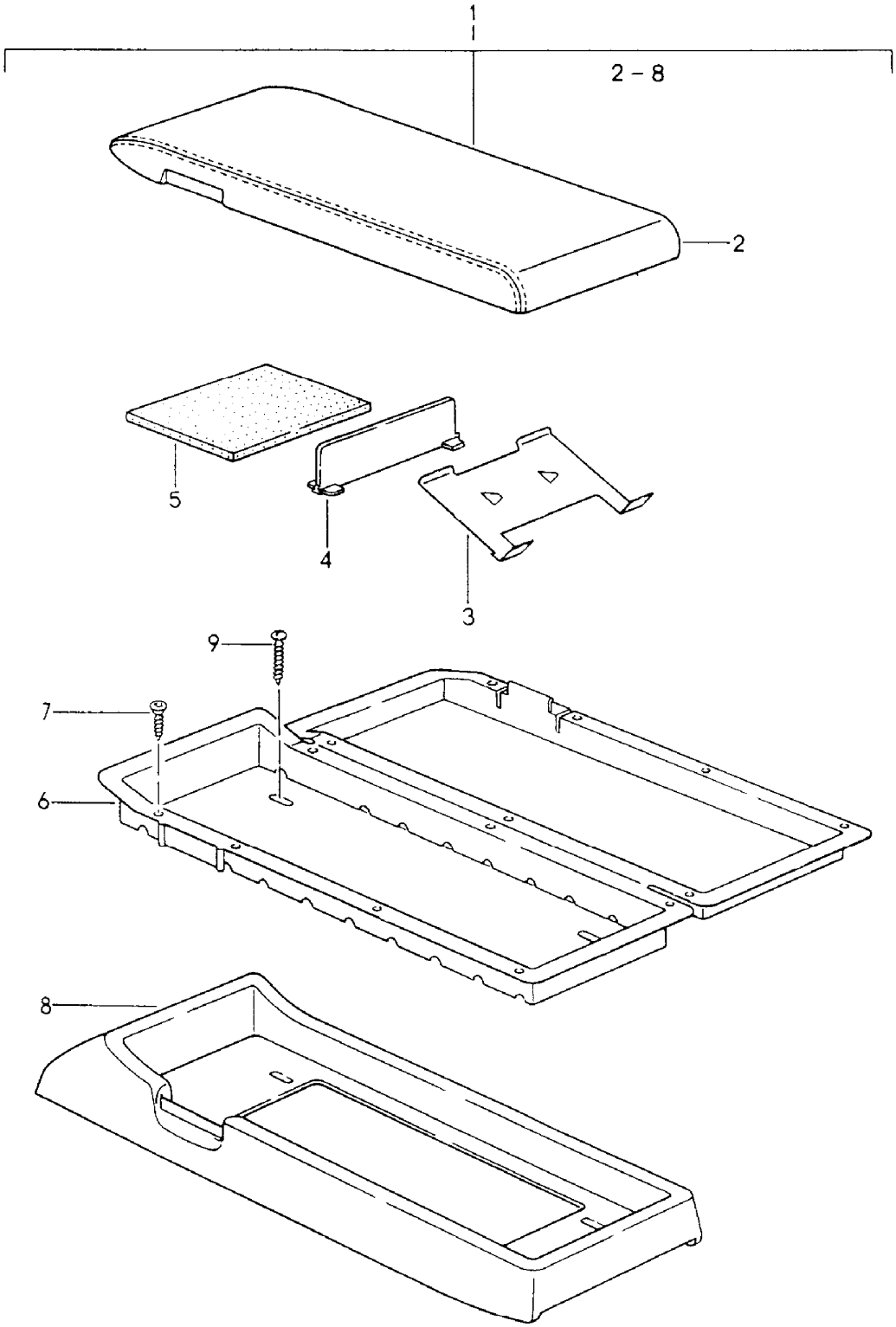

Modell	Jahr	HG	UG	Bildtafel	Einschränkung	UPD	10:30	28.10.2023
928	1983	8	09	809-001		738		

Pos	Teilenummer	Benennung	Bemerkung	St	Modellangabe
		Kassettenbox			
1	**928 555 701 53**	**Kassettenbox Leder**	**Llkg**	**1**	
	08/82-07/86KZ2	**schwarz**			
	08/82-07/86KZ3	**blau**			
	08/82-07/86KZ5	**braun**			
	08/82-07/86LG7	**weinrot**			
	08/82-07/86LG6	**dunkelgrün**			
	08/84-07/86QC2	**graugrün D - MJ 1985>>**			
	08/84-07/86PY9	**perlozeanblau D - MJ 1985>>**			
	08/84-07/86PZ1	**wildbüffelbraun D - MJ 1985>>**			
(1)	**927 555 701 53**	**Kassettenbox Leder**	**Rlkg**	**1**	
	08/82-07/86KZ2	**schwarz**			
	08/82-07/86KZ3	**blau**			
	08/82-07/86KZ5	**braun**			
	08/82-07/86LG7	**weinrot**			
	08/82-07/86LG6	**dunkelgrün**			
	08/84-07/86QC2	**graugrün D - MJ 1985>>**			
	08/84-07/86PY9	**perlozeanblau D - MJ 1985>>**			
	08/84-07/86PZ1	**wildbüffelbraun D - MJ 1985>>**			
2	**928 555 705 51**	**Abdeckung (Leder)**	**Llkg**	**1**	
	08/82-07/86KZ2	**schwarz**			
	08/82-07/86KZ3	**blau**			
	08/82-07/86KZ5	**braun**			
	08/82-07/86LG7	**weinrot**			
	08/82-07/86LG6	**dunkelgrün**			
	08/84-07/86QC2	**graugrün D - MJ 1985>>**			

Modell	Jahr	HG	UG	Bildtafel	Einschränkung	UPD	10:30	28.10.2023
928	1983	8	09	809-001		738		

Pos	Teilenummer	Benennung	Bemerkung	St	Modellangabe
	08/84-07/86PY9	perlozeanblau D - MJ 1985>>			
	08/84-07/86PZ1	wildbüffelbraun D - MJ 1985>>			
(2)	927 555 705 51	Abdeckung (Leder)	Rlkg	1	
	08/82-07/86KZ2	schwarz			
	08/82-07/86KZ3	blau			
	08/82-07/86KZ5	braun			
	08/82-07/86LG7	weinrot			
	08/82-07/86LG6	dunkelgrün			
	08/84-07/86QC2	graugrün D - MJ 1985>>			
	08/84-07/86PY9	perlozeanblau D - MJ 1985>>			
	08/84-07/86PZ1	wildbüffelbraun D - MJ 1985>>			
3	928 555 731 02	Kassettenhalter und Kassetten		8	
	08/82-07/8601C	schwarz			
4	928 555 741 02	Trennwand		1	
5	928 555 735 03	Abdeckung		1	
6	928 555 729 03	Einsatz	Llkg	1	
	08/82-07/8601C	schwarz			
(6)	927 555 729 03	Einsatz	Rlkg	1	
	08/82-07/8601C	schwarz			
7	900 143 065 07	Blechschraube B2,9 X 9,5 Entfallteil		14	
7	900 073 003 01	Blechschraube B2,9 X 9,5		14	
8	928 555 703 51	Kassettenbox Leder	Llkg	1	
	08/82-07/86KZ2	schwarz			
	08/82-07/86KZ3	blau			
	08/82-07/86KZ5	braun			
	08/82-07/86LG7	weinrot			

Modell	Jahr	HG	UG	Bildtafel	Einschränkung	UPD	10:30	28.10.2023
928	1983	8	09	809-001		738		

Pos	Teilenummer	Benennung	Bemerkung	St	Modellangabe
	08/82-07/86LG6	dunkelgrün			
	08/84-07/86QC2	graugrün D - MJ 1985>>			
	08/84-07/86PY9	perlozeanblau D - MJ 1985>>			
	08/84-07/86PZ1	wildbüffelbraun D - MJ 1985>>			
(8)	927 555 703 51	Kassettenbox Leder	Rlkg	1	
	08/82-07/86KZ2	schwarz			
	08/82-07/86KZ3	blau			
	08/82-07/86KZ5	braun			
	08/82-07/86LG7	weinrot			
	08/82-07/86LG6	dunkelgrün			
	08/84-07/86QC2	graugrün D - MJ 1985>>			
	08/84-07/86PY9	perlozeanblau D - MJ 1985>>			
	08/84-07/86PZ1	wildbüffelbraun D - MJ 1985>>			
9	999 450 001 07	Flachrundschraube B 4,2 X 25		4	

Modell	Jahr	HG	UG	Bildtafel	Einschränkung	UPD	10:30	28.10.2023
928	1983	8	09	809-005		738		

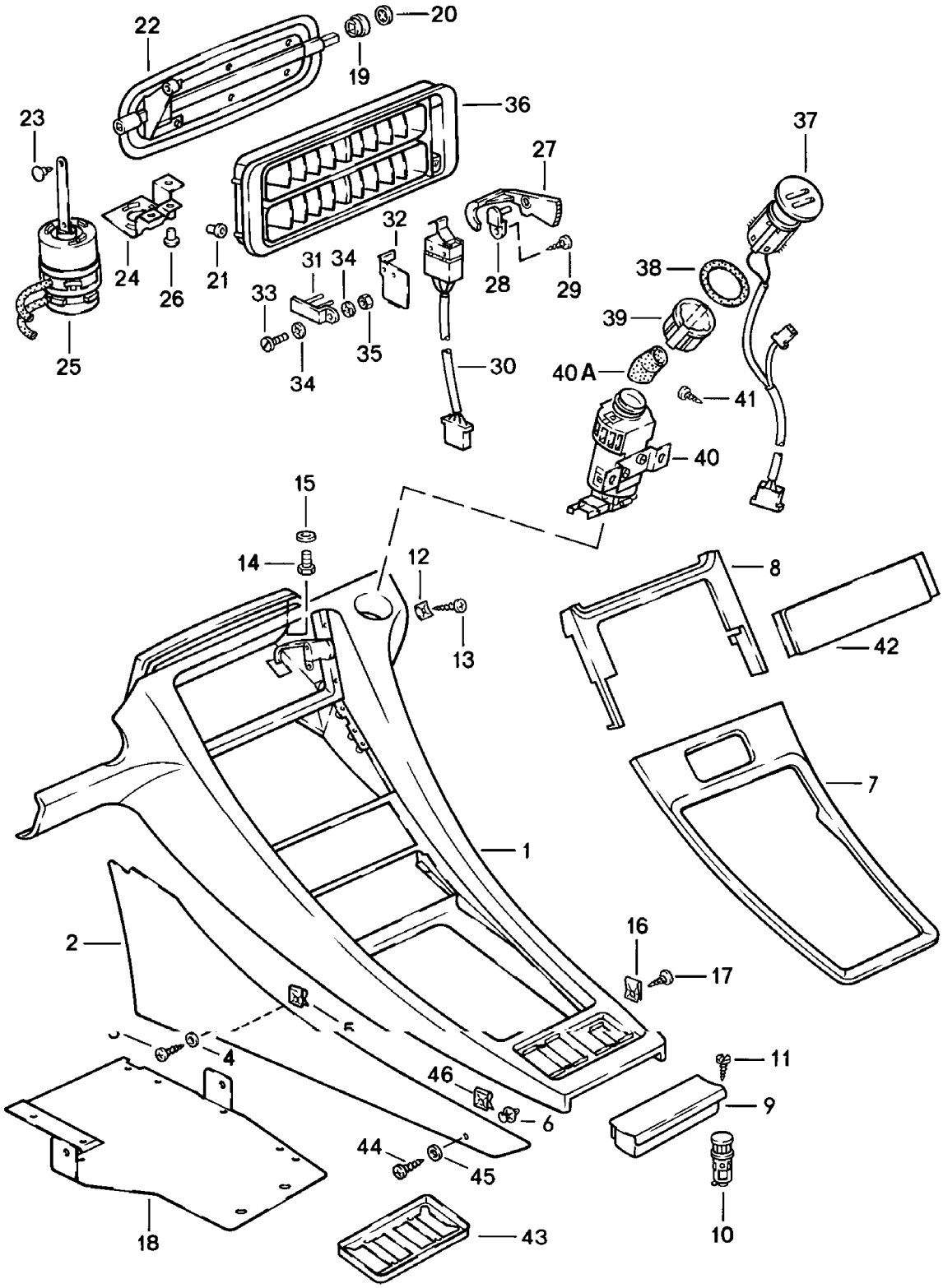

Modell	Jahr	HG	UG	Bildtafel	Einschränkung	UPD	10:30	28.10.2023
928	1983	8	09	809-005		738		

Pos	Teilenummer	Benennung	Bemerkung	St	Modellangabe
		Mittelkonsole			
1	**928 552 043 08**	**Mittelkonsole Kunstleder**	**Llkg**	**1**	
	08/82-07/86CA4	**schwarz**			
	08/82-07/86CC3	**blau**			
	08/82-07/86LA8	**braun**			
	08/82-07/86JQ5	**weinrot**			
	08/84-07/86NY1	**graugrün D - MJ 1985>>**			
(1)	**927 552 043 08**	**Mittelkonsole Kunstleder**	**Rlkg**	**1**	
	08/82-07/86CA4	**schwarz**			
	08/82-07/86CC3	**blau**			
	08/82-07/86LA8	**braun**			
	08/82-07/86JQ5	**weinrot**			
	08/84-07/86NY1	**graugrün D - MJ 1985>>**			
(1)	**928 552 045 55**	**Mittelkonsole Leder**	**Llkg**	**1**	
	08/82-07/86LA1	**schwarz**			
	08/82-07/86LA5	**blau**			
	08/82-07/86LA3	**braun**			
	08/82-07/86LG6	**dunkelgrün**			
	08/82-07/86LL6	**weinrot**			
	08/84-07/86NY3	**graugrün D - MJ 1985>>**			
	08/84-07/866GX	**perlozeanblau D - MJ 1985>>**			
	08/84-07/865NW	**wildbüffelbraun D - MJ 1985>>**			
(1)	**927 552 045 55**	**Mittelkonsole Leder**	**Rlkg**	**1**	
	08/82-07/86LA1	**schwarz**			
	08/82-07/86LA5	**blau**			
	08/82-07/86LA3	**braun**			

Modell	Jahr	HG	UG	Bildtafel	Einschränkung	UPD	10:30	28.10.2023
928	1983	8	09	809-005		738		

Pos	Teilenummer	Benennung	Bemerkung	St	Modellangabe
	08/82-07/86LG6	dunkelgrün			
	08/82-07/86LL6	weinrot			
	08/84-07/86NY3	graugrün D - MJ 1985>>			
	08/84-07/866GX	perlozeanblau D - MJ 1985>>			
	08/84-07/865NW	wildbüffelbraun D - MJ 1985>>			
2	927 552 073 02	Seitenteil für Mittelkonsole Teppich	links	1	
	08/82-07/8670E	schwarz			
	08/82-07/8660A	grau			
	08/82-07/8640E	braun			
	08/82-07/8630B	blau			
	08/82-07/862FL	graubeige	-84,86		
	08/82-07/8680E	weinrot			
	08/84-07/868JK	graugrün D - MJ 1985>>			
	08/82-07/8680S	can-can-rot/schwarz			
	08/82-07/866JD	dunkelgrün			
	08/82-07/861VD	champagner			
	08/84-07/862YN	weiss/perlweiss D - MJ 1985>>			
(2)	928 552 074 02	Seitenteil Teppich	rechts	1	
	08/82-07/8670E	schwarz			
	08/82-07/8660A	grau			
	08/82-07/8640E	braun			
	08/82-07/8630B	blau			
	08/82-07/862FL	graubeige	-84,86		
	08/82-07/8680E	weinrot			
	08/84-07/868JK	graugrün D - MJ 1985>>			
	08/82-07/8680S	can-can-rot/schwarz			
	08/82-07/866JD	dunkelgrün			

Modell	Jahr	HG	UG	Bildtafel	Einschränkung	UPD	10:30	28.10.2023
928	1983	8	09	809-005		738		

Pos	Teilenummer	Benennung	Bemerkung	St	Modellangabe
	08/82-07/861VD	champagner			
	08/84-07/862YN	weiss/perlweiss D - MJ 1985>>			
3	N 014 098 6	Linsensenkblechschraube 4,8 X 16		4	
4	999 591 437 07	Hohlscheibe 4,8		4	
5	999 507 002 02	Blechmutter Entfallteil		2	
5	999 507 002 0B	Blechmutter		2	
6	823 867 299	Clip >> 92-FS840 159 >> 92-FS849 561		2	"J"
7	928 552 047 07	Blende		1	
(7)	928 552 047 09	Blende für Fahrzeuge mit Leder		1	PR:570
7	928 552 047 08	Blende		1	
(7)	928 552 047 10	Blende für Fahrzeuge mit Kunstleder D - MJ 1985>>		1	PR:570
8	928 552 362 00	Blende für Fahrzeuge mit Kunstleder		1	
8	928 552 362 50	Blende für Fahrzeuge mit Leder		1	
9	928 552 060 02	Ascher		1	
10	928 652 103 00	Zigarettenanzünder		1	
11	900 144 017 07	Blechschraube		2	
12	999 507 030 02	Blechmutter 4,8		3	
13	900 187 018 02	Sechskantblechschraube 4,8 X 16		1	
14	900 075 145 02	Sechskantschraube M 5 X 16		2	
15	900 025 003 02	Unterlegscheibe A 5,3		2	
16	999 507 002 02	Blechmutter Entfallteil		2	

Modell	Jahr	HG	UG	Bildtafel	Einschränkung	UPD	10:30	28.10.2023
928	1983	8	09	809-005		738		

Pos	Teilenummer	Benennung	Bemerkung	St	Modellangabe
16	999 507 002 0B	Blechmutter		2	
17	900 143 046 07	Blechschraube B 4,8 X 16		6	
18	928 552 389 02	Trägerplatte Geschwindigkeitsregelanlage Empfangseinheit		1	
19	928 574 291 02	Lagerbuchse		2	
20	999 591 459 02	Befestigungsklammer		2	
21	999 702 111 50	Tülle		4	
22	928 573 137 02	Klappe >> 92-DS841 849 >> 92-DS849 562		1	 "J"
(22)	928 574 125 02	Klappe 92-DS841 850>> 92-DS849 563>>		1	 "J"
23	928 574 735 02	Bolzen >> 92-DS841 849 >> 92-DS849 562		1	 "J"
24	928 573 315 02	Halter >> 92-DS841 849 >> 92-DS849 562		1	 "J"
25	928 573 094 02	Unterdruckdose >> 92-DS841 849 >> 92-DS849 562		1	 "J"
26	999 190 215 30	Blindniet D 4,0 >> 92-DS841 849 >> 92-DS849 562		3	 "J"
27	928 573 649 02	Betätigungshebel >> 92-DS841 849 >> 92-DS849 562		1	 "J"
(27)	928 574 649 02	Betätigungshebel 92-DS841 850>> 92-DS849 563>>		1	 "J"
	08/82-07/8670B	satinschwarz			
28	928 574 645 02	Befestigungselement		1	
29	900 143 031 02	Linsenblechschraube B 4,2 X 9,5		1	
30	928 613 049 00	Mikroschalter >> 92-DS841 849 >> 92-DS849 562		1	 "J"

Modell	Jahr	HG	UG	Bildtafel	Einschränkung	UPD	10:30	28.10.2023
928	1983	8	09	809-005		738		

Pos	Teilenummer	Benennung	Bemerkung	St	Modellangabe
(30)	928 613 049 01	Mikroschalter 92-DS841 850>> 92-DS849 563>>		1	"J"
31	928 573 747 02	Halter >> 92-DS841 849 >> 92-DS849 562		1	"J"
(31)	928 573 747 04	Halter 92-DS841 850>> 92-DS849 563>>		1	"J"
32	928 573 745 02	Halter >> 92-DS841 849 >> 92-DS849 562		1	"J"
33	900 119 024 02	Zylinderschraube M 4 X 12		1	
34	N 042 122 2	Zahnscheibe		2	
35	N 011 004 6	Sechskantmutter M 4 Entfallteil		1	
35	N 011 004 G	Mutter M 4		1	
36	928 574 040 03	Abdeckrahmen für Fahrzeuge mit Kunstleder		1	
36	928 574 040 50	Abdeckrahmen für Fahrzeuge mit Leder		1	
37	928 624 041 00	Temperaturfühler	innen	1	
38	928 573 344 02	Dichtring		1	
39	928 573 527 02	Anschlussstück		1	
40	928 624 113 01	Temperaturfühler D - MJ 1985>>	innen	1	
40A	928 624 312 01	Schlauch	Llkg	1	
(40A)	928 624 312 00	Schlauch	Rlkg	1	
41	N 013 968 7	Blechschraube B 4,8 X 13 Entfallteil		2	
41	900 143 097 01	Blechschraube B 4,8 X 13		2	
42	928 552 270 05	Blende		1	
	08/82-07/8670B	schwarz Radioeinheit Blinddeckel			

Modell	Jahr	HG	UG	Bildtafel	Einschränkung	UPD	10:30	28.10.2023
928	1983	8	09	809-005		738		

Pos	Teilenummer	Benennung	Bemerkung	St	Modellangabe
43	928 552 313 50	Rahmen		1	
	08/82-07/8670B	schwarz Schalter für Fahrzeuge mit Leder			
44	N 014 098 6	Linsensenkblechschraube 4,8 X 16 92FS8 40160>> 92FS8 49562>>		2	 "J"
45	999 591 437 07	Hohlscheibe 4,8 92FS8 40160>> 92FS8 49562>>		2	 "J"
46	999 507 002 02	Blechmutter 92FS8 40160>> 92FS8 49562>> Entfallteil		2	 "J"
46	999 507 002 0B	Blechmutter 92FS8 40160>> 92FS8 49562>>		2	 "J"

Modell	Jahr	HG	UG	Bildtafel	Einschränkung	UPD	10:31	28.10.2023
928	1983	8	09	809-010		738		

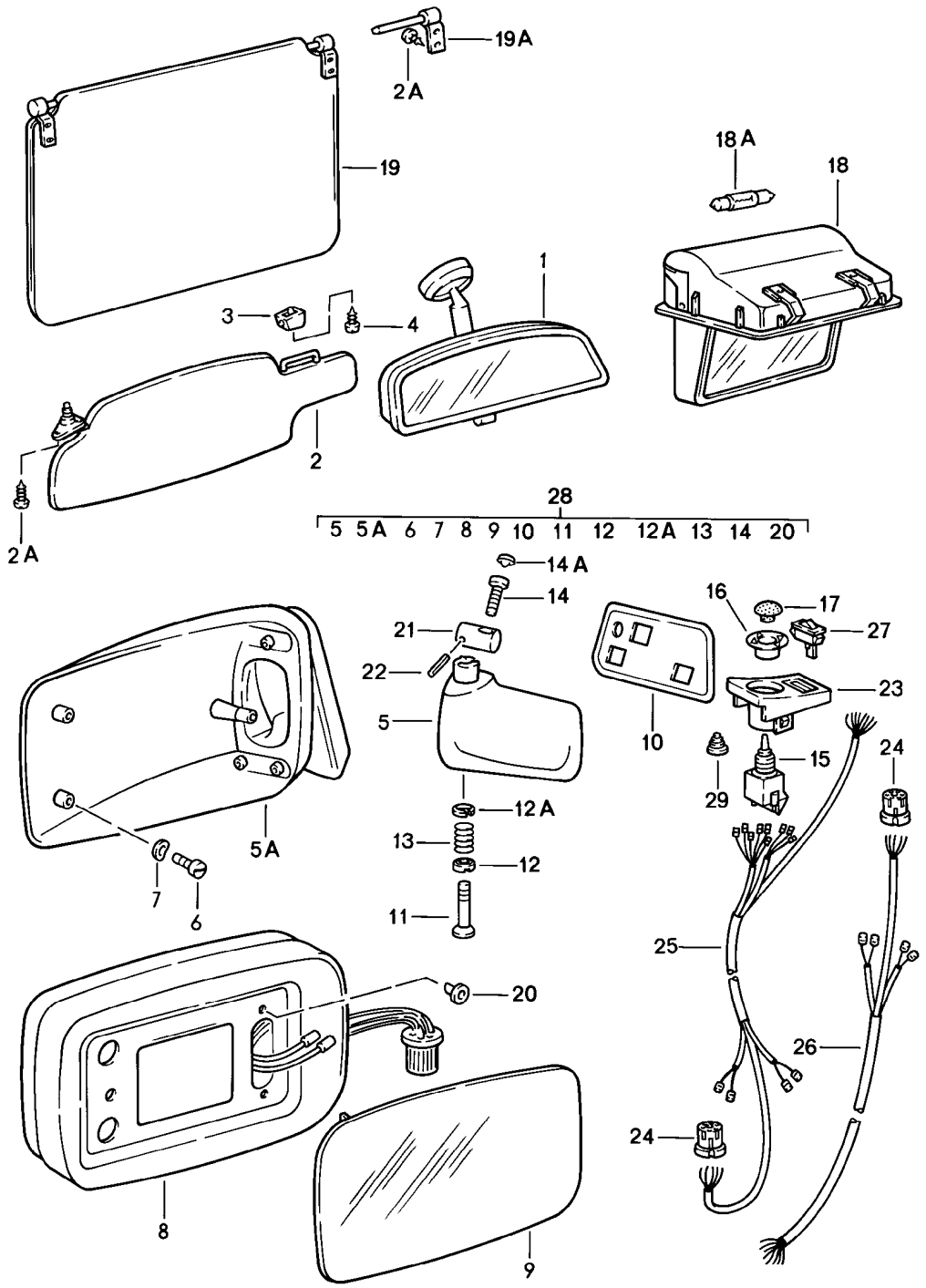

Modell	Jahr	HG	UG	Bildtafel	Einschränkung	UPD	10:31	28.10.2023
928	1983	8	09	809-010		738		

Pos	Teilenummer	Benennung	Bemerkung	St	Modellangabe
		Innenspiegel Sonnenblende Aussenspiegel			
1	477 857 511	Innenspiegel Entfallteil		1	
1	477 857 511 A	Innenspiegel Entfallteil		1	
	08/82-07/8601C	satinschwarz			
1	477 857 511 B	Innenspiegel		1	
	08/82-07/8601C	satinschwarz			
2	928 731 031 06	Sonnenblende ohne Spiegel Kunstleder	links	1	
	08/82-07/86CA9	schwarz			
	08/82-07/86LA7	braun			
	08/82-07/86CC1	blau			
	08/82-07/86JQ5	weinrot			
	08/82-07/86NY2	graugrün			
(2)	928 731 032 07	Sonnenblende ohne Spiegel Kunstleder	rechts	1	
	08/82-07/86CA9	schwarz			
	08/82-07/86LA7	braun			
	08/82-07/86CC1	blau			
	08/82-07/86JQ5	weinrot			
	08/82-07/86NY2	graugrün			
(2)	927 731 031 04	Sonnenblende mit Spiegel Kunstleder D >> - MJ 1985	links	1	PR:650
	08/82-07/85CA9	schwarz			
	08/82-07/85LA7	braun			
	08/82-07/85CC1	blau			
	08/82-07/85JQ5	weinrot			
	08/84-07/85NY2	graugrün D - MJ 1985>> - MJ 1985			
(2)	928 731 032 06	Sonnenblende mit Spiegel Kunstleder D >> - MJ 1985	rechts	1	PR:650

Modell	Jahr	HG	UG	Bildtafel	Einschränkung	UPD	10:31	28.10.2023
928	1983	8	09	809-010		738		

Pos	Teilenummer	Benennung	Bemerkung	St	Modellangabe
	08/82-07/85CA9	schwarz			
	08/82-07/85LA7	braun			
	08/82-07/85CC1	blau			
	08/82-07/85JQ5	weinrot			
	08/84-07/85NY2	graugrün D - MJ 1985>> - MJ 1985			
2	928 731 031 50	Sonnenblende ohne Spiegel Leder D >> - MJ 1985	links	1	
	08/82-07/85LA1	schwarz			
	08/82-07/85LA3	braun			
	08/82-07/85LA5	blau			
	08/82-07/85LL6	weinrot			
	08/82-07/85LG6	dunkelgrün			
	08/82-07/85NY3	graugrün			
	08/82-07/85QD2	perlozeanblau			
	08/82-07/85QD3	wildbüffelbraun			
(2)	928 731 032 50	Sonnenblende ohne Spiegel Leder D >> - MJ 1985	rechts	1	
	08/82-07/85LA1	schwarz			
	08/82-07/85LA3	braun			
	08/82-07/85LA5	blau			
	08/82-07/85LL6	weinrot			
	08/82-07/85LG6	dunkelgrün			
	08/82-07/85NY3	graugrün			
	08/82-07/85QD2	perlozeanblau			
	08/82-07/85QD3	wildbüffelbraun			
(2)	927 731 031 50	Sonnenblende mit Spiegel Leder D >> - MJ 1985	links	1	PR:650
	08/82-07/85LA1	schwarz			
	08/82-07/85LA3	braun			
	08/82-07/85LA5	blau			

Modell	Jahr	HG	UG	Bildtafel	Einschränkung	UPD	10:31	28.10.2023
928	1983	8	09	809-010		738		

Pos	Teilenummer	Benennung	Bemerkung	St	Modellangabe
	08/82-07/85LL6	weinrot			
	08/82-07/85LG6	dunkelgrün			
	08/84-07/85NY3	graugrün D - MJ 1985>> - MJ 1985			
	08/84-07/85QD2	perlozeanblau D - MJ 1985>> - MJ 1985			
	08/84-07/85QD3	wildbüffelbraun D - MJ 1985>> - MJ 1985			
(2)	928 731 032 51	Sonnenblende mit Spiegel Leder D >> - MJ 1985	rechts	1	PR:650
	08/82-07/85LA1	schwarz			
	08/82-07/85LA3	braun			
	08/82-07/85LA5	blau			
	08/82-07/85LL6	weinrot			
	08/82-07/85LG6	dunkelgrün			
	08/84-07/85NY3	graugrün D - MJ 1985>> - MJ 1985			
	08/84-07/85QD2	perlozeanblau D - MJ 1985>> - MJ 1985			
	08/84-07/85QD3	wildbüffelbraun D - MJ 1985>> - MJ 1985			
(2)	928 731 031 11	Sonnenblende mit Spiegel Kunstleder D - MJ 1986>> - MJ 1986	links	1	PR:650
	08/85-07/86CA9	schwarz			
	08/85-07/86LA7	braun			
	08/85-07/86CC1	blau			
	08/85-07/86JQ5	weinrot			
	08/85-07/86NY2	graugrün			
(2)	928 731 032 11	Sonnenblende mit Spiegel Kunstleder D - MJ 1986>> - MJ 1986	rechts	1	PR:650
	08/85-07/86CA9	schwarz			
	08/85-07/86LA7	braun			
	08/85-07/86CC1	blau			
	08/85-07/86JQ5	weinrot			

Modell	Jahr	HG	UG	Bildtafel	Einschränkung	UPD	10:31	28.10.2023
928	1983	8	09	809-010		738		

Pos	Teilenummer	Benennung	Bemerkung	St	Modellangabe
	08/85-07/86NY2	graugrün			
(2)	928 731 031 12	Sonnenblende mit Spiegel Kunstleder D - MJ 1986>> - MJ 1986	links	1	PR:650 "S..","AUS"
	08/85-07/86CA9	schwarz			
	08/85-07/86LA7	braun			
	08/85-07/86CC1	blau			
	08/85-07/86JQ5	weinrot			
	08/85-07/86NY2	graugrün			
(2)	928 731 032 12	Sonnenblende mit Spiegel Kunstleder D - MJ 1986>> - MJ 1986	rechts	1	PR:650 "S..","AUS"
	08/85-07/86CA9	schwarz			
	08/85-07/86LA7	braun			
	08/85-07/86CC1	blau			
	08/85-07/86JQ5	weinrot			
	08/85-07/86NY2	graugrün			
(2)	928 731 053 52	Sonnenblende ohne Spiegel Leder D - MJ 1986>> - MJ 1986	links	1	
	08/85-07/86LA1	schwarz			
	08/85-07/86LA3	braun			
	08/85-07/86LA5	blau			
	08/85-07/86LL6	weinrot			
	08/85-07/86LG6	dunkelgrün			
(2)	928 731 054 52	Sonnenblende ohne Spiegel Leder D - MJ 1986>> - MJ 1986	rechts	1	
	08/85-07/86LA1	schwarz			
	08/85-07/86LA3	braun			
	08/85-07/86LA5	blau			
	08/85-07/86LL6	weinrot			
	08/85-07/86LG6	dunkelgrün			

Modell	Jahr	HG	UG	Bildtafel	Einschränkung	UPD	10:31	28.10.2023
928	1983	8	09	809-010		738		

Pos	Teilenummer	Benennung	Bemerkung	St	Modellangabe
(2)	928 731 053 50	Sonnenblende mit Spiegel Leder D - MJ 1986>> - MJ 1986	links	1	PR:650
	08/85-07/86LA1	schwarz			
	08/85-07/86LA3	braun			
	08/85-07/86LA5	blau			
	08/85-07/86LL6	weinrot			
	08/85-07/86LG6	dunkelgrün			
	08/85-07/86NY3	graugrün			
	08/85-07/86QD2	perlozeanblau			
	08/85-07/86QD3	wildbüffelbraun			
(2)	928 731 054 50	Sonnenblende mit Spiegel Leder D - MJ 1986>> - MJ 1986	rechts	1	PR:650
	08/85-07/86LA1	schwarz			
	08/85-07/86LA3	braun			
	08/85-07/86LA5	blau			
	08/85-07/86LL6	weinrot			
	08/85-07/86LG6	dunkelgrün			
	08/85-07/86NY3	graugrün			
	08/85-07/86QD2	perlozeanblau			
	08/85-07/86QD3	wildbüffelbraun			
(2)	928 731 053 51	Sonnenblende mit Spiegel Leder D - MJ 1986>> - MJ 1986	links	1	PR:650 "S..","AUS"
	08/85-07/86LA1	schwarz			
	08/85-07/86LA3	braun			
	08/85-07/86LA5	blau			
	08/85-07/86LL6	weinrot			
	08/85-07/86LG6	dunkelgrün			
	08/85-07/86NY3	graugrün			
	08/85-07/86QD2	perlozeanblau			
	08/85-07/86QD3	wildbüffelbraun			

Modell	Jahr	HG	UG	Bildtafel	Einschränkung	UPD	10:31	28.10.2023
928	1983	8	09	809-010		738		

Pos	Teilenummer	Benennung	Bemerkung	St	Modellangabe
(2)	928 731 054 51	Sonnenblende mit Spiegel Leder D - MJ 1986>> - MJ 1986	rechts	1	PR:650 "S..","AUS"
	08/85-07/86LA1	schwarz			
	08/85-07/86LA3	braun			
	08/85-07/86LA5	blau			
	08/85-07/86LL6	weinrot			
	08/85-07/86LG6	dunkelgrün			
	08/85-07/86NY3	graugrün			
	08/85-07/86QD2	perlozeanblau			
	08/85-07/86QD3	wildbüffelbraun			
2A	900 145 016 07	Blechschraube 4,2 X 19		10	
3	911 731 331 00	Halter für Sonnenblende		2	
3	911 731 331 00	Halter für Sonnenblende		2	PR:650
4	900 143 034 07	Linsenblechschraube 3,9 X 19		2	
5	928 731 141 06	Spiegelfuss	links Llkg	1	
(5)	928 731 143 08	Spiegelfuss	rechts Llkg	1	
(5)	927 731 141 06	Spiegelfuss	rechts Rlkg	1	
(5)	927 731 143 08	Spiegelfuss	links Rlkg	1	
5A	911 731 043 03	Spiegelkappe	links	1	
(5A)	911 731 044 03	Spiegelkappe	rechts	1	
5AB	944 731 021 01	Spiegelkappe	links	1	
	08/82-07/86G3M	grundiert Spiegelfuss grau grundiert			
6	999 143 003 02	Sechskantschraube, selbstsichernd M 5 X 10		3	
7	N 012 222 4	Federscheibe A 5		3	
8	911 731 027 06	Abdeckrahmen	links	1	
(8)	911 731 028 06	Abdeckrahmen	rechts	1	

Modell	Jahr	HG	UG	Bildtafel	Einschränkung	UPD	10:31	28.10.2023
928	1983	8	09	809-010		738		

Pos	Teilenummer	Benennung	Bemerkung	St	Modellangabe
-		Reparatursatz für Abdeckrahmen Bajonettverschluss bestehend aus:			
-	PCG 731 028 06	Zentral-Steuereinheit für Motor Aussenspiegel Bajonettverschluss	links u.rechts	1	
-	944 731 027 01	Abdeckrahmen mit: Verstelleinheit mit Motor für Aussenspiegel Bajonettverschluss	links u.rechts	1	
9	944 731 035 02	Spiegelglas (plan) Bajonettverschluss mitverwenden:	 PCG73102806 94473102701	1 1 1	
9	944 731 035 04	Spiegelglas (plan) Bajonettverschluss mitverwenden:	 PCG73102806 94473102701	1 1 1	"S.."
9	944 731 035 03	Spiegelglas (konvex) Bajonettverschluss mitverwenden:	 PCG73102806 94473102701	1 1 1	
9	944 731 035 05	Spiegelglas (konvex) Bajonettverschluss mitverwenden:	 PCG73102806 94473102701	1 1 1	"S.."
9	911 731 035 08	Spiegelglas (plan)		1	
(9)	911 731 035 09	Spiegelglas (konvex)		1	"J.."
10	928 731 247 03	Unterlage	links Llkg	1	
(10)	928 731 249 04	Unterlage D - MJ 1985>>	rechts Llkg	1	
(10)	928 731 249 03	Unterlage D >> - MJ 1984	rechts Llkg	1	
(10)	927 731 247 03	Unterlage	rechts Rlkg	1	
(10)	927 731 249 03	Unterlage D >> - MJ 1984	links Rlkg	1	
(10)	927 731 249 04	Unterlage D - MJ 1985>>	links Rlkg	1	
11	911 731 257 02	Führungsrohr		1	
11	911 731 257 03	Führungsrohr		1	

Modell	Jahr	HG	UG	Bildtafel	Einschränkung	UPD	10:31	28.10.2023
928	1983	8	09	809-010		738		

Pos	Teilenummer	Benennung	Bemerkung	St	Modellangabe
12	911 731 345 02	Zentrierscheibe	unten	1	
12A	911 731 347 00	Zentrierscheibe	oben	1	
13	911 731 029 01	Druckfeder		1	
14	999 218 019 02	Schraube M 5 X 45 Entfallteil		1	
14	999 218 073 02	Zylinderschraube M 5 X 45		1	
14A	999 703 137 40	Abdeckkappe		1	
15	911 613 115 00	Schalter		1	
16	928 555 463 02	Gewindebuchse		1	
17	928 613 462 00	Knopf		1	
18	928 731 013 02	Make-Up-Spiegel, beleuchtet		1	
18A	900 631 105 90	Glühlampe		1	
19	928 731 035 02	Sonnenblende Kunstleder D >> - MJ 1985	hinten	2	
	08/82-07/8570A	schwarz			
	08/82-07/8530B	blau			
	08/82-07/854RB	braun			
	08/82-07/853MX	weinrot			
	08/84-07/852KA	graugrün D - MJ 1985>> - MJ 1985			
19	928 731 035 03	Sonnenblende Kunstleder	hinten	2	
	08/82-07/8670A	schwarz			
	08/82-07/8630B	blau			
	08/82-07/864RB	braun			
	08/82-07/863MX	weinrot			
	08/82-07/862KA	graugrün			
19	928 731 035 50	Sonnenblende Leder D >> - MJ 1985	hinten	2	
	08/82-07/85LA1	schwarz			
	08/82-07/85LA3	braun			

Modell	Jahr	HG	UG	Bildtafel	Einschränkung	UPD	10:31	28.10.2023
928	1983	8	09	809-010		738		

Pos	Teilenummer	Benennung	Bemerkung	St	Modellangabe
	08/82-07/85LA5	blau			
	08/82-07/85LL6	weinrot			
	08/82-07/85LG6	dunkelgrün			
	08/84-07/85NY3	graugrün D - MJ 1985>> - MJ 1985			
	08/84-07/85QD2	perlozeanblau D - MJ 1985>> - MJ 1985			
	08/84-07/85QD3	wildbüffelbraun D - MJ 1985>> - MJ 1985			
19	928 731 035 51	Sonnenblende Leder D - MJ 1986>> - MJ 1986	hinten	2	
	08/85-07/86LA1	schwarz			
	08/85-07/86LA3	braun			
	08/85-07/86LA5	blau			
	08/85-07/86LL6	weinrot			
	08/85-07/86LG6	dunkelgrün			
	08/85-07/86NY3	graugrün			
	08/85-07/86QD2	perlozeanblau			
	08/85-07/86QD3	wildbüffelbraun			
19A	928 731 043 02	Lagerbock	links	1	
19A	928 731 044 02	Lagerbock	rechts	1	
20	999 703 128 40	Tülle Aussenspiegel		3	
(21)	928 531 235 03	Gewindestift		2	
22	N 013 295 1	Spannhülse		1	
23	928 555 461 02	Aufnahmeteil	Llkg	1	
(23)	927 555 461 02	Aufnahmeteil	Rlkg	1	
24	803 971 979	Rundsteckhülsengehäuse	7 polig	1	
-		Elektrische Teile Aussenspiegel (Beifahrerseite)			
25	928 612 164 02	Leitungssatz Tür (Fahrerseite)		1	

Modell	Jahr	HG	UG	Bildtafel	Einschränkung	UPD	10:31	28.10.2023
928	1983	8	09	809-010		738		

Pos	Teilenummer	Benennung	Bemerkung	St	Modellangabe
26	928 612 166 02	Leitungssatz Tür (Beifahrerseite)		1	
27	911 613 113 00	Umschalter Entfallteil		1	
27	911 613 113 01	Umschalter		1	
28	928 731 927 02	Aussenspiegel (plan)	links LIkg	1	
(28)	928 731 928 02	Aussenspiegel (plan)	rechts LIkg	1	
(28)	928 731 929 02	Aussenspiegel	links LIkg konvex	1	
(28)	928 731 929 02	Aussenspiegel	links konvex	1	"J.."
(28)	928 731 930 02	Aussenspiegel Entfallteil	rechts LIkg konvex	1	
(28)	928 731 930 02	Aussenspiegel Entfallteil	rechts konvex	1	"J.."
(28)	927 731 927 02	Aussenspiegel (plan)	links RIkg	1	
(28)	927 731 928 02	Aussenspiegel (plan)	rechts RIkg	1	
(28)	927 731 929 02	Aussenspiegel	links RIkg konvex	1	
29	928 613 423 00	Schutztülle F 92-ES840 238>> F 92-ES849 567>>		1	"J.."

Modell	Jahr	HG	UG	Bildtafel	Einschränkung	UPD	10:31	28.10.2023
928	1983	8	09	809-015		738		

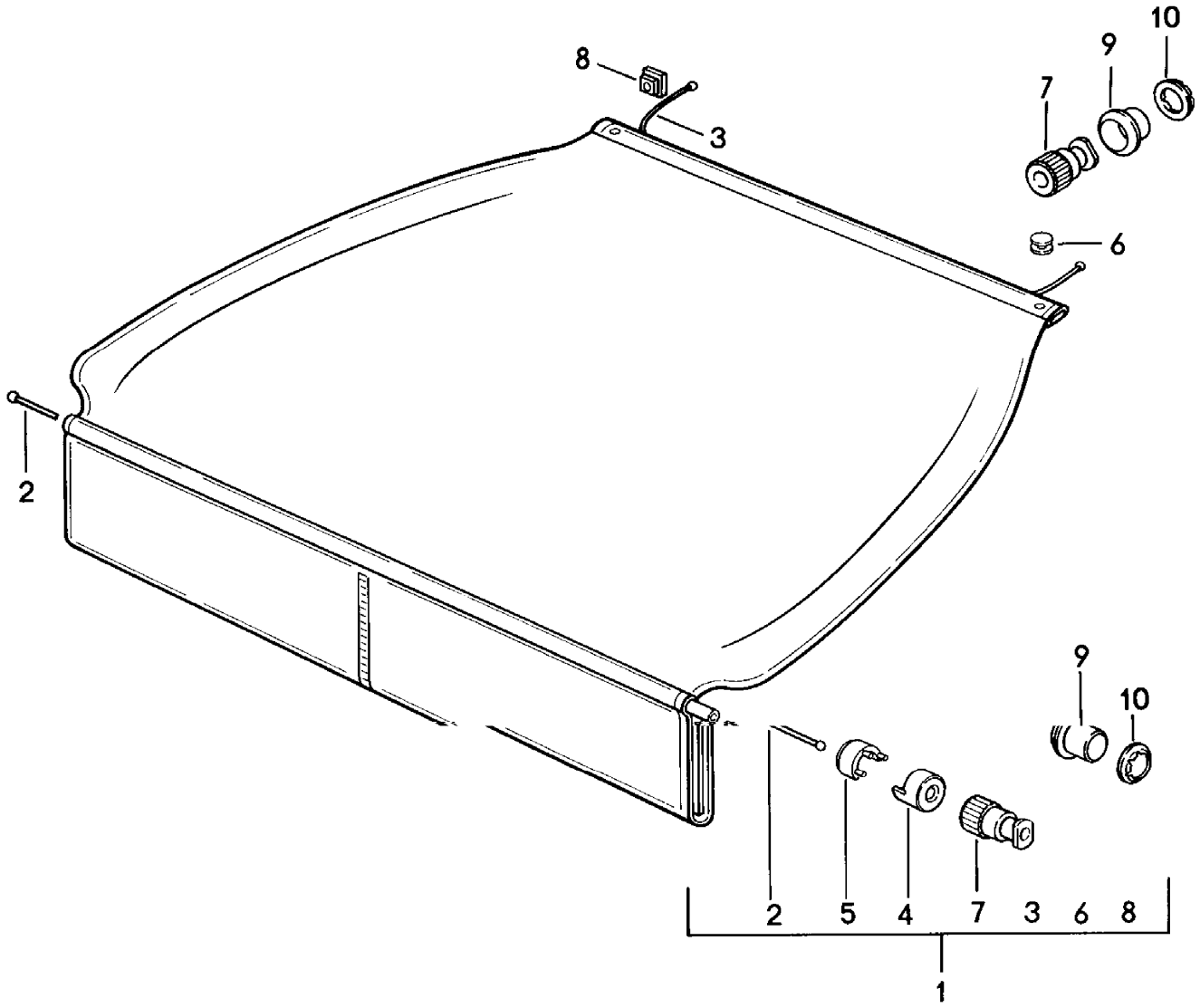

Modell	Jahr	HG	UG	Bildtafel	Einschränkung	UPD	10:31	28.10.2023
928	1983	8	09	809-015		738		

Pos	Teilenummer	Benennung	Bemerkung	St	Modellangabe
		Abdeckung für Kofferraum			
1	**928 555 179 02**	**Abdeckung für Kofferraum**		**1**	
	08/82-07/8670G	**schwarz**			
	08/82-07/8630D	**blau**			
	08/82-07/8640B	**braun**			
	08/82-07/862LB	**weinrot**			
	08/84-07/856JG	**graugrün** **D - MJ 1985>> - MJ 1985**			
-	**999 701 639 40**	**Schnur**		*****	
2		**kürzen auf:**	**1150 MM**	**1**	
3		**kürzen auf:**	**740 MM**	**2**	
4	**928 555 795 02**	**Rohrstück**		**2**	
5	**928 555 785 02**	**Klammer**		**2**	
6	**900 190 005 03**	**Hohlniet** **B 4 X 9 X 6**		**2**	
7	**928 555 775 02**	**Endstück**		**4**	
8	**928 555 791 02**	**Rosette**		**2**	
	08/82-07/8670B	**schwarz**			
9	**928 555 777 02**	**Seilschloss**		**4**	
10	**999 591 484 02**	**Klemmscheibe**		**4**	

Modell	Jahr	HG	UG	Bildtafel	Einschränkung	UPD	10:31	28.10.2023
928	1983	8	10	810-000		738		

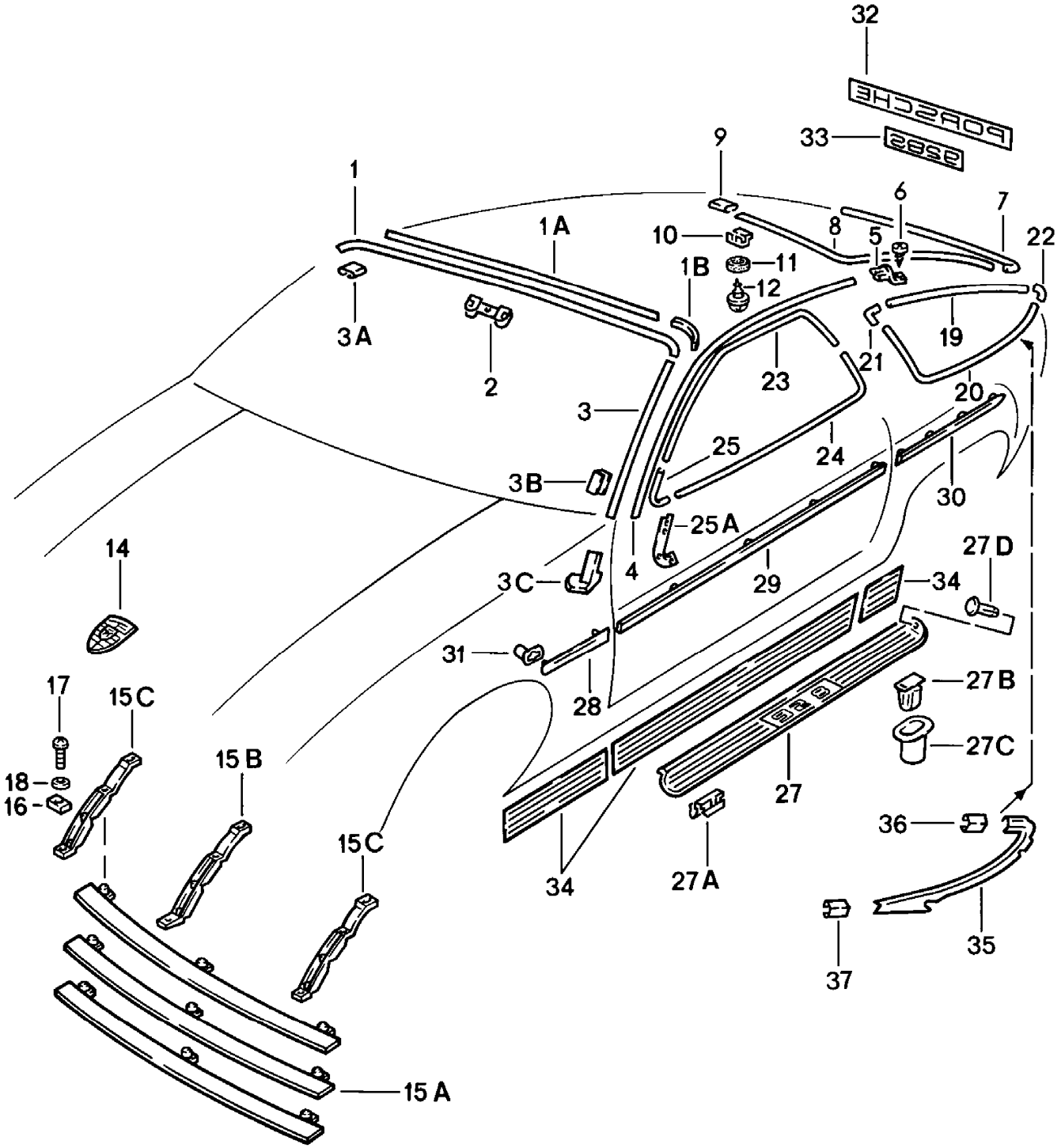

Modell	Jahr	HG	UG	Bildtafel	Einschränkung	UPD	10:31	28.10.2023
928	1983	8	10	810-000		738		

Pos	Teilenummer	Benennung	Bemerkung	St	Modellangabe
		Abdeckleiste Zierblenden Schriftzug			
1	928 559 103 04	Abdeckleiste		1	
	08/82-07/8670K	schwarz			
1A	928 559 295 02	Klebeband		1	
1B	928 559 245 03	Dichtband		2	
2	928 559 285 02	Steckklammer		9	
3	928 559 105 05	Wasserfangleiste	links	1	
	08/82-07/8670K	schwarz			
(3)	928 559 106 05	Wasserfangleiste	rechts	1	
	08/82-07/8670K	schwarz			
(3A)	928 559 213 05	Muffe	links	1	
	08/82-07/8670K	schwarz			
3A	928 559 214 05	Muffe	rechts	1	
	08/82-07/8670K	schwarz			
3B	928 559 107 02	Klammer		9	
3C	928 559 111 02	Endstück	links	1	
(3C)	928 559 112 02	Endstück	rechts	1	
4	928 559 119 04	Dachleiste	links	1	
4	928 559 119 04	Dachleiste	links	1	
	08/82-07/86004	Dachleiste			
4	928 559 120 04	Dachleiste	rechts	1	
4	928 559 120 04	Dachleiste	rechts	1	
	08/82-07/86004	Dachleiste			
5	928 559 121 03	Dachleiste	links	1	
(5)	928 559 122 03	Dachleiste Abschlussblech	rechts	1	
6	900 145 044 07	Blechschraube 4,2 X 19		2	
7	928 559 151 04	Abdeckleiste		1	
	08/82-07/8670K	schwarz	unten		
8	928 559 153 06	Abdeckleiste	links	1	PR:470

Modell	Jahr	HG	UG	Bildtafel	Einschränkung	UPD	10:31	28.10.2023
928	1983	8	10	810-000		738		

Pos	Teilenummer	Benennung	Bemerkung	St	Modellangabe
	08/82-07/8670K	schwarz			
8	928 559 153 05	Abdeckleiste	links	1	
	08/82-07/8670K	schwarz für Fahrzeuge mit Spoiler			
8	928 559 154 06	Abdeckleiste	rechts	1	PR:470
	08/82-07/8670K	schwarz			
8	928 559 154 05	Abdeckleiste	rechts	1	
	08/82-07/8670K	schwarz für Fahrzeuge mit Spoiler			
9	928 559 155 03	Muffe		3	
	08/82-07/8670K	schwarz			
10	928 559 133 04	Halteklammer		8	
10	928 559 133 04	Halteklammer		19	PR:470
11	928 559 143 02	Dichtring Entfallteil		8	
11	928 559 143 03	Dichtring		8	
11	928 559 143 02	Dichtring Entfallteil		19	PR:470
11	928 559 143 03	Dichtring		19	PR:470
12	999 919 030 02	Schraube		8	
12	999 919 030 02	Schraube		19	PR:470
14	901 559 210 20	Porsche Wappen Entfallteil		1	
14	901 559 210 26	Porsche Wappen		1	
15A	928 559 135 04	Querstrebe		3	
15B	928 559 137 02	Steg	mitte	1	
15C	928 559 139 02	Steg	aussen	2	
16	928 559 141 02	Unterlage		2	
17	999 921 004 02	Linsenschraube M 4 X 15 F >> 92-ES841 157 F >> 92-ES849 584		9	 "J.."

Modell	Jahr	HG	UG	Bildtafel	Einschränkung	UPD	10:31	28.10.2023
928	1983	8	10	810-000		738		

Pos	Teilenummer	Benennung	Bemerkung	St	Modellangabe
17	999 919 018 00	Schraube KA 35 X 10 F 92-ES841 158>> F 92-ES849 585>>		9	 "J.."
18	900 151 028 02	Unterlegscheibe B 4,3 Entfallteil		9	
18	900 151 028 01	Unterlegscheibe B 4,3		9	
19	928 543 419 08	Zierrahmen	links	1	PR:470
	08/82-07/8670K	schwarz	oben		
19	928 543 419 07	Zierrahmen F >> 92-FS841 593 F >> 92-FS849 616	links	1	 "J.."
	08/82-07/8670K	schwarz Heckspoiler			
19	928 543 419 09	Zierrahmen F 92FS8 41594>> F 92FS8 49617>>	links	1	 "J.."
	08/82-07/8670K	schwarz Heckspoiler			
(19)	928 543 420 08	Zierrahmen	rechts	1	PR:470
	08/82-07/8670K	schwarz			
(19)	928 543 420 07	Zierrahmen F >> 92-FS841 593 F >> 92-FS849 616	rechts	1	 "J.."
	08/82-07/8670K	schwarz Heckspoiler			
(19)	928 543 420 09	Zierrahmen F 92FS8 41594>> F 92FS8 49617>>	rechts	1	 "J.."
	08/82-07/8670K	schwarz Heckspoiler			
20	928 543 417 08	Zierrahmen	links	1	PR:470
	08/82-07/8670K	schwarz	unten		
20	928 543 417 07	Zierrahmen F >> 92-FS841 593 F >> 92-FS849 616	links	1	 "J.."
	08/82-07/8670K	schwarz Heckspoiler			

Modell	Jahr	HG	UG	Bildtafel	Einschränkung	UPD	10:31	28.10.2023
928	1983	8	10	810-000		738		

Pos	Teilenummer	Benennung	Bemerkung	St	Modellangabe
20	928 543 417 09	Zierrahmen F 92FS8 41594>> F 92FS8 49617>>	links	1	"J.."
	08/82-07/8670K	schwarz Heckspoiler			
(20)	928 543 418 08	Zierrahmen	rechts	1	PR:470
	08/82-07/8670K	schwarz	unten		
(20)	928 543 418 07	Zierrahmen F >> 92-FS841 593 F >> 92-FS849 616	rechts	1	"J.."
	08/82-07/8670K	schwarz Heckspoiler			
(20)	928 543 418 09	Zierrahmen F 92FS8 41594>> F 92FS8 49617>>	rechts	1	"J.."
	08/82-07/8670K	schwarz Heckspoiler			
21	928 543 413 04	Eckteil		2	
	08/82-07/8670K	schwarz	oben		
22	928 543 415 05	Eckteil		2	
	08/82-07/8670K	schwarz	unten		
23	928 537 311 04	Zierleiste	links	1	
	08/82-07/8670K	schwarz	oben		
23	928 537 312 04	Zierleiste	rechts	1	
	08/82-07/8670K	schwarz	oben		
24	928 537 313 04	Zierleiste	links	1	
	08/82-07/8670K	schwarz			
24	928 537 314 04	Zierleiste	rechts	1	
	08/82-07/8670K	schwarz			
25	928 537 301 05	Eckstück-Zierleiste für Türscheibe	links	1	
	08/82-07/8670K	schwarz			
25	928 537 302 05	Eckstück-Zierleiste für Türscheibe	rechts	1	
	08/82-07/8670K	schwarz			
25A	928 537 369 03	Unterlage	links	1	

Modell	Jahr	HG	UG	Bildtafel	Einschränkung	UPD	10:31	28.10.2023
928	1983	8	10	810-000		738		

Pos	Teilenummer	Benennung	Bemerkung	St	Modellangabe
(25A)	928 537 370 03	Unterlage	rechts	1	
-	900 143 114 07	Linsenblechschraube B 3,5 X 9,5		2	
27	928 551 055 02	Einstiegsleiste	links	1	
(27)	928 551 056 02	Einstiegsleiste	rechts	1	
27A	928 551 123 02	Klammer		12	
27B	999 591 451 40	Befestigungsklammer		12	
27C	999 702 116 40	Tülle		12	
27D	999 591 519 40	Spreizniet Schutzleiste	seitlich	2	
28	928 559 037 03	Schutzleiste	links vorn	1	
28	928 559 038 03	Schutzleiste Kotflügel	rechts vorn	1	
-	928 559 175 03	Klebeband Kotflügel		2	
29	928 559 033 03	Schutzleiste	links	1	
29	928 559 034 03	Schutzleiste Tür	rechts	1	
-	928 559 965 00	Klebeband Tür		2	
30	928 559 041 03	Schutzleiste	links hinten	1	
30	928 559 042 03	Schutzleiste Seitenteil	rechts hinten	1	
-	928 559 181 03	Klebeband Seitenteil		2	
31	928 559 281 02	Buchse		10	
32	928 505 325 04	Schriftzug dunkelgrau		1	
32	928 505 325 05	Schriftzug hellgrau		1	
33	928 505 335 04	Schriftzug dunkelgrau		1	
33	928 505 335 05	Schriftzug hellgrau		1	
34	928 559 075 02	Steinschlagschutzfolie	links	1	
34	928 559 076 02	Steinschlagschutzfolie	rechts	1	
35	928 543 437 03	Zierrahmen	links	1	

Modell	Jahr	HG	UG	Bildtafel	Einschränkung	UPD	10:31	28.10.2023
928	1983	8	10	810-000		738		

Pos	Teilenummer	Benennung	Bemerkung	St	Modellangabe
	08/82-07/8670K	schwarz Heckspoiler			
35	928 543 438 03	Zierrahmen	rechts	1	
	08/82-07/8670K	schwarz Heckspoiler			
36	928 543 439 03	Muffe		2	
	08/82-07/8670K	schwarz Heckspoiler			
37	928 543 439 04	Muffe	links	1	
	08/82-07/8670K	schwarz Heckspoiler			
37	928 543 440 04	Muffe	rechts	1	
	08/82-07/8670K	schwarz Heckspoiler			

Modell	Jahr	HG	UG	Bildtafel	Einschränkung	UPD	10:31	28.10.2023
928	1983	8	11	811-000		738		

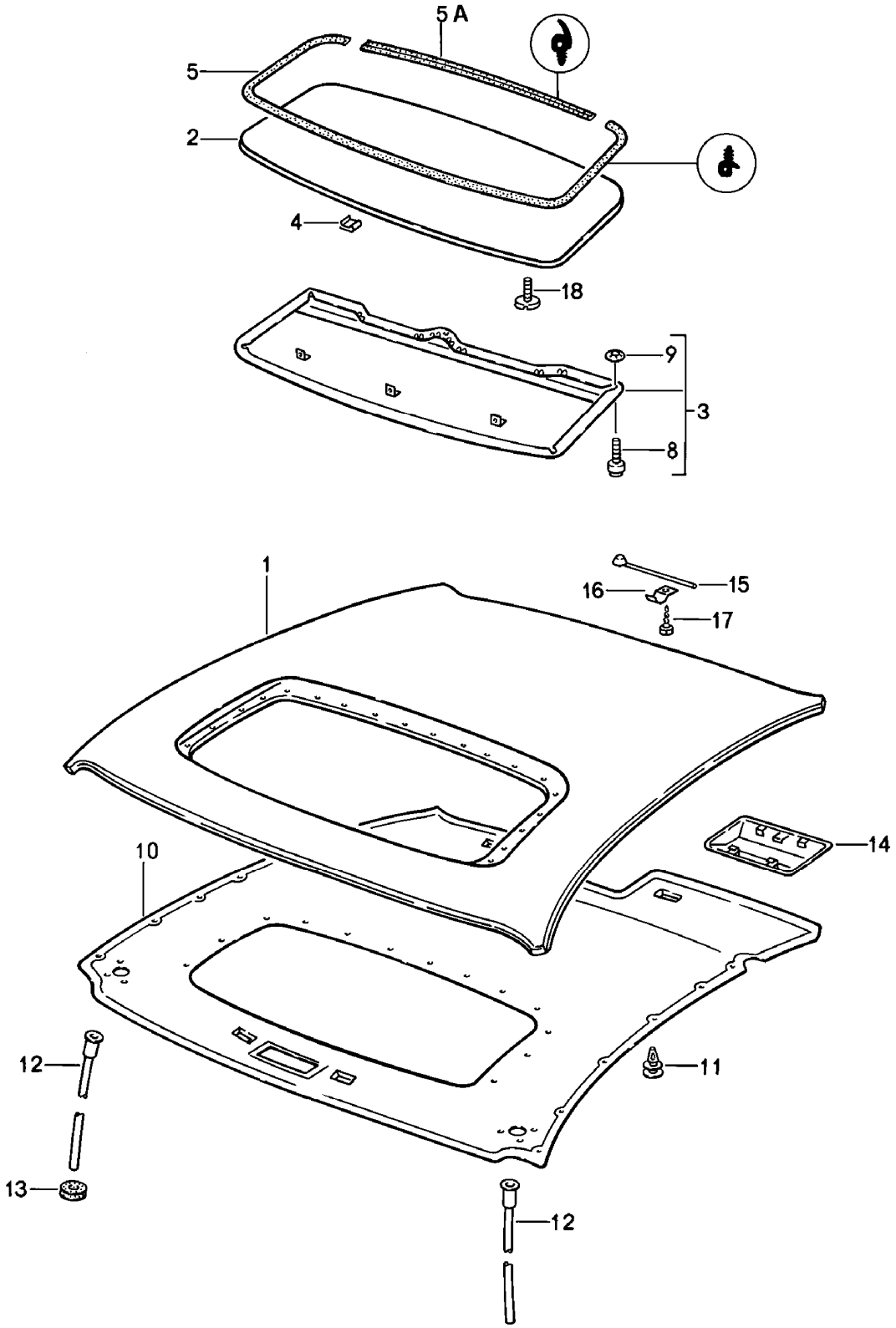

Modell	Jahr	HG	UG	Bildtafel	Einschränkung	UPD	10:31	28.10.2023
928	1983	8	11	811-000		738		

Pos	Teilenummer	Benennung	Bemerkung	St	Modellangabe
		Glasschiebe-/Ausstelldach			
1	928 503 027 60	Dach		1	
1	928 503 027 60	Dach		1	
	08/82-07/86GRV	grundiert			
2	928 564 033 41	Deckel		1	
2	928 564 033 41	Deckel		1	
	08/82-07/86GRV	grundiert			
3	928 564 069 40	Dachrahmen Kunstleder		1	
	08/82-07/8670A	schwarz			
	08/82-07/861HH	blau			
	08/82-07/864RB	braun			
	08/82-07/863MX	weinrot			
	08/84-07/862KA	graugrün D - MJ 1985>>			
(3)	928 564 069 50	Dachrahmen Leder		1	
	08/82-07/86KZ2	schwarz			
	08/82-07/86KZ3	blau			
	08/82-07/864RB	braun			
	08/82-07/86LG7	weinrot			
	08/82-07/86LG6	dunkelgrün			
	08/84-07/86QC2	graugrün D - MJ 1985>>			
	08/84-07/86PY9	perlozeanblau D - MJ 1985>>			
	08/84-07/86PZ1	braun D - MJ 1985>>			
4	999 591 898 02	Klammer Entfallteil		18	
4	PCG 591 898 02	Klammer		18	
4	PCG 591 898 02	Klammer		18	
5	928 564 259 02	Dichtung		1	
5A	928 564 261 02	Dichtung		1	

Modell	Jahr	HG	UG	Bildtafel	Einschränkung	UPD	10:31	28.10.2023
928	1983	8	11	811-000		738		

Pos	Teilenummer	Benennung	Bemerkung	St	Modellangabe
8	928 564 399 40	Gleitstück		3	
9	999 591 377 02	Federmutter		3	
10	928 555 071 62	Dachverkleidung Kunstleder		1	
	08/82-07/8670A	schwarz			
	08/82-07/861HH	blau			
	08/82-07/864RB	braun			
	08/82-07/863MX	weinrot			
	08/84-07/861JL	graugrün D - MJ 1985>>			
(10)	928 555 071 63	Dachverkleidung Leder		1	
	08/82-07/86KZ2	schwarz			
	08/82-07/86KZ3	blau			
	08/82-07/864RB	braun			
	08/82-07/86LG7	weinrot			
	08/82-07/86LG6	dunkelgrün			
	08/84-07/86QC2	graugrün D - MJ 1985>>			
	08/84-07/86PY9	perlozeanblau D - MJ 1985>>			
	08/84-07/86PZ1	wildbüffelbraun D - MJ 1985>>			
11	999 591 559 40	Clip		10	
12	928 564 413 02	Wasserablaufschlauch		2	
13	021 119 569 A	Gummitülle		2	
14	928 555 301 60	Abdeckung Kunstleder		1	
	08/82-07/8670A	schwarz			
	08/82-07/861HH	blau			
	08/82-07/864RB	braun			
	08/82-07/863MX	weinrot			
	08/84-07/862KA	graugrün D - MJ 1985>>			

Modell	Jahr	HG	UG	Bildtafel	Einschränkung	UPD	10:31	28.10.2023
928	1983	8	11	811-000		738		

Pos	Teilenummer	Benennung	Bemerkung	St	Modellangabe
(14)	928 555 301 61	Abdeckung Leder		1	
	08/82-07/861AJ	schwarz			
	08/82-07/8630B	blau			
	08/82-07/864RB	braun			
	08/82-07/867LD	weinrot			
	08/82-07/866JD	dunkelgrün			
	08/84-07/865JX	graugrün D - MJ 1985>>			
	08/84-07/866GX	perlozeanblau D - MJ 1985>>			
	08/84-07/865NW	wildbüffelbraun D - MJ 1985>>			
15	928 564 081 02	Feder		1	
16	928 564 379 02	Klemmstück		1	
17	N 013 970 5	Linsenblechschraube B 4,8 X 9,5		1	
17	N 106 568 02	Linsenblechschraube B 4,8 X 9,5		1	
18	900 072 003 02	Einstellschraube M 5 X 12		2	

Modell	Jahr	HG	UG	Bildtafel	Einschränkung	UPD	10:32	28.10.2023
928	1983	8	11	811-005		738		

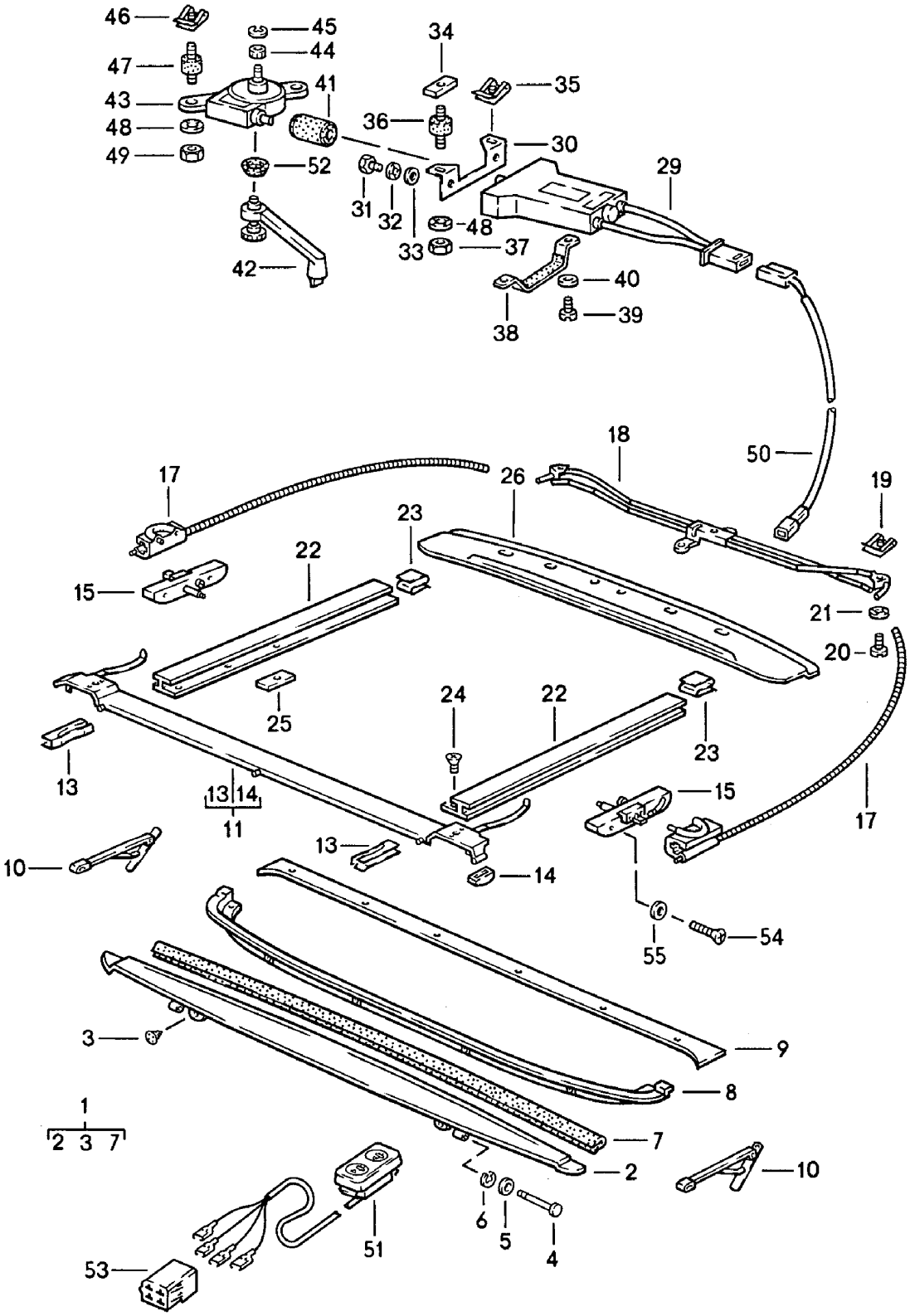

Modell	Jahr	HG	UG	Bildtafel	Einschränkung	UPD	10:32	28.10.2023
928	1983	8	11	811-005		738		

Pos	Teilenummer	Benennung	Bemerkung	St	Modellangabe
		Glasschiebe-/Ausstelldach Befestigungsteile			
1	928 564 013 02	Windabweiser		1	
2	928 564 023 02	Windabweiser		1	
3	928 564 629 02	Gummipuffer		2	
4	999 088 009 07	Bolzen D >> - MJ 1985		2	
4	999 088 009 07	Bolzen D - MJ 1986>> - MJ 1986		2	
5	900 089 015 07	Unterlegscheibe		2	
6	900 116 001 07	Sicherungsscheibe		2	
7	928 564 358 02	Kantenschutz		1	
8	928 564 341 02	Abdeckung F >> 92-ES841 258 F >> 92-ES849 594	vorn	1	"J.."
8	928 564 341 03	Abdeckung F 92-ES841 259>> F 92-ES849 595>>		1	"J.."
9	928 564 105 02	Abdeckleiste F >> 92-ES841 258 F >> 92-ES849 594		1	"J.."
9	928 564 105 03	Abdeckleiste F 92-ES841 259>> F 92-ES849 595>>		1	"J.."
10	928 564 057 02	Aussteller	links	1	
10	928 564 058 02	Aussteller	rechts	1	
11	928 564 061 40	Führung	vorn	1	
13	928 564 267 02	Gleitstück		2	
14	928 564 268 03	Gleitschuh		2	
15	928 564 045 40	Kulissenführung Entfallteil	links	1	
15	928 564 045 42	Kulissenführung	links	1	
(15)	928 564 046 40	Kulissenführung F >> 92-ES841 593 Entfallteil	rechts	1	
(15)	928 564 046 42	Kulissenführung F 92-ES841 594>>	rechts	1	

Modell	Jahr	HG	UG	Bildtafel	Einschränkung	UPD	10:32	28.10.2023
928	1983	8	11	811-005		738		

Pos	Teilenummer	Benennung	Bemerkung	St	Modellangabe
17	928 564 083 43	Führung mit: Welle	links	1	
17	928 564 084 43	Führung mit: Welle	rechts	1	
18	928 564 209 40	Führungsrohr		1	
19	999 507 248 02	Blechmutter M 5		2	
20	N 014 133 8	Linsenschraube M 5 X 12 Entfallteil		3	
20	N 014 133 I	Linsenschraube M 5 X 12		3	
21	N 012 005 3	Federring B 5		2	
22	928 564 015 41	Führungsschiene F >> 92-ES841 258 F >> 92-ES849 594	links	1	"J.."
22	928 564 015 42	Führungsschiene F 92-ES841 259>> F 92-ES849 595>>	links	1	"J.."
22	928 564 016 41	Führungsschiene F >> 92-ES841 258 F >> 92-ES849 594	rechts	1	"J.."
22	928 564 016 42	Führungsschiene F 92-ES841 259>> F 92-ES849 595>>		1	"J.."
23	999 591 448 02	Befestigungsclip		2	
24	900 269 052 00	Senkschraube M 4 X 10 F >> 92-ES841 258 F >> 92-ES849 594		6	"J.."
24	900 269 052 07	Senkschraube M 4 X 10 F 92-ES841 259>> F 92-ES849 595>>		6	"J.."
25	928 502 617 60	Gewindeplatte M 4		2	
26	928 564 167 41	Wasserablaufblech		1	
29	928 624 007 00	Elektromotor D >> - MJ 1983		1	
(29)	911 624 016 03	Elektromotor D - MJ 1984>>		1	

Modell	Jahr	HG	UG	Bildtafel	Einschränkung	UPD	10:32	28.10.2023
928	1983	8	11	811-005		738		

Pos	Teilenummer	Benennung	Bemerkung	St	Modellangabe
30	928 624 105 00	Motorkonsole D >> - MJ 1983		1	
(30)	928 624 105 02	Motorkonsole D - MJ 1984>>		1	
31	N 010 208 5	Sechskantschraube M 6 X 8 D >> - MJ 1983		2	
-	N 011 005 14	Sechskantmutter M 5 D - MJ 1984>> Entfallteil		2	
-	900 076 091 01	Sechskantmutter M 5 D - MJ 1984>>		2	
32	N 012 006 4	Federring B 6 D >> - MJ 1983		2	
32	N 012 005 3	Federring B 5 D - MJ 1984>>		2	
33	N 011 524 7	Unterlegscheibe A 6,4 D >> - MJ 1983 Entfallteil		2	
33	N 011 524 27	Unterlegscheibe A 6,4		2	
33	900 025 003 02	Unterlegscheibe A 5,3 D - MJ 1984>>		2	
34	928 502 617 61	Gewindeplatte M 5 D >> - MJ 1983		1	
35	999 507 248 02	Blechmutter M 5		1	
36	999 703 308 00	Gummimetall-Lager Entfallteil		2	
36	999 703 308 0A	Gummimetall-Lager		2	
37	N 011 005 14	Sechskantmutter M 5 Entfallteil		2	
37	900 076 091 01	Sechskantmutter M 5		2	
38	928 624 011 00	Haltebügel D >> - MJ 1983		1	

Modell	Jahr	HG	UG	Bildtafel	Einschränkung	UPD	10:32	28.10.2023
928	1983	8	11	811-005		738		

Pos	Teilenummer	Benennung	Bemerkung	St	Modellangabe
(38)	928 624 011 02	Haltebügel D - MJ 1984>>		1	
39	N 013 883 3	Blechschraube B 4,8 X 9,5		1	
40	900 025 003 02	Unterlegscheibe A 5,3		1	
41	911 624 103 00	Kupplung Entfallteil		1	
41	911 624 103 01	Kupplung		1	
42	901 564 085 05	Kurbel		1	
43	928 564 025 02	Getriebe		1	
44	928 564 125 02	Zahnrad		1	
45	900 116 003 01	Sicherungsscheibe		1	
46	999 507 248 02	Blechmutter		2	
47	999 703 306 00	Gummimetall-Lager		2	
48	N 012 005 3	Federring B 5		2	
49	N 011 005 14	Sechskantmutter M 5 Entfallteil		2	
49	900 076 091 01	Sechskantmutter M 5		2	
50	928 612 006 01	Leitungssatz		1	
51	928 613 120 00	Drucktaster		1	
52	901 564 663 05	Abdeckkappe		1	
53	928 612 413 03	Steckergehäuse		1	
54	999 217 008 02	Sechskantschraube M 5 X 10		4	
55	900 025 003 02	Unterlegscheibe A 5,3		4	

Modell	Jahr	HG	UG	Bildtafel	Einschränkung	UPD	10:32	28.10.2023
928	1983	8	12	812-000		738		

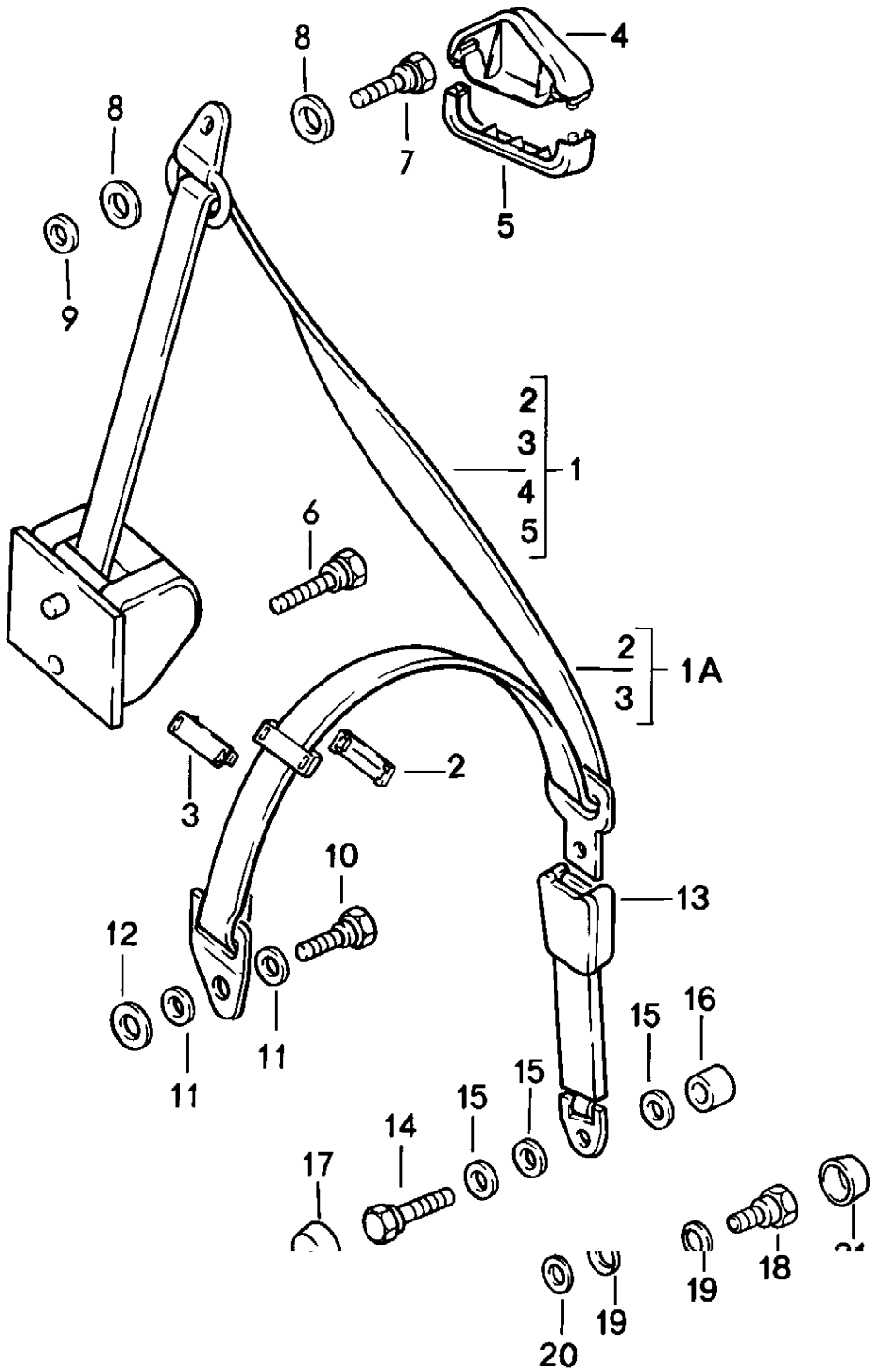

Modell	Jahr	HG	UG	Bildtafel	Einschränkung	UPD	10:32	28.10.2023
928	1983	8	12	812-000		738		

Pos	Teilenummer	Benennung	Bemerkung	St	Modellangabe
		Dreipunkt-Sicherheitsgurt mit Automatik	vorn		
(1)	928 803 126 09	Dreipunkt-Sicherheitsgurt mit Automatik		2	
1A	928 803 126 10	Dreipunkt-Sicherheitsgurt mit Automatik D - MJ 1986>> - MJ 1986		2	
	08/85-07/8670B	schwarz			
2	928 803 151 02	Klemmstück Oberteil		2	
3	928 803 153 02	Klemmstück Unterteil		2	
-	PCG 803 143 00	1 Satz Befestigungsteile Abdeckung für Dreipunkt-Sicherheitsgurt		1	
4	928 803 141 00	Abdeckung Oberteil D >> - MJ 1985		2	
5	928 803 143 00	Abdeckung Unterteil D >> - MJ 1985		2	
6	928 803 121 02	Schraube		2	
7	111 857 793 E	Sechskantschraube		2	
8	928 803 157 02	Unterlegscheibe D >> - MJ 1985		4	
9	928 803 212 02	Distanzscheibe		2	
10	111 857 793 E	Sechskantschraube		2	
11	211 857 771	Unterlegscheibe		4	
12	928 803 212 02	Distanzscheibe		2	
13	928 803 183 05	Gurtschloss D >> - MJ 1984		2	
(13)	928 803 183 09	Gurtschloss D - MJ 1985>> - MJ 1985	links Llkg	1	
	08/84-07/8570B	schwarz			
(13)	928 803 183 09	Gurtschloss D - MJ 1985>> - MJ 1985	rechts Rlkg	1	
	08/84-07/8570B	schwarz			
(13)	928 803 183 08	Gurtschloss D - MJ 1985>> - MJ 1985	links Rlkg	1	

Modell	Jahr	HG	UG	Bildtafel	Einschränkung	UPD	10:32	28.10.2023
928	1983	8	12	812-000		738		

Pos	Teilenummer	Benennung	Bemerkung	St	Modellangabe
	08/84-07/8570B	schwarz			
(13)	928 803 183 08	Gurtschloss D - MJ 1985>> - MJ 1985	rechts Llkg	1	
	08/84-07/8570B	schwarz			
(13)	928 803 183 13	Gurtschloss D - MJ 1986>> - MJ 1986	links Llkg	1	
	08/85-07/8670B	schwarz			
(13)	928 803 183 13	Gurtschloss D - MJ 1986>> - MJ 1986	rechts Rlkg	1	
	08/85-07/8670B	schwarz			
(13)	928 803 183 12	Gurtschloss D - MJ 1986>> - MJ 1986	rechts Llkg	1	
	08/85-07/8670B	schwarz			
(13)	928 803 183 12	Gurtschloss D - MJ 1986>> - MJ 1986	links Rlkg	1	
	08/85-07/8670B	schwarz			
(13)	928 803 183 10	Gurtschloss D - MJ 1985>>	rechts Llkg	1	PR:387
	08/84-07/8670B	schwarz			
(13)	928 803 183 10	Gurtschloss D - MJ 1985>>	links Rlkg	1	PR:387
	08/84-07/8670B	schwarz			
(13)	928 803 183 11	Gurtschloss D - MJ 1985>>	links Llkg	1	PR:383
	08/84-07/8670B	schwarz			
(13)	928 803 183 11	Gurtschloss D - MJ 1985>>	rechts Rlkg	1	PR:387
	08/84-07/8670B	schwarz			
14	111 857 793 E	Sechskantschraube für Gurtschloss D >> - MJ 1984		2	
15	211 857 771	Unterlegscheibe D >> - MJ 1984		6	
16	928 803 259 02	Distanzbuchse D >> - MJ 1984		2	
17	811 857 845	Abdeckkappe D >> - MJ 1984		2	

Modell	Jahr	HG	UG	Bildtafel	Einschränkung	UPD	10:32	28.10.2023
928	1983	8	12	812-000		738		

Pos	Teilenummer	Benennung	Bemerkung	St	Modellangabe
18	914 803 468 10	Schraube D - MJ 1985>>		2	
19	911 803 533 00	Tellerfeder D - MJ 1985>>		4	
20	911 803 531 00	Zwischenscheibe D - MJ 1985>>	Papier	2	
21	811 857 845	Abdeckkappe D - MJ 1986>>		2	

Modell	Jahr	HG	UG	Bildtafel	Einschränkung	UPD	10:32	28.10.2023
928	1983	8	12	812-005		738		

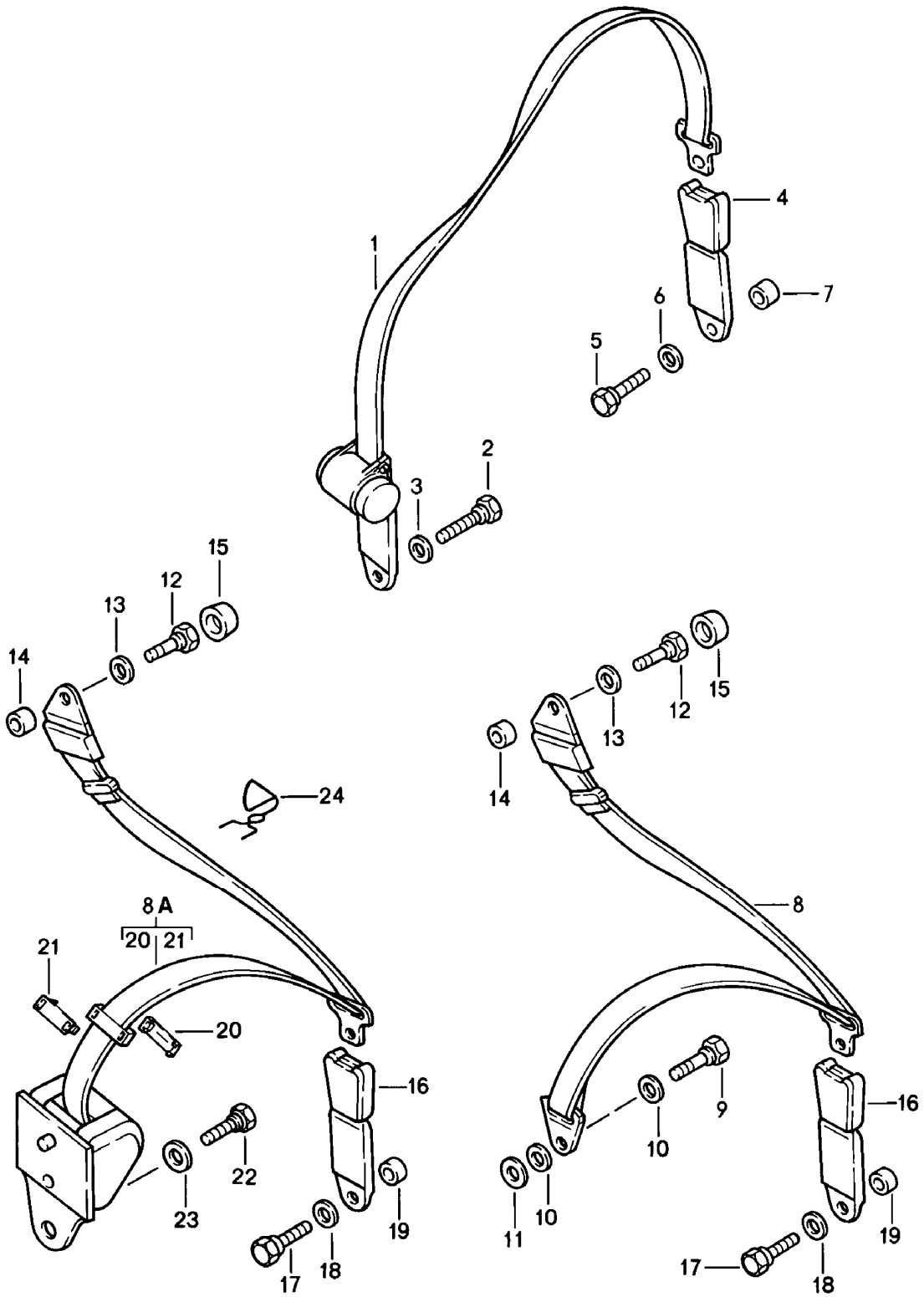

Modell	Jahr	HG	UG	Bildtafel	Einschränkung	UPD	10:32	28.10.2023
928	1983	8	12	812-005		738		

Pos	Teilenummer	Benennung	Bemerkung	St	Modellangabe
		Sicherheitsgurte	hinten		
1	928 803 015 02	Beckengurt mit Automatik F >> 92-ES840 621 F >> 92-ES840 671		2	
(1)	928 803 015 04	Beckengurt mit Automatik F >> 92-ES840 621 F >> 92-ES840 671		2	"GB.","F.."
(1)	928 803 015 05	Beckengurt mit Automatik F 92-ES840 622>> F 92-ES840 672>>	links	1	"F..","GB."
(1)	928 803 016 05	Beckengurt mit Automatik F 92-ES840 622>> F 92-ES840 672>>	rechts	1	"F..","GB."
2	111 857 799 A	Sechskantschraube Entfallteil		2	
2	3B0 857 799	Sechskantschraube		2	
3	N 011 655 2	Unterlegscheibe 11,5 F >> 92-ES840 621 F >> 92-ES840 671		2	"F..","GB."
(3)	111 857 707 A	Distanzscheibe F 92-ES840 622>> F 92-ES840 672>> Entfallteil		2	"F..","GB."
(3)	WHT 001 373	Distanzscheibe F 92-ES840 622>> F 92-ES840 672>>		2	"F..","GB."
4	928 803 051 02	Schloss F >> 92-ES840 621 F >> 92-ES840 671 D >> - MJ 1984		2	"F..","GB."
(4)	928 803 051 03	Schloss für Fahrzeuge mit Ablagekasten Klimaanlage F 92-ES840 622>> F 92-ES840 672>> D - MJ 1984>> - MJ 1984		2	"F..","GB."
(4)	928 803 081 02	Schloss F >> 92-ES840 621 F >> 92-ES840 671	links	1	PR:417 "F..","GB."
(4)	928 803 082 02	Schloss F >> 92-ES840 621 F >> 92-ES840 671	rechts	1	PR:417 "F..","GB."

Modell	Jahr	HG	UG	Bildtafel	Einschränkung	UPD	10:32	28.10.2023
928	1983	8	12	812-005		738		

Pos	Teilenummer	Benennung	Bemerkung	St	Modellangabe
(4)	928 803 091 02	Schloss F 92-ES840 622>> F 92-ES840 672>> D - MJ 1984>>		2	PR:417 "F.","GB."
5	111 857 793 E	Sechskantschraube		2	
6	211 857 771	Unterlegscheibe		4	
7	928 803 259 02	Distanzbuchse		2	
8	927 803 021 02	Dreipunkt-Sicherheitsgurt mit Automatik D - MJ 1983>> - MJ 1983		2	
8A	927 803 021 03	Dreipunkt-Sicherheitsgurt mit Automatik D - MJ 1984>>	links	1	"SF.","N..", "AUS"
(8A)	927 803 022 03	Dreipunkt-Sicherheitsgurt mit Automatik D - MJ 1984>>	rechts	1	"SF.","N..", "AUS"
9	111 857 793 E	Sechskantschraube D - MJ 1983>> - MJ 1983		2	
10	211 857 771	Unterlegscheibe D - MJ 1983>> - MJ 1983		4	
11	N 011 655 2	Unterlegscheibe		2	
12	111 857 793 E	Sechskantschraube		2	
13	211 857 771	Unterlegscheibe		2	
14	901 803 116 40	Distanzbuchse		2	
15	811 857 845	Abdeckkappe		2	
16	928 803 051 02	Schloss D - MJ 1983>> - MJ 1983	83	2	"AUS"
(16)	928 803 051 03	Schloss für Fahrzeuge mit Ablagekasten Klimaanlage D - MJ 1984>> - MJ 1984	84	2	"SF.","N..", "AUS"
(16)	928 803 081 02	Schloss D - MJ 1983>> - MJ 1983	links	1	PR:417 "AUS"
(16)	928 803 082 02	Schloss D - MJ 1983>> - MJ 1983	rechts	1	PR:417 "AUS"
(16)	928 803 091 02	Schloss D - MJ 1984>>		2	PR:417 "AUS","SF.", "N.."
17	111 857 793 E	Sechskantschraube		2	
18	211 857 771	Unterlegscheibe		2	

Modell	Jahr	HG	UG	Bildtafel	Einschränkung	UPD	10:32	28.10.2023
928	1983	8	12	812-005		738		

Pos	Teilenummer	Benennung	Bemerkung	St	Modellangabe
19	928 803 259 02	Distanzbuchse		2	
20	928 803 151 02	Klemmstück Oberteil D - MJ 1984>> - MJ 1984		2	
21	928 803 153 02	Klemmstück Unterteil D - MJ 1984>> - MJ 1984		2	
22	111 857 799 A	Sechskantschraube D - MJ 1984>> Entfallteil		2	
22	3B0 857 799	Sechskantschraube D - MJ 1984>>		2	
23	111 857 707 A	Distanzscheibe D - MJ 1984>> Entfallteil		2	
23	WHT 001 373	Distanzscheibe D - MJ 1984>>		2	
24	928 803 243 05	Öse		2	"AUS"
-	928 803 903 02	Beckengurt D >> - MJ 1983		1	

Modell	Jahr	HG	UG	Bildtafel	Einschränkung	UPD	10:32	28.10.2023
928	1983	8	13	813-005		738		

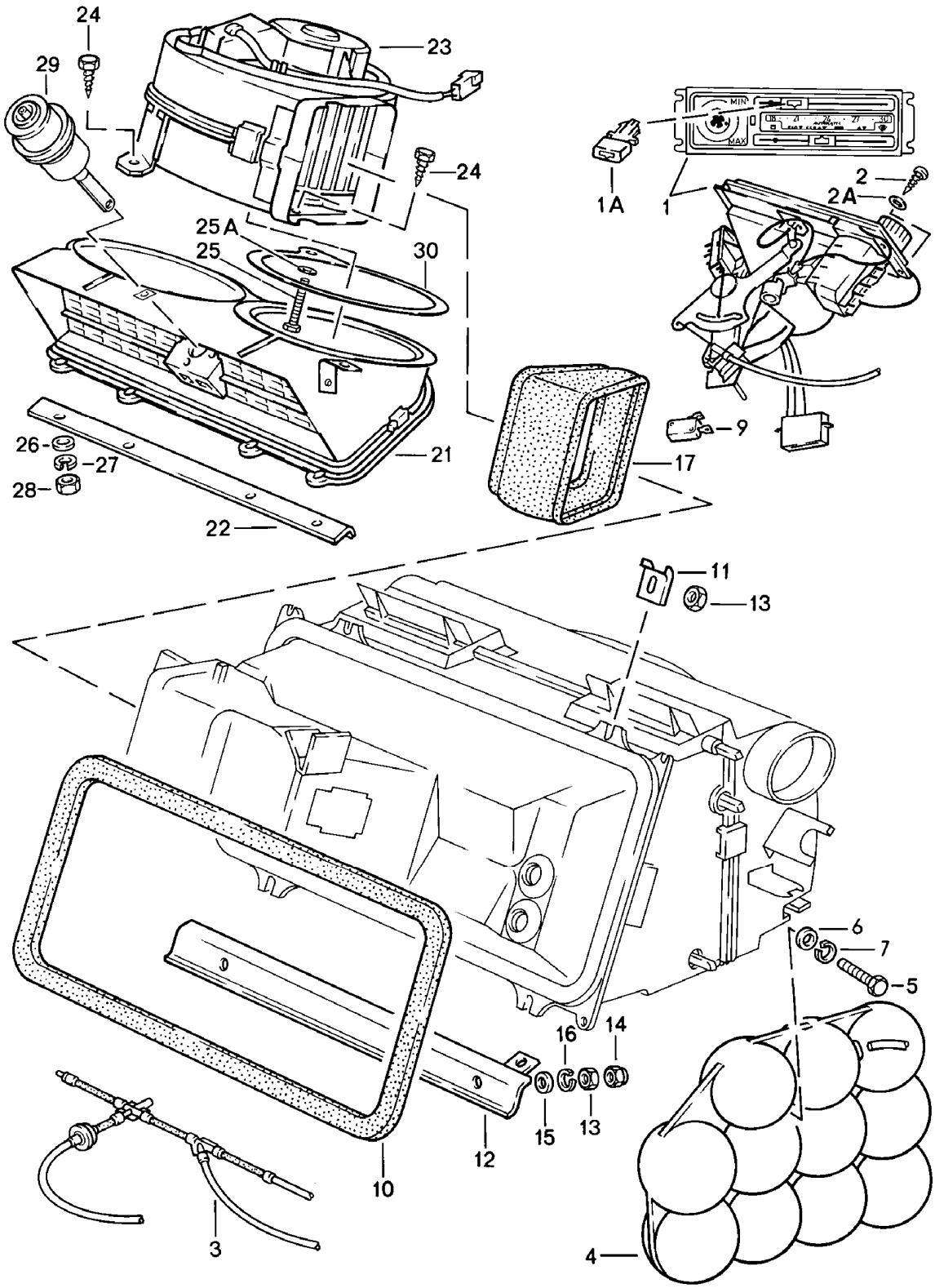

Modell	Jahr	HG	UG	Bildtafel	Einschränkung	UPD	10:32	28.10.2023
928	1983	8	13	813-005		738		

Pos	Teilenummer	Benennung	Bemerkung	St	Modellangabe
		Bedienungsschalter Gebläse Gebläsegehäuse			
1	928 573 060 04	Bedienungsschalter für Fahrzeuge mit Klimaanlage >> 92-DS841 849 >> 92-DS849 562	Automatik	1	"J"
(1)	928 573 060 08	Bedienungsschalter für Fahrzeuge mit Klimaanlage 92-DS841 850>> 92-DS849 563>>		1	"J"
1A	928 574 093 02	Betätigungsknopf Schalter für Gebläsemotor Drehknopf siehe Bildtafel,Position: und siehe Bildtafel,Position:	 903-000,10 903-000,12	2	
2	999 919 008 07	Linsenschraube 4,0 X 13 Entfallteil		1	
2	PCG 919 008 07	Linsenschraube 4,0 X 13 Packungsinhalt:	 10	1	
2A	N 011 522 14	Unterlegscheibe A 4,3		4	
3	928 574 710 08	Unterdruckleitung		1	
4	171 820 601	Unterdruckbehälter		1	
5	N 010 221 3	Sechskantschraube M 6 X 35		1	
6	N 011 524 7	Unterlegscheibe A 6,4 Entfallteil		1	
6	N 011 524 27	Unterlegscheibe A 6,4		1	
7	N 012 006 4	Federring B 6,4		1	
9	928 613 049 00	Mikroschalter F >> 92-DS841 849 F >> 92-DS849 562		1	"J.."
(9)	928 613 049 01	Mikroschalter F 92-DS841 850>> F 92-DS849 563>>		1	"J.."
10	928 574 387 02	Dichtung Heizgerät		1	
11	928 574 581 02	Haltestück		2	

Modell	Jahr	HG	UG	Bildtafel	Einschränkung	UPD	10:32	28.10.2023
928	1983	8	13	813-005		738		

Pos	Teilenummer	Benennung	Bemerkung	St	Modellangabe
12	928 556 301 02	Verstärkungsteil		1	
13	900 076 010 02	Mutter M 6 Entfallteil		6	
13	900 076 010 0B	Mutter M 6		6	
13	900 076 010 03	Mutter M 6		6	
14	900 070 002 02	Hutmutter M 6		2	
15	N 011 524 7	Unterlegscheibe A 6,4 Entfallteil		4	
15	N 011 524 27	Unterlegscheibe A 6,4		4	
16	N 012 006 4	Federring B 6		6	
17	928 574 389 04	Verbindungsstück		1	
21	928 573 031 05	Ansauggehäuse	Llkg	1	
(21)	927 573 031 03	Ansauggehäuse	Rlkg	1	
22	928 556 303 02	Verstärkungsteil		1	
23	928 574 033 05	Gebläse	Llkg	1	
23	927 574 033 04	Gebläse	Rlkg	1	
24	900 187 104 02	Blechschraube B 4,8 X 13		2	
25	900 187 033 02	Blechschraube B 4,8 X 50		1	
25A	900 151 002 07	Unterlegscheibe A 5,3		1	
26	N 011 524 7	Unterlegscheibe A 6,4 Entfallteil		4	
26	N 011 524 27	Unterlegscheibe A 6,4		4	
27	N 012 006 4	Federring B 6		4	
28	900 076 010 02	Mutter M 6 Entfallteil		4	

Modell	Jahr	HG	UG	Bildtafel	Einschränkung	UPD	10:32	28.10.2023
928	1983	8	13	813-005		738		

Pos	Teilenummer	Benennung	Bemerkung	St	Modellangabe
28	900 076 010 0B	Mutter M 6		4	
28	900 076 010 03	Mutter M 6		4	
29	928 573 077 04	Unterdruckdose Ansauggehäuse		1	
-	999 915 270 40	Dichtung 6 X 15 (BOSTIK)		*	
30	928 574 133 02	Dichtung		1	

Modell	Jahr	HG	UG	Bildtafel	Einschränkung	UPD	10:33	28.10.2023
928	1983	8	13	813-010		738		

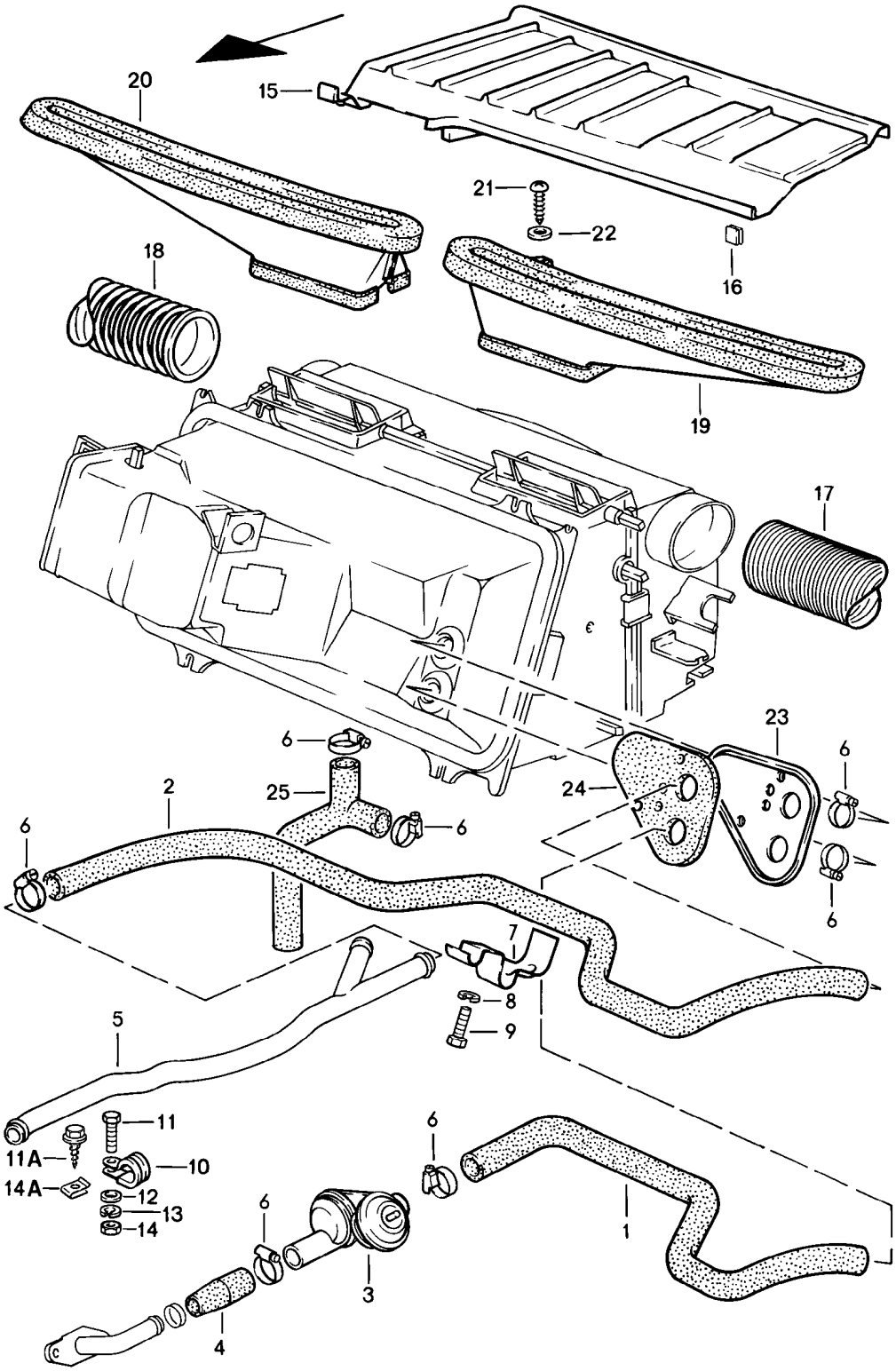

Modell	Jahr	HG	UG	Bildtafel	Einschränkung	UPD	10:33	28.10.2023
928	1983	8	13	813-010		738		

Pos	Teilenummer	Benennung	Bemerkung	St	Modellangabe
		Heizschlauch Luftführung			
1	928 574 587 03	Heizschlauch	Llkg Vorlauf	1	
(1)	927 574 587 03	Heizschlauch	Rlkg Vorlauf	1	
(2)	928 574 589 04	Heizschlauch	Llkg Rücklauf	1	
(2)	927 574 589 03	Heizschlauch	Rlkg Rücklauf	1	
3	928 574 573 03	Ventileinheit Entfallteil		1	
3	928 574 573 04	Ventileinheit mitverwenden:		1	
-	986 307 507 00	Abdeckkappe		1	
4	928 574 567 02	Verbindungsschlauch D >> - MJ 1984		1	
(4)	928 574 567 03	Verbindungsschlauch D - MJ 1985>>		1	
5	928 574 106 03	Kühlmittelrohr	Llkg	1	
(5)	927 574 106 03	Kühlmittelrohr D >> - MJ 1984	Rlkg	1	
(5)	927 574 106 04	Kühlmittelrohr D - MJ 1985>>	Rlkg	1	"AUS"
6	999 512 346 00	Schlauchschelle		6	
7	928 574 605 02	Schlauchhalter D >> - MJ 1983	Llkg	1	
8	N 012 006 4	Federring B 6 D >> - MJ 1983		1	
9	900 075 057 02	Sechskantschraube M 6 X 16 D >> - MJ 1983 Entfallteil		1	
9	900 075 057 03	Sechskantschraube M 6 X 16		1	
10	999 511 066 02	Befestigungsschelle		1	
11	900 075 057 02	Sechskantschraube M 6 X 16 D >> - MJ 1983 Entfallteil		1	

Modell	Jahr	HG	UG	Bildtafel	Einschränkung	UPD	10:33	28.10.2023
928	1983	8	13	813-010		738		

Pos	Teilenummer	Benennung	Bemerkung	St	Modellangabe
11	900 075 057 03	Sechskantschraube M 6 X 16		1	
11A	900 187 108 02	Blechschraube BZ 6,3 X 16 D - MJ 1984>> Entfallteil		1	
11A	900 187 108 01	Blechschraube BZ 6,3 X 16 D - MJ 1984>>		1	
12	N 011 524 7	Unterlegscheibe A 6,4 D >> - MJ 1983 Entfallteil		1	
12	N 011 524 27	Unterlegscheibe A 6,4		1	
13	N 012 006 4	Federring B 6 D >> - MJ 1983		1	
14	900 076 010 02	Mutter M 6 D >> - MJ 1983 Entfallteil		1	
14	900 076 010 0B	Mutter M 6 D >> - MJ 1983		1	
14	900 076 010 03	Mutter M 6		1	
14A	999 507 003 02	Blechmutter B 6,3 X 16 D - MJ 1984>> Entfallteil		1	
14A	999 507 003 01	Blechmutter B 6,3 X 16 D - MJ 1984>>		1	
15	928 574 553 04	Abdeckung für Windlauf	Llkg	1	
(15)	927 574 553 04	Abdeckung für Windlauf	Rlkg	1	
16	999 920 005 02	U-Klammer		4	
16	999 920 005 01	U-Klammer		4	
17	928 574 626 02	Flexschlauch		1	
18	928 574 625 02	Flexschlauch		1	

Modell	Jahr	HG	UG	Bildtafel	Einschränkung	UPD	10:33	28.10.2023
928	1983	8	13	813-010		738		

Pos	Teilenummer	Benennung	Bemerkung	St	Modellangabe
19	928 574 631 02	Defrosterdüse für Front- scheibe	links	1	
20	928 574 632 02	Defrosterdüse für Front- scheibe	rechts	1	
21	900 143 031 02	Linsenblechschraube B 4,2 X 9,5		4	
22	900 025 002 02	Unterlegscheibe A 4,3 Entfallteil		4	
22	900 025 002 03	Unterlegscheibe A 4,3		4	
23	928 573 065 02	Abdichtung F >> 92-GS840 082 F >> 92-GS849 562	Llkg	1	"J.."
(23)	928 573 065 03	Deckel F 92-GS840 083>> F 92-GS849 563>>	Llkg	1	"J.."
(23)	927 573 065 02	Abdichtung F >> 92-GS840 082	Rlkg	1	
(23)	927 573 065 03	Deckel F 92-GS840 083>>	Rlkg	1	
24	928 573 551 02	Abdeckplatte F >> 92-GS840 082 F >> 92-GS849 562		1	"J.."
(24)	928 573 551 03	Platte F 92-GS840 083>> F 92-GS849 563>>	Llkg	1	"J.."
(24)	927 573 551 03	Platte F 92-GS840 083>>	Rlkg	1	
25	928 574 583 04	Wasserablaufschlauch		1	

Modell	Jahr	HG	UG	Bildtafel	Einschränkung	UPD	10:33	28.10.2023
928	1983	8	13	813-015		738		

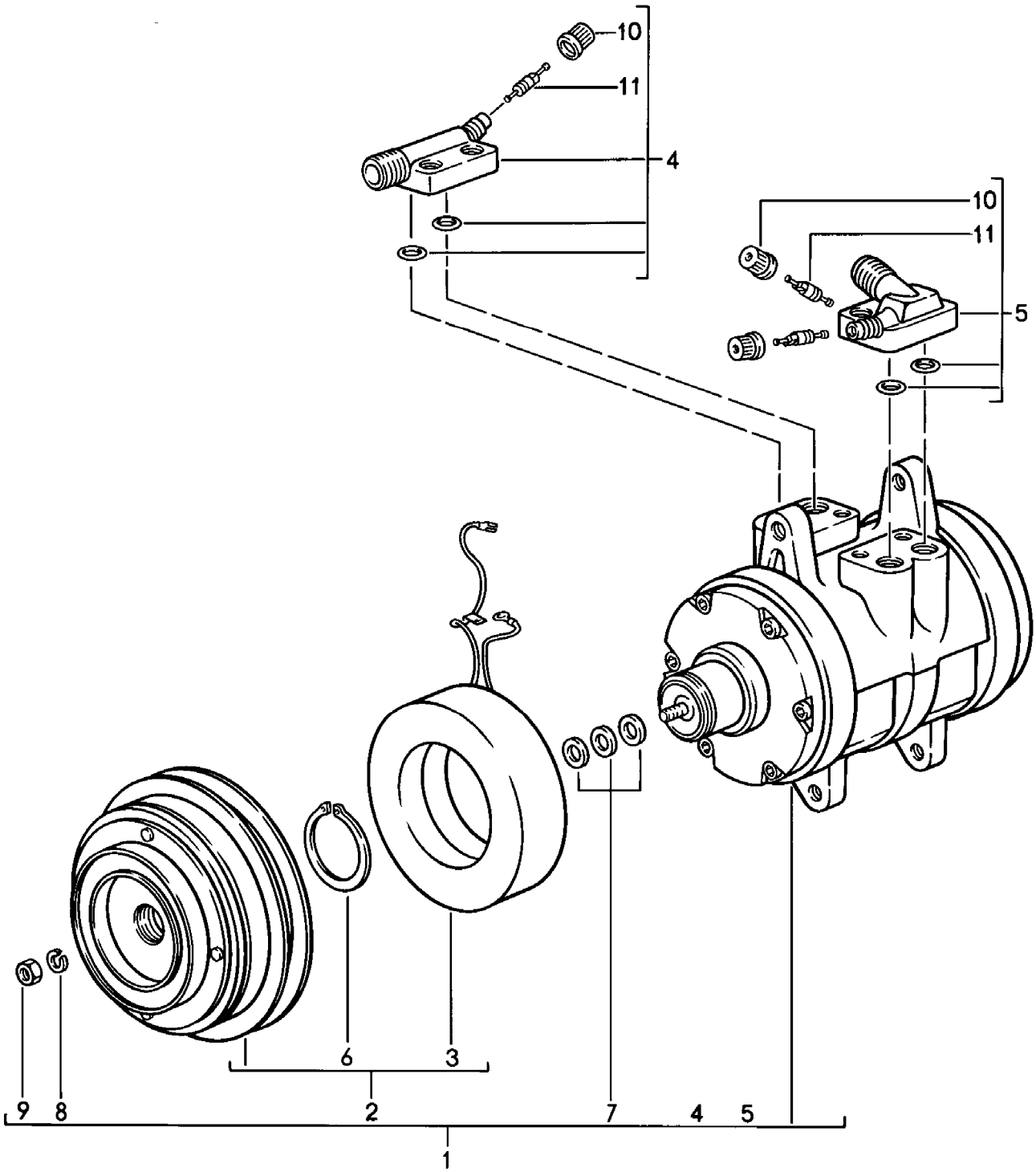

Modell	Jahr	HG	UG	Bildtafel	Einschränkung	UPD	10:33	28.10.2023
928	1983	8	13	813-015		738		

Pos	Teilenummer	Benennung	Bemerkung	St	Modellangabe
		Kompressor			
1	928 126 010 06	Kompressor		1	
(1)	928 126 010 71	Kompressor siehe Technische Information Gruppe: NR. 42/17 mitverwenden:	8	1	
-	928 573 098 10	Schlauchleitung		1	
2	928 126 901 00	Kupplung		1	
3	928 126 925 00	Magnetkupplung		1	
4	928 126 904 00	Druckventil		1	
5	928 126 903 00	Saugventil		1	
6	477 298 843	Sicherungsring		1	
7	477 298 829	Distanzscheibe 0,1 MM		X	
(7)	477 298 829 A	Distanzscheibe 0,2 MM		X	
(7)	477 298 829 B	Distanzscheibe 0,5 MM		X	
(7)	477 298 829 C	Distanzscheibe 0,8 MM		X	
(7)	477 298 829 D	Distanzscheibe 1,0 MM		X	
8	900 027 015 02	Federring B8		1	
8	900 027 015 03	Federring B8		1	
9	N 011 008 8	Sechskantmutter M8		1	
10	928 573 909 02	Verschlusskappe		2	
11	928 573 908 03	Ventileinsatz		2	

Modell	Jahr	HG	UG	Bildtafel	Einschränkung	UPD	10:33	28.10.2023
928	1983	8	13	813-020		738		

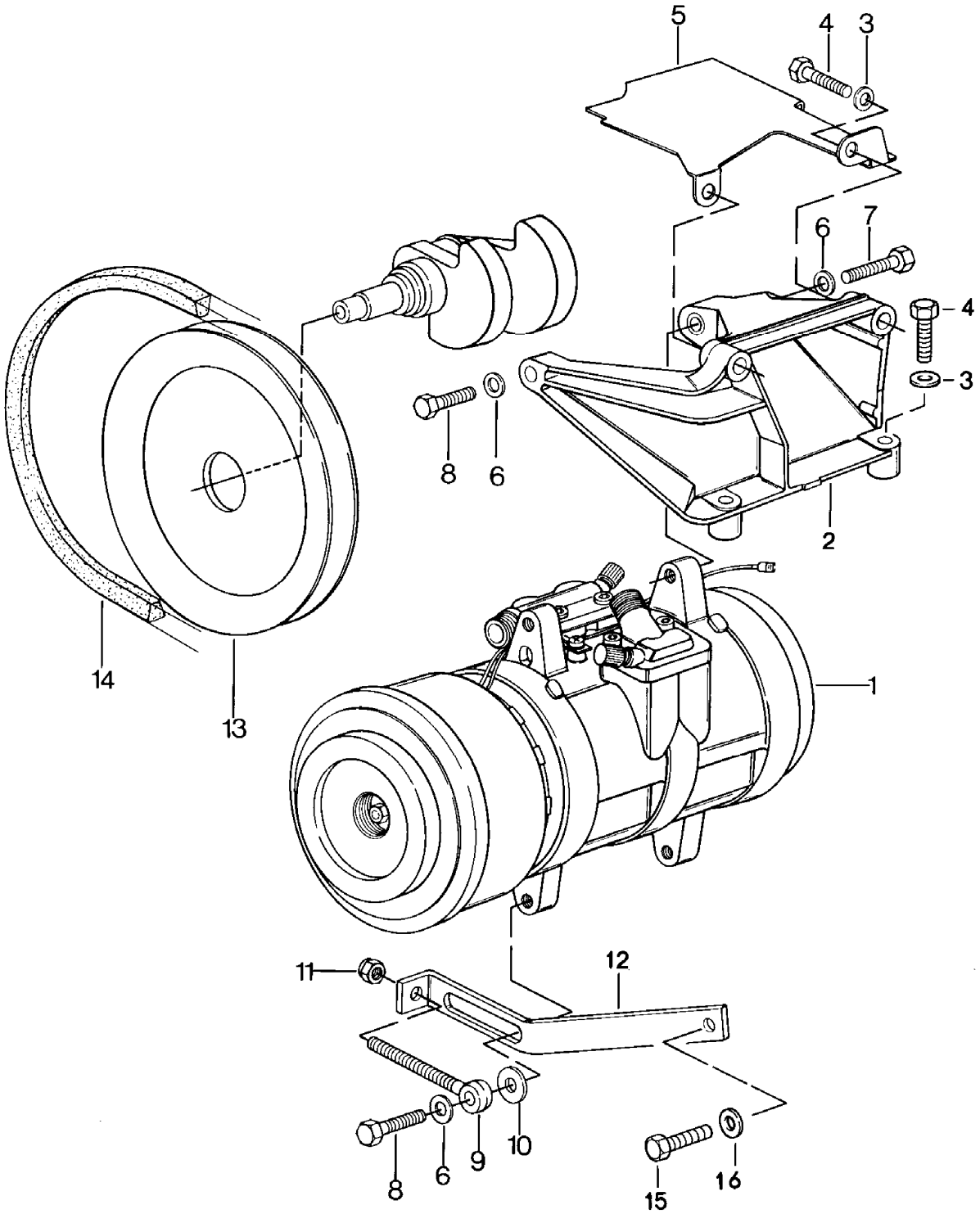

Modell	Jahr	HG	UG	Bildtafel	Einschränkung	UPD	10:33	28.10.2023
928	1983	8	13	813-020		738		

Pos	Teilenummer	Benennung	Bemerkung	St	Modellangabe
		Kompressor			
1	928 126 010 06	Kompressor		1	
(1)	928 126 010 71	Kompressor siehe Technische Information Gruppe: NR. 42/17 mitverwenden:	8	1	
-	928 573 098 10	Schlauchleitung		1	
2	928 126 017 02	Halter für Kompressor D >> - MJ 1985		1	
2	928 126 017 04	Halter für Kompressor D - MJ 1986>> - MJ 1986		1	
3	900 025 007 02	Unterlegscheibe A 8,4 Entfallteil		4	
3	900 025 007 03	Unterlegscheibe A 8,4		4	
4	N 010 340 6	Sechskantschraube M 8 X 40		4	
5	928 126 116 02	Abschirmblech		1	
6	900 025 008 09	Unterlegscheibe A 10,5 Entfallteil		3	
6	900 025 008 04	Unterlegscheibe A 10,5		3	
6	900 025 008 0E	Unterlegscheibe A 10,5	gelb	3	
7	900 083 059 02	Sechskantschraube M 10 X 45		1	
8	900 083 057 02	Sechskantschraube M 10 X 33		2	
9	999 460 003 02	Augenschraube		1	
10	928 101 303 00	Unterlegscheibe		1	
11	900 084 004 03	Sechskantmutter M 8 Entfallteil		1	
11	900 084 004 02	Sechskantmutter,selbstsichernd M 8		1	
12	928 126 123 03	Strebe		1	
13	928 102 118 03	Keilriemenscheibe		1	

Modell	Jahr	HG	UG	Bildtafel	Einschränkung	UPD	10:33	28.10.2023
928	1983	8	13	813-020		738		

Pos	Teilenummer	Benennung	Bemerkung	St	Modellangabe
14	999 192 305 50	Keilriemen 12,5 X 1125		1	
15	N 010 233 6	Sechskantschraube M 8 X 28 Entfallteil		1	
15	900 075 136 03	Sechskantschraube M 8 X 28		1	
16	900 025 007 02	Unterlegscheibe A 8,4 Entfallteil		1	
16	900 025 007 03	Unterlegscheibe A 8,4		1	

Modell	Jahr	HG	UG	Bildtafel	Einschränkung	UPD	10:33	28.10.2023
928	1983	8	13	813-025		738		

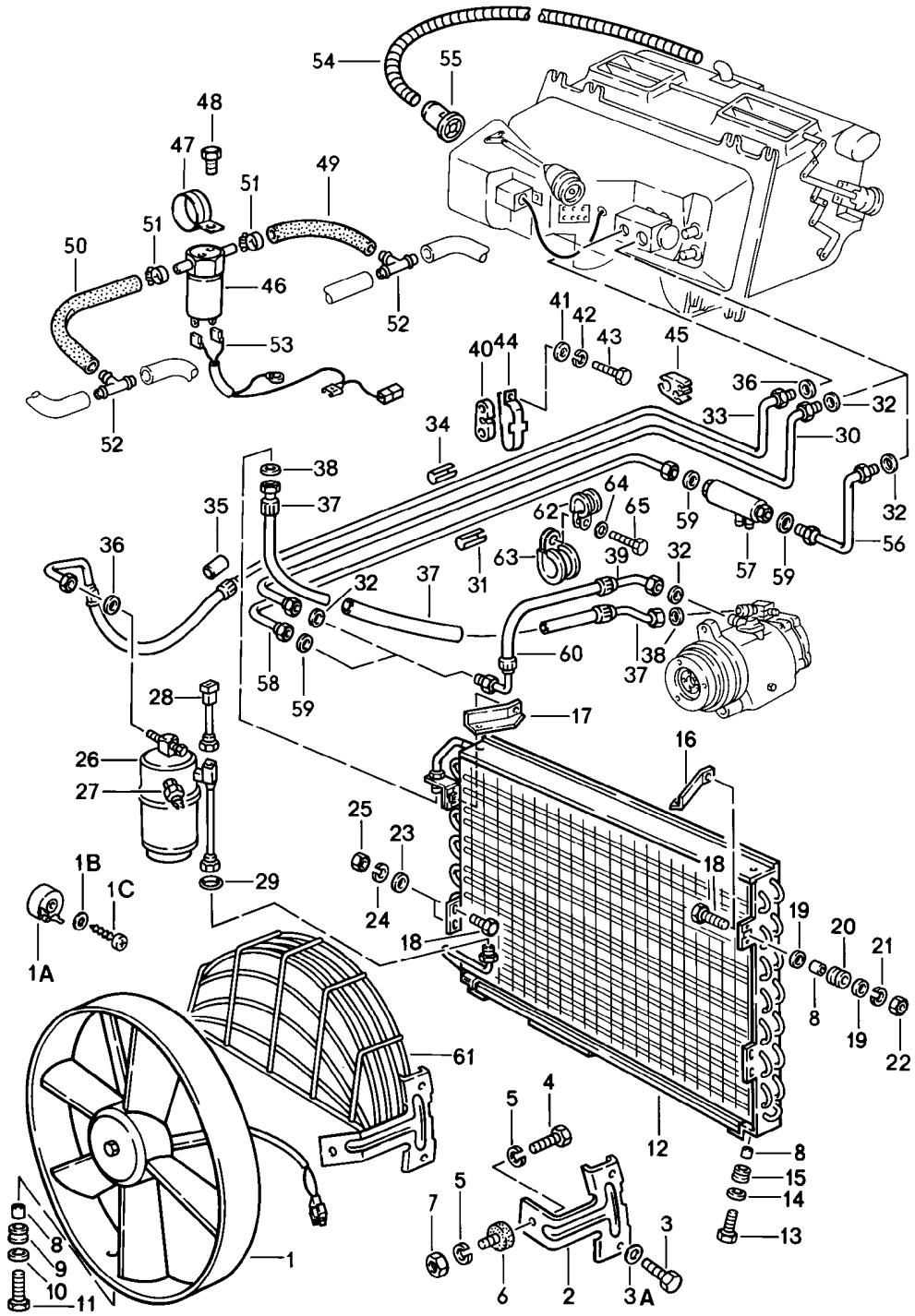

Modell	Jahr	HG	UG	Bildtafel	Einschränkung	UPD	10:33	28.10.2023
928	1983	8	13	813-025		738		

Pos	Teilenummer	Benennung	Bemerkung	St	Modellangabe
		Kältemittelkreislauf			
1	928 624 103 01	Gebläse		1	
1A	944 616 521 00	Vorwiderstand D - MJ 1985>>		1	
1A	944 616 521 01	Vorwiderstand D - MJ 1985>>		1	
1B	900 025 002 02	Unterlegscheibe A 4,3 D - MJ 1985>> Entfallteil		1	
1B	900 025 002 03	Unterlegscheibe A 4,3 D - MJ 1985>>		1	
1C	900 143 047 07	Blechschraube B 4,2 X 19 D - MJ 1985>> Entfallteil		1	
1C	900 073 007 01	Blechschraube B 4,2 X 19 D - MJ 1985>>		1	
2	928 573 345 02	Halter D >> - MJ 1984		2	
3	999 217 023 02	Sechskantschraube M 5 X 12		2	
3A	N 012 005 3	Federring A 5		2	
4	999 217 021 02	Sechskantschraube M 6 X 8		2	
5	N 012 006 4	Federring B 6		4	
6	999 703 310 00	Gummipuffer		2	
7	900 076 010 02	Mutter M 6 Entfallteil		2 1	
7	900 076 010 0B	Mutter M 6		2 1	
7	900 076 010 03	Mutter M 6		2 1	
8	928 573 347 02	Distanzrohr		5	
9	999 702 125 50	Gummitülle		1	
10	900 151 002 07	Unterlegscheibe A 5,3		1	

Modell	Jahr	HG	UG	Bildtafel	Einschränkung	UPD	10:33	28.10.2023
928	1983	8	13	813-025		738		

Pos	Teilenummer	Benennung	Bemerkung	St	Modellangabe
11	999 217 024 02	Sechskantschraube M 5 X 16		1	
12	928 573 143 03	Kondensator		1	
13	999 217 025 02	Sechskantschraube M 6 X 20		2	
14	900 151 003 02	Unterlegscheibe A 6,4 Entfallteil		2	
14	900 151 006 03	Unterlegscheibe A 6,4		2	
15	999 702 046 50	Kabeltülle		2	
16	928 573 089 02	Haltewinkel		1	
17	928 573 090 02	Haltewinkel		1	
18	999 217 022 02	Sechskantschraube M 6 X 16		4	
19	N 011 524 7	Unterlegscheibe A 6,4 Entfallteil		6	
19	N 011 524 27	Unterlegscheibe A 6,4		6	
20	999 702 046 50	Kabeltülle		4	
21	N 012 006 4	Federring A 6		4	
22	900 076 010 02	Mutter M 6 Entfallteil		4	
22	900 076 010 0B	Mutter M 6		4	
22	900 076 010 03	Mutter M 6		4	
23	N 011 524 7	Unterlegscheibe A 6,4 Entfallteil		6	
23	N 011 524 27	Unterlegscheibe A 6,4		6	
24	N 012 006 4	Federring B 6		2	
25	900 076 010 02	Mutter M 6 Entfallteil		2	

Modell	Jahr	HG	UG	Bildtafel	Einschränkung	UPD	10:33	28.10.2023
928	1983	8	13	813-025		738		

Pos	Teilenummer	Benennung	Bemerkung	St	Modellangabe
25	900 076 010 0B	Mutter M 6		2	
25	900 076 010 03	Mutter M 6		2	
26	928 573 941 03	Trockner		1	
27	959 613 137 00	Niederdruckschalter		1	
-	900 174 011 40	O-Ring 8 X 28 Niederdruckschalter		1	
28	928 613 131 01	Temperaturregler		1	
29	999 701 619 40	O-Ring		1	
30	928 573 091 03	Saugleitung NW 13 D >> - MJ 1983	Llkg	1	
(30)	927 573 091 04	Saugleitung NW 13 D >> - MJ 1983	Rlkg	1	
31	928 573 573 02	Saugleitung NW 13 D >> - MJ 1983		2	
32	999 707 251 40	O-Ring 14,0 X 1,8		1	
33	928 573 093 03	Druckleitung NW 8 D >> - MJ 1983	Llkg	1	
(33)	928 573 093 05	Druckleitung NW 8 F >> 92-FS840 676 F >> 92-FS849 562 D - MJ 1984>>	Llkg	1	 "J.."
(33)	928 099 573 13	Druckleitung NW 8 F 92FS8 40677>> F 92FS8 49563>> F >> 92-GS840 082 F >> 92-GS840 206 F >> 92-GS849 562	Llkg "J.." Llkg Rlkg	1	
(33)	928 573 093 06	Druckleitung NW 8 F 92-GS840 083>> F 92-GS840 207>> F 92-GS849 563>>	Llkg Llkg Rlkg	1	 "J.."
(33)	927 573 093 04	Druckleitung NW 8 D >> - MJ 1983	Rlkg	1	

Modell	Jahr	HG	UG	Bildtafel	Einschränkung	UPD	10:33	28.10.2023
928	1983	8	13	813-025		738		

Pos	Teilenummer	Benennung	Bemerkung	St	Modellangabe
(33)	927 573 093 06	Druckleitung NW 8 F >> 92-FS840 676 D - MJ 1984>>	Rlkg	1	
(33)	928 099 573 14	Druckleitung NW 8 F 92FS8 40677>> F >> 92-GS840 082 F >> 92-GS840 206 F >> 92-GS849 562 F >> 92-GS860 999	Rlkg Llkg Rlkg	1	 "J.."
(33)	927 573 093 07	Druckleitung NW 8 F 92-GS840 083>> F 92-GS840 207>> F 92-GS849 563>> F 92-GS861 001>>	Rlkg Llkg Rlkg	1	 "J.."
34	928 573 571 02	Druckleitung NW 8		1	
35	928 573 615 02	Schlauch D = 20		1	
36	999 707 247 40	O-Ring 7,5 X 1,8		2	
37	928 573 097 07	Schlauchleitung NW 10		1	
38	999 707 250 40	O-Ring 10,6 X 1,8 Entfallteil		2	
38	999 707 434 41	O-Ring 10,6 X 1,8		2	
39	928 573 098 03	Schlauchleitung NW 13 D >> - MJ 1983		1	
(39)	928 573 098 10	Schlauchleitung für Kompressor 92812601071		1	
40	928 573 645 03	Distanzstück F >> 92-GS840 082 F >> 92-GS840 206 F >> 92-GS849 562	Gummi Llkg Rlkg	1	 "J.."
(40)	927 573 645 03	Distanzstück F >> 92-GS840 082 F >> 92-GS840 206 F >> 92-GS849 562 F >> 92-GS860 999	Gummi Rlkg Llkg	1	"J.."

Modell	Jahr	HG	UG	Bildtafel	Einschränkung	UPD	10:33	28.10.2023
928	1983	8	13	813-025		738		

Pos	Teilenummer	Benennung	Bemerkung	St	Modellangabe
41	N 011 524 7	Unterlegscheibe A 6,4 Entfallteil		2	
41	N 011 524 27	Unterlegscheibe A 6,4		2	
42	N 012 006 4	Federring B 6 F >> 92-GS840 082 F >> 92-GS840 206 F >> 92-GS849 562	 Llkg Rlkg	1	 "J.."
43	900 075 162 02	Sechskantschraube M 6 X 16 F >> 92-GS840 082 F >> 92-GS840 206 F >> 92-GS849 562 Entfallteil	 Llkg Rlkg	1	"J.."
43	N 010 287 1	Sechskantschraube M 6 X 16 F >> 92-GS840 082 F >> 92-GS840 206 F >> 92-GS849 562 Entfallteil	 Llkg Rlkg	1	 "J.."
43	900 075 057 02	Sechskantschraube M 6 X 16 F >> 92-GS840 082 F >> 92-GS840 206 F >> 92-GS849 562	 Llkg Rlkg	1	 "J.."
44	928 574 603 04	Rohrschelle D >> - MJ 1983		1	
44	928 574 603 04	Rohrschelle F >> 92-GS840 082 F >> 92-GS840 206 F >> 92-GS849 562 D - MJ 1984>>	 Llkg Rlkg	1	 "J.."
45	928 573 575 02	Klemmstück		1	
-		siehe Position: 46-53 in Verbindung mit K-Jetronic siehe Hauptgruppe 1 (Motor) 1/07/10 in Verbindung mit L-Jetronic siehe Hauptgruppe 1 (Motor) 1/07/25 in Verbindung mit LH-Jetronic siehe Hauptgruppe 1 (Motor) 1/07/11			"J.."
54	928 573 357 02	Schlauch 850 MM		1	

Modell	Jahr	HG	UG	Bildtafel	Einschränkung	UPD	10:33	28.10.2023
928	1983	8	13	813-025		738		

Pos	Teilenummer	Benennung	Bemerkung	St	Modellangabe
55	928 573 355 02	Stutzen mit: Kraftstoffkühler	Einlass	1	
56	928 099 573 00	Saugleitung D >> - MJ 1983		1	
(56)	928 573 092 02	Saugleitung NW 13 F >> 92-GS840 082 F >> 92-GS840 206 F >> 92-GS849 562 D - MJ 1984>>	Llkg Llkg Rlkg	1	 "J.."
(56)	928 573 092 03	Saugleitung NW 13 F 92-GS840 083>> F 92-GS840 207>> F 92-GS849 563>>	Llkg Llkg Rlkg	1	 "J.."
(56)	927 573 092 02	Saugleitung NW 13 F >> 92-GS840 082 F >> 92-GS840 206 F >> 92-GS849 562 F >> 92-GS860 999 D - MJ 1984>>	Rlkg Llkg Rlkg	1	 "J.."
(56)	927 573 092 03	Saugleitung NW 13 F 92-GS840 083>> F 92-GS840 207>> F 92-GS849 563>> F 92-GS861 001>>	Rlkg Llkg Rlkg	1	 "J.."
(57)	928 099 573 01	Kraftstoffkühler D >> - MJ 1983		1	
57	928 573 063 03	Kraftstoffkühler NW 13 für Kraftstoffschlauch 92835608103 D - MJ 1984>>	Rücklauf	1	
58	928 573 091 05	Saugleitung D >> - MJ 1983		1	
(58)	928 573 091 06	Saugleitung NW 16 F >> 92-GS840 082 F >> 92-GS840 206 F >> 92-GS849 562 D - MJ 1984>>	 Llkg Rlkg	1	 "J.."
(58)	928 573 091 07	Saugleitung NW 16 F 92-GS840 083>> F 92-GS840 207>> F 92-GS849 563>>	 Llkg Rlkg	1	 "J.."

Modell	Jahr	HG	UG	Bildtafel	Einschränkung	UPD	10:33	28.10.2023
928	1983	8	13	813-025		738		

Pos	Teilenummer	Benennung	Bemerkung	St	Modellangabe
59	999 707 252 40	O-Ring		3	
60	928 573 098 04	Schlauchleitung mit Werkstattmitteln anpassen ohne: Distanzstück		1	
(60)	928 573 098 10	Schlauchleitung für Kompressor 92812601071		1	
61	928 624 345 00	Schutzgitter für Gebläse D - MJ 1985>>		1	
62	999 511 116 02	Befestigungsschelle F 92-GS840 083>> F 92-GS840 207>> F 92-GS849 563>> Entfallteil	 Llkg Rlkg	1	 "J.."
62	999 511 116 03	Rohrschelle F 92-GS840 083>> F 92-GS840 207>> F 92-GS849 563>>	 Llkg Rlkg	1	 "J.."
63	999 511 066 02	Befestigungsschelle F 92-GS840 083>> F 92-GS840 207>> F 92-GS849 563>>	 Llkg Rlkg	1	 "J.."
64	N 012 006 4	Federring B 6 F 92-GS840 083>> F 92-GS840 207>> F 92-GS849 563>>	 Llkg Rlkg	1	 "J.."
65	900 075 014 02	Sechskantschraube M 6 X 18 F 92-GS840 083>> F 92-GS840 207>> F 92-GS849 563>> Entfallteil	 Llkg Rlkg	1	 "J.."
65	900 075 014 03	Sechskantschraube M 6 X 18 F 92-GS840 083>> F 92-GS840 207>> F 92-GS849 563>>	 Llkg Rlkg	1	 "J.."

Modell	Jahr	HG	UG	Bildtafel	Einschränkung	UPD	10:34	28.10.2023
928	1983	8	13	813-026		738		

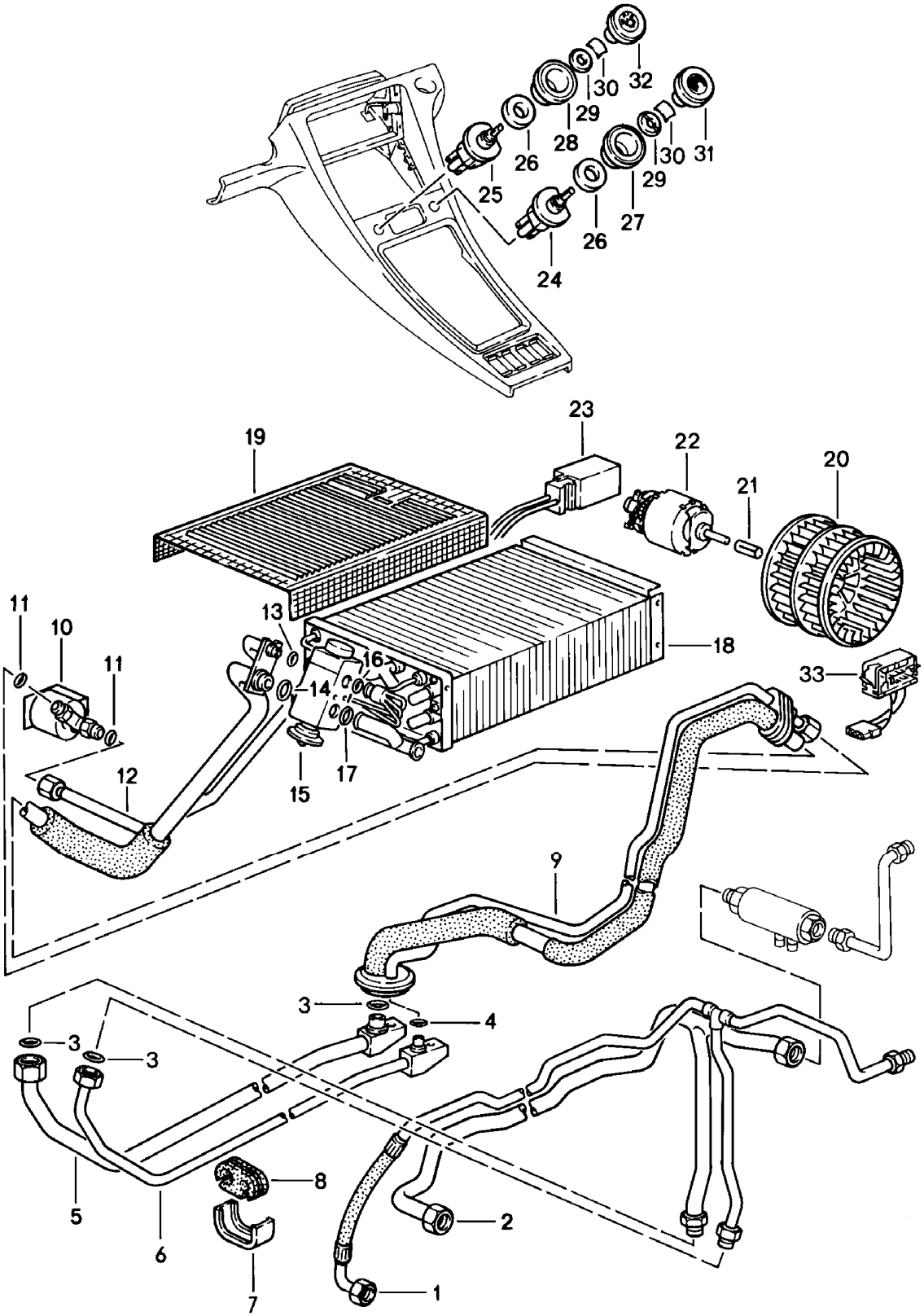

Modell	Jahr	HG	UG	Bildtafel	Einschränkung	UPD	10:34	28.10.2023
928	1983	8	13	813-026		738		

Pos	Teilenummer	Benennung	Bemerkung	St	Modellangabe
		Druckleitung Klimaanlage D - MJ 1985>>			PR:570
1	928 570 093 01	Druckleitung NW 8 F >> 92-FS840 676 F >> 92-FS849 562	Llkg	1	 "J.."
(1)	928 099 573 15	Druckleitung NW 8 F 92FS8 40677>> F 92FS8 49563>> F >> 92-GS840 082 F >> 92-GS840 206 F >> 92-GS849 562	Llkg Llkg Rlkg	1	 "J.."
(1)	928 570 093 02	Druckleitung NW 8 F 92-GS840 083>> F 92-GS840 207>> F 92-GS849 563>>	Llkg Llkg Rlkg	1	 "J.."
(1)	927 570 093 01	Druckleitung NW 8 F >> 92-FS840 676	Rlkg	1	
(1)	928 099 573 16	Druckleitung NW 8 F 92FS8 40677>> F >> 92-GS840 082 F >> 92-GS840 206 F >> 92-GS849 562 F >> 92-GS860 999	Rlkg Llkg Rlkg	1	 "J.."
(1)	927 570 093 02	Druckleitung NW 8 F 92-GS840 083>> F 92-GS840 207>> F 92-GS849 563>> F 92-GS861 001>>	Rlkg Llkg Rlkg	1	 "J.."
2	928 570 091 01	Saugleitung NW 16 F >> 92-GS840 082 F >> 92-GS840 206 F >> 92-GS849 562	 Llkg Rlkg	1	 "J.."
2	928 570 091 01	Saugleitung NW 16 F 92-GS840 083>> F 92-GS840 207>> F 92-GS849 563>>	 Llkg Rlkg	1	 "J.."
3	999 707 251 40	O-Ring		3	
4	999 707 247 40	O-Ring		1	
5	928 570 101 00	Kältemittelleitung NW 13		1	

Modell	Jahr	HG	UG	Bildtafel	Einschränkung	UPD	10:34	28.10.2023
928	1983	8	13	813-026		738		

Pos	Teilenummer	Benennung	Bemerkung	St	Modellangabe
6	928 570 103 00	Kältemittelleitung NW 8		1	
7	928 570 453 00	Halter		2	
8	928 570 455 00	Gummilager		2	
9	928 570 105 00	Leitungssatz D >> - MJ 1985		1	
(9)	928 570 105 01	Kältemittelleitung D - MJ 1986>> - MJ 1986		1	
10	928 615 201 01	Magnetventil		1	
11	999 707 284 40	O-Ring		2	
12	928 570 109 00	Kältemittelleitung D >> - MJ 1985		1	
(12)	928 570 109 03	Kältemittelleitung D - MJ 1986>> - MJ 1986		1	
13	999 707 247 40	O-Ring		1	
14	999 707 251 40	O-Ring		1	
15	928 573 123 05	Expansionsventil		1	
16	999 707 250 40	O-Ring Entfallteil		1	
16	999 707 434 41	O-Ring		1	
17	999 707 251 40	O-Ring		1	
18	928 570 211 00	Verdampfer		1	
19	928 570 291 00	Schutzgitter		1	
20	928 570 212 00	Gebläserad		1	
21	928 570 295 00	Buchse		1	
22	928 624 117 00	Gebläsemotor		1	
23	928 618 041 00	Steuergerät		1	
-	928 612 222 00	Leitungssatz Steuergerät D - MJ 1985>> - MJ 1985		1	
-	928 612 222 01	Leitungssatz Steuergerät D - MJ 1986>> - MJ 1986		1	
-	928 612 221 00	Leitungssatz Trennstelle Mittelkonsole D - MJ 1985>> - MJ 1985		1	

Modell	Jahr	HG	UG	Bildtafel	Einschränkung	UPD	10:34	28.10.2023
928	1983	8	13	813-026		738		

Pos	Teilenummer	Benennung	Bemerkung	St	Modellangabe
-	928 612 221 01	Leitungssatz Trennstelle Mittelkonsole D - MJ 1986>> - MJ 1986		1	
24	928 613 153 00	Potentiometer		1	
25	911 613 243 00	Schalter für Gebläsemotor		1	
26	928 613 171 00	Distanzscheibe		2	
27	928 613 178 00	Rosette für Kunstleder	rechts	1	
(27)	928 613 178 01	Rosette für Leder	rechts	1	
28	928 613 177 00	Rosette für Kunstleder	links	1	
(28)	928 613 177 01	Rosette für Leder	links	1	
29	911 613 119 02	Rosette		2	
30	928 613 219 00	Federbügel		2	
31	928 613 154 01	Knopf	rechts	1	
32	928 613 155 01	Knopf	links	1	
-	928 570 425 00	Wasserablaufschlauch D - MJ 1985>> - MJ 1985		1	
-	928 570 425 01	Wasserablaufschlauch D - MJ 1986>> - MJ 1986		1	
33	928 618 137 00	Vorwiderstand		1	

Modell	Jahr	HG	UG	Bildtafel	Einschränkung	UPD	10:34	28.10.2023
928	1983	8	13	813-030		738		

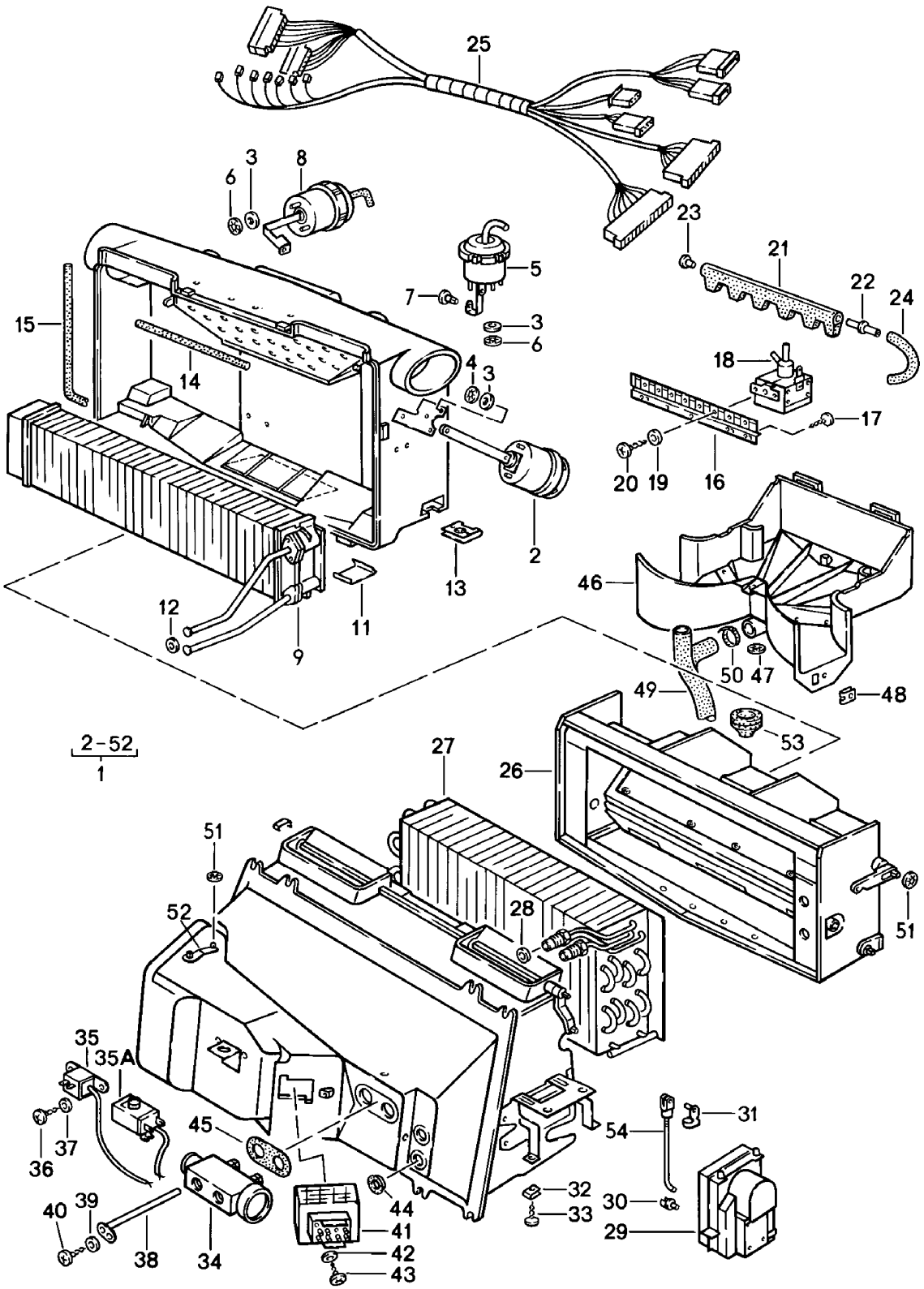

Modell	Jahr	HG	UG	Bildtafel	Einschränkung	UPD	10:34	28.10.2023
928	1983	8	13	813-030		738		

Pos	Teilenummer	Benennung	Bemerkung	St	Modellangabe
		Luftverteilergehäuse Wärmetauscher Verdampfer			
1	928 573 036 03	Luftverteilergehäuse F >> 92-DS841 849 F >> 92-DS849 562	Llkg Automatik	1	"J.."
(1)	928 573 036 04	Luftverteilergehäuse F 92-DS841 850>> 92-GS840 082 F 92-DS849 563>> 92-GS849 562	Llkg Automatik	1	"J.."
(1)	928 573 036 05	Luftverteilergehäuse F 92-GS840 083>> F 92-GS849 563>>	Llkg Automatik	1	"J.."
(1)	927 573 036 03	Luftverteilergehäuse F >> 92-DS841 860	Rlkg Automatik	1	
(1)	927 573 036 04	Luftverteilergehäuse F 92-DS841 861>> 92-GS840 082	Rlkg Automatik	1	
(1)	927 573 036 05	Luftverteilergehäuse F 92-GS840 083>>	Rlkg Automatik	1	
2	928 574 077 02	Unterdruckdose Defrosterklappe		1	
3	928 574 465 02	Gummischeibe		9	
4	999 507 243 02	Kronensicherung		6	
5	928 574 079 06	Unterdruckdose Fussraumausströmer		1	
6	999 507 247 02	Befestigungsklammer		6	
7	928 574 735 02	Bolzen		1	
8	928 573 309 03	Unterdruckdose Ausströmer	 mitte	1	
9	928 574 047 02	Wärmetauscher	Llkg	1	
(9)	927 574 047 02	Wärmetauscher	Rlkg	1	
11	928 574 423 02	Klammer		8	
12	999 701 615 40	O-Ring		2	
13	999 591 368 02	Blechmutter 4,2		2	
-	999 911 214 50	Dichtschnur		*	
14		kürzen auf:	152 MM	1	
15		kürzen auf:	800 MM	1	

Modell	Jahr	HG	UG	Bildtafel	Einschränkung	UPD	10:34	28.10.2023
928	1983	8	13	813-030		738		

Pos	Teilenummer	Benennung	Bemerkung	St	Modellangabe
16	928 573 693 04	Halter		1	
17	900 143 031 02	Linsenblechschraube B 4,2 X 9,5		3	
18	928 573 691 02	Magnetventil	Llkg	6	
18	928 573 692 02	Umschaltventil	Rlkg	6	
19	900 025 001 02	Unterlegscheibe A 3,2		6	
20	N 013 932 1	Linsenblechschraube B 2,9 X 6,5		6	
21	928 573 695 02	Verteiler F >> 92-DS841 849 F >> 92-DS849 562		1	"J.."
(21)	928 573 695 03	Verteiler F 92-DS841 850>> F 92-DS849 563>>		1	"J.."
22	928 574 689 02	Verbindungsstück		4	
23	928 574 721 02	Verschlussstopfen		2	
24	928 574 717 02	Formschlauch		6	
25	928 612 921 01	Leitungssatz F >> 92-DS841 849 F >> 92-DS849 562		1	"J.."
(25)	928 612 921 03	Leitungssatz F 92-DS841 850>> F 92-DS849 563>>		1	"J.."
26	928 573 038 03	Klappenkasten F >> 92-DS841 849	Llkg	1	
(26)	927 573 038 03	Klappenkasten F >> 92-DS841 849	Rlkg	1	
27	928 573 013 02	Verdampfer F >> 92-GS840 082 F >> 92-GS849 562	Llkg	1	"J.."
(27)	928 573 013 04	Verdampfer F 92-GS840 083>> F 92-GS849 563>>	Llkg	1	"J.."
(27)	927 573 013 02	Verdampfer F >> 92-GS840 082	Rlkg	1	
(27)	927 573 013 04	Verdampfer F 92-GS840 083>>	Rlkg	1	
28	999 701 620 40	O-Ring F >> 92-GS840 082 F >> 92-GS849 562 D >> - MJ 1985		2	"J.."

Modell	Jahr	HG	UG	Bildtafel	Einschränkung	UPD	10:34	28.10.2023
928	1983	8	13	813-030		738		

Pos	Teilenummer	Benennung	Bemerkung	St	Modellangabe
(28)	999 707 251 40	O-Ring F 92-GS840 083>> F 92-GS849 563>> D - MJ 1986>> - MJ 1986		1	"J.."
(28)	999 707 250 40	O-Ring F 92-GS840 083>> F 92-GS849 563>> D - MJ 1986>> - MJ 1986 Entfallteil		1	"J.."
(28)	999 707 434 41	O-Ring F 92-GS840 083>> F 92-GS849 563>> D - MJ 1986>>		1	"J.."
29	928 573 150 03	Steuer- und Regeleinheit F >> 92-DS841 849 F >> 92-DS849 562		1	"J.."
(29)	928 624 129 00	Steuer- und Regeleinheit F 92-DS841 850>> F 92-DS849 563>>		1	"J.."
30	993 531 563 00	Clip		1	
31	999 166 050 02	Bolzen		1	
32	999 507 037 02	Schnappmutter 4,2		2	
33	900 143 121 07	Blechschraube B 4,2 X 16 Entfallteil		2	
33	900 143 121 0H	Blechschraube B 4,2 X 16		2	
34	928 573 123 02	Expansionsventil F >> 92-GS840 082 F >> 92-GS849 562		1	"J.."
(34)	928 573 123 05	Expansionsventil F 92-GS840 083>> F 92-GS849 563>>		1	"J.."
35	928 613 135 00	Temperaturschalter F >> 92-DS840 066 F >> 92-DS849 561 Entfallteil		1	"J.."
35A	928 613 133 00	Temperaturschalter		1	
-	928 613 163 00	Adapter für Temperaturschalter 928.613.133.00 F >> 92-DS840 066 F >> 92-DS849 561 mitverwenden:		1	"J.."

Modell	Jahr	HG	UG	Bildtafel	Einschränkung	UPD	10:34	28.10.2023
928	1983	8	13	813-030		738		

Pos	Teilenummer	Benennung	Bemerkung	St	Modellangabe
36	900 075 145 02	Sechskantschraube M 5 X 16 F >> 92-DS840 066 F >> 92-DS849 561		2	 "J.."
37	N 012 222 4	Federscheibe B 5 F >> 92-DS840 066 F >> 92-DS849 561		2	 "J.."
38	928 573 581 02	Führungsrohr		1	
39	900 028 006 01	Unterlegscheibe A 3		1	
40	N 013 953 2	Linsenblechschraube B 2,9 X 9,5		1	
41	928 618 101 01	Thermoschalter		1	
42	N 012 224 3	Federscheibe A 4 Entfallteil		2	
42	N 012 224 C	Federscheibe A 4		2	
43	900 146 025 02	Halbrundschraube M 4 X 18		2	
44	928 574 383 02	Tülle		2	
45	928 573 383 03	Tülle		1	
46	928 574 027 02	Gehäuse		1	
47	999 507 244 02	Kronensicherung		1	
48	999 507 020 02	Blechmutter 4,2		1	
48	999 507 020 01	Blechmutter 4,2		1	
49	928 574 583 04	Wasserablaufschlauch		1	
-	928 423 523 00	Distanzhülse		1	
50	999 513 001 40	Kabelbinder		1	
51	999 591 425 03	Befestigungsklammer		2	
52	928 574 397 02	Stellhebel		1	
53	928 573 531 02	Tülle		1	
-	928 573 299 02	Schaumstreifen		2	
-	999 513 025 40	Kabelbinder 9,5 X 211		2	

Modell	Jahr	HG	UG	Bildtafel	Einschränkung	UPD	10:34	28.10.2023
928	1983	8	13	813-030		738		

Pos	Teilenummer	Benennung	Bemerkung	St	Modellangabe
54	**928 573 313 02**	**Schaltstange**		**1**	

Modell	Jahr	HG	UG	Bildtafel	Einschränkung	UPD	10:34	28.10.2023
928	1983	8	13	813-060		738		

Pos	Teilenummer	Benennung	Bemerkung	St	Modellangabe
		Umrüstsatz Klimaanlage Kältemittel R134a -- TI 1/95 --			
-	**928 573 941 03**	**Trockner mit: Trockner Einsatz**		**1**	**928/928 S**
-	**999 707 247 40**	**O-Ring 7,5 x 2 mm**		**2**	
-	**928 573 965 03**	**Ventil Eckventil 90 Grad**		**1**	
-	**928 573 965 01**	**Ventil TI 1/95**		**1**	
-	**928 573 965 02**	**Ventil Eckventil 90 Grad**		**1**	
-	**928 573 965 00**	**Saugventil TI 1/95**		**1**	
-	**000 043 200 04**	**Kompressoröl**		**X**	
-		**Kältemittel R 134a**		**X**	
-	**964 701 141 02**	**Kennschild für Klimaanlage**		**2**	

Modell	Jahr	HG	UG	Bildtafel	Einschränkung	UPD	10:35	28.10.2023
928	1983	8	98	898-000		738		

Pos	Teilenummer	Benennung	Bemerkung	St	Modellangabe
		Reparatursätze			
-	928 799 537 13	1 Satz Schliesszylinder		1	
-	928 799 537 15	1 Satz Schliesszylinder		1	PR:533
-		bestehend aus:			
		Lenkschutzrohr		1	
		mit:			
		Lenkschloss			
		Schliesszylinder für Tür-griff		2	
		Deckelschloss		2	
		Verschlussdeckel		1	
		Verschluss mit Schliess-zylinder			
		Schloss		1	
		für			
		Handschuhkasten		3	
		Verschluss mit Schliess-zylinder			
		Schlüssel			
		bei Bedarf mitverwenden:			
		Schlüsselleuchte			
		siehe Hauptgruppe 8			
		8/04/05 POS.59			
-	928 559 075 02	Steinschlagschutzfolie	links	1	
-	928 559 076 02	Steinschlagschutzfolie	rechts	1	

Modell	Jahr	HG	UG	Bildtafel	Einschränkung	UPD	10:35	28.10.2023
928	1983	9	01	901-000		738		

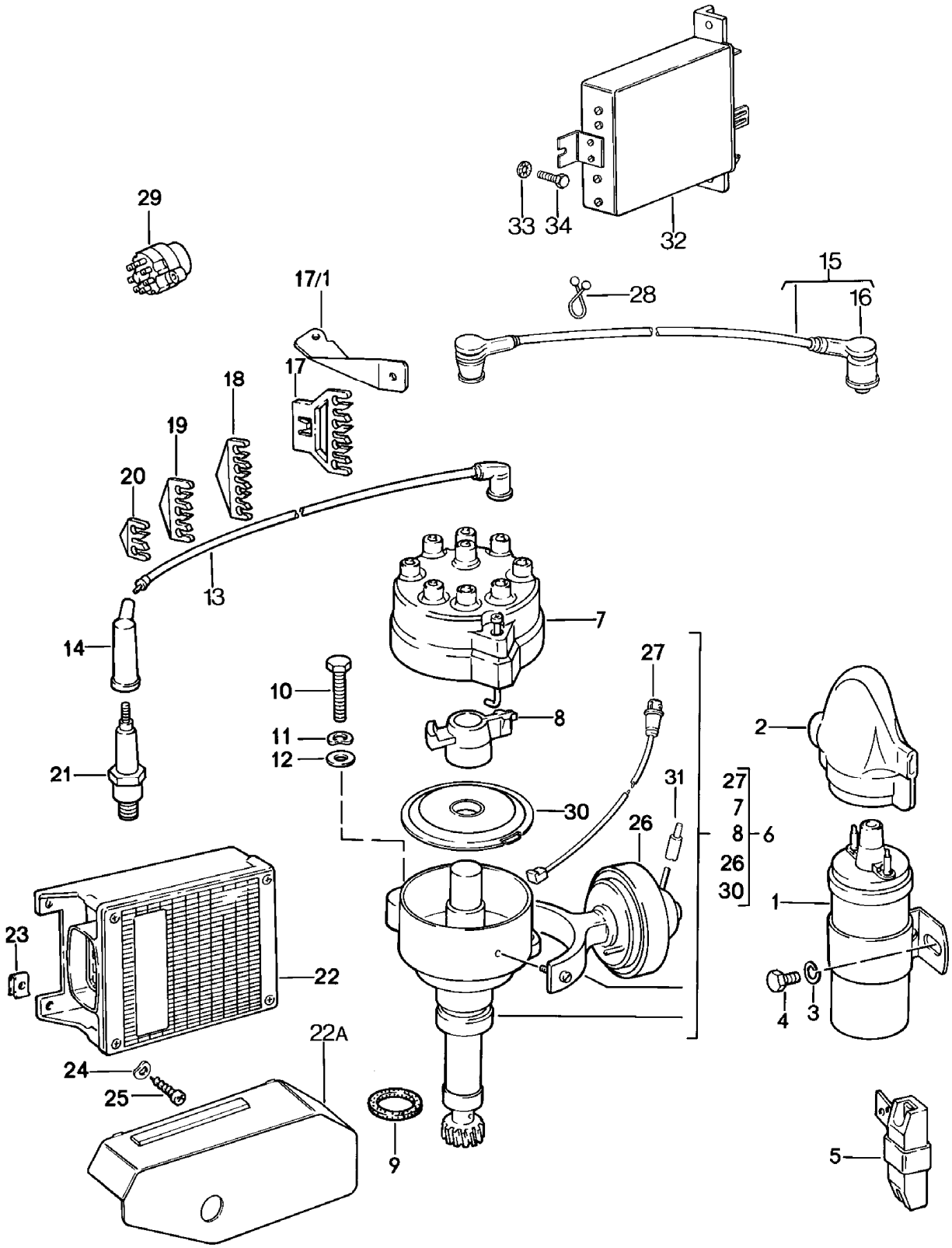

Modell	Jahr	HG	UG	Bildtafel	Einschränkung	UPD	10:35	28.10.2023
928	1983	9	01	901-000		738		

Pos	Teilenummer	Benennung	Bemerkung	St	Modellangabe
		Motoroelektrik K-Jetronic L-Jetronic			2811,2812, 2820,2819
1	928 602 503 00	Zündspule		1	
2	928 602 801 00	Abdeckkappe		1	
3	900 028 004 01	Federscheibe B 8		2	
4	N 014 712 3	Zylinderschraube mit Innen- sechskantkopf M 8 X 18		2	
5	046 905 109	Vorwiderstand grün OHM 0,4		1	
(5)	046 905 109 A	Vorwiderstand rot 0,6 OHM		1	
(6)	928 602 032 07	Zündverteiler		1	2820 "J.."
(6)	928 602 032 GX	Zündverteiler		1	2820 "J.."
6	928 602 033 00	Zündverteiler		1	2811,2812
6	928 602 033 X	Zündverteiler		1	2811,2812
7	928 602 902 00	Zündverteilerkopf		1	
8	928 602 904 05	Verteilerläufer (ZV.928 602 033 00)		1	
8	928 602 904 03	Verteilerläufer (ZV.928 602 032 07)		1	2820 "J.."
9	928 602 103 00	Dichtring		1	
10	N 010 335 5	Sechskantschraube M 8 X 35		1	
10	900 075 032 03	Sechskantschraube M 8 X 35		1	
11	N 012 229 3	Federscheibe B 8		1	
12	900 089 006 02	Unterlegscheibe		1	
12	900 089 006 01	Unterlegscheibe		1	
13	928 609 061 00	Zündleitung	Zylinder 1	1	
(13)	928 609 061 01	Zündleitung	Zylinder 2	1	

Modell	Jahr	HG	UG	Bildtafel	Einschränkung	UPD	10:35	28.10.2023
928	1983	9	01	901-000		738		

Pos	Teilenummer	Benennung	Bemerkung	St	Modellangabe
(13)	928 609 061 02	Zündleitung	Zylinder 3	1	
(13)	928 609 061 03	Zündleitung	Zylinder 4	1	
(13)	928 609 061 05	Zündleitung ZYL. 5/6		1	
(13)	928 609 061 06	Zündleitung	Zylinder 7	1	
(13)	928 609 061 08	Zündleitung	Zylinder 8	1	
14	928 609 105 03	Entstörstecker für Zündleitungen		8	
15	928 609 061 07	Zündleitung		1	
16	477 035 281	Entstörstecker für Zündleitungen Teil hier nicht mehr verwenden		1	
17	928 609 139 03	Halter		1	
17A	928 609 140 01	Halter	rechts	1	
18	928 609 139 02	Rohrhalter		2	
19	928 609 139 01	Rohrhalter	3 fach	2	
20	928 609 139 00	Rohrhalter		2	
-		Zündkerze mitverwenden: für Zündkerze	547 09 222	X	
-	547 09 222	Mutter für Zündkerze		X	
(21)	999 170 156 90	Zündkerze BOSCH WR 7 DC		8	2811,2812
21	999 170 062 90	Zündkerze BOSCH WR 8 DS		8	2820 "J.."
22	928 602 702 02	Schaltgerät 'TSZ'		1	
22A	928 612 871 02	Abdeckung Schaltgerät 'TSZ'		1	
23	999 591 348 02	Blechmutter B 4,8 Entfallteil		3	
23	999 591 348 01	Blechmutter B 4,8		3	
24	N 012 222 4	Federscheibe B 5		3	

Modell	Jahr	HG	UG	Bildtafel	Einschränkung	UPD	10:35	28.10.2023
928	1983	9	01	901-000		738		

Pos	Teilenummer	Benennung	Bemerkung	St	Modellangabe
25	900 143 046 02	Linsenblechschraube B 4,8 X 16 Entfallteil		3	
25	900 143 046 01	Linsenblechschraube B 4,8 X 16		3	
-	113 142 261 A	Clip		1	
26	928 602 915 01	Unterdruckdose für Zündverteiler 928.602.033.00		1	2811,2812
26	928 602 915 06	Unterdruckdose (ZV 928 602 032 07)		1	2820 "J.."
27	928 602 907 00	Elektrische Leitung für Geber		1	
28	999 651 161 40	Leitungshalter		1	
29	964 613 012 00	Zündanlassschalter		1	
-		Lenkschloss siehe Hauptgruppe 4 4/03/05			
(30)	928 602 913 00	Staubschutzdeckel für Zündverteiler		1	
31	911 110 297 00	Verschlussstopfen Unterdruckdose		1	"S..","AUS"
32	928 618 106 01	Lambdasteuergerät L-Jetronic Lambdasonde		1	"J.."
33	N 012 226 5	Federscheibe B 6 D >> - MJ 1984		3	"J.."
34	900 075 057 02	Sechskantschraube M 6 X 16 D >> - MJ 1984		3	"J.."
34	900 075 057 03	Sechskantschraube M 6 X 16 Teil hier nicht mehr verwenden		3	"J.."
-	911 606 108 00	Totpunktmarkengeber		1	2820 "J.."

Modell	Jahr	HG	UG	Bildtafel	Einschränkung	UPD	10:35	28.10.2023
928	1983	9	01	901-001		738		

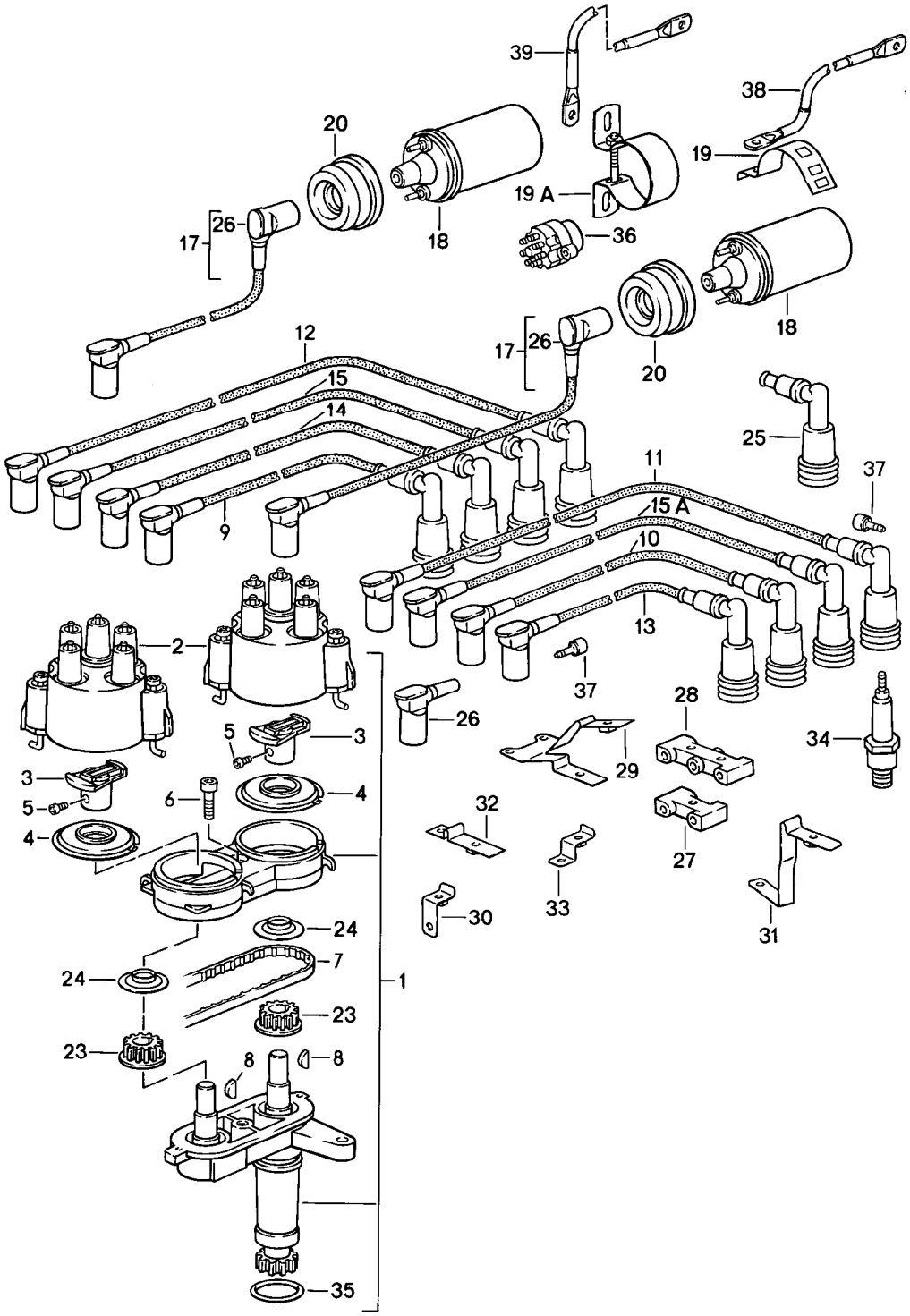

Modell	Jahr	HG	UG	Bildtafel	Einschränkung	UPD	10:35	28.10.2023
928	1983	9	01	901-001		738		

Pos	Teilenummer	Benennung	Bemerkung	St	Modellangabe
		Motoroelektrik LH-Jetronic			2821,2822
1	928 602 011 02	Zündverteiler		1	
2	944 602 251 00	Zündverteilerkopf		2	
3	944 602 906 01	Verteilerläufer		2	
4	928 602 547 00	Schutzkappe		2	
5	999 218 007 02	Zylinderschraube M 4 X 6		2	
6	N 014 725 2	Zylinderschraube M 8 X 25 Entfallteil		1	
6	900 067 018 03	Zylinderschraube M 8 X 25		1	
7	928 602 541 00	Zahnriemen		1	
8	900 117 038 00	Passfeder A 5 X 3 X 12		2	
9	928 602 060 11	Zündleitung D - MJ 1984>>	Zylinder 1	1	
10	928 602 060 12	Zündleitung D - MJ 1984>>	Zylinder 2	1	
11	928 602 060 13	Zündleitung D - MJ 1984>>	Zylinder 3	1	
12	928 602 060 14	Zündleitung D - MJ 1984>>	Zylinder 4	1	
13	928 602 060 15	Zündleitung D - MJ 1984>>	Zylinder 5	1	
14	928 602 060 16	Zündleitung D - MJ 1984>>	Zylinder 6	1	
15	928 602 060 17	Zündleitung D - MJ 1984>>	Zylinder 7	1	
15A	928 602 060 18	Zündleitung D - MJ 1984>>	Zylinder 8	1	
17	928 602 063 00	Zündleitung D - MJ 1984>>	links	1	
17	928 602 064 00	Zündleitung D - MJ 1984>>	rechts	1	
-	999 602 001 00	Zündleitung		*	
18	944 602 115 00	Zündspule		2	
19A	944 602 117 00	Befestigungsschelle		1	

Modell	Jahr	HG	UG	Bildtafel	Einschränkung	UPD	10:35	28.10.2023
928	1983	9	01	901-001		738		

Pos	Teilenummer	Benennung	Bemerkung	St	Modellangabe
19	928 602 511 00	Klemmbügel		1	
20	927 602 801 00	Schutzkappe		2	
23	928 602 539 01	Riemenscheibe		2	
24	928 602 540 00	Bundscheibe		2	
25	928 609 105 03	Entstörstecker für Zündleitungen		8	
26	944 609 133 00	Stecker für Zündleitungen für Zündverteilerkopf		10	
(26)	944 609 131 00	Stecker für Zündleitungen		1	
27	911 609 593 00	Kabelhalter D - MJ 1984>> - MJ 1984		X	
28	911 609 591 00	Kabelhalter D - MJ 1984>> - MJ 1984		X	
29	928 602 091 00	Halter		1	
30	928 602 097 00	Halter		1	
31	928 602 081 00	Halter		1	
32	928 602 093 00	Halter D - MJ 1984>> - MJ 1984		X	
33	928 602 095 00	Halter		1	
-		Zündkerze mitverwenden: für Zündkerze	547 09 222	X	
-	547 09 222	Mutter für Zündkerze		X	
34	999 170 156 90	Zündkerze BOSCH WR 7 DC Reparatursatz für Wartung siehe Bildtafel:	198-000	8	
35	928 602 103 00	Dichtring		1	
36	964 613 012 00	Zündanlassschalter		1	
-	928 613 223 00	Haltefeder für Zündanlassschalter D - MJ 1985>>		1	
37	911 609 310 00	Stecker für Leitungssatz innen		20	

Modell	Jahr	HG	UG	Bildtafel	Einschränkung	UPD	10:35	28.10.2023
928	1983	9	01	901-001		738		

Pos	Teilenummer	Benennung	Bemerkung	St	Modellangabe
38	**928 612 819 00**	**Masseleitung** **D - MJ 1985>>**	**links**	**1**	
39	**928 612 814 00**	**Masseleitung** **D - MJ 1985>>**	**rechts**	**1**	

Modell	Jahr	HG	UG	Bildtafel	Einschränkung	UPD	10:35	28.10.2023
928	1983	9	01	901-002		738		

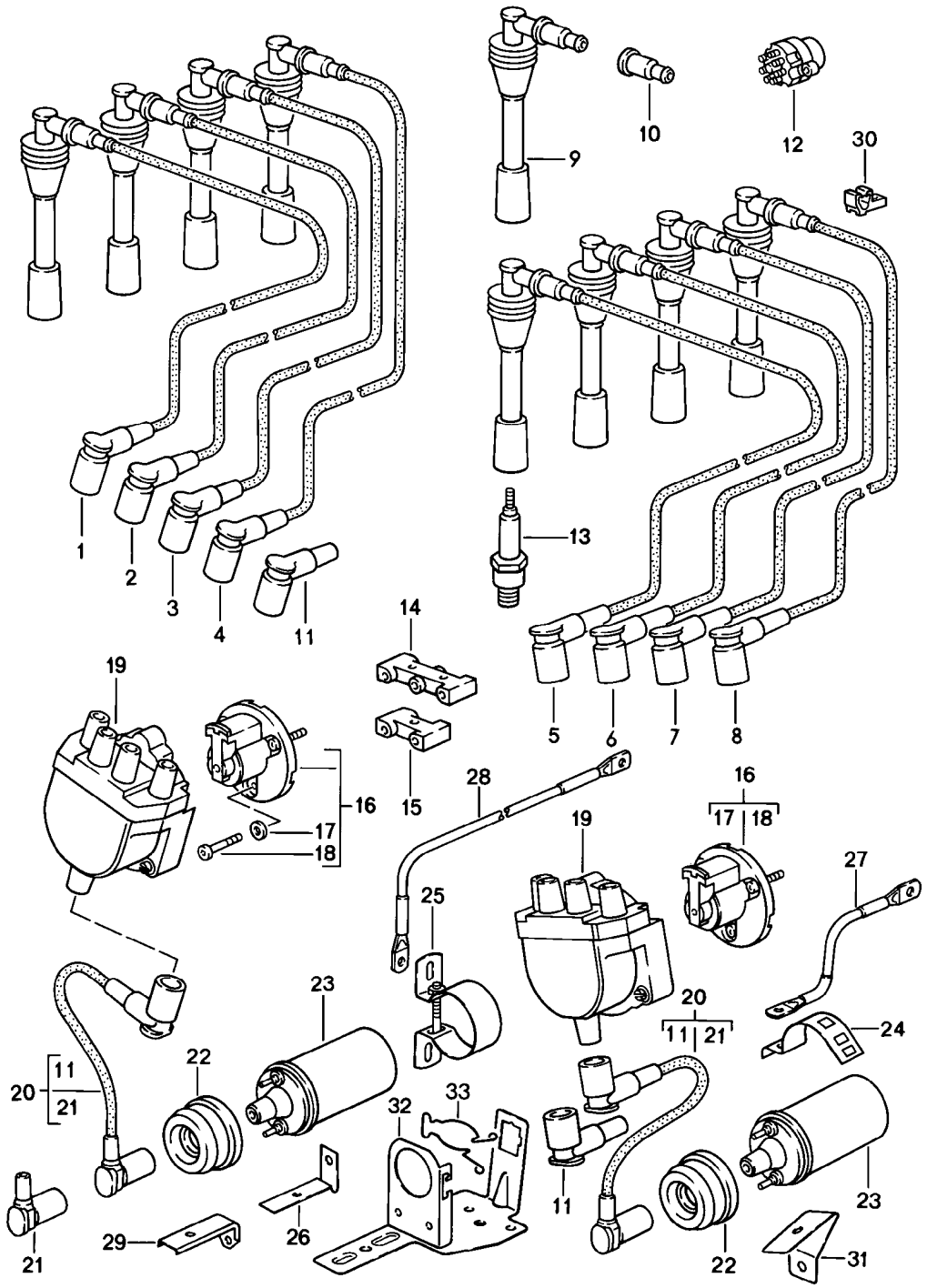

Modell	Jahr	HG	UG	Bildtafel	Einschränkung	UPD	10:35	28.10.2023
928	1983	9	01	901-002		738		

Pos	Teilenummer	Benennung	Bemerkung	St	Modellangabe
		Motoroelektrik			2843,2844, 2845,2846
1	928 602 060 01	Zündleitung	Zylinder 1	1	
2	928 602 060 02	Zündleitung	Zylinder 2	1	
3	928 602 060 03	Zündleitung	Zylinder 3	1	
4	928 602 060 04	Zündleitung	Zylinder 4	1	
5	928 602 060 05	Zündleitung	Zylinder 5	1	
6	928 602 060 06	Zündleitung	Zylinder 6	1	
7	928 602 060 07	Zündleitung	Zylinder 7	1	
8	928 602 060 08	Zündleitung	Zylinder 8	1	
9	928 602 311 00	Zündkerzenstecker		8	
10	999 659 001 40	Wasserschutzkappe		8	
11	928 602 557 00	Stecker für Zündleitungen		10	
12	964 613 012 00	Zündanlassschalter		1	
-	928 613 223 00	Haltefeder für Zündanlassschalter		1	
-		Zündkerze mitverwenden: für Zündkerze	547 09 222	X	
-	547 09 222	Mutter für Zündkerze		X	
13	999 170 156 90	Zündkerze WR 7DC		8	
14	911 609 591 00	Kabelhalter		X	
15	911 609 593 00	Kabelhalter		X	
6	928 602 213 01	Verteilerläufer M >> 81G 00068 M >> 81G 05077		2	2843,2844
(16)	928 602 213 00	Verteilerläufer M 81G 00069 >> M 81G 05078 >>		2	2843,2844, 2845,2846
17	N 012 005 3	Federring		6	
18	928 602 223 00	Schraube		6	

Modell	Jahr	HG	UG	Bildtafel	Einschränkung	UPD	10:35	28.10.2023
928	1983	9	01	901-002		738		

Pos	Teilenummer	Benennung	Bemerkung	St	Modellangabe
19	928 602 211 01	Zündverteilerkopf		2	
20	928 602 039 00	Zündleitung		2	
21	928 602 131 00	Stecker für Zündleitungen		2	
22	927 602 801 00	Schutzkappe		2	
23	944 602 115 00	Zündspule		2	
24	928 602 511 00	Klemmbügel		1	
25	944 602 117 00	Befestigungsschelle		1	
26	928 602 051 02	Halter Träger Lüfter		1	
27	928 612 819 00	Masseleitung	links	1	
28	928 612 814 00	Masseleitung	rechts	1	
29	928 602 051 00	Halter Thermostatgehäuse		1	
30	928 602 559 00	Halter		8	
31	928 602 051 05	Halter Kühlmittelpumpe		1	
32	928 607 051 02	Halter für Diagnosestecker		1	
33	928 607 553 01	Bügel		1	

Modell	Jahr	HG	UG	Bildtafel	Einschränkung	UPD	10:36	28.10.2023
928	1983	9	01	901-003		738		

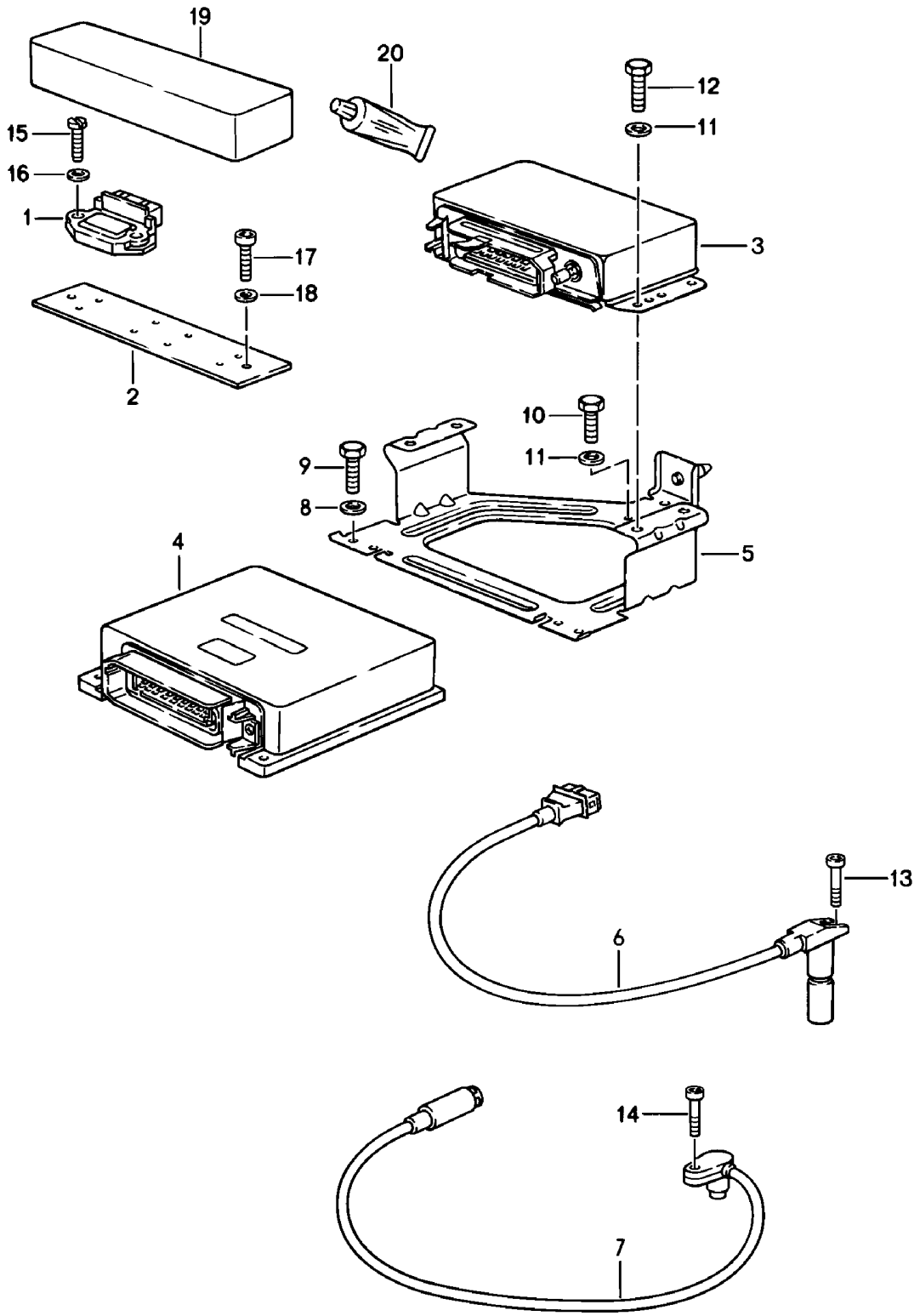

Modell	Jahr	HG	UG	Bildtafel	Einschränkung	UPD	10:36	28.10.2023
928	1983	9	01	901-003		738		

Pos	Teilenummer	Benennung	Bemerkung	St	Modellangabe
		Motoroelektrik LH-Jetronic			28.45/46 2821,2822, 2843,2844
1	928 602 706 01	Schaltgerät 'TSZ'		2	
2	928 602 716 00	Kühlkörper		1	
3	928 618 124 03	Steuergerät für Zündzeit- punktverstellung		1	2821,2822
(3)	928 618 124 04	Steuergerät für Zündzeit- punktverstellung		1	2821,2822
(3)	928 618 124 DX	Steuergerät für Zündzeit- punktverstellung		1	2821,2822+ PR:154
(3)	928 618 124 05	Steuergerät für Zündzeit- punktverstellung D - MJ 1985>>		1	2843,2844
(3)	928 618 124 06	Steuergerät für Zündzeit- punktverstellung D - MJ 1986>> - MJ 1986		1	2845,2846
(3)	928 618 124 EX	Steuergerät für Zündzeit- punktverstellung D - MJ 1986>> - MJ 1986		1	2845,2846
4	928 618 123 02	Steuergerät Entfallteil		1	2821,2822
4	928 618 123 BX	Steuergerät LH-Jetronic		1	2821,2822
(4)	928 618 123 04	Steuergerät D - MJ 1985>> - MJ 1985		1	2843,2844
(4)	928 618 123 DX	Steuergerät LH-Jetronic D - MJ 1985>> - MJ 1985		1	2843,2844, 2845,2846
5	928 618 010 00	Konsole		1	
6	944 606 115 00	Impulsgeber		1	
7	911 606 108 00	Totpunktmarkengeber		1	
8	N 011 524 7	Unterlegscheibe A 6,6 Entfallteil		2	
8	N 011 524 27	Unterlegscheibe A 6,6		2	
9	N 010 210 13	Sechskantschraube M 6 X 10		2	

Modell	Jahr	HG	UG	Bildtafel	Einschränkung	UPD	10:36	28.10.2023
928	1983	9	01	901-003		738		

Pos	Teilenummer	Benennung	Bemerkung	St	Modellangabe
10	900 075 145 02	Sechskantschraube M 5 X 15		1	
11	900 025 003 02	Unterlegscheibe A 5,3		5	
12	N 010 205 6	Sechskantschraube M 5 X 10 Entfallteil		4	
12	900 075 105 02	Schraube M 5 X 10		4	
13	999 218 005 02	Zylinderschraube M 6 X 16 Entfallteil		1	
13	999 218 005 01	Zylinderschraube M 6 X 16		1	
14	900 067 089 02	Zylinderschraube M 6 X 25 Entfallteil		1	
14	900 067 089 01	Zylinderschraube M 6 X 25		1	
15	900 075 260 02	Sechskantschraube M 6 X 15		4	
16	N 011 524 7	Unterlegscheibe A 6,4 Entfallteil		4	
16	N 011 524 27	Unterlegscheibe A 6,4		4	
17	900 075 260 02	Sechskantschraube M 6 X 15		2	
18	N 011 524 7	Unterlegscheibe A 6,4 Entfallteil		2	
18	N 011 524 27	Unterlegscheibe A 6,4		2	
19	928 602 707 00	Abdeckung		1	
20	999 915 031 00	Dichtmasse CURIL K 2 1 Tube	100 Gramm	X	
-		Befestigungsteile			
-		Totpunktmarkengeber			
-	N 011 524 7	Unterlegscheibe A 6,4 Entfallteil		1	

Modell	Jahr	HG	UG	Bildtafel	Einschränkung	UPD	10:36	28.10.2023
928	1983	9	01	901-003		738		

Pos	Teilenummer	Benennung	Bemerkung	St	Modellangabe
-	N 011 524 27	Unterlegscheibe A 6,4		1	
-	999 072 005 09	Sechskantmutter M 6 X 12 Entfallteil		1	
-	999 072 005 01	Sechskantschraube M 6 X 12		1	
-	999 511 142 02	Befestigungsschelle 17 X 15		1	
-		Zündzeitpunktgeber			
-	477 971 851	Kabelclip		1	
-	N 020 904 4	Kabelbinder		1	

Modell	Jahr	HG	UG	Bildtafel	Einschränkung	UPD	10:36	28.10.2023
928	1983	9	01	901-005		738		

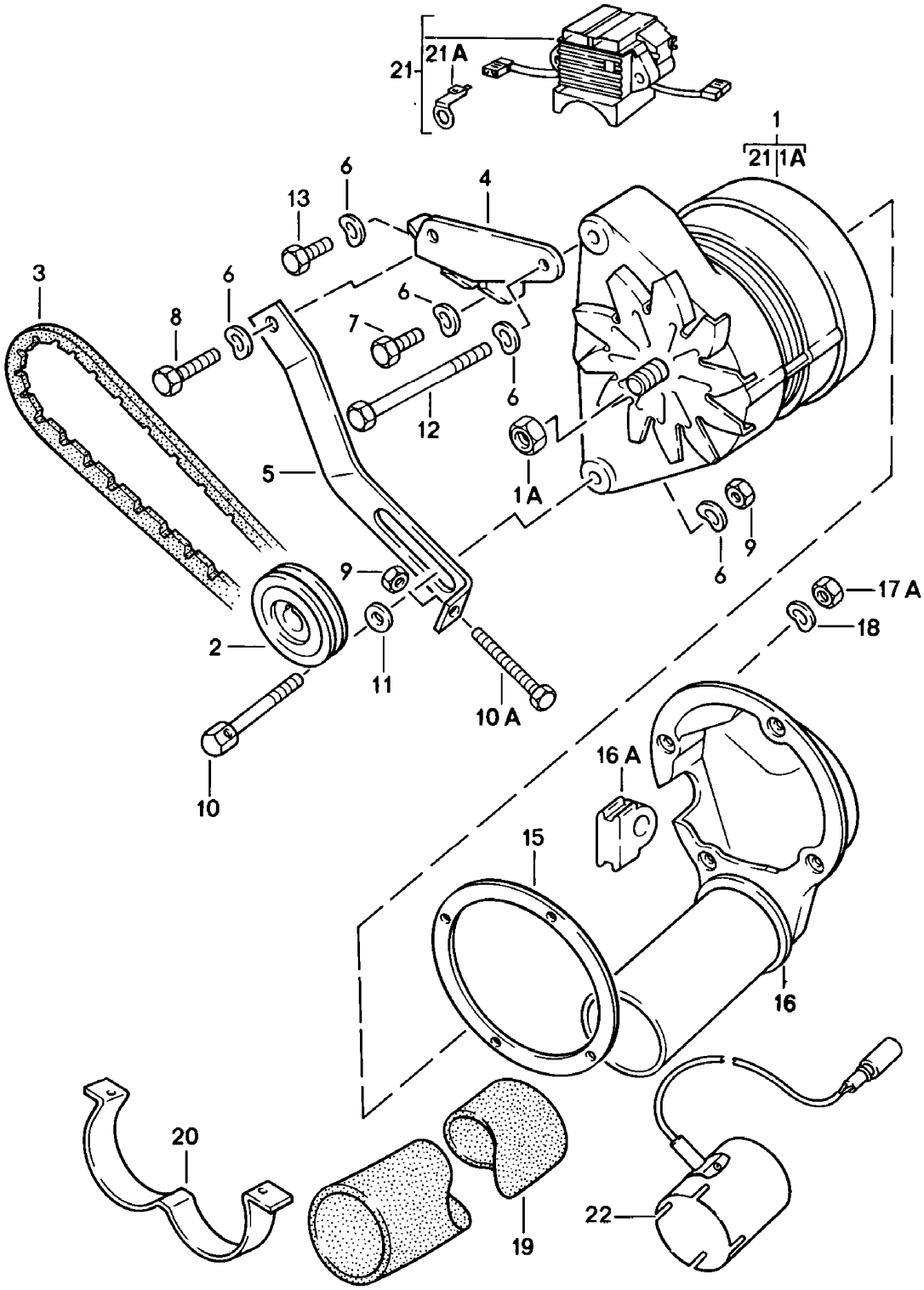

Modell	Jahr	HG	UG	Bildtafel	Einschränkung	UPD	10:36	28.10.2023
928	1983	9	01	901-005		738		

Pos	Teilenummer	Benennung	Bemerkung	St	Modellangabe
		Drehstromgenerator			2811,2812, 2819,2820, 2821,2822
(1)	928 603 114 01	Drehstromgenerator	-84	1	
(1)	928 603 114 AX	Drehstromgenerator Entfallteil	-84	1	
(1)	928 603 114 BX	Drehstromgenerator	82-	1	
1A	928 603 904 00	1 Satz Befestigungsteile D >> - MJ 1983		X	
2	928 603 145 02	Riemenscheibe D >> - MJ 1983		1	
(2)	928 603 145 03	Riemenscheibe	84	1	
3	999 192 214 50	Keilrippenriemen K4 858 nur in Verbindung mit: Riemenscheibe 928 603 145 02 D >> - MJ 1983		1	
(3)	999 192 259 50	Keilrippenriemen K5 886 nur in Verbindung mit: Riemenscheibe 928 603 145 03 Entfallteil	84	1	
(3)	999 192 250 50	Keilrippenriemen K5 886 nur in Verbindung mit: Riemenscheibe 928 603 145 03	84-	1	
4	928 101 041 03	Halter		1	
5	928 101 402 07	Spannelement		1	
6	900 025 007 02	Unterlegscheibe Entfallteil		5	
6	900 025 007 03	Unterlegscheibe		5	
7	900 075 085 02	Sechskantschraube M 8 X 20		1	
8	900 075 029 09	Sechskantschraube M 8 X 25 Entfallteil		1	
8	900 075 029 03	Sechskantschraube M 8 X 25		1	
9	900 076 025 02	Sechskantmutter M 8 Entfallteil		2	

Modell	Jahr	HG	UG	Bildtafel	Einschränkung	UPD	10:36	28.10.2023
928	1983	9	01	901-005		738		

Pos	Teilenummer	Benennung	Bemerkung	St	Modellangabe
9	900 076 064 02	Sechskantmutter M 8		2	
10	928 101 403 00	Sechskantschraube M 8 X 75		1	
10A	N 010 274 1	Sechskantschraube		1	
11	900 223 001 02	Unterlegscheibe - 8,4 -		1	
12	900 074 050 02	Sechskantschraube M 8 X 120		1	
13	N 010 239 11	Sechskantschraube M 8 X 18 Entfallteil		1	
13	N 010 239 30	Sechskantschraube M 8 X 18		1	
15	928 603 135 02	Dichtring		1	
16	928 603 133 04	Belüftungsstutzen		1	
16A	928 612 865 02	Schlauch		1	
17A	N 011 005 14	Sechskantmutter M 5 Entfallteil		4	
17A	900 076 091 01	Sechskantmutter M 5		4	
18	900 025 003 02	Unterlegscheibe		8	
19	928 603 143 01	Flexschlauch 320 MM		1	
(19)	928 603 143 04	Flexschlauch 900 MM		1	
-	928 603 365 00	Kantenschutz		3	
-	999 512 349 02	Schlauchschelle Entfallteil		2	
-	999 512 349 01	Schlauchschelle		2	
-	999 512 349 0B	Schlauchschelle		2	
-	999 513 023 40	Kabelbinder		1	
20	928 603 139 00	Haltebügel		1	
21	911 603 913 01	Elektronischer Regler		1	
21A	911 603 911 00	Flachstecker nur in Verbindung mit: 928 603 913 01 928 603 114 00		1	

Modell	Jahr	HG	UG	Bildtafel	Einschränkung	UPD	10:36	28.10.2023
928	1983	9	01	901-005		738		

Pos	Teilenummer	Benennung	Bemerkung	St	Modellangabe
22	**928 659 021 01**	**Aussentemperaturfühler Klimaanlage**	**Automatik**	**1**	
-	**928 603 910 00**	**Diodenplatte für 928 603 114 00 928 603 114 01**		**1**	

Modell	Jahr	HG	UG	Bildtafel	Einschränkung	UPD	10:36	28.10.2023
928	1983	9	01	901-006		738		

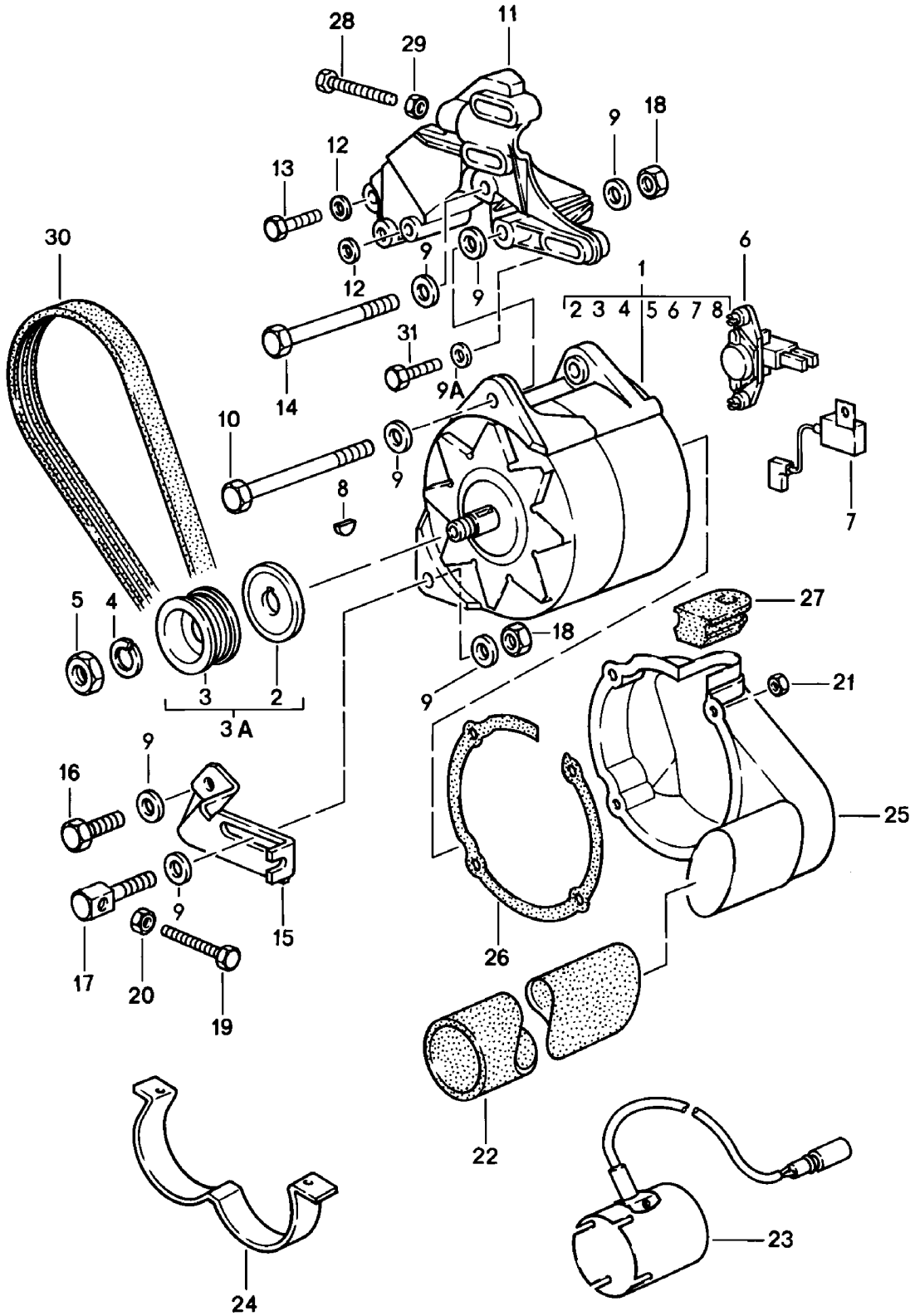

Modell	Jahr	HG	UG	Bildtafel	Einschränkung	UPD	10:36	28.10.2023
928	1983	9	01	901-006		738		

Pos	Teilenummer	Benennung	Bemerkung	St	Modellangabe
		Drehstromgenerator D - MJ 1985>> - MJ 1985			2821,2822, 2843,2844, 2845,2846
1	928 603 011 01	Drehstromgenerator		1	2821,2822, 2843,2844, 2845,2846
3A	928 603 021 01	Riemenscheibe mit: Stützscheibe		1	
4	928 603 611 00	Spannring		1	
(4)	N 012 016 1	Federring		1	
5	900 034 013 02	Sechskantmutter M 16 X 1,5 Entfallteil		1	
5	900 034 013 01	Sechskantmutter M 16 X 1,5		1	
6	944 603 141 01	Regler		1	
7	944 603 143 00	Kondensator		1	
8	928 603 903 00	Scheibenfeder		1	
9	900 025 008 09	Unterlegscheibe A 10,5 Entfallteil		7	
9	900 025 008 04	Unterlegscheibe A 10,5		7	
9	900 025 008 0E	Unterlegscheibe A 10,5	gelb	7	
9A	928 101 302 00	Unterlegscheibe A 8,4		3	
10	N 010 494 4	Sechskantschraube M 10 X 125 M >> 82G 00071 M >> 82G 05066 M >> 81G 00141 M >> 81G 05282		1	2821,2822, 2843,2844
(10)	900 074 197 02	Sechskantschraube M 10 X 130 M 82G 00072 >> M 82G 05067 >> M 81G 00142 >> M 81G 05283 >>		1	2821,2822, 2843,2844, 2845,2846

Modell	Jahr	HG	UG	Bildtafel	Einschränkung	UPD	10:36	28.10.2023
928	1983	9	01	901-006		738		

Pos	Teilenummer	Benennung	Bemerkung	St	Modellangabe
(11)	928 101 123 02	Halter		1	2821,2822, 2843,2844, 2845,2846
12	900 025 007 02	Unterlegscheibe A 8,4 Entfallteil		2	
12	900 025 007 03	Unterlegscheibe A 8,4		2	
13	N 010 335 5	Sechskantschraube M 8 X 35		1	
13	900 075 032 03	Sechskantschraube M 8 X 35		1	
14	N 010 500 3	Sechskantschraube M 10 X 110 M >> 82G 00071 M >> 82G 05066 M >> 81G 00141 M >> 81G 05282		1	2821,2822, 2843,2844
(14)	900 074 197 02	Sechskantschraube M 10 X 130 M 82G 00072 >> M 82G 05067 >> M 81G 00142 >> M 81G 05283 >>		1	2821,2822, 2843,2844, 2845,2846
15	928 101 127 00	Halter		1	
16	900 075 041 09	Sechskantschraube M 10 X 25 Entfallteil		1	
16	900 075 481 01	Sechskantschraube M 10 X 25		1	
17	928 101 129 00	Gewindebolzen		1	
18	900 910 031 09	Sicherungsmutter VM 10		2	
18	900 910 031 01	Sicherungsmutter VM 10		2	
19	N 010 248 1	Sechskantschraube M 8 X 60		1	
20	900 076 025 02	Sechskantmutter M 8 Entfallteil		1	
20	900 076 064 02	Sechskantmutter M 8		1	

Modell	Jahr	HG	UG	Bildtafel	Einschränkung	UPD	10:36	28.10.2023
928	1983	9	01	901-006		738		

Pos	Teilenummer	Benennung	Bemerkung	St	Modellangabe
21	N 011 005 14	Sechskantmutter M 5 Entfallteil		4	
21	900 076 091 01	Sechskantmutter M 5		4	
22	928 603 143 01	Flexschlauch 320 MM		1	
(22)	928 603 143 04	Flexschlauch 900 MM		1	
-	928 603 365 00	Kantenschutz		1	
23	928 659 021 01	Aussentemperaturfühler für Klimaanlage	Automatik	1	
24	928 603 139 00	Haltebügel		1	
25	928 603 133 07	Belüftungsstutzen Entfallteil		1	
25	928 603 133 09	Belüftungsstutzen		1	
26	928 603 135 03	Dichtring		1	
27	928 612 865 03	Schlauch		1	
28	N 010 361 4	Sechskantschraube M 8 X 65 Entfallteil		1	
28	N 010 361 13	Sechskantschraube M 8 X 65		1	
29	900 076 025 02	Sechskantmutter M 8 Entfallteil		1	
29	900 076 064 02	Sechskantmutter M 8		1	
30	999 192 266 50	Keilrippenriemen K 6 - 858 - LW		1	
31	N 010 353 3	Sechskantschraube M 8 X 42		3	

Modell	Jahr	HG	UG	Bildtafel	Einschränkung	UPD	10:36	28.10.2023
928	1983	9	02	902-000		738		

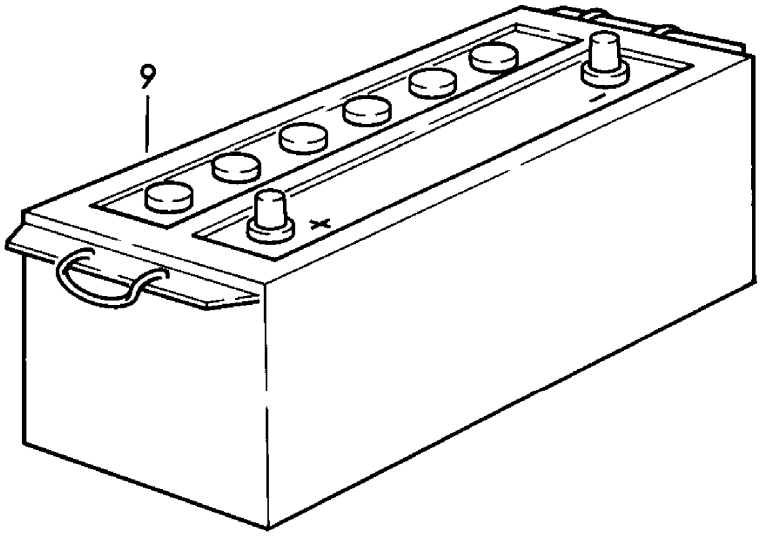

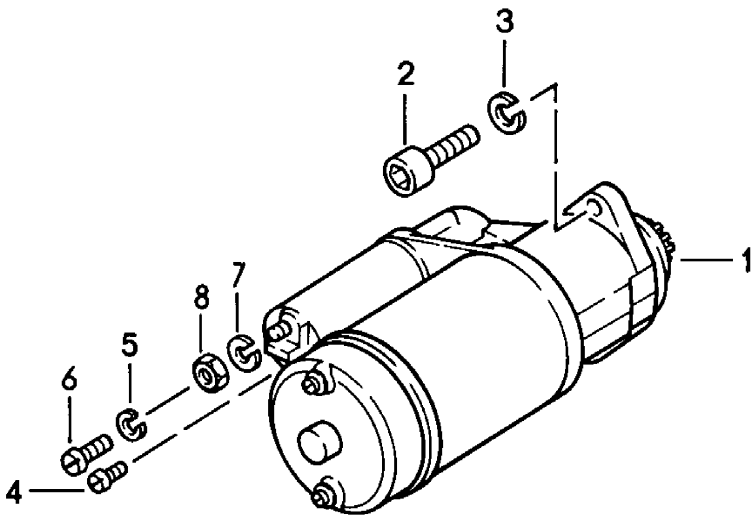

Modell	Jahr	HG	UG	Bildtafel	Einschränkung	UPD	10:36	28.10.2023
928	1983	9	02	902-000		738		

Pos	Teilenummer	Benennung	Bemerkung	St	Modellangabe
		Anlasser **Batterie**			
1	**928 604 103 04**	**Anlasser** **1,5 KW**		**1**	
(1)	**928 604 103 DX**	**Anlasser** **1,5 KW** **Entfallteil**		**1**	
(1)	**928 604 103 EX**	**Anlasser** **1,5 KW**		**1**	
2	**900 067 124 02**	**Zylinderschraube** **M 10 X 35**		**2**	
3	**900 027 016 02**	**Federring** **B 10** **Entfallteil**		**2**	
3	**900 027 016 03**	**Federring** **B 10**		**2**	
4	**900 075 275 02**	**Zylinderschraube** **AM 4 X 8**		**1**	
5	**N 012 005 3**	**Federring** **A 5**		**1**	
6	**900 075 276 02**	**Zylinderschraube** **AM 5 X 6**		**1**	
7	**900 027 015 02**	**Federring** **A 8**		**1**	
7	**900 027 015 03**	**Federring** **A 8**		**1**	
8	**900 076 025 02**	**Sechskantmutter** **M 8** **Entfallteil**		**1**	
8	**900 076 064 02**	**Sechskantmutter** **M 8**		**1**	
(9)	**999 611 088 20**	**Batterie** **12V - 88 AH**		**1**	
(9)	**928 611 173 02**	**Batterie** **12V - 72 AH**		**1** **1**	
-	**999 611 104 00**	**Batteriepluspolabdeckung** **Batterie**		**1**	
-		**Befestigungsteile** **Batterie**			
-	**928 611 209 02**	**Spannbügel**		**1**	

Modell	Jahr	HG	UG	Bildtafel	Einschränkung	UPD	10:36	28.10.2023
928	1983	9	02	902-000		738		

Pos	Teilenummer	Benennung	Bemerkung	St	Modellangabe
-	999 075 032 02	Sechskantschraube M 8 X 20 D >> - MJ 1985		1	
-	N 014 725 2	Zylinderschraube M 8 X 25 D - MJ 1986>> Entfallteil		1	
-	900 067 018 03	Zylinderschraube M 8 X 25 D - MJ 1986>>		1	
-	900 025 007 02	Unterlegscheibe A 8,4 D - MJ 1986>> Entfallteil		1	
-	900 025 007 03	Unterlegscheibe A 8,4 D - MJ 1986>>		1	

Modell	Jahr	HG	UG	Bildtafel	Einschränkung	UPD	10:37	28.10.2023
928	1983	9	02	902-005		738		

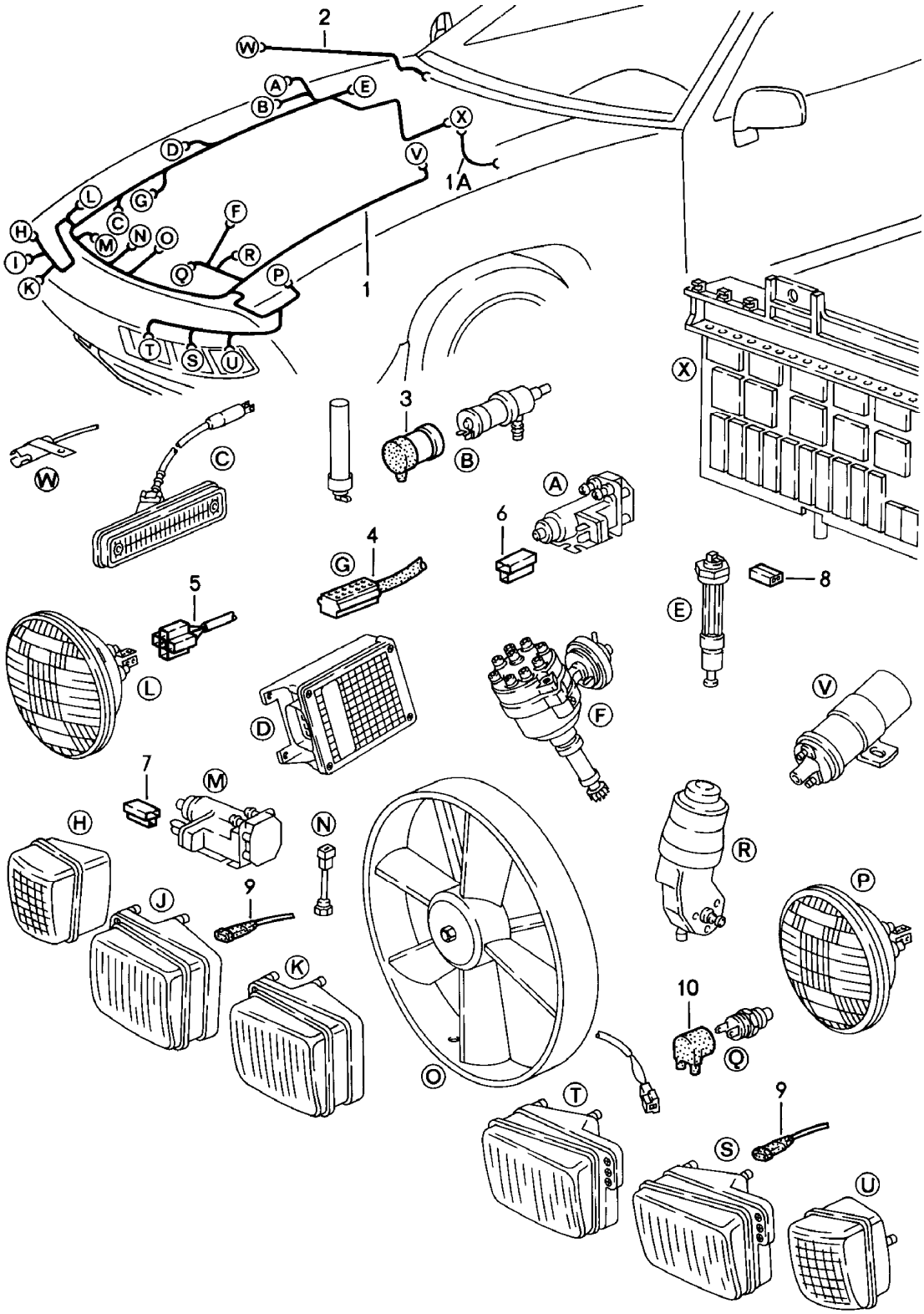

Modell	Jahr	HG	UG	Bildtafel	Einschränkung	UPD	10:37	28.10.2023
928	1983	9	02	902-005		738		

Pos	Teilenummer	Benennung	Bemerkung	St	Modellangabe
		Leitungssatz Vorderwagen			
1	928 612 001 06	Leitungssatz D >> - MJ 1983	Llkg	1	
(1)	928 612 001 08	Leitungssatz D - MJ 1984>> - MJ 1984	Llkg	1	
(1)	928 612 001 13	Leitungssatz D - MJ 1985>> - MJ 1985	Llkg	1	
(1)	928 612 001 19	Leitungssatz siehe Technische Information 9-NR.1/86 D - MJ 1986>> - MJ 1986	Llkg	1	
(1)	927 612 001 00	Leitungssatz D >> - MJ 1983	Rlkg	1	
(1)	927 612 001 01	Leitungssatz D - MJ 1984>> - MJ 1984	Rlkg	1	
(1)	927 612 001 02	Leitungssatz D - MJ 1985>> - MJ 1985	Rlkg	1	
(1)	927 612 001 04	Leitungssatz siehe Technische Information 9-NR.1/86 D - MJ 1986>> - MJ 1986	Rlkg	1	
(1)	928 612 001 07	Leitungssatz D >> - MJ 1983		1	"J.."
(1)	928 612 001 11	Leitungssatz D - MJ 1984>> - MJ 1984		1	"J.."
(1)	928 612 001 13	Leitungssatz D - MJ 1985>> - MJ 1985		1	"J.."
(1)	928 612 001 19	Leitungssatz siehe Technische Information 9-NR.1/86 D - MJ 1986>> - MJ 1986		1	"J.."
(1)	928 612 001 12	Leitungssatz D - MJ 1984>> - MJ 1984		1	PR:215
(1)	928 612 001 21	Leitungssatz F >> 92-FS840 666 D - MJ 1985>> - MJ 1985		1	PR:215
(1)	928 612 001 13	Leitungssatz F 92FS8 40667>> D - MJ 1985>> - MJ 1985		1	PR:215
(1)	928 612 001 19	Leitungssatz siehe Technische Information 9-NR.1/86 D - MJ 1986>> - MJ 1986		1	PR:215

Modell	Jahr	HG	UG	Bildtafel	Einschränkung	UPD	10:37	28.10.2023
928	1983	9	02	902-005		738		

Pos	Teilenummer	Benennung	Bemerkung	St	Modellangabe
1A	928 612 033 00	Adapter D - MJ 1985>>		1	2843,2844
(1A)	928 612 033 00	Adapter D - MJ 1985>>		1	2843,2844 "J.."
(1A)	928 612 033 00	Adapter F 92FS8 40667>> D - MJ 1985>>		1	2843,2844+ PR:215
(1A)	928 612 033 00	Adapter D - MJ 1986>> - MJ 1986		1	2845,2846 "AUS"
2	927 612 201 00	Leitungssatz Motorraumleuchte D >> - MJ 1983		1	
3	477 971 921	Schutzkappe		1	
4	911 612 115 02	Steckergehäuse mitverwenden:	99965237612	1	
-	999 652 376 12	Buchse		1	
5	928 631 108 00	Steckergehäuse		2	
5	803 971 835 A	Flachkontaktgehäuse für Relais		2	
6	999 652 167 40	Steckergehäuse		1	
7	999 652 167 40	Steckergehäuse		1	
8	810 971 989	Flachkontaktgehäuse		1	
9	311 971 867 A	Tülle		22	
10	477 971 934	Schutzkappe		1	
-		Befestigungsteile			
-	999 511 138 02	Rohrschelle		1	
-	928 503 113 02	Sechskantschraube M 6 X 25		1	
-	999 651 161 40	Leitungshalter		11	
-	999 513 023 40	Kabelbinder -120 MM -		13	
-	999 513 007 40	Kabelbinder - 88 MM -		8	
-	999 513 023 40	Kabelbinder -160 MM -		2	
-	928 612 448 00	Halter	Rlkg	1	

Modell	Jahr	HG	UG	Bildtafel	Einschränkung	UPD	10:37	28.10.2023
928	1983	9	02	902-005		738		

Pos	Teilenummer	Benennung	Bemerkung	St	Modellangabe
-	**928 612 448 00**	**Halter**	**Rlkg**	**1**	
	08/82-07/86GRV	**grundiert**			

Modell	Jahr	HG	UG	Bildtafel	Einschränkung	UPD	10:37	28.10.2023
928	1983	9	02	902-006		738		

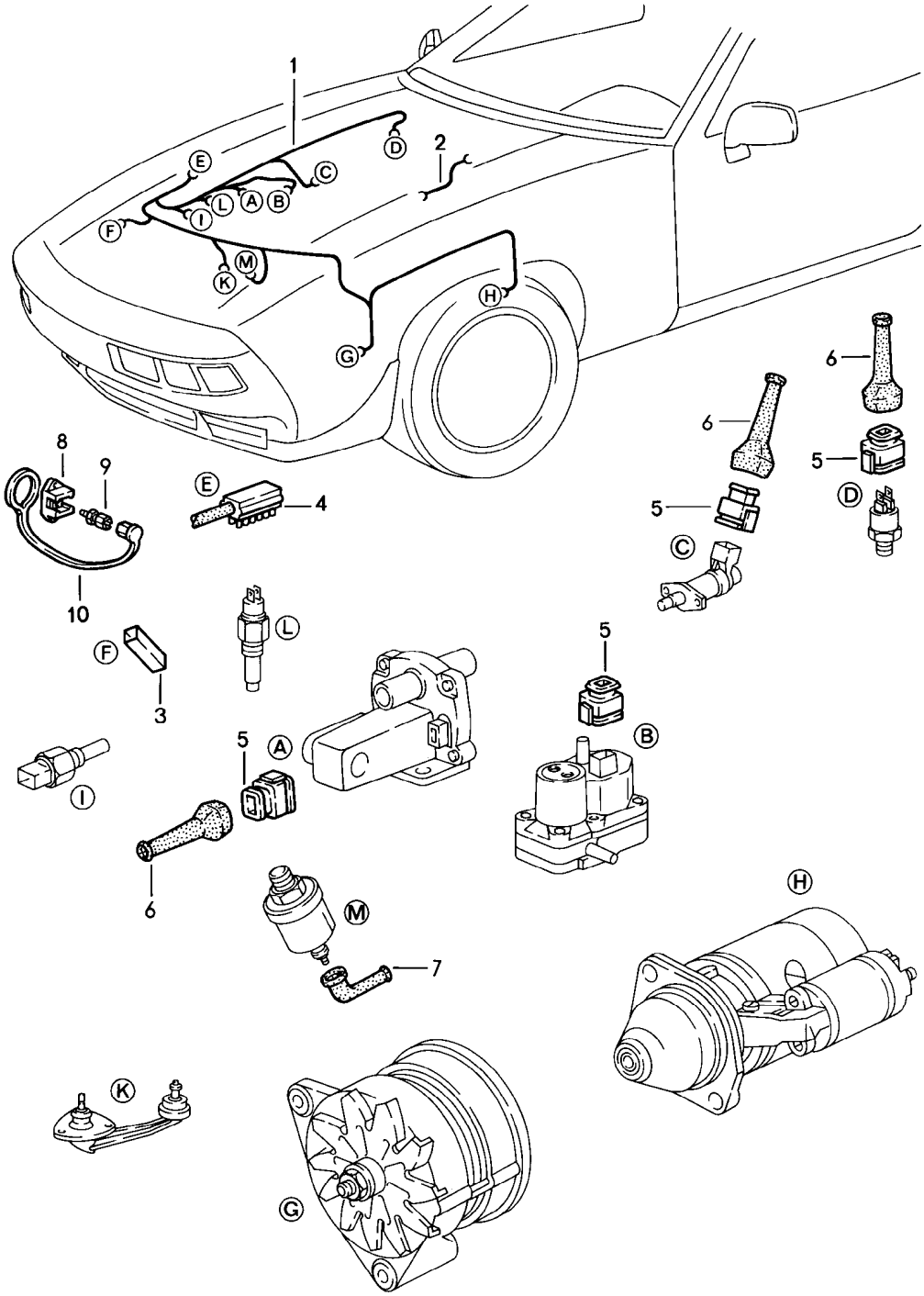

Modell	Jahr	HG	UG	Bildtafel	Einschränkung	UPD	10:37	28.10.2023
928	1983	9	02	902-006		738		

Pos	Teilenummer	Benennung	Bemerkung	St	Modellangabe
		Leitungssatz Motor			
1	928 612 002 04	Leitungssatz D >> - MJ 1983		1	
(1)	928 612 002 10	Leitungssatz D - MJ 1984>> - MJ 1984		1	2821,2822
(1)	928 607 002 02	Leitungssatz D - MJ 1985>> - MJ 1985		1	2821,2822
(1)	928 612 002 09	Leitungssatz D - MJ 1984>> - MJ 1984		1	2821,2822+ PR:593
(1)	928 607 002 03	Leitungssatz siehe Technische Information 9-NR 1/86 D - MJ 1985>>		1	2821,2822+ PR:593
(1)	928 612 002 05	Leitungssatz D >> - MJ 1983		1	2820 "J.."
(1)	928 612 002 08	Leitungssatz D - MJ 1984>> - MJ 1984		1	2820 "J.."
(1)	928 607 002 01	Leitungssatz D - MJ 1985>> - MJ 1985		1	2844 "J.."
(1)	928 607 002 10	Leitungssatz siehe Technische Information 9-NR 1/86 D - MJ 1986>> - MJ 1986		1	2843,2844, 2845,2846
2	928 612 011 00	Masseleitung		1	
-	928 612 907 00	Leitungssatz Pneumatiksteuerung		1	
-	928 612 203 00	Leitungssatz Öldruckschalter Wandler D - MJ 1984>>		1	PR:208
3	111 971 977	Flachsteckergehäuse		1	
4	911 612 113 05	Steckergehäuse		1	
5	022 906 231 A	Flachkontaktgehäuse		4	
6	022 906 102	Schutzkappe		4	
7	928 612 497 00	Schutzkappe		2	
8	928 612 867 00	Leitungsverbinder		1	

Modell	Jahr	HG	UG	Bildtafel	Einschränkung	UPD	10:37	28.10.2023
928	1983	9	02	902-006		738		

Pos	Teilenummer	Benennung	Bemerkung	St	Modellangabe
9	928 612 868 00	Sechskantschraube D >> - MJ 1984		1	
(9)	928 612 868 01	Sechskantschraube D - MJ 1985>>		1	
10	928 612 869 00	Schutzkappe D >> - MJ 1984		1	
(10)	928 612 073 00	Schutzkappe D - MJ 1985>>		1	
(10)	928 612 073 01	Schutzkappe D - MJ 1985>>		1	
-	N 020 902 1	Kabelbinder Schaltgerät 'TSZ' Entfallteil		3	
-	N 020 902 A	Kabelbinder Schaltgerät 'TSZ'		3	
-		Masseleitung			
-	N 012 241 8	Federscheibe B 8		1	
-	N 010 239 11	Sechskantschraube M 8 X 18 Entfallteil		1	
-	N 010 239 30	Sechskantschraube M 8 X 18		1	

Modell	Jahr	HG	UG	Bildtafel	Einschränkung	UPD	10:37	28.10.2023
928	1983	9	02	902-007		738		

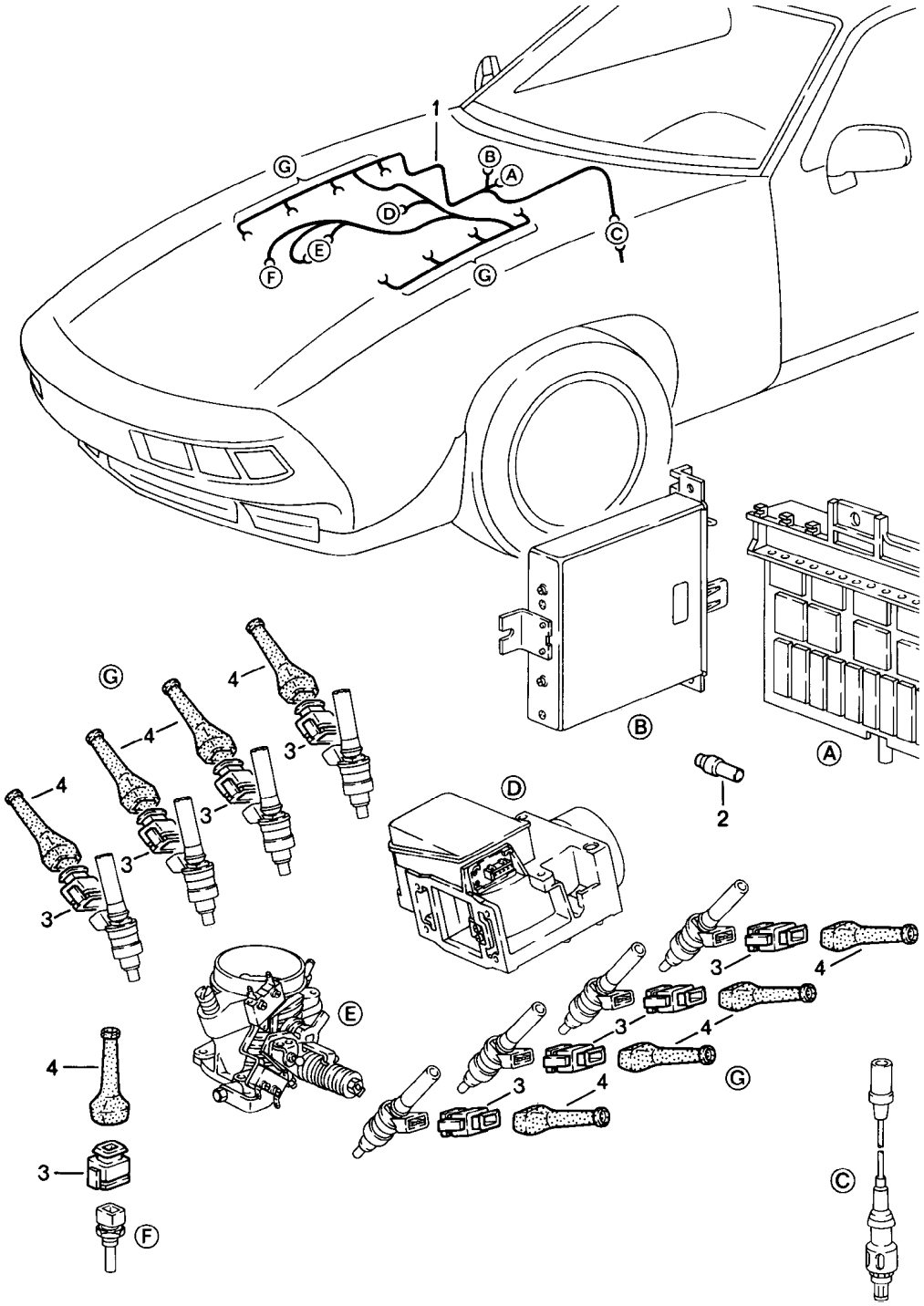

Modell	Jahr	HG	UG	Bildtafel	Einschränkung	UPD	10:37	28.10.2023
928	1983	9	02	902-007		738		

Pos	Teilenummer	Benennung	Bemerkung	St	Modellangabe
		Leitungssatz L-Jetronic			
1	**928 612 013 02**	**Leitungssatz**		**1**	
2	**113 919 113**	**Rundsteckergehäuse**		**1**	
3	**022 906 231 A**	**Flachkontaktgehäuse**		**9**	
4	**022 906 102**	**Schutzkappe**		**9**	
-		**Befestigungsteile**			
-	**999 513 003 40**	**Kabelbinder 4,8 X 293**		**5**	

Modell	Jahr	HG	UG	Bildtafel	Einschränkung	UPD	10:37	28.10.2023
928	1983	9	02	902-008		738		

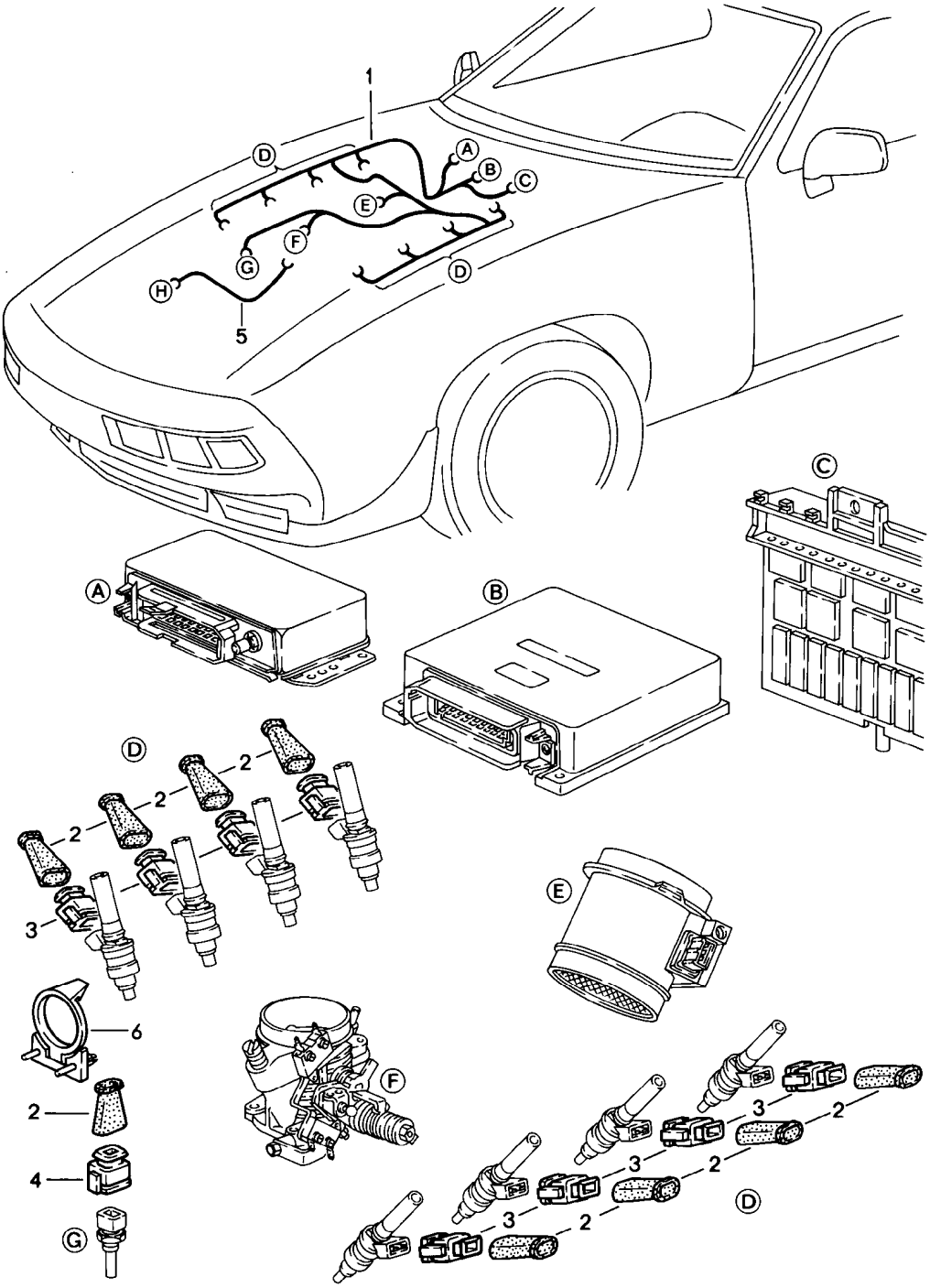

Modell	Jahr	HG	UG	Bildtafel	Einschränkung	UPD	10:37	28.10.2023
928	1983	9	02	902-008		738		

Pos	Teilenummer	Benennung	Bemerkung	St	Modellangabe
		Leitungssatz LH-Jetronic			
1	928 612 015 00	Leitungssatz D - MJ 1984>> - MJ 1984		1	2821,2822
(1)	928 607 015 00	Leitungssatz D - MJ 1985>> - MJ 1985		1	2821,2822
(1)	928 607 015 03	Leitungssatz D - MJ 1985>>		1	2843,2844, 2845,2846
2	944 612 128 00	Schutzkappe Entfallteil		10	
2	944 612 128 02	Schutzkappe		10	
4	928 612 817 00	Steckergehäuse		1	
5	928 607 115 00	Leitungssatz		1	2843,2844, 2845,2846
6	944 612 417 01	Abdeckkappe für Diagnosestecker D - MJ 1986>> - MJ 1986		1	2843,2844, 2845,2846
-		Befestigungsteile			
-	N 020 904 4	Kabelbinder		13	
-	N 020 626 2	Schelle B 15 X 16		2	
-	999 651 159 02	Kabelbefestiger		1	

Modell	Jahr	HG	UG	Bildtafel	Einschränkung	UPD	10:38	28.10.2023
928	1983	9	02	902-010		738		

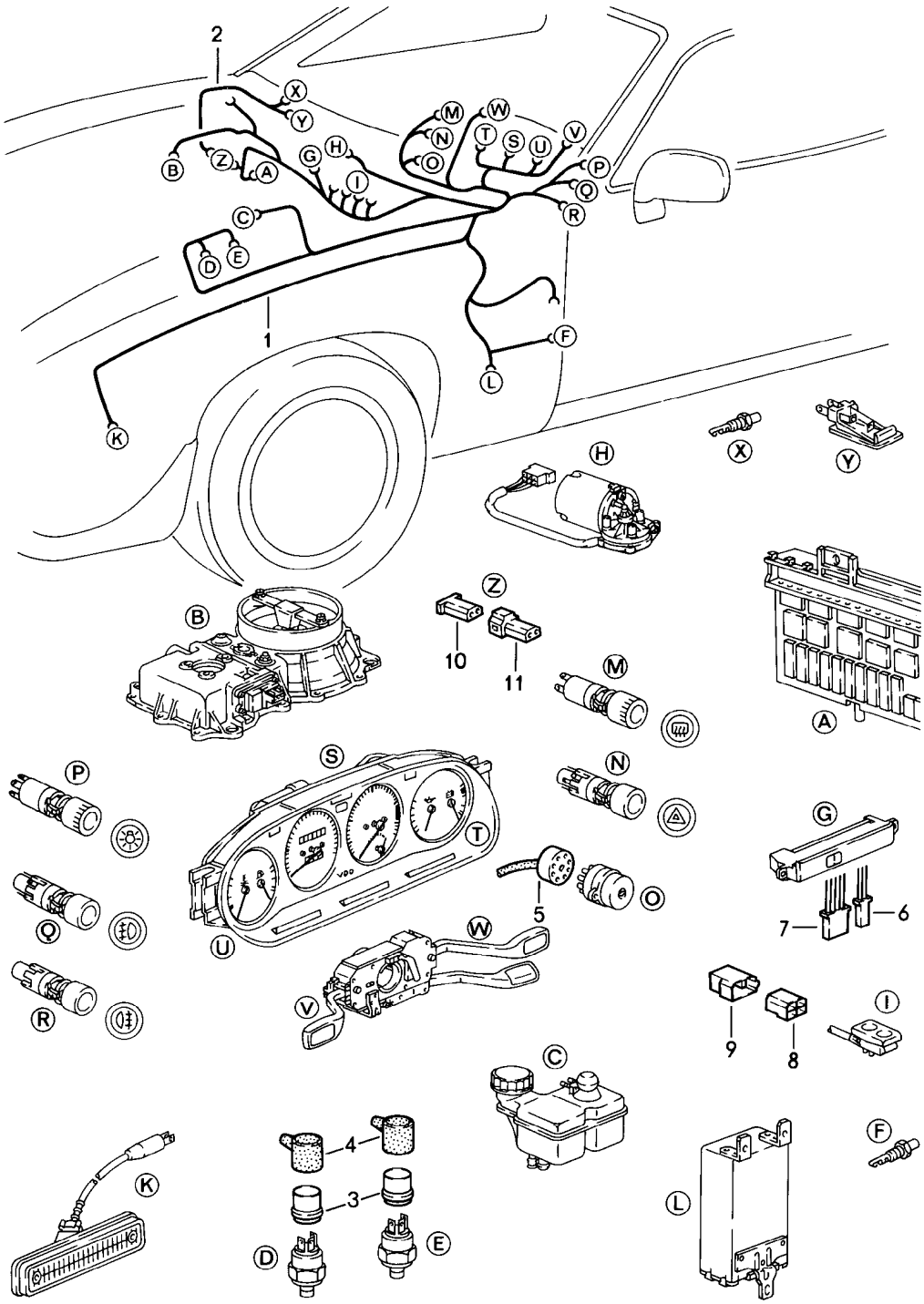

Modell	Jahr	HG	UG	Bildtafel	Einschränkung	UPD	10:38	28.10.2023
928	1983	9	02	902-010		738		

Pos	Teilenummer	Benennung	Bemerkung	St	Modellangabe
		Leitungssatz Schalttafel			
1	928 612 003 20	Leitungssatz D >> - MJ 1983	Llkg	1	
(1)	928 612 003 21	Leitungssatz D - MJ 1984>> - MJ 1984	Llkg	1	
(1)	928 612 003 22	Leitungssatz F >> 92-FS848 408 D - MJ 1985>> - MJ 1985	Llkg	1	
(1)	928 612 003 25	Leitungssatz F 92FS8 48409>> D - MJ 1985>> - MJ 1985	Llkg	1	
(1)	928 612 003 24	Leitungssatz D - MJ 1986>> - MJ 1986	Llkg	1	
(1)	928 612 003 22	Leitungssatz F >> 92-FS849 589 D - MJ 1985>> - MJ 1985	Llkg	1	"J.."
(1)	928 612 003 25	Leitungssatz F 92FS8 49590>> D - MJ 1985>> - MJ 1985	Llkg	1	"J.."
(1)	928 612 003 24	Leitungssatz D - MJ 1986>> - MJ 1986		1	"J.."
(1)	927 612 003 07	Leitungssatz D >> - MJ 1983	Rlkg	1	
(1)	927 612 003 10	Leitungssatz D - MJ 1984>> - MJ 1984	Rlkg	1	
(1)	927 612 003 12	Leitungssatz F >> 92-FS848 408 D - MJ 1985>> - MJ 1985	Rlkg	1	
(1)	927 612 003 14	Leitungssatz F 92FS8 48409>> D - MJ 1985>> - MJ 1985	Rlkg	1	
(1)	927 612 003 13	Leitungssatz D - MJ 1986>> - MJ 1986	Rlkg	1	
-	928 612 474 01	Steckerbrücke für Fahrzeuge ohne Alarmanlage D - MJ 1985>> - MJ 1985		1	
2	928 612 038 00	Leitungssatz Handschuhkastenleuchte		1	
3	113 945 525	Flachkontaktgehäuse		2	
4	211 945 521 C	Schutzkappe		2	
5	911 612 889 00	Steckergehäuse	10 polig	1	

Modell	Jahr	HG	UG	Bildtafel	Einschränkung	UPD	10:38	28.10.2023
928	1983	9	02	902-010		738		

Pos	Teilenummer	Benennung	Bemerkung	St	Modellangabe
6	171 971 998 A	Rundsteckergehäuse		1	
7	171 971 998 C	Rundsteckergehäuse		1	
8	928 612 414 04	Steckergehäuse		X	
9	928 612 413 00	Steckergehäuse blau		X	
(9)	928 612 413 03	Steckergehäuse gelb		X	
10	171 971 999 A	Rundsteckhülsengehäuse		1	
11	171 971 998 A	Rundsteckergehäuse		1	
-		Befestigungsteile			
-	999 513 002 40	Kabelbinder -286 MM - Entfallteil		1	
-	N 020 910 4	Kabelbinder -286 MM - Entfallteil		1	
-	999 513 003 40	Kabelbinder -286 MM -		1	
-	999 513 023 40	Kabelbinder -293 MM -		1	
-	999 513 007 40	Kabelbinder -80 MM -		8	
-	999 651 152 02	Kabelbefestiger Entfallteil		1	
-	999 651 152 01	Kabelbefestiger		1	
-	999 591 380 02	Kabelbefestiger		5	
-	477 971 939	Kabelklemme Entfallteil		5	
-	PCG 971 939	Kabelklemme		5	
-	928 612 091 00	Relais Zentralelektrik		1	
-	928 612 177 00	Verbindungsleitung Abgasanlage D >> - MJ 1984		1	"J.."
-	928 612 202 01	Leitungssatz Abgasanlage D >> - MJ 1983		1	
-	928 612 202 02	Leitungssatz Abgasanlage D - MJ 1984>> - MJ 1984		1	"J.."

Modell	Jahr	HG	UG	Bildtafel	Einschränkung	UPD	10:38	28.10.2023
928	1983	9	02	902-010		738		

Pos	Teilenummer	Benennung	Bemerkung	St	Modellangabe
-	928 612 202 03	Leitungssatz Abgasanlage D - MJ 1985>>		1	"J.."
-	928 612 204 00	Einzelleitung Abgasanlage D - MJ 1984>> - MJ 1984		1	"J.."
-	928 612 204 01	Einzelleitung Abgasanlage D - MJ 1985>>		1	"J.."
-	911 617 108 00	Diode Entfallteil		1	"J.."
-	911 617 108 01	Diode		1	"J.."
		mitverwenden:	825 971 990	1	

Modell	Jahr	HG	UG	Bildtafel	Einschränkung	UPD	10:38	28.10.2023
928	1983	9	02	902-011		738		

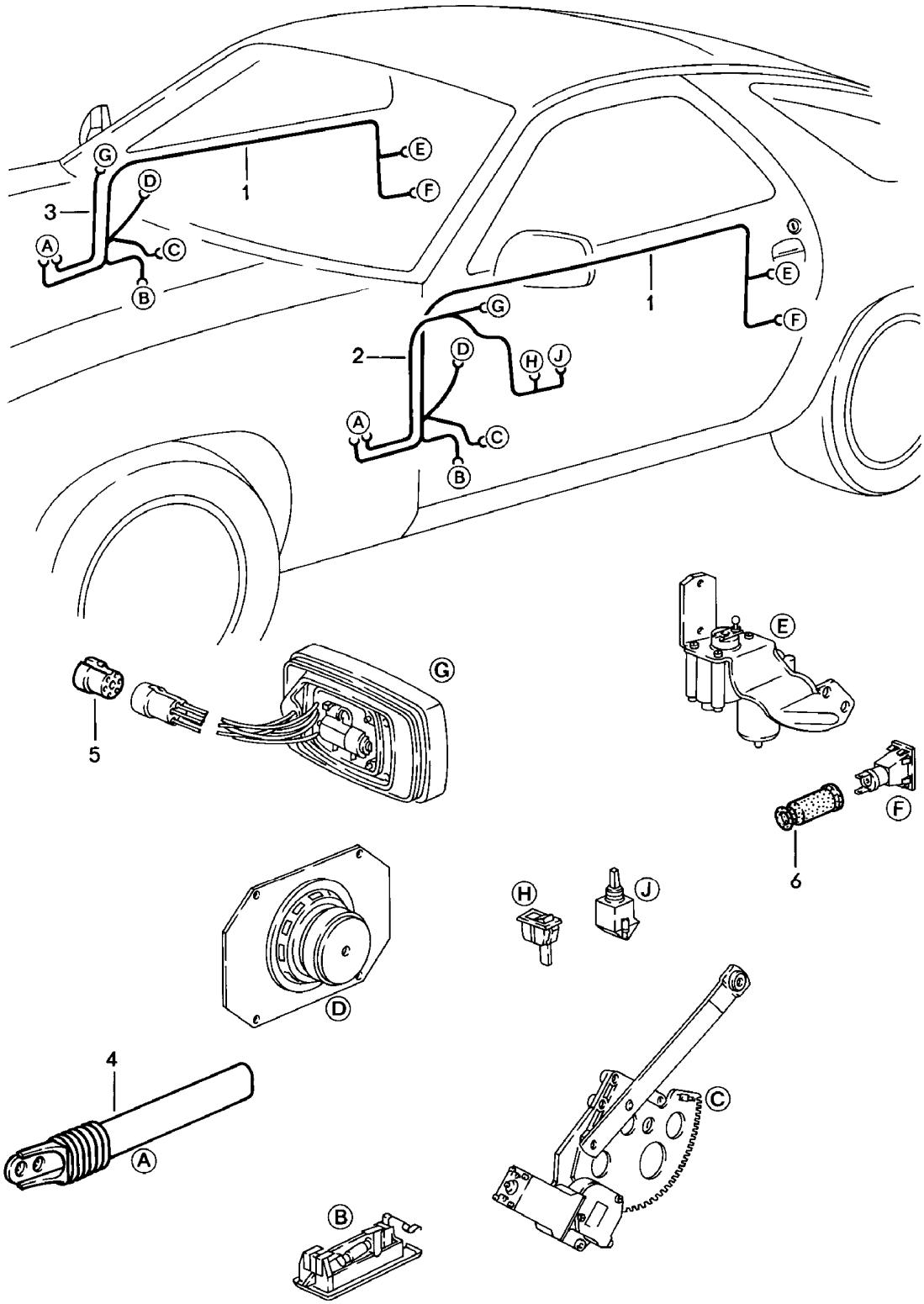

Modell	Jahr	HG	UG	Bildtafel	Einschränkung	UPD	10:38	28.10.2023
928	1983	9	02	902-011		738		

Pos	Teilenummer	Benennung	Bemerkung	St	Modellangabe
		Leitungssatz Tür			
1	**928 612 167 02**	**Leitungssatz**		**2**	
2	**928 612 164 02**	**Leitungssatz (Fahrerseite)**		**1**	**PR:261,528**
(2)	**928 612 163 02**	**Leitungssatz (Fahrerseite)**		**1**	
3	**928 612 166 02**	**Leitungssatz (Beifahrerseite)**		**1**	**PR:261,528**
4	**928 555 551 02**	**Kabelführung**		**2**	
5	**803 971 979**	**Rundsteckhülsengehäuse**	**7 polig**	**2**	
-		**Befestigungsteile**			
-	**113 142 261 A**	**Clip D >> - MJ 1983**		**4**	
-	**477 971 851**	**Kabelclip D - MJ 1984>>**		**4**	
6	**999 659 002 50**	**Gummikappe**		**2**	

Modell	Jahr	HG	UG	Bildtafel	Einschränkung	UPD	10:38	28.10.2023
928	1983	9	02	902-012		738		

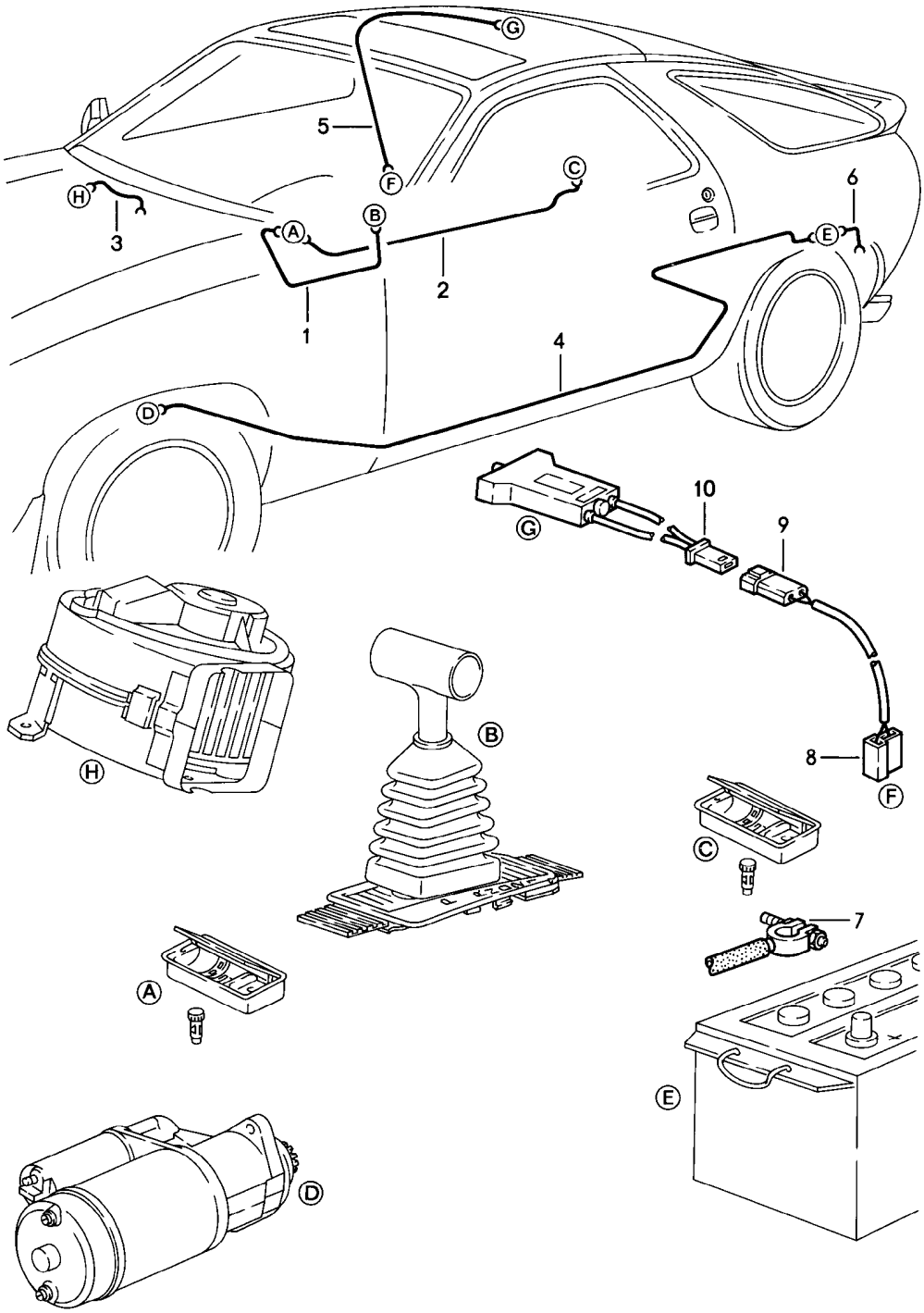

Modell	Jahr	HG	UG	Bildtafel	Einschränkung	UPD	10:38	28.10.2023
928	1983	9	02	902-012		738		

Pos	Teilenummer	Benennung	Bemerkung	St	Modellangabe
		Leitungssatz Fahrgastraum			
1	928 612 172 01	Leitungssatz Beleuchtung Wählhebel D >> - MJ 1984		1	PR:249
2	928 612 020 00	Leitungssatz Zigarettenanzünder Zigarettenanzünder	vorn hinten	1	
3	928 612 040 00	Leitungssatz Schalter Lüfter	Llkg	1	
3	927 612 040 00	Leitungssatz Schalter Lüfter	Rlkg	1	
4	928 612 007 01	Leitungssatz D >> - MJ 1985		1	
(4)	928 612 007 02	Batterie-Starterkabel D - MJ 1986>> - MJ 1986		1	
5	928 612 006 01	Leitungssatz		1	PR:650
6	928 612 009 13	Masseleitung Batterie		1	
7	928 611 898 01	Anschlussstück		1	
8	999 652 167 40	Steckergehäuse		1	
9	171 971 998 A	Rundsteckergehäuse		1	
10	171 971 999 A	Rundsteckhülsengehäuse		1	
-		Befestigungsteile			
-		Batterie-Starterkabel			
-	999 513 003 40	Kabelbinder Lenkgetriebe		1	
-	928 612 140 00	Kabelhalter D >> - MJ 1985		1	
-	N 012 234 5	Federscheibe B 7		1	
-	900 187 016 02	Sechskantblechschraube 6,3 X 13		1	
-	928 612 902 00	Befestigungsschelle Träger		10	
-	999 511 156 00	Befestigungsschelle 13/15 W 5 D - MJ 1986>> - MJ 1986		13	

Modell	Jahr	HG	UG	Bildtafel	Einschränkung	UPD	10:38	28.10.2023
928	1983	9	02	902-012		738		

Pos	Teilenummer	Benennung	Bemerkung	St	Modellangabe
-	999 591 839 40	Kunststoffmutter T 5 Bodenblech D - MJ 1986>> - MJ 1986		13	
-	999 702 124 50	Tülle		1	
-		Masseleitung			
-	999 044 001 02	Flügelmutter		1	
-	999 044 001 03	Flügelmutter	M8	1	
-	N 012 241 8	Federscheibe B 8		1	
-	900 151 008 02	Unterlegscheibe A 8,4		1	
-	999 702 128 50	Blindstopfen 8 X 10 X 15		1	

Modell	Jahr	HG	UG	Bildtafel	Einschränkung	UPD	10:39	28.10.2023
928	1983	9	02	902-014		738		

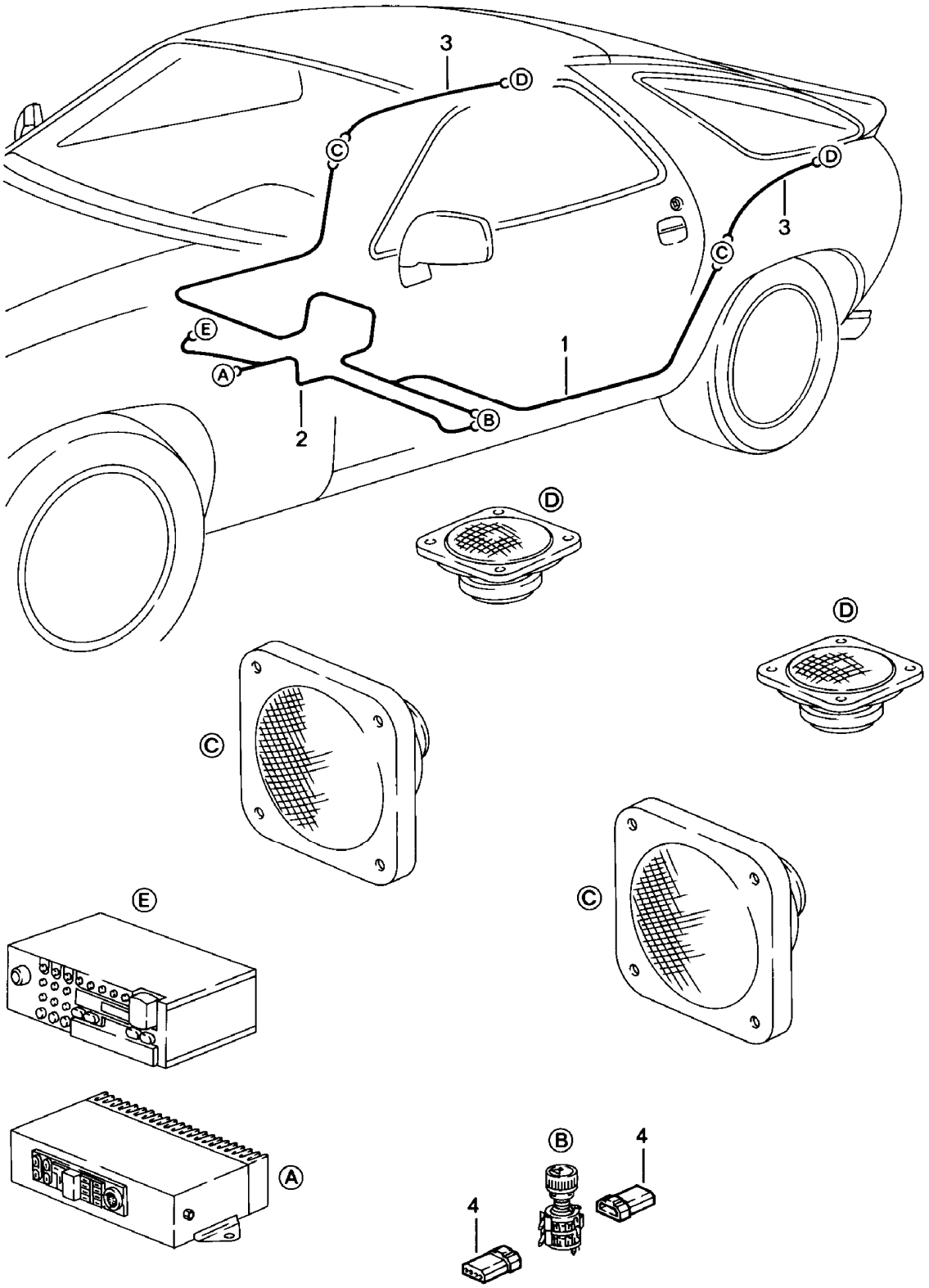

Modell	Jahr	HG	UG	Bildtafel	Einschränkung	UPD	10:39	28.10.2023
928	1983	9	02	902-014		738		

Pos	Teilenummer	Benennung	Bemerkung	St	Modellangabe
		Leitungssatz Lautsprecher			
1	**928 612 067 02**	**Leitungssatz D >> - MJ 1985**	**Llkg**	**1**	
(1)	**927 612 067 00**	**Leitungssatz D >> - MJ 1985**	**Rlkg**	**1**	
2	**928 612 068 02**	**Leitungssatz D >> - MJ 1984**	**Llkg**	**1**	**PR:494**
(2)	**928 612 068 03**	**Leitungssatz D - MJ 1985>> - MJ 1985**	**Llkg**	**1**	**PR:494**
(2)	**927 612 068 00**	**Leitungssatz**	**Rlkg**	**1**	**PR:494**
3	**928 612 069 00**	**Leitungssatz**		**2**	**PR:490**
4	**171 971 998 C**	**Rundsteckergehäuse**		**2**	
-	**944 612 853 01**	**Kabelbinder**		**4**	

Modell	Jahr	HG	UG	Bildtafel	Einschränkung	UPD	10:39	28.10.2023
928	1983	9	02	902-015		738		

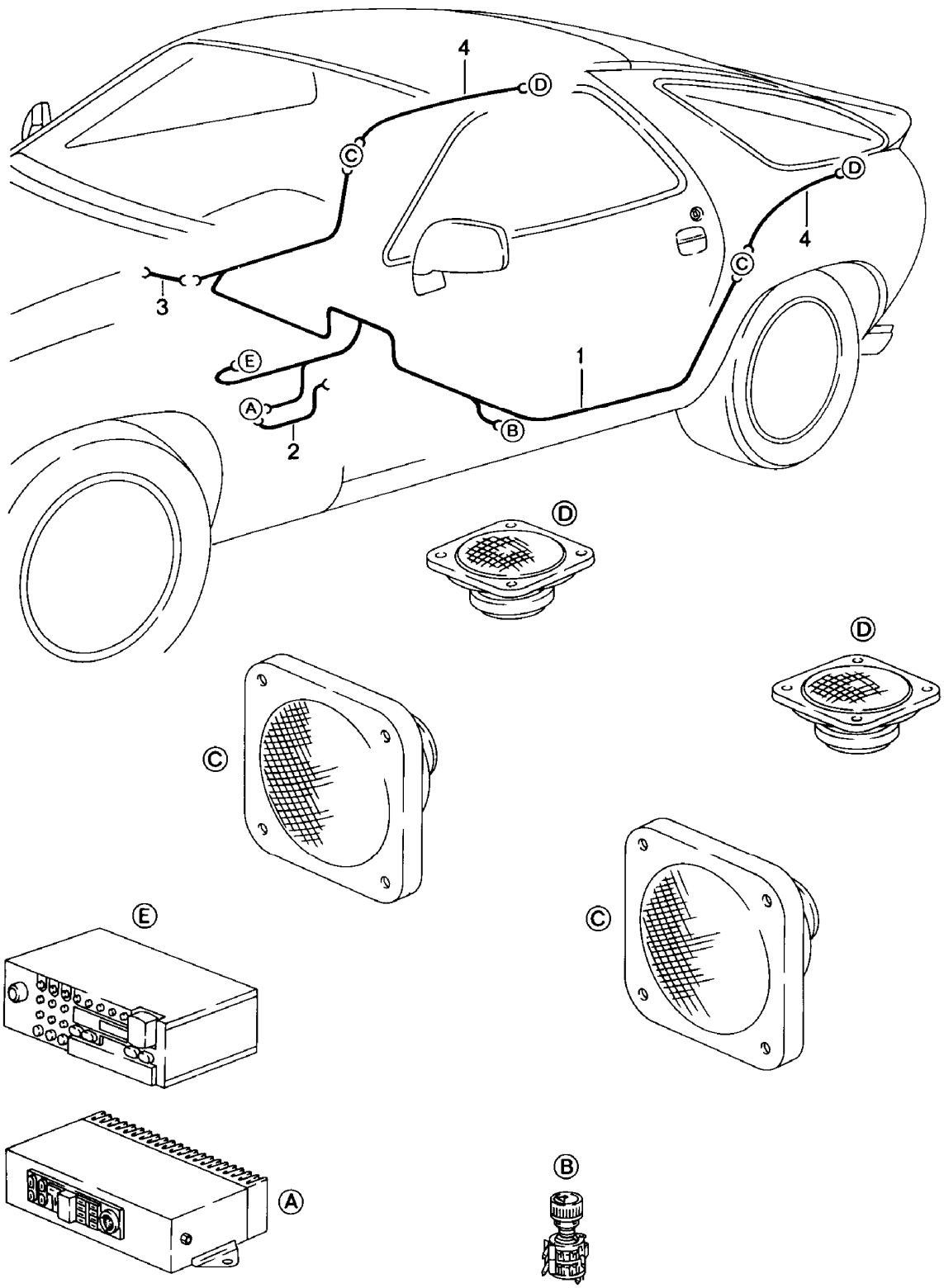

Modell	Jahr	HG	UG	Bildtafel	Einschränkung	UPD	10:39	28.10.2023
928	1983	9	02	902-015		738		

Pos	Teilenummer	Benennung	Bemerkung	St	Modellangabe
		Leitungssatz Lautsprecher D - MJ 1986>>			
1	928 612 066 00	Leitungssatz	Llkg	1	PR:327,328, 329,330
(1)	928 612 068 04	Leitungssatz	Llkg	1	PR:327,328, 329,330,494
(1)	928 612 066 01	Leitungssatz	Llkg	1	PR:686,688
(1)	928 612 068 05	Leitungssatz	Llkg	1	PR:686,688, 494
(1)	928 612 066 00	Leitungssatz	Rlkg	1	PR:327,328, 330
(1)	928 612 068 04	Leitungssatz	Rlkg	1	PR:327,328, 494,330
(1)	928 612 066 01	Leitungssatz	Rlkg	1	PR:686,688
(1)	928 612 068 05	Leitungssatz	Rlkg	1	PR:686,688, 494
2	928 612 065 00	Leitungssatz		1	PR:494
3	927 612 068 01	Leitungssatz	Rlkg	1	PR:494
4	928 612 069 00	Leitungssatz		1	PR:490

Modell	Jahr	HG	UG	Bildtafel	Einschränkung	UPD	10:39	28.10.2023
928	1983	9	02	902-016		738		

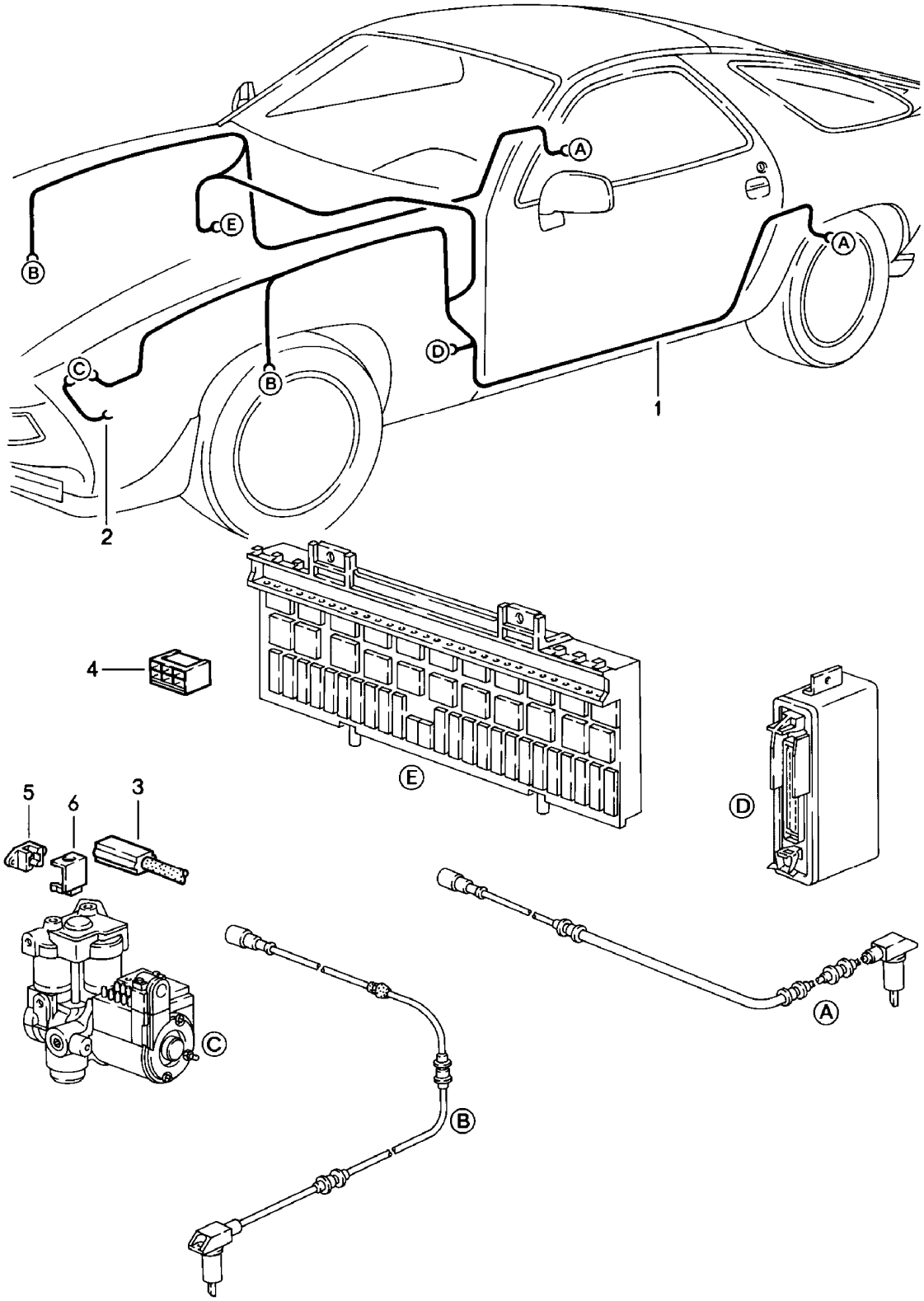

Modell	Jahr	HG	UG	Bildtafel	Einschränkung	UPD	10:39	28.10.2023
928	1983	9	02	902-016		738		

Pos	Teilenummer	Benennung	Bemerkung	St	Modellangabe
		Leitungssatz Anti-Blockiersystem -ABS-			
1	**928 612 121 00**	**Leitungssatz D - MJ 1984>> - MJ 1984**	**Llkg**	**1**	
(1)	**928 612 121 03**	**Leitungssatz D - MJ 1985>>**	**Llkg**	**1**	
(1)	**927 612 121 00**	**Leitungssatz D - MJ 1984>> - MJ 1984**	**Rlkg**	**1**	
(1)	**927 612 121 02**	**Leitungssatz D - MJ 1985>>**	**Rlkg**	**1**	
2	**928 612 189 01**	**Masseleitung**		**1**	
3	**928 612 423 00**	**Steckergehäuse**	**12 polig**	**1**	
4	**803 971 831**	**Flachkontaktgehäuse D - MJ 1984>> - MJ 1984**		**1**	
(4)	**161 971 975 A**	**Flachsteckergehäuse D - MJ 1985>>**		**1**	
5	**928 612 867 00**	**Leitungsverbinder**		**1**	
6	**928 612 874 00**	**Kappe**		**1**	

Modell	Jahr	HG	UG	Bildtafel	Einschränkung	UPD	10:39	28.10.2023
928	1983	9	02	902-017		738		

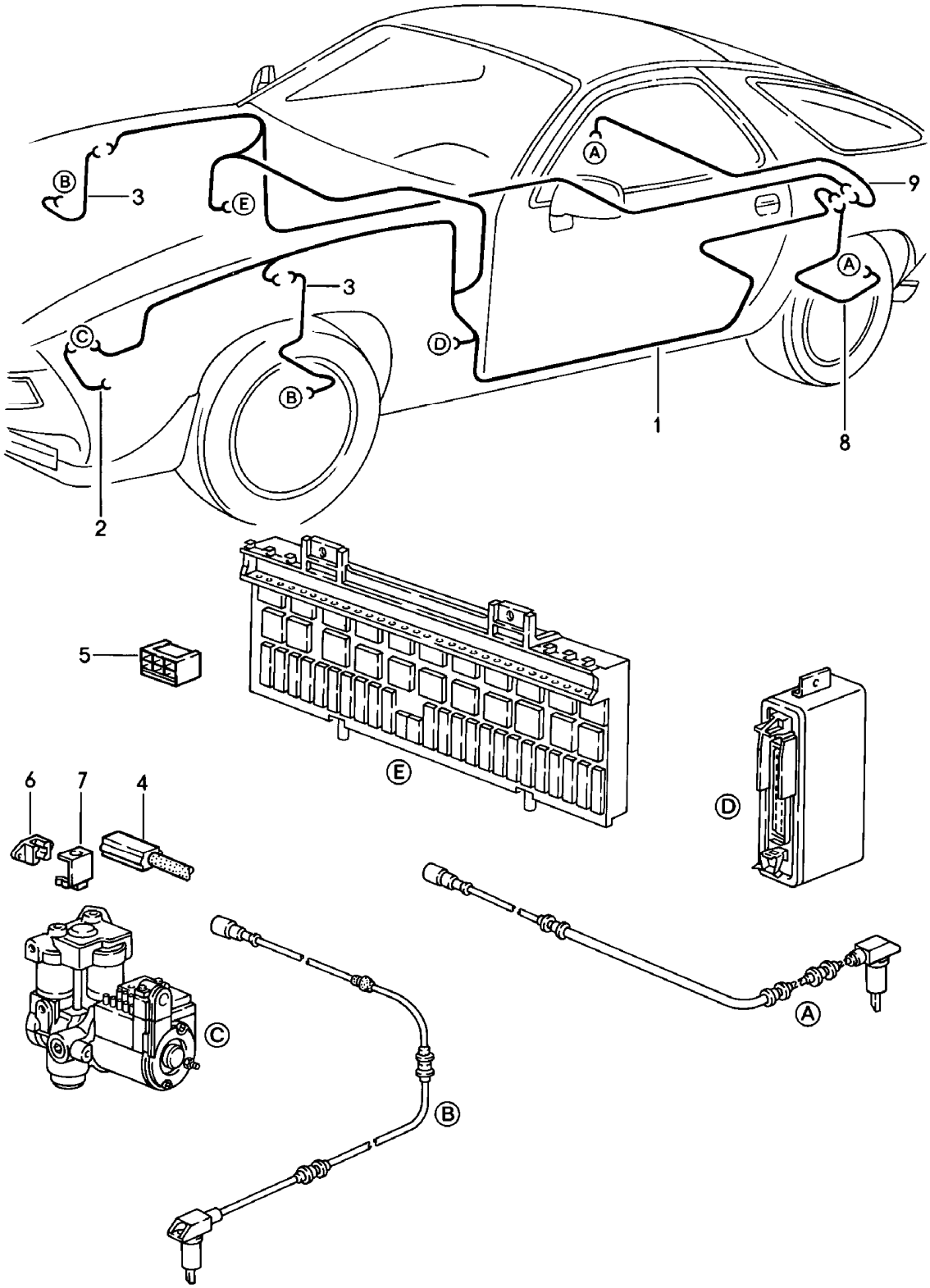

Modell	Jahr	HG	UG	Bildtafel	Einschränkung	UPD	10:39	28.10.2023
928	1983	9	02	902-017		738		

Pos	Teilenummer	Benennung	Bemerkung	St	Modellangabe
		Leitungssatz Anti-Blockiersystem -ABS- D - MJ 1986>> - MJ 1986			
1	928 612 121 05	Leitungssatz	Llkg	1	
(1)	927 612 121 04	Leitungssatz	Rlkg	1	
2	928 612 189 01	Masseleitung		1	
3	928 612 403 00	Leitungssatz		2	
4	928 612 423 00	Steckergehäuse	12 polig	1	
5	161 971 975 A	Flachsteckergehäuse		1	
6	928 612 867 00	Leitungsverbinder		1	
7	928 612 874 00	Kappe		1	
8	928 612 405 00	Leitungssatz	links	1	
9	928 612 406 00	Leitungssatz	rechts	1	

Modell	Jahr	HG	UG	Bildtafel	Einschränkung	UPD	10:40	28.10.2023
928	1983	9	02	902-020		738		

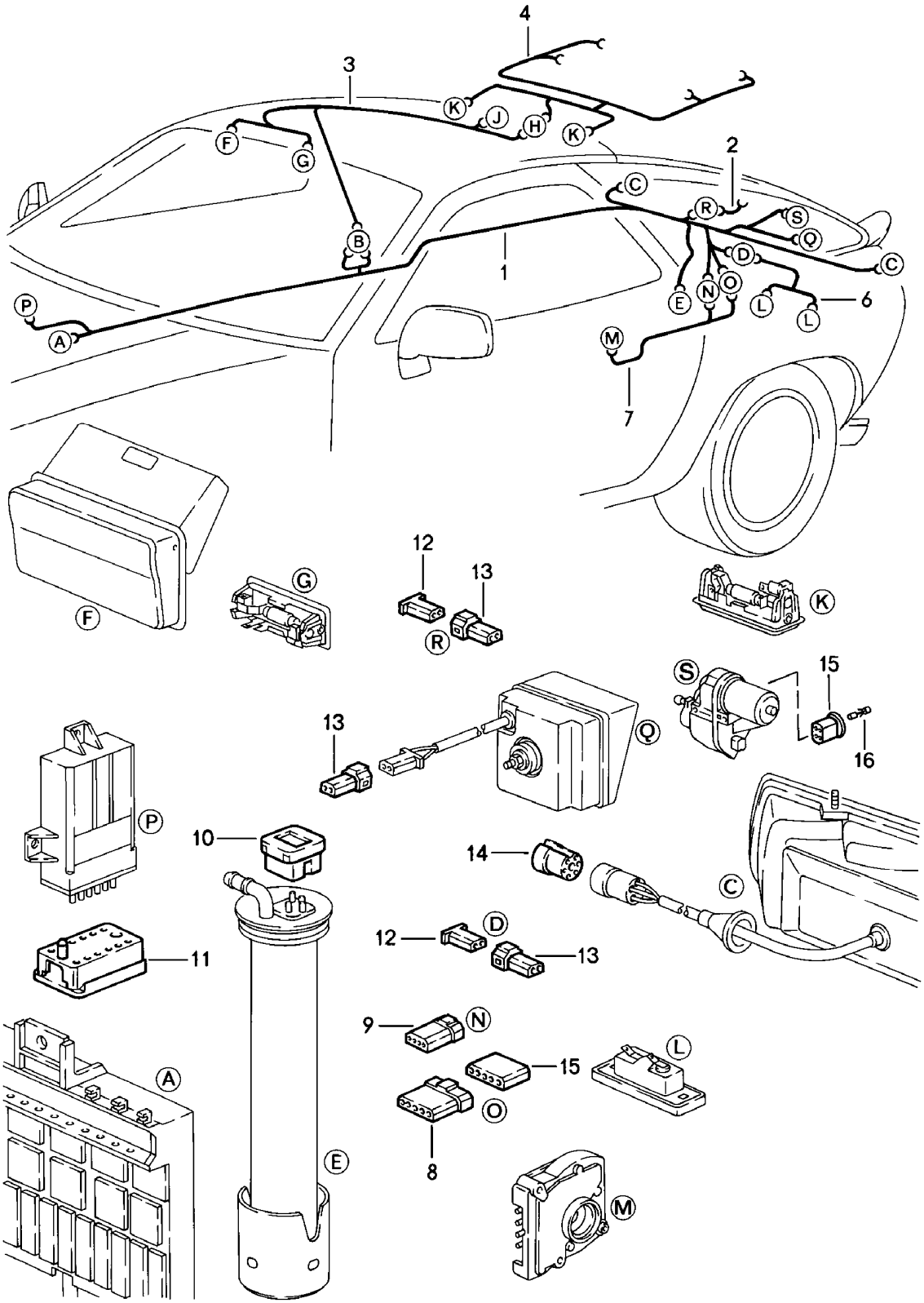

Modell	Jahr	HG	UG	Bildtafel	Einschränkung	UPD	10:40	28.10.2023
928	1983	9	02	902-020		738		

Pos	Teilenummer	Benennung	Bemerkung	St	Modellangabe
		Leitungssatz Hinterwagen			
1	928 612 004 18	Leitungssatz D >> - MJ 1983	Llkg	1	
(1)	928 612 004 21	Leitungssatz D - MJ 1984>> - MJ 1984	Llkg	1	
(1)	928 612 004 22	Leitungssatz D - MJ 1985>> - MJ 1985	Llkg	1	PR:481
(1)	928 612 004 25	Leitungssatz D - MJ 1986>> - MJ 1986	Llkg	1	PR:481
(1)	928 612 004 24	Leitungssatz D - MJ 1985>> - MJ 1985	Llkg	1	PR:249
(1)	928 612 004 26	Leitungssatz D - MJ 1986>> - MJ 1986	Llkg	1	PR:249
(1)	928 612 004 21	Leitungssatz D - MJ 1984>> - MJ 1984		1	"J.."
(1)	928 612 004 19	Leitungssatz D - MJ 1983>> - MJ 1983		1	"J.."
(1)	927 612 004 10	Leitungssatz D >> - MJ 1983	Rlkg	1	
(1)	927 612 004 12	Leitungssatz D - MJ 1984>> - MJ 1984	Rlkg	1	
(1)	927 612 004 13	Leitungssatz D - MJ 1985>> - MJ 1985	Rlkg	1	PR:481
(1)	927 612 004 16	Leitungssatz D - MJ 1986>> - MJ 1986	Rlkg	1	PR:481
(1)	927 612 004 15	Leitungssatz D - MJ 1985>> - MJ 1985	Rlkg	1	PR:249
(1)	927 612 004 17	Leitungssatz D - MJ 1986>> - MJ 1986	Rlkg	1	PR:249
-	N 100 641 01	Schmelzsicherung T 1,0 B Heckklappe		1	
-	928 612 479 00	Sicherungsträger Schalter für Heckklappenentriegelung		1	
2	928 612 037 00	Leitungssatz D >> - MJ 1983		1	
(2)	928 612 037 01	Leitungssatz D - MJ 1984>> - MJ 1984		1	
(3)	928 612 008 03	Leitungssatz D - MJ 1983>> - MJ 1983		1	

Modell	Jahr	HG	UG	Bildtafel	Einschränkung	UPD	10:40	28.10.2023
928	1983	9	02	902-020		738		

Pos	Teilenummer	Benennung	Bemerkung	St	Modellangabe
(3)	928 612 008 05	Leitungssatz D - MJ 1986>>		1	
4	928 612 005 02	Leitungssatz D >> - MJ 1985		1	
(4)	928 612 005 03	Leitungssatz D - MJ 1986>> - MJ 1986		1	
6	928 612 039 00	Leitungssatz D >> - MJ 1983		1	
(6)	928 612 039 01	Leitungssatz D - MJ 1984>>		1	
7	928 612 012 02	Leitungssatz D - MJ 1983>> - MJ 1983	3.Gang	1	PR:249
(7)	928 612 012 03	Leitungssatz D - MJ 1984>> - MJ 1984	4.Gang	1	PR:249
(7)	928 612 012 05	Leitungssatz D - MJ 1985>> - MJ 1985	4.Gang	1	PR:249
(7)	928 612 012 06	Leitungssatz D - MJ 1986>> - MJ 1986	4.Gang	1	PR:249
7	928 612 016 01	Leitungssatz Rückfahrleuchte D >> - MJ 1984		1	PR:481
(7)	928 612 016 02	Leitungssatz Rückfahrleuchte D - MJ 1985>>		1	PR:481
-	928 612 072 00	Leitungssatz Vorförderpumpe D - MJ 1984>>		1	
8	171 971 998 E	Rundsteckergehäuse	6 polig	1	
9	171 971 998 C	Rundsteckergehäuse	4 polig	1	
10	901 612 891 01	Steckergehäuse	3 polig	1	
11	928 612 423 00	Steckergehäuse	12 polig	1	
12	171 971 999 A	Rundsteckhülsengehäuse	2 polig	1	
13	171 971 998 A	Rundsteckergehäuse	2 polig	1	
14	803 971 979	Rundsteckhülsengehäuse		2	
15	928 612 131 00	Steckergehäuse		1	
16	999 652 269 12	Federkontakt		4	
-		Befestigungsteile			
-		Getriebe			

Modell	Jahr	HG	UG	Bildtafel	Einschränkung	UPD	10:40	28.10.2023
928	1983	9	02	902-020		738		

Pos	Teilenummer	Benennung	Bemerkung	St	Modellangabe
-	999 651 160 02	Kabelhalter		2	
-	928 612 493 00	Kabelhalter		1	PR:249
-	999 651 168 40	Kabelhalter		1	PR:249
-	113 941 189	Kabeltülle Geber Geschwindigkeitsmesser		1	
-	999 651 158 02	Kabelhalter Geber Geschwindigkeitsmesser		1	
-		Radhaus			
-	999 513 021 40	Kabelbinder		1	
-		Heckklappe			
-	477 971 939	Kabelklemme Entfallteil		5	
-	PCG 971 939	Kabelklemme		5	
-	999 591 380 02	Kabelbefestiger		5	

Modell	Jahr	HG	UG	Bildtafel	Einschränkung	UPD	10:40	28.10.2023
928	1983	9	03	903-000		738		

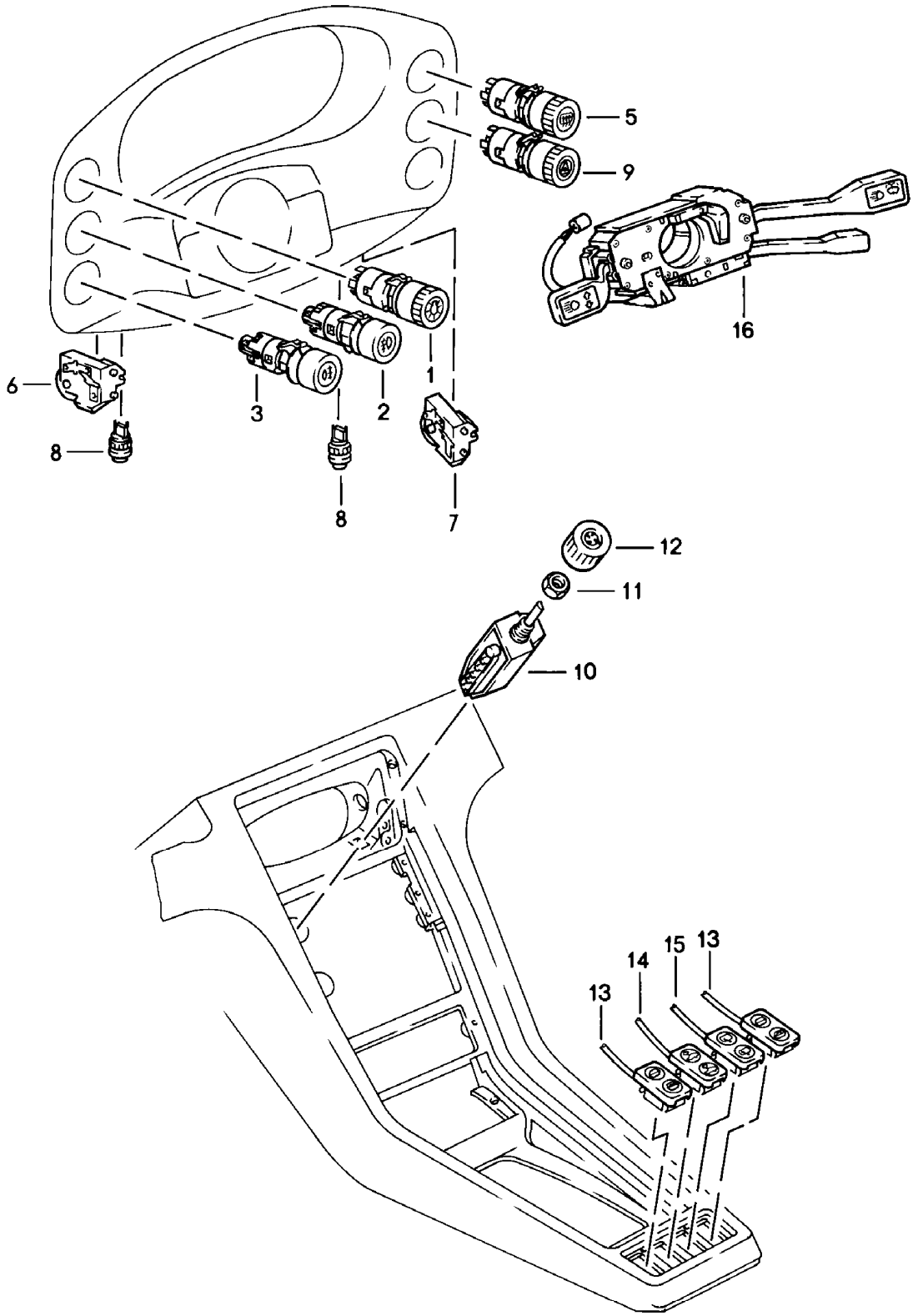

Modell	Jahr	HG	UG	Bildtafel	Einschränkung	UPD	10:40	28.10.2023
928	1983	9	03	903-000		738		

Pos	Teilenummer	Benennung	Bemerkung	St	Modellangabe
		Schalter	manuell		
1	928 613 103 00	Schalter Für Licht		1	
2	928 613 111 00	Schalter Nebelscheinwerfer		1	
3	928 613 109 00	Schalter für Nebelschluss- leuchte		1	
5	928 613 107 01	Schalter Heckscheibe	beheizbar	1	
6	928 613 121 01	Potentiometer Beleuchtung		1	
7	928 613 122 00	Potentiometer Wischerlager		1	
8	928 613 124 00	Taster für Tageskilometer- rückstellung		1	
(8)	928 613 124 00	Taster für Tageskilometer- rückstellung		1	
9	928 613 105 01	Warnlichtschalter		1	
10	928 613 127 00	Schalter für Gebläsemotor		1	
11	999 034 007 02	Sechskantansatzmutter M 12 X 1	flach	1	
12	928 613 731 01	Drehknopf Schalter für Gebläsemotor		1	
-	999 591 434 02	Feder Schalter für Gebläsemotor		1	
13	928 613 123 05	Drucktaster Fensterheber		2	
14	928 613 120 00	Drucktaster Glasschiebe-/Ausstelldach		1	PR:650
(15)	928 613 129 03	Drucktaster Heckscheibenwischer		1	
(15)	928 613 123 04	Blinddeckel		1	
-		Schalter für Aussenspiegel siehe Hauptgruppe 8 8/09/10			
-		Lenkstockschalter			

Modell	Jahr	HG	UG	Bildtafel	Einschränkung	UPD	10:40	28.10.2023
928	1983	9	03	903-000		738		

Pos	Teilenummer	Benennung	Bemerkung	St	Modellangabe
16	928 613 101 03	Lenkstockschalter ohne: Geschwindigkeitsregelanlage mit: Scheinwerferwaschanlage D >> - MJ 1985		1	
16	928 613 101 05	Lenkstockschalter mit: Geschwindigkeitsregelanlage mit: Scheinwerferwaschanlage		1	PR:489
(16)	928 613 101 06	Lenkstockschalter mit: Geschwindigkeitsregelanlage mit: Scheinwerferwaschanlage mit Beschriftung in Sprache:	englisch	1	
(16)	928 613 101 07	Lenkstockschalter mit: Geschwindigkeitsregelanlage mit: Scheinwerferwaschanlage		1	"F.."
-	999 651 165 02	Kabelbefestiger		1	

Modell	Jahr	HG	UG	Bildtafel	Einschränkung	UPD	10:40	28.10.2023
928	1983	9	03	903-005		738		

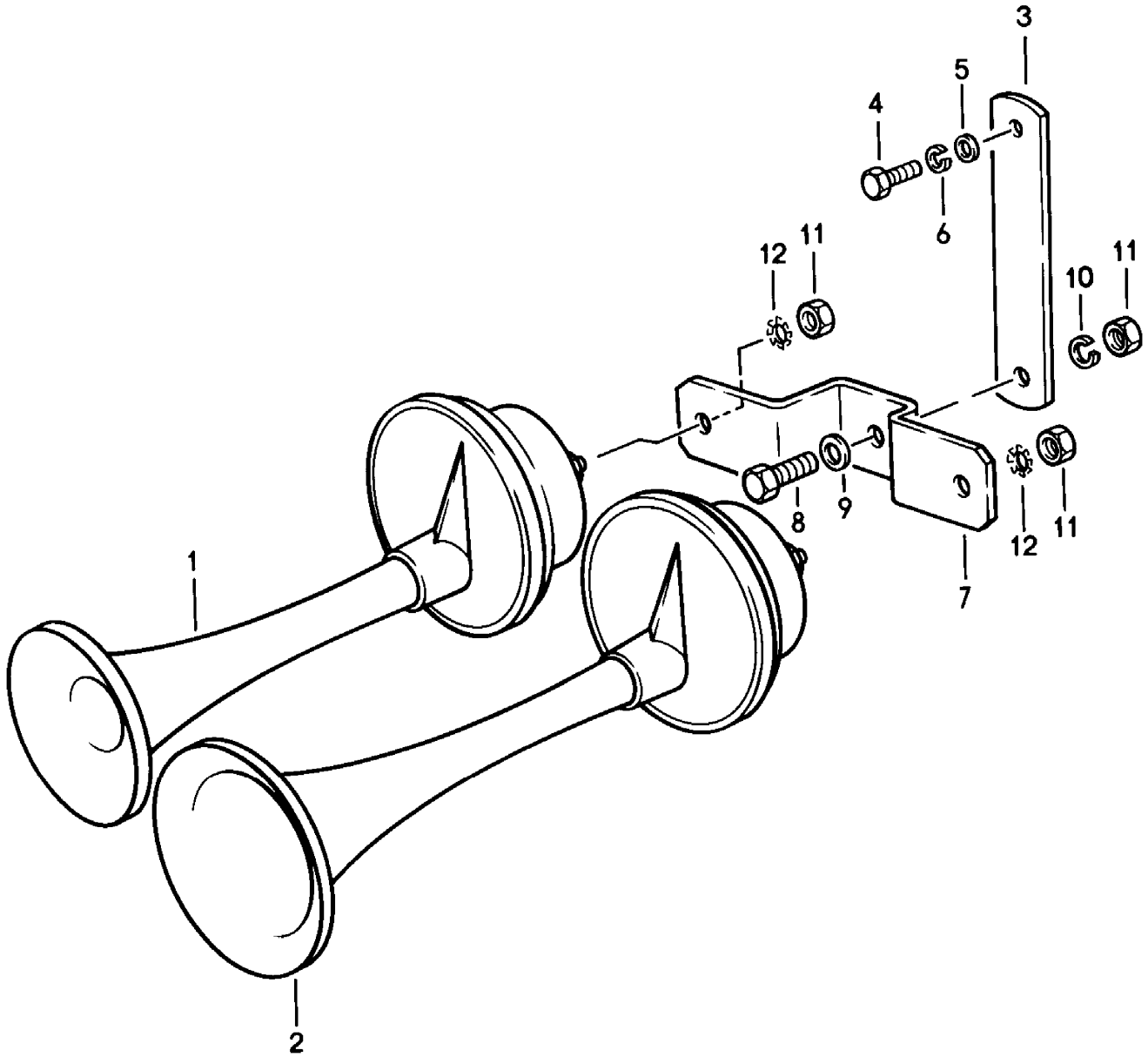

Modell	Jahr	HG	UG	Bildtafel	Einschränkung	UPD	10:40	28.10.2023
928	1983	9	03	903-005		738		

Pos	Teilenummer	Benennung	Bemerkung	St	Modellangabe
		Fanfare			
1	911 635 101 20	Fanfare	Hochton	1	
1	911 635 101 21	Fanfare	kurz Hochton	1	
2	911 635 102 20	Fanfare	lang Tiefton	1	
2	911 635 102 21	Fanfare	lang Tiefton	1	
3	928 635 101 00	Halter		1	
4	900 075 087 02	Sechskantschraube M 8 X 16		1	
4	900 075 087 03	Sechskantschraube M 8 X 16		1	
4	900 075 087 04	Sechskantschraube M 8 X 16	M8X16 gelb	1	
5	900 025 007 02	Unterlegscheibe 8,4 Entfallteil		1	
5	900 025 007 03	Unterlegscheibe 8,4		1	
6	900 027 015 02	Federring B 8		1	
6	900 027 015 03	Federring B 8		1	
7	928 635 103 01	Halter		1	
8	900 075 057 02	Sechskantschraube M 6 X 16		1	
8	900 075 057 03	Sechskantschraube M 6 X 16 Teil hier nicht mehr verwenden		1	
9	N 011 524 7	Unterlegscheibe A 6,4 Entfallteil		1	
9	N 011 524 27	Unterlegscheibe A 6,4		1	
10	N 012 006 4	Federring B 6		1	
11	900 076 010 02	Mutter M 6 Entfallteil		2	

Modell	Jahr	HG	UG	Bildtafel	Einschränkung	UPD	10:40	28.10.2023
928	1983	9	03	903-005		738		

Pos	Teilenummer	Benennung	Bemerkung	St	Modellangabe
11	900 076 010 0B	Mutter M 6		2	
11	900 076 010 03	Mutter M 6		2	
12	N 042 121 3	Zahnscheibe A 6,4		2	

Modell	Jahr	HG	UG	Bildtafel	Einschränkung	UPD	10:41	28.10.2023
928	1983	9	03	903-010		738		

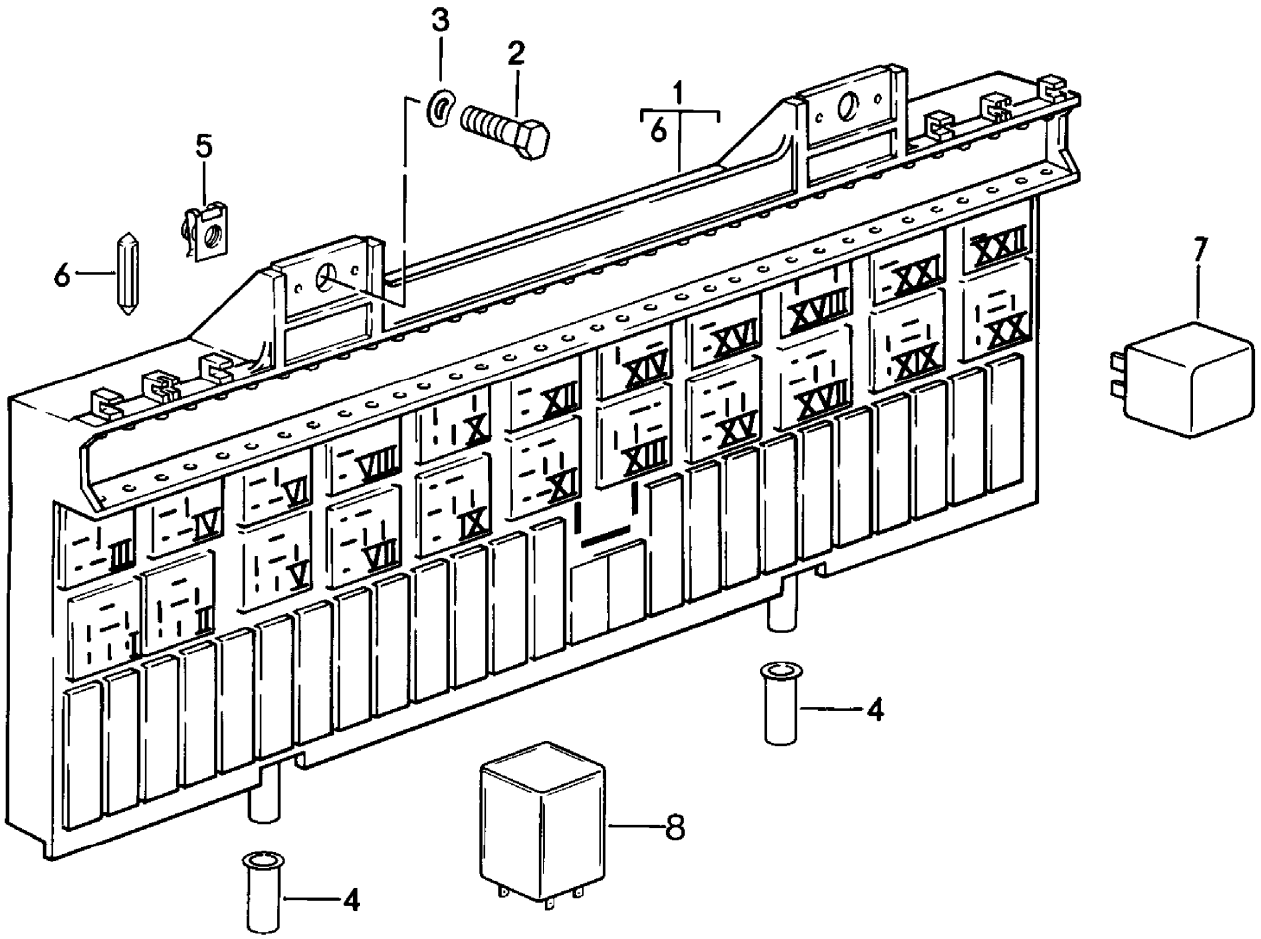

Modell	Jahr	HG	UG	Bildtafel	Einschränkung	UPD	10:41	28.10.2023
928	1983	9	03	903-010		738		

Pos	Teilenummer	Benennung	Bemerkung	St	Modellangabe
		Zentralelektrik Relais Sicherung D >> - MJ 1984			
1	928 610 105 06	Trägerplatte D - MJ 1983>> - MJ 1983		1	
(1)	928 610 105 08	Trägerplatte D - MJ 1984>> - MJ 1984		1	
(1)	928 610 105 07	Trägerplatte D - MJ 1984>> - MJ 1984		1	PR:193
2	900 075 014 02	Sechskantschraube M 6 X 18 D >> - MJ 1984 Entfallteil		2	
2	900 075 014 03	Sechskantschraube M 6 X 18 D >> - MJ 1984		2	
3	N 012 226 5	Federscheibe A 6,4 D >> - MJ 1984		2	
4	928 628 287 00	Tülle D >> - MJ 1984		2	
5	999 507 246 02	Blechmutter M 6 D >> - MJ 1984 Entfallteil		2	
5	999 507 246 01	Blechmutter M 6		2	
6	N 017 121 1	Schmelzsicherung 8 AMP.		X	
(6)	N 017 121 4	Sicherung 16 AMP.		X	
(6)	N 017 121 5	Sicherung 25 AMP.		X	
(6)	900 321 002 90	Schmelzsicherung T 0,40 B Zentralverriegelung		2	
(6)	900 321 002 91	Schmelzsicherung T 0,40 B Zentralverriegelung		2	
7		Relais D >> - MJ 1983		X	
(7)	928 615 115 00	Verzögerungsrelais Heckscheibe Relaisplatz/Kenn-Nr.:	beheizbar I-II	1	

Modell	Jahr	HG	UG	Bildtafel	Einschränkung	UPD	10:41	28.10.2023
928	1983	9	03	903-010		738		

Pos	Teilenummer	Benennung	Bemerkung	St	Modellangabe
(7)	111 953 227 D	Blink-Warnlicht-Relais Relaisplatz/Kenn-Nr.: Entfallteil	V	1	
(7)	191 953 227 A	Blink-Warnlicht-Relais Relaisplatz/Kenn-Nr.: Entfallteil	V	1	
(7)	1H0 953 227	Blink-Warnlicht-Relais Relaisplatz/Kenn-Nr.:	V	1	
(7)	PCG 953 227	Blink-Warnlicht-Relais Relaisplatz/Kenn-Nr.:	3 polig V	1	
(7)	928 615 131 00	Blinkrelais Anhängevorrichtung Relaisplatz/Kenn-Nr.:	V	1	
(7)	928 615 116 00	Relais für elektrische Fensterheber Relaisplatz/Kenn-Nr.: Entfallteil	VI	1	
(7)	928 615 116 01	Relais für elektrische Fensterheber Relaisplatz/Kenn-Nr.:	VI	1	
(7)	928 618 111 00	Relais für Scheinwerferwasch- anlage Relaisplatz/Kenn-Nr.:	VII	1	
(7)	928 615 125 01	Relais Schaltgetriebe Relaisplatz/Kenn-Nr.:	IX	1	
(7)	141 951 253 B	Relais Signalhorn Relaisplatz/Kenn-Nr.:	X	1	
(7)	141 951 253 B	Relais Nebelscheinwerfer Relaisplatz/Kenn-Nr.:	XII	1	
(7)	928 615 137 01	Relais Nebelscheinwerfer Relaisplatz/Kenn-Nr.:	XII	1	"J.."
(7)	993 615 101 00	Relais für Fahrzeuge mit Intervall- wischanlage Relaisplatz/Kenn-Nr.: Entfallteil	XIII	1	
(7)	993 615 101 01	Relais für Fahrzeuge mit Intervall- wischanlage Relaisplatz/Kenn-Nr.:	XIII	1	
(7)	928 612 473 00	Steckerbrücke Anlasser Relaisplatz/Kenn-Nr.:	XIV	1	

Modell	Jahr	HG	UG	Bildtafel	Einschränkung	UPD	10:41	28.10.2023
928	1983	9	03	903-010		738		

Pos	Teilenummer	Benennung	Bemerkung	St	Modellangabe
(7)	141 951 253 B	Relais Anlasser Relaisplatz/Kenn-Nr.:	 XIV	1	PR:249
(7)	928 618 113 01	Relais Scheinwerferwaschanlage Relaisplatz/Kenn-Nr.: Entfallteil	 XV	1	
(7)	928 618 113 02	Relais Scheinwerferwaschanlage		1	XV
(7)	928 618 113 03	Relais Scheinwerferwaschanlage		1	XV
(7)	928 615 113 01	Relais Kraftstoffpumpe Relaisplatz/Kenn-Nr.: Entfallteil	 XVII	1	
(7)	141 951 253 B	Relais Gebläse Klimaanlage Relaisplatz/Kenn-Nr.:	 XVIII	1	
(7)	928 618 107 02	Relais Klappscheinwerfer Relaisplatz/Kenn-Nr.: Entfallteil	 XIX	1	
(7)	928 618 107 05	Relais Klappscheinwerfer Relaisplatz/Kenn-Nr.:	 XIX	1	
(7)	928 618 107 07	Relais Klappscheinwerfer Relaisplatz/Kenn-Nr.:	 XIX	1	
(7)	928 618 107 02	Relais Klappscheinwerfer Relaisplatz/Kenn-Nr.: Entfallteil	 XX	1	
(7)	928 618 107 05	Relais Klappscheinwerfer Relaisplatz/Kenn-Nr.:	 XX	1	
(7)	928 618 107 07	Relais Klappscheinwerfer Relaisplatz/Kenn-Nr.:	 XX	1	
(7)	141 951 253 B	Relais Gebläse Relaisplatz/Kenn-Nr.:	 XXI	1	
(7)	141 951 253 B	Relais Defrosterklappe Relaisplatz/Kenn-Nr.:	 XXII	1	
-		Relais D - MJ 1984>> - MJ 1984			

Modell	Jahr	HG	UG	Bildtafel	Einschränkung	UPD	10:41	28.10.2023
928	1983	9	03	903-010		738		

Pos	Teilenummer	Benennung	Bemerkung	St	Modellangabe
(7)	928 615 115 00	Verzögerungsrelais Heckscheibe Relaisplatz/Kenn-Nr.:	 beheizbar I-II	1	
(7)	141 951 253 B	Relais für elektrische Fensterheber Relaisplatz/Kenn-Nr.:	 III	1	
(7)	141 951 253 B	Relais für elektrische Fensterheber Relaisplatz/Kenn-Nr.:	 IV	1	PR:553,533, 193
(7)	111 953 227 D	Blink-Warnlicht-Relais Relaisplatz/Kenn-Nr.: Entfallteil	 V	1	
(7)	191 953 227 A	Blink-Warnlicht-Relais Relaisplatz/Kenn-Nr.: Entfallteil	 V	1	
(7)	1H0 953 227	Blink-Warnlicht-Relais Relaisplatz/Kenn-Nr.:	 V	1	
(7)	PCG 953 227	Blink-Warnlicht-Relais Relaisplatz/Kenn-Nr.:	3 polig V	1	
(7)	928 615 131 00	Blinkrelais Anhängevorrichtung Relaisplatz/Kenn-Nr.:	 V	1	
(7)	928 615 116 00	Relais für elektrische Fensterheber Relaisplatz/Kenn-Nr.: Entfallteil	 VI	1	
(7)	928 615 116 01	Relais für elektrische Fensterheber Relaisplatz/Kenn-Nr.:	 VI	1	
(7)	928 618 111 00	Relais für Scheinwerferwasch- anlage Relaisplatz/Kenn-Nr.:	 VII	1	
(7)	141 951 253 B	Relais EZF Relaisplatz/Kenn-Nr.:	 VIII	1	
(7)	928 618 109 01	Relais Kick-Down-Auslöser Relaisplatz/Kenn-Nr.:	 IX	1	
(7)	928 618 109 00	Relais Kick-Down-Auslöser Relaisplatz/Kenn-Nr.:	 IX	1	PR:193
(7)	928 615 125 01	Relais Schaltgetriebe Relaisplatz/Kenn-Nr.:	 IX	1	

Modell	Jahr	HG	UG	Bildtafel	Einschränkung	UPD	10:41	28.10.2023
928	1983	9	03	903-010		738		

Pos	Teilenummer	Benennung	Bemerkung	St	Modellangabe
(7)	141 951 253 B	Relais Fanfare Relaisplatz/Kenn-Nr.:	 X	1	
(7)	928 615 124 00	Relais Anti-Blockiersystem -ABS- Relaisplatz/Kenn-Nr.: Entfallteil	 XI	1	PR:593
(7)	928 615 124 02	Relais Anti-Blockiersystem -ABS- Relaisplatz/Kenn-Nr.:	 XI	1	PR:593
(7)	141 951 253 B	Relais Nebelscheinwerfer Relaisplatz/Kenn-Nr.:	 XII	1	
(7)	928 615 117 02	Relais Nebelscheinwerfer Relaisplatz/Kenn-Nr.:	 XII	1	PR:193
(7)	928 615 137 01	Relais Anlasser Relaisplatz/Kenn-Nr.:	 XII	1	PR:215
(7)	993 615 101 00	Relais Scheibenwischer Relaisplatz/Kenn-Nr.: Entfallteil	 XIII	1	
(7)	993 615 101 01	Relais Scheibenwischer Relaisplatz/Kenn-Nr.:	 XIII	1	
(7)	141 951 253 B	Relais Anlasser Relaisplatz/Kenn-Nr.:	 XIV	1	PR:249
(7)	928 612 473 00	Steckerbrücke Anlasser Relaisplatz/Kenn-Nr.:	 XIV	1	
(7)	928 618 113 01	Relais Scheinwerferwaschanlage Relaisplatz/Kenn-Nr.: Entfallteil	 XV	1	
(7)	928 618 113 02	Relais Scheinwerferwaschanlage		1	XV
(7)	928 618 113 03	Relais Scheinwerferwaschanlage		1	XV
(7)	141 951 253 B	Relais LH-Jetronic Relaisplatz/Kenn-Nr.:	 XVI	1	
(7)	928 615 119 00	Relais L-Jetronic Relaisplatz/Kenn-Nr.: Entfallteil	 XVI	1	PR:193

Modell	Jahr	HG	UG	Bildtafel	Einschränkung	UPD	10:41	28.10.2023
928	1983	9	03	903-010		738		

Pos	Teilenummer	Benennung	Bemerkung	St	Modellangabe
(7)	928 615 119 01	Relais L-Jetronic Relaisplatz/Kenn-Nr.:	 XVI	1	PR:193
(7)	141 951 253 B	Relais Kraftstoffpumpe Relaisplatz/Kenn-Nr.:	 XVII	1	
(7)	928 615 113 01	Relais Kraftstoffpumpe Relaisplatz/Kenn-Nr.: Entfallteil	 XVII	1	PR:193
(7)	141 951 253 B	Relais Lüfter Relaisplatz/Kenn-Nr.:	 XVIII	1	
(7)	928 618 107 02	Relais Für Licht Relaisplatz/Kenn-Nr.: Entfallteil	 XIX	1	
(7)	928 618 107 05	Relais Für Licht Relaisplatz/Kenn-Nr.:	 XIX	1	
(7)	928 618 107 07	Relais Für Licht Relaisplatz/Kenn-Nr.:	 XIX	1	
(7)	928 618 107 02	Relais Für Licht Relaisplatz/Kenn-Nr.: Entfallteil	 XX	1	
(7)	928 618 107 05	Relais Für Licht Relaisplatz/Kenn-Nr.:	 XX	1	
(7)	928 618 107 07	Relais Für Licht Relaisplatz/Kenn-Nr.:	 XX	1	
(7)	141 951 253 B	Relais Gebläse Relaisplatz/Kenn-Nr.:	 XXI	1	
(7)	141 951 253 B	Relais Defrosterklappe Relaisplatz/Kenn-Nr.:	 XXII	1	
(7)	928 612 091 00	Relais Alarmanlage Relaisplatz/Kenn-Nr.:	 Z	1	
-		Relais Sitzversteller siehe Hauptgruppe 8 8/08/15			

Modell	Jahr	HG	UG	Bildtafel	Einschränkung	UPD	10:41	28.10.2023
928	1983	9	03	903-010		738		

Pos	Teilenummer	Benennung	Bemerkung	St	Modellangabe
-		**Relais Mittelkonsole**			
8	928 618 102 03	**Warnzeitrelais für Sicherheitsgurt**		1	
(8)	928 618 104 00	**Relais Heckscheibenwischer**		1	
(8)	911 617 119 00	**Relais für Temperaturüber-wachung Abgasüberwachung**		2	"J.."

Modell	Jahr	HG	UG	Bildtafel	Einschränkung	UPD	10:41	28.10.2023
928	1983	9	03	903-011		738		

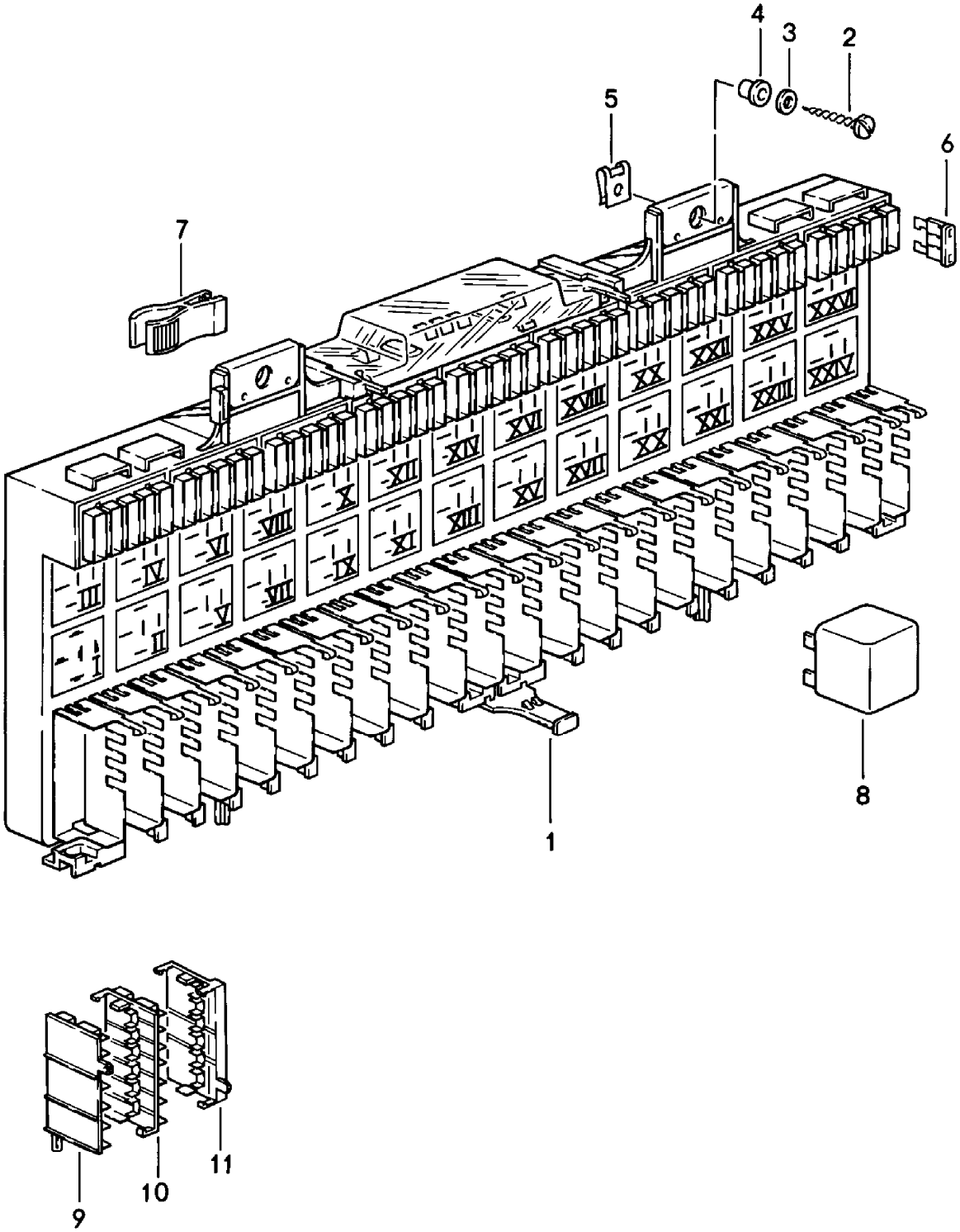

Modell	Jahr	HG	UG	Bildtafel	Einschränkung	UPD	10:41	28.10.2023
928	1983	9	03	903-011		738		

Pos	Teilenummer	Benennung	Bemerkung	St	Modellangabe
		Zentralelektrik Relais Sicherung F >> 92-FS848 408 F >> 92-FS849 589 siehe Technische Information D - MJ 1985>>			"J.."
1	928 610 105 09	Trägerplatte D - MJ 1985>> - MJ 1985		1	
(1)	928 610 105 13	Trägerplatte D - MJ 1986>> - MJ 1986		1	
2	N 013 935 2	Blechschraube BZ 6,3 X 25		2	
3	N 902 076 01	Unterlegscheibe 6,4 X 17 X 1,6		2	
4	928 628 287 00	Tülle		2	
5	999 507 034 02	Blechmutter B 6,3		2	
6	999 607 001 00	Sicherung 1 AMP.		X	
(6)	999 607 004 00	Sicherung 5 AMP.		X	
(6)	999 607 005 00	Sicherung 7,5 AMP. Entfallteil		X	
(6)	999 607 083 00	Sicherung 7,5 AMP.		X	
(6)	N 017 131 11	Flachsicherung 19/2x5 10 AMP.		X	
(6)	999 607 007 00	Sicherung 15 AMP. Entfallteil		X	
(6)	999 607 085 00	Sicherung 15 AMP.		X	
(6)	N 017 131 13	Flachsicherung 19/2x5 20 AMP.		X	
(6)	999 607 009 00	Sicherung 25 AMP. Entfallteil		X	
(6)	999 607 087 00	Sicherung 25 AMP.		X	
(6)	999 607 010 00	Sicherung 30 AMP. Entfallteil		X	

Modell	Jahr	HG	UG	Bildtafel	Einschränkung	UPD	10:41	28.10.2023
928	1983	9	03	903-011		738		

Pos	Teilenummer	Benennung	Bemerkung	St	Modellangabe
(6)	999 607 088 00	Sicherung 30 AMP.		X	
7	443 941 802	Montagewerkzeug für Flach- sicherung		1	
8		Relais D - MJ 1985>> - MJ 1985			
(8)	928 615 115 00	Verzögerungsrelais Heckscheibe Relaisplatz/Kenn-Nr.:	 beheizbar I-11	1	
(8)	141 951 253 B	Relais für Entlastung X-Kontakt Relaisplatz/Kenn-Nr.:	 V	1	
(8)	111 953 227 D	Blink-Warnlicht-Relais Relaisplatz/Kenn-Nr.: Entfallteil	 V	1	
(8)	191 953 227 A	Blink-Warnlicht-Relais Relaisplatz/Kenn-Nr.: Entfallteil	 V	1	
(8)	1H0 953 227	Blink-Warnlicht-Relais Relaisplatz/Kenn-Nr.:	 V	1	
(8)	PCG 953 227	Blink-Warnlicht-Relais Relaisplatz/Kenn-Nr.:	3 polig V	1	
(8)	928 615 131 00	Blinkrelais Anhängevorrichtung Relaisplatz/Kenn-Nr.:	 V	1	PR:208
(8)	928 615 128 00	Relais für elektrische Fensterheber Relaisplatz/Kenn-Nr.: Entfallteil	 VI	1	
(8)	928 615 128 01	Relais für elektrische Fensterheber Relaisplatz/Kenn-Nr.:	 VI	1	
(8)	993 615 101 00	Relais Scheibenwischer Relaisplatz/Kenn-Nr.: Entfallteil	 VII	1	
(8)	993 615 101 01	Relais für Fahrzeuge mit Intervall- wischanlage Relaisplatz/Kenn-Nr.:	 VII	1	
(8)	928 615 203 00	Relais Defrosterklappe Relaisplatz/Kenn-Nr.:	 VIII	1	

Modell	Jahr	HG	UG	Bildtafel	Einschränkung	UPD	10:41	28.10.2023
928	1983	9	03	903-011		738		

Pos	Teilenummer	Benennung	Bemerkung	St	Modellangabe
(8)	928 618 113 01	Relais Scheinwerferwaschanlage Relaisplatz/Kenn-Nr.: Entfallteil	 IX	1	
(8)	928 618 113 02	Relais Scheinwerferwaschanlage		1	IX
(8)	928 618 113 03	Relais Scheinwerferwaschanlage		1	IX
(8)	141 951 253 B	Relais Gebläse Relaisplatz/Kenn-Nr.:	 X	1	
(8)	928 618 223 00	Entstördrossel Relaisplatz/Kenn-Nr.:	 XI	1	
(8)	141 951 253 B	Relais Fanfare Relaisplatz/Kenn-Nr.:	 XII	1	
(8)	141 951 253 B	Relais Nebelscheinwerfer Relaisplatz/Kenn-Nr.:	 XIII	1	
(8)	928 615 117 02	Relais Nebelscheinwerfer Relaisplatz/Kenn-Nr.:	 XIII	1	PR:193
(8)	928 615 137 01	Relais Nebelscheinwerfer Relaisplatz/Kenn-Nr.:	 XIII	1	PR:553,215
(8)	141 951 253 B	Relais Anlasser Relaisplatz/Kenn-Nr.:	 XIV	1	
(8)	928 618 109 00	Relais Kick-Down-Auslöser Relaisplatz/Kenn-Nr.:	 XV	1	PR:249
(8)	141 951 253 B	Relais EZF Relaisplatz/Kenn-Nr.:	 XVI	1	
(8)	928 615 124 01	Relais Anti-Blockiersystem -ABS- Relaisplatz/Kenn-Nr.: Entfallteil	 XVII	1	PR:593
(8)	928 615 124 03	Relais Anti-Blockiersystem -ABS- Relaisplatz/Kenn-Nr.:	 XVII	1	PR:593
(8)	141 951 253 B	Relais Lüfter Relaisplatz/Kenn-Nr.:	 XVIII	1	

Modell	Jahr	HG	UG	Bildtafel	Einschränkung	UPD	10:41	28.10.2023
928	1983	9	03	903-011		738		

Pos	Teilenummer	Benennung	Bemerkung	St	Modellangabe
(8)	928 618 111 00	Relais für Scheinwerferwasch- anlage Relaisplatz/Kenn-Nr.:	 XIX	1	
(8)	141 951 253 B	Relais Kraftstoffpumpe Relaisplatz/Kenn-Nr.:	 XX	1	
(8)	141 951 253 B	Relais Rückfahrleuchte Relaisplatz/Kenn-Nr.:	 XXII	1	PR:249
(8)	928 615 125 00	Relais Rückfahrleuchte Relaisplatz/Kenn-Nr.:	 XXII	1	PR:481
(8)	928 618 107 02	Relais Für Licht Relaisplatz/Kenn-Nr.: Entfallteil	 XXIII	1	
(8)	928 618 107 05	Relais Für Licht Relaisplatz/Kenn-Nr.:	 XXIII	1	
(8)	928 618 107 07	Relais Für Licht Relaisplatz/Kenn-Nr.:	 XXIII	1	
(8)	928 618 107 02	Relais Für Licht Relaisplatz/Kenn-Nr.: Entfallteil	 XXIV	1	
(8)	928 618 107 05	Relais Für Licht Relaisplatz/Kenn-Nr.:	 XXIV	1	
(8)	928 618 107 07	Relais Für Licht Relaisplatz/Kenn-Nr.:	 XXIV	1	
(8)	141 951 253 B	Relais LH-Jetronic Relaisplatz/Kenn-Nr.:	 XXV	1	
-		Relais D - MJ 1986>> - MJ 1986			
(8)	928 615 115 00	Verzögerungsrelais Heckscheibe Relaisplatz/Kenn-Nr.:	 beheizbar I-II	1	
(8)	141 951 253 B	Relais für Entlastung X-Kontakt Relaisplatz/Kenn-Nr.:	 IV	1	
(8)	111 953 227 D	Blink-Warnlicht-Relais Relaisplatz/Kenn-Nr.: Entfallteil	 V	1	

Modell	Jahr	HG	UG	Bildtafel	Einschränkung	UPD	10:41	28.10.2023
928	1983	9	03	903-011		738		

Pos	Teilenummer	Benennung	Bemerkung	St	Modellangabe
(8)	191 953 227 A	Blink-Warnlicht-Relais Relaisplatz/Kenn-Nr.: Entfallteil	 V	1	
(8)	1H0 953 227	Blink-Warnlicht-Relais Relaisplatz/Kenn-Nr.:	 V	1	
(8)	PCG 953 227	Blink-Warnlicht-Relais Relaisplatz/Kenn-Nr.:	3 polig V	1	
(8)	928 615 131 00	Blinkrelais Anhängevorrichtung Relaisplatz/Kenn-Nr.:	 V	1	PR:208
(8)	928 615 128 00	Relais für Fensterheber Relaisplatz/Kenn-Nr.: Entfallteil	 VI	1	
(8)	928 615 128 01	Relais für Fensterheber Relaisplatz/Kenn-Nr.:	 VI	1	
(8)	993 615 101 00	Relais Scheibenwischer Relaisplatz/Kenn-Nr.: Entfallteil	 VII	1	
(8)	993 615 101 01	Relais Scheibenwischer Relaisplatz/Kenn-Nr.:	 VII	1	
(8)	928 615 203 00	Relais Defrosterklappe Relaisplatz/Kenn-Nr.:	 VIII	1	
(8)	928 618 113 01	Relais Scheinwerferwaschanlage Relaisplatz/Kenn-Nr.: Entfallteil	 IX	1	
(8)	928 618 113 02	Relais Scheinwerferwaschanlage		1	IX
(8)	928 618 113 03	Relais Scheinwerferwaschanlage		1	IX
(8)	141 951 253 B	Relais Gebläse Relaisplatz/Kenn-Nr.:	 X	1	
(8)	928 618 223 00	Entstördrossel Relaisplatz/Kenn-Nr.:	 XI	1	
(8)	141 951 253 B	Relais Fanfare Relaisplatz/Kenn-Nr.:	 XII	1	

Modell	Jahr	HG	UG	Bildtafel	Einschränkung	UPD	10:41	28.10.2023
928	1983	9	03	903-011		738		

Pos	Teilenummer	Benennung	Bemerkung	St	Modellangabe
(8)	141 951 253 B	Relais Nebelscheinwerfer Relaisplatz/Kenn-Nr.:	 XIII	1	
(8)	928 615 117 02	Relais Nebelscheinwerfer Relaisplatz/Kenn-Nr.:	 XIII	1	PR:193
(8)	141 951 253 B	Relais Anlasser Relaisplatz/Kenn-Nr.:	 XIV	1	
(8)	928 618 109 01	Relais Kick-Down-Auslöser Relaisplatz/Kenn-Nr.:	 XV	1	PR:249
(8)	141 951 253 B	Relais EZF Relaisplatz/Kenn-Nr.:	 XVI	1	
(8)	928 615 124 01	Relais Anti-Blockiersystem -ABS- Relaisplatz/Kenn-Nr.: Entfallteil	 XVII	1	
(8)	928 615 124 03	Relais Anti-Blockiersystem -ABS- Relaisplatz/Kenn-Nr.:	 XVII	1	
(8)	141 951 253 B	Relais Lüfter Relaisplatz/Kenn-Nr.:	 XVIII	1	
(8)	928 618 111 00	Relais für Scheinwerferwasch- anlage Relaisplatz/Kenn-Nr.:	 XIX	1	
(8)	141 951 253 B	Relais Kraftstoffpumpe Relaisplatz/Kenn-Nr.:	 XX	1	
(8)	928 618 225 01	Relais Innenleuchte Relaisplatz/Kenn-Nr.:	 XXI	1	
(8)	928 615 125 00	Relais Rückfahrleuchte Relaisplatz/Kenn-Nr.:	 XXII	1	PR:481
(8)	141 951 253 B	Relais Rückfahrleuchte Relaisplatz/Kenn-Nr.:	 XXII	1	PR:249
(8)	928 618 107 02	Relais Scheinwerfer Relaisplatz/Kenn-Nr.: Entfallteil	 XXIII	1	
(8)	928 618 107 05	Relais Scheinwerfer Relaisplatz/Kenn-Nr.:	 XXIII	1	

Modell	Jahr	HG	UG	Bildtafel	Einschränkung	UPD	10:41	28.10.2023
928	1983	9	03	903-011		738		

Pos	Teilenummer	Benennung	Bemerkung	St	Modellangabe
(8)	928 618 107 07	Relais Scheinwerfer Relaisplatz/Kenn-Nr.:	 XXIII	1	
(8)	928 618 107 02	Relais Scheinwerfer Relaisplatz/Kenn-Nr.: Entfallteil	 XXIV	1	
(8)	928 618 107 05	Relais Scheinwerfer Relaisplatz/Kenn-Nr.:	 XXIV	1	
(8)	928 618 107 07	Relais Scheinwerfer Relaisplatz/Kenn-Nr.:	 XXIV	1	
(8)	141 951 253 B	Relais LH-Jetronic Relaisplatz/Kenn-Nr.:	 XXV	1	
-		Relais Sitzversteller siehe Hauptgruppe 8 8/08/15			
-		Relais Mittelkonsole			
-	928 618 102 03	Warnzeitrelais für Sicherheitsgurt		1	
-	928 618 104 00	Relais Heckscheibenwischer		1	
-	911 617 119 00	Relais für Temperaturüber- wachung Abgasüberwachung		2	"J.."
9	928 612 331 00	Steckergehäuse rot		8	
(9)	928 612 331 00	Steckergehäuse schwarz		13	
10	928 612 332 00	Steckergehäuse		21	
11	928 612 335 25	Steckergehäuse -A-		1	
(11)	928 612 335 25	Steckergehäuse -B-		1	
(11)	928 612 335 25	Steckergehäuse -C-		1	
(11)	928 612 335 25	Steckergehäuse -D-		1	
(11)	928 612 335 25	Steckergehäuse -E-		1	

Modell	Jahr	HG	UG	Bildtafel	Einschränkung	UPD	10:41	28.10.2023
928	1983	9	03	903-011		738		

Pos	Teilenummer	Benennung	Bemerkung	St	Modellangabe
(11)	928 612 335 25	Steckergehäuse -F-		1	
(11)	928 612 335 25	Steckergehäuse -G-		1	
(11)	928 612 335 25	Steckergehäuse -H-		1	
(11)	928 612 335 25	Steckergehäuse -J-		1	
(11)	928 612 335 25	Steckergehäuse -K-		1	
(11)	928 612 335 25	Steckergehäuse -L-		1	
(11)	928 612 335 25	Steckergehäuse -M-		1	
(11)	928 612 335 25	Steckergehäuse -N-		1	
(11)	928 612 335 25	Steckergehäuse -O-		1	
(11)	928 612 335 25	Steckergehäuse -P-		1	
(11)	928 612 335 25	Steckergehäuse -Q-		1	
(11)	928 612 335 25	Steckergehäuse -R-		1	
(11)	928 612 335 25	Steckergehäuse -S-		1	
(11)	928 612 335 25	Steckergehäuse -T-		1	
(11)	928 612 335 25	Steckergehäuse -U-		1	
(11)	928 612 335 25	Steckergehäuse -V-		1	
(11)	928 612 335 25	Steckergehäuse -W-		1	

Modell	Jahr	HG	UG	Bildtafel	Einschränkung	UPD	10:41	28.10.2023
928	1983	9	04	904-000		738		

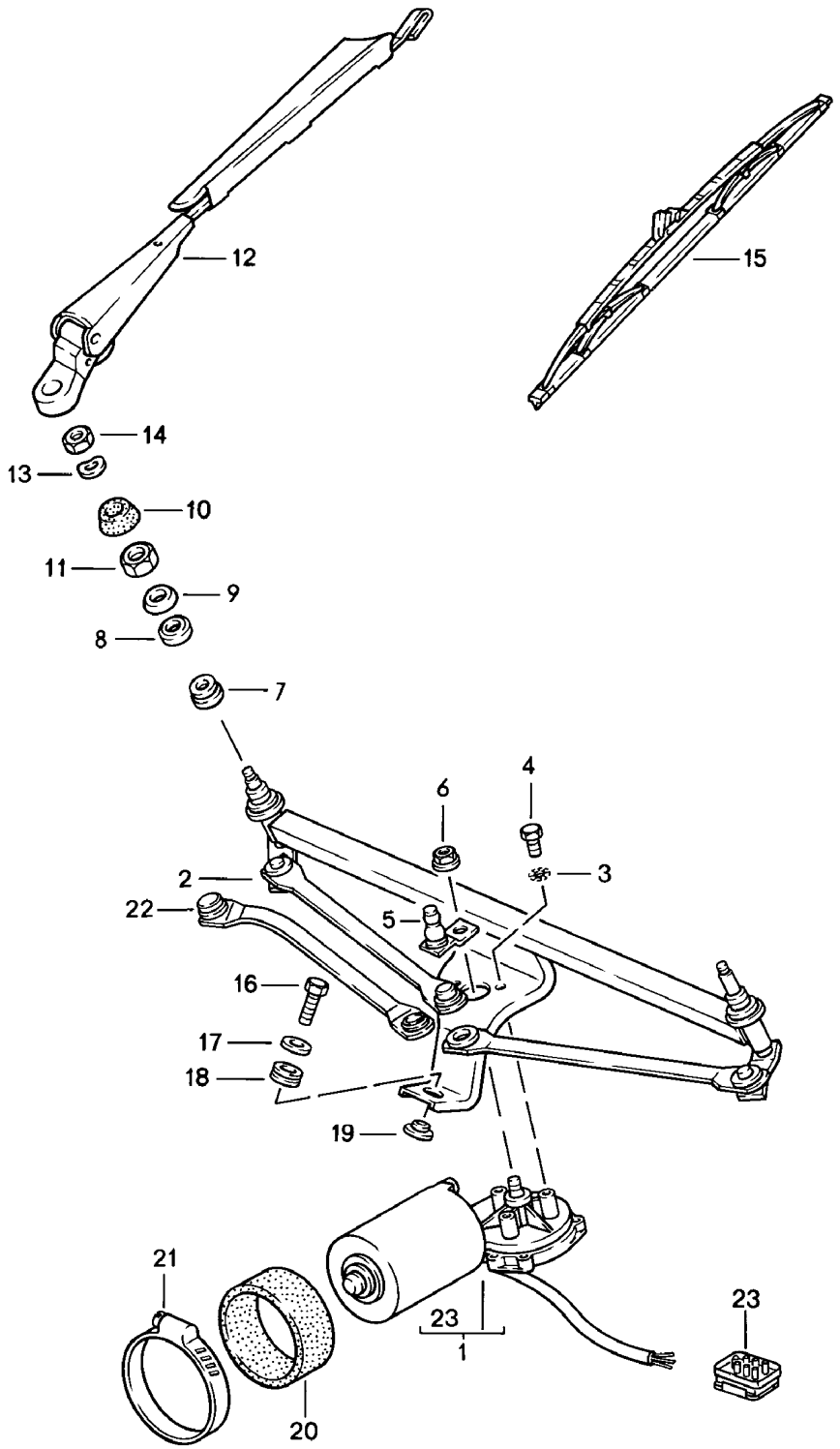

Modell	Jahr	HG	UG	Bildtafel	Einschränkung	UPD	10:41	28.10.2023
928	1983	9	04	904-000		738		

Pos	Teilenummer	Benennung	Bemerkung	St	Modellangabe
		Scheibenwischeranlage komplett			
1	928 628 303 02	Wischermotor D >> - MJ 1984	Llkg	1	
1	928 628 303 01	Wischermotor D - MJ 1983>> - MJ 1983	Rlkg	1	
(1)	927 628 303 01	Wischermotor D - MJ 1984>> - MJ 1984	Rlkg	1	
(1)	927 628 303 06	Wischermotor	Rlkg	1	
(1)	944 628 303 01	Wischermotor D - MJ 1985>>	Llkg	1	
(1)	927 628 303 03	Wischermotor D - MJ 1985>>	Rlkg	1	
2	928 628 932 00	Kurbeltrieb D >> - MJ 1984	Llkg	1	
(2)	927 628 221 00	Kurbeltrieb D - MJ 1983>> - MJ 1983	Rlkg	1	
(2)	927 628 932 00	Kurbeltrieb D - MJ 1984>> - MJ 1984	Rlkg	1	
(2)	928 628 221 01	Kurbeltrieb D - MJ 1985>>	Llkg	1	
(2)	927 628 221 01	Kurbeltrieb D - MJ 1985>>	Rlkg	1	
3	N 042 121 3	Zahnscheibe D >> - MJ 1984	Llkg	3	
4	999 072 005 09	Sechskantmutter M 6 X 12 D >> - MJ 1984 Entfallteil		3	
4	999 072 005 01	Sechskantschraube M 6 X 12		3	
(4)	900 278 002 02	Sechskantschraube CM 6 X 16 D - MJ 1985>>		3	
5	928 628 243 01	Hebel D >> - MJ 1984	Llkg	1	
(5)	928 628 233 02	Hebel D - MJ 1983>> - MJ 1983	Rlkg	1	
(5)	928 628 243 01	Hebel D - MJ 1984>> - MJ 1984	Rlkg	1	
(5)	928 628 243 02	Hebel D - MJ 1985>>		1	

Modell	Jahr	HG	UG	Bildtafel	Einschränkung	UPD	10:41	28.10.2023
928	1983	9	04	904-000		738		

Pos	Teilenummer	Benennung	Bemerkung	St	Modellangabe
6	999 084 055 02	Sicherungsmutter M 8		1	
7	901 628 924 00	Gummibuchse D >> - MJ 1984		2	
(7)	944 628 129 00	Gummibuchse D - MJ 1985>>		2	
8	901 628 923 01	Gummibuchse D >> - MJ 1984		2	
(8)	944 628 128 00	Buchse D - MJ 1985>> Entfallteil		2	
-	PCG 628 129 00	Buchse Satz bestehend aus 2 x 94462812800 2 x 94462812900		4	
9	911 628 963 00	Abdeckscheibe schwarz D >> - MJ 1984		2	
(9)	944 628 125 00	Unterlegscheibe D - MJ 1985>>		2	
10	928 628 716 02	Tülle	rechts	1	
(10)	928 628 717 01	Tülle	links	1	
11	477 955 149	Sechskantmutter D >> - MJ 1984		2	
(11)	999 034 013 02	Sechskantmutter D - MJ 1985>>		2	
12	928 628 213 05	Wischerarm (Beifahrerseite)	Llkg	1	
(12)	927 628 213 02	Wischerarm	Rlkg	2	
12	928 628 213 06	Wischerarm (Fahrerseite) mit: Spoiler	Llkg	1	
-	928 628 623 00	Kappe		2	
13	803 955 437	Federscheibe		2	
14	N 011 151 2	Sechskantmutter D >> - MJ 1984		2	
(14)	900 076 025 02	Sechskantmutter D - MJ 1985>> Entfallteil		2	
(14)	900 076 064 02	Sechskantmutter D - MJ 1985>>		2	

Modell	Jahr	HG	UG	Bildtafel	Einschränkung	UPD	10:41	28.10.2023
928	1983	9	04	904-000		738		

Pos	Teilenummer	Benennung	Bemerkung	St	Modellangabe
15	478 955 425	Wischerblatt		2	
(15)	478 955 425	Wischerblatt (Beifahrerseite) D - MJ 1986>> - MJ 1986	Rlkg	1	
(15)	928 628 217 03	Wischerblatt (Fahrerseite) mit: Spoiler D - MJ 1986>> - MJ 1986	Rlkg	1	
16	900 075 014 02	Sechskantschraube M 6 X 18 D >> - MJ 1984 Entfallteil		1	
16	900 075 014 03	Sechskantschraube M 6 X 18 D >> - MJ 1984		1	
(16)	N 010 217 9	Sechskantschraube M 6 X 20 D - MJ 1985>>		1	
17	N 011 666 7	Unterlegscheibe D >> - MJ 1984		1	
(17)	N 902 707 01	Unterlegscheibe 6,1 X 18 X 1,5 D - MJ 1985>>		1	
18	928 628 287 00	Tülle		1	
19	928 628 289 00	Buchse		1	
20	928 628 759 00	Gummistützring D - MJ 1983>> - MJ 1983	Rlkg	1	
21	999 512 371 02	Schlauchschelle D - MJ 1983>> - MJ 1983	Rlkg	1	
-	999 507 246 02	Blechmutter M 6 Entfallteil		1	
-	999 507 246 01	Blechmutter M 6		1	
22	928 628 915 00	Stange für Wischermotor F 92 ES0524 F 92 ES0525 F 92 ES0527 F 92 ES0528 F 92 ES0536 F 92 ES0540 F 92 ES0544 F 92 ES0545 F 92 ES0546	Rlkg rechts	1	

Modell	Jahr	HG	UG	Bildtafel	Einschränkung	UPD	10:41	28.10.2023
928	1983	9	04	904-000		738		

Pos	Teilenummer	Benennung	Bemerkung	St	Modellangabe
23	**911 612 867 02**	**Steckergehäuse** **D - MJ 1985>>**		**1**	

Modell	Jahr	HG	UG	Bildtafel	Einschränkung	UPD	10:41	28.10.2023
928	1983	9	04	904-005		738		

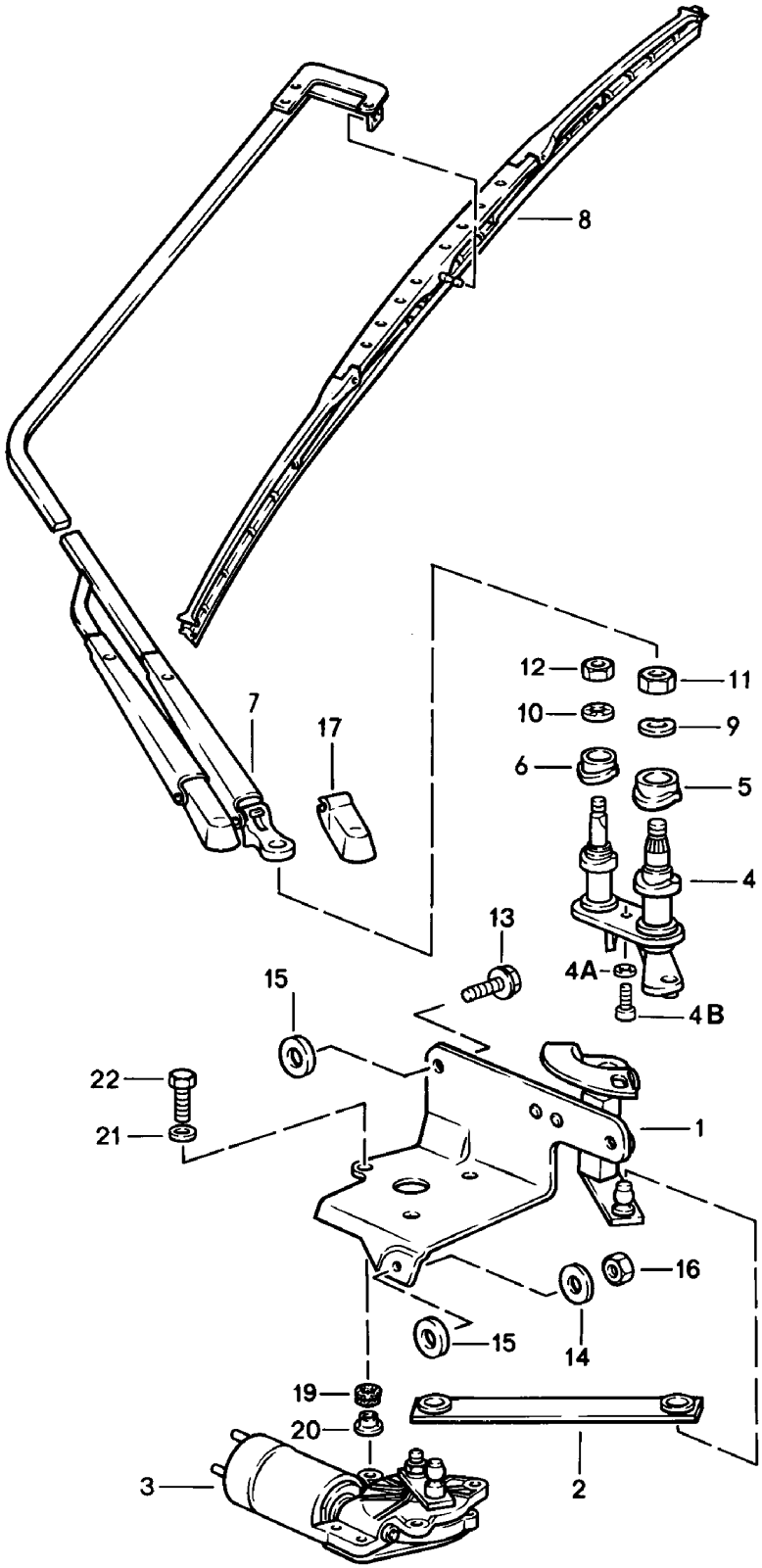

Modell	Jahr	HG	UG	Bildtafel	Einschränkung	UPD	10:41	28.10.2023
928	1983	9	04	904-005		738		

Pos	Teilenummer	Benennung	Bemerkung	St	Modellangabe
		Heckscheibenwischer			
1	928 628 071 03	Motorkonsole mit: Lager		1	
2	928 628 202 02	Gelenkstange		1	
3	928 628 403 02	Wischermotor		1	
4	928 628 309 02	Wischerlager		1	
4B	900 075 057 02	Sechskantschraube		1	
4B	900 075 057 03	Sechskantschraube Teil hier nicht mehr verwenden		1	
5	928 628 325 01	Buchse		1	
6	928 628 326 01	Buchse		1	
7	928 628 610 05	Wischerarm		1	
8	928 628 218 01	Wischerblatt Entfallteil		1	
8	928 628 218 02	Wischerblatt		1	
9	N 012 241 8	Federscheibe B 8		1	
10	900 114 002 02	Zahnscheibe J 6,4		1	
11	900 076 025 02	Sechskantmutter M 8 Entfallteil		1	
11	900 076 064 02	Sechskantmutter M 8		1	
12	900 076 010 02	Mutter M 6 Entfallteil		1	
12	900 076 010 0B	Mutter M 6		1	
12	900 076 010 03	Mutter M 6		1	
13N	900 075 338 02	Sechskantschraube M 6 X 25		2	
14	N 012 007 2	Federring A 6 Entfallteil		2	
14	900 027 004 03	Federring A 6		2	

Modell	Jahr	HG	UG	Bildtafel	Einschränkung	UPD	10:41	28.10.2023
928	1983	9	04	904-005		738		

Pos	Teilenummer	Benennung	Bemerkung	St	Modellangabe
14	N 011 524 7	Unterlegscheibe 6,4 X 14 Entfallteil		3	
14	N 011 524 27	Unterlegscheibe 6,4 X 14		3	
15	N 011 666 7	Unterlegscheibe 6,4		X	
16	900 910 009 02	Sicherungsmutter M 6		1	
16	900 084 026 01	Sicherungsmutter M 6		1	
(17)	928 628 623 00	Kappe nur in Verbindung mit: Heckspoiler		2	
-		Einbausatz Heckscheibenwischer Antriebseinheit			
-	928 628 060 02	Scheibenwischeranlage komplett (komplett) bestehend aus:	klein	X	
-	928 628 071 03	Motorkonsole mit: Lager		1	
-	928 628 202 02	Gelenkstange		1	
-	928 628 403 02	Wischermotor mit: Kurbel		1	
-	928 628 309 02	Wischerlager	oben	1	
-	928 628 325 01	Buchse		1	
-	928 628 326 01	Buchse		1	
-	928 628 287 00	Tülle		3	
-	928 628 289 00	Buchse		3	
-	900 075 014 02	Sechskantschraube M6 X 18 Entfallteil		3	
-	900 075 014 03	Sechskantschraube M6 X 18		3	
-		Relais Heckscheibenwischer siehe Hauptgruppe 9 (Elektrik) 9/03/10			
19	928 628 287 00	Tülle		3	

Modell	Jahr	HG	UG	Bildtafel	Einschränkung	UPD	10:41	28.10.2023
928	1983	9	04	904-005		738		

Pos	Teilenummer	Benennung	Bemerkung	St	Modellangabe
20	**928 628 289 00**	**Buchse**		**3**	
21	**N 011 524 7**	**Unterlegscheibe** **6,4** **Entfallteil**		**3**	
21	**N 011 524 27**	**Unterlegscheibe** **6,4**		**3**	
22	**900 075 014 02**	**Sechskantschraube** **M 6 X 18** **Entfallteil**		**3**	
22	**900 075 014 03**	**Sechskantschraube** **M 6 X 18**		**3**	

Modell	Jahr	HG	UG	Bildtafel	Einschränkung	UPD	10:42	28.10.2023
928	1983	9	04	904-010		738		

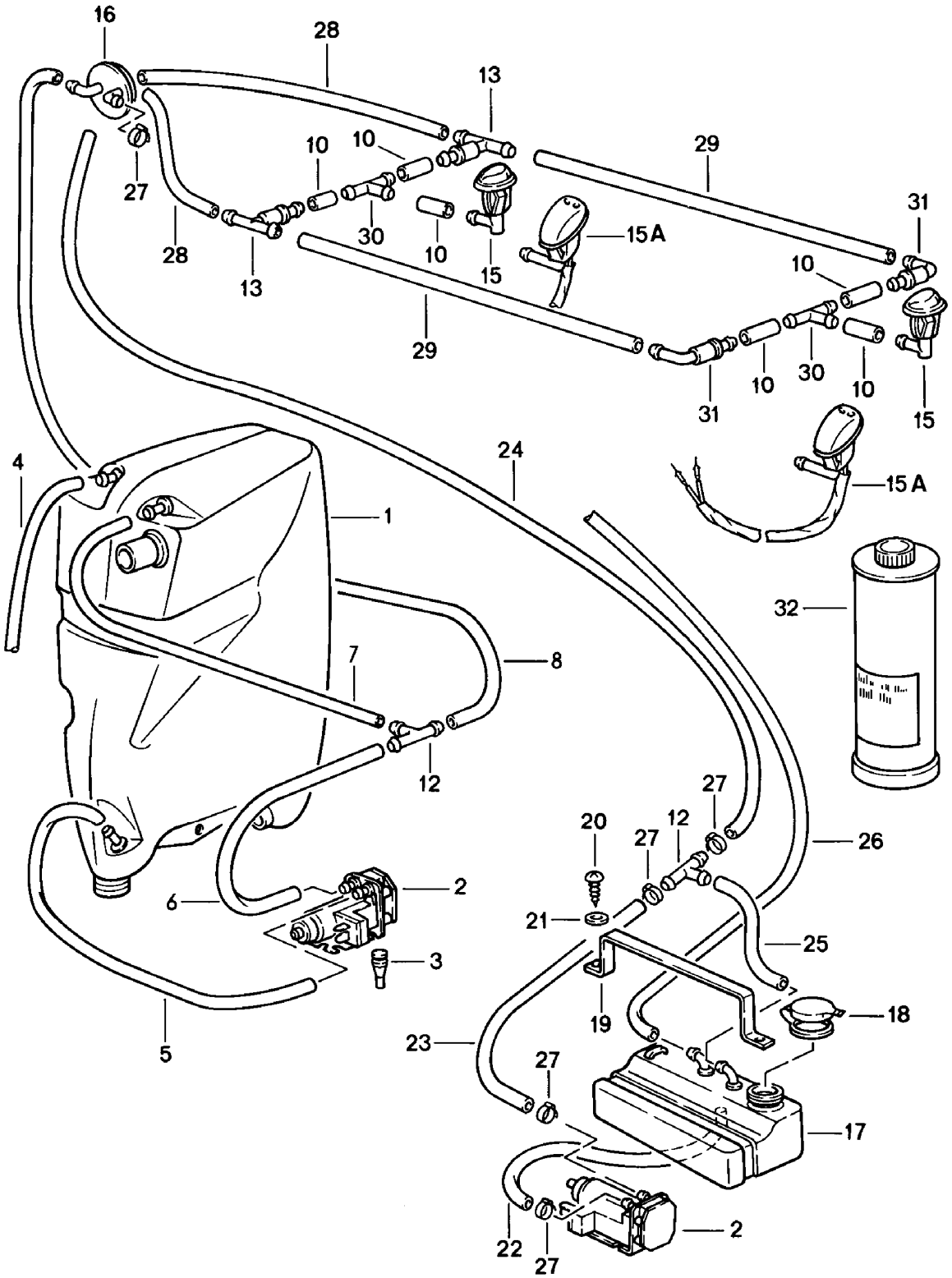

Modell	Jahr	HG	UG	Bildtafel	Einschränkung	UPD	10:42	28.10.2023
928	1983	9	04	904-010		738		

Pos	Teilenummer	Benennung	Bemerkung	St	Modellangabe
		Scheibenwaschanlage			
1	928 528 975 01	Flüssigkeitsbehälter Entfallteil		1	
		mitverwenden:	PCG90103240	1	
(1)	928 528 975 01	Flüssigkeitsbehälter		1	
		mitverwenden:	PCG90103240	1	
2	928 628 074 01	Pumpe		2	
		mitverwenden:	PCG90103240	1	
3	914 628 741 00	Stopfen Pumpe		3	
-	999 181 029 40	Schlauch 4 X 2,5		*	
4		kürzen auf:	320 MM	1	
5		kürzen auf:	620 MM	1	
6		kürzen auf:	100 MM	1	
7		kürzen auf:	400 MM	1	
8		kürzen auf:	450 MM	1	
-		kürzen auf:	1170 MM	1	
10		kürzen auf:	25 MM	1	
12	901 628 749 20	T-Stück	Rlkg	2	
13	914 628 433 00	Ventil		2	
14	914 628 215 00	Ventil		1	
15	928 628 079 00	Düse D >> - MJ 1983		2	
15A	928 628 077 00	Düse D - MJ 1984>>		2	
	08/83-07/8601C	schwarz	beheizbar		
-	171 971 998 A	Rundsteckergehäuse	links 2 polig	1	
-	171 971 998 B	Rundsteckergehäuse	rechts 3 polig	1	
-	999 651 154 40	Leitungshalter		4	
16	928 528 073 04	Schlauchverbinder Entfallteil	Llkg	1	
16	928 528 073 06	Schlauchverbinder	Llkg	1	
(16)	927 528 073 04	Schlauchverbinder	Rlkg	1	

Modell	Jahr	HG	UG	Bildtafel	Einschränkung	UPD	10:42	28.10.2023
928	1983	9	04	904-010		738		

Pos	Teilenummer	Benennung	Bemerkung	St	Modellangabe
17	928 628 091 00	Behälter		1	
18	928 528 183 03	Verschlussdeckel		1	
19	928 628 189 00	Spannband		1	
20	900 143 031 02	Linsenblechschraube 4,2 X 9,5		2	
-	999 181 722 40	Schlauch 4,6 X 1,8	Meterware	*	
22		kürzen auf:	145 MM	1	
23		kürzen auf:	300 MM	1	
24		kürzen auf:	1860 MM	1	
25		kürzen auf:	250 MM	1	
26		kürzen auf:	1060 MM	1	
26		kürzen auf:	2260 MM	1	
27	999 512 069 02	Schlauchschelle Entfallteil		5	
27	PCG 512 069 02	Schlauchschelle		5	
-	999 181 029 40	Schlauch 4 X 2,5		*	
28		kürzen auf:	140 MM	2	
29		kürzen auf:	650 MM	2	
30	901 628 745 20	T-Stück		2	
31	477 955 481	Ventil		2	
32	928 628 931 00	Silicone-Remover 1000 CCM Entfallteil		X	
32	000 044 000 93	Silicone-Remover 1000 CCM		X	
(32)	PCG 901 032 40	Scheibenreinigungsmittel Scheibenwaschanlage	250ml	1	
-		Befestigungsteile Pumpe			
-	927 628 471 00	Halter		1	
-	901 511 791 21	Gummischeibe 2 X 4		2	
-	999 507 240 00	Blechmutter B 4,2	Llkg Rlkg	2	

Modell	Jahr	HG	UG	Bildtafel	Einschränkung	UPD	10:42	28.10.2023
928	1983	9	04	904-010		738		

Pos	Teilenummer	Benennung	Bemerkung	St	Modellangabe
-	999 591 850 02	Blechmutter mit: Abdeckung D - MJ 1984>>	Rlkg	2	
-	999 591 850 01	Blechmutter mit: Abdeckung D - MJ 1984>>	Rlkg	2	
-	N 020 301 1	Schlauch in Rollen zu 10m 'Bestelleinheit 10' 10 MM Entfallteil		2	
-	PCG 020 301 10	Schlauch 4 X 1 3000 MM		1	
-	900 025 002 02	Unterlegscheibe Entfallteil		2	
-	900 025 002 03	Unterlegscheibe		2	
-	900 187 013 02	Sechskantblechschraube 4,2 X 13		2	
-	928 628 757 00	Tülle für Schlauch		1	

Modell	Jahr	HG	UG	Bildtafel	Einschränkung	UPD	10:42	28.10.2023
928	1983	9	04	904-015		738		

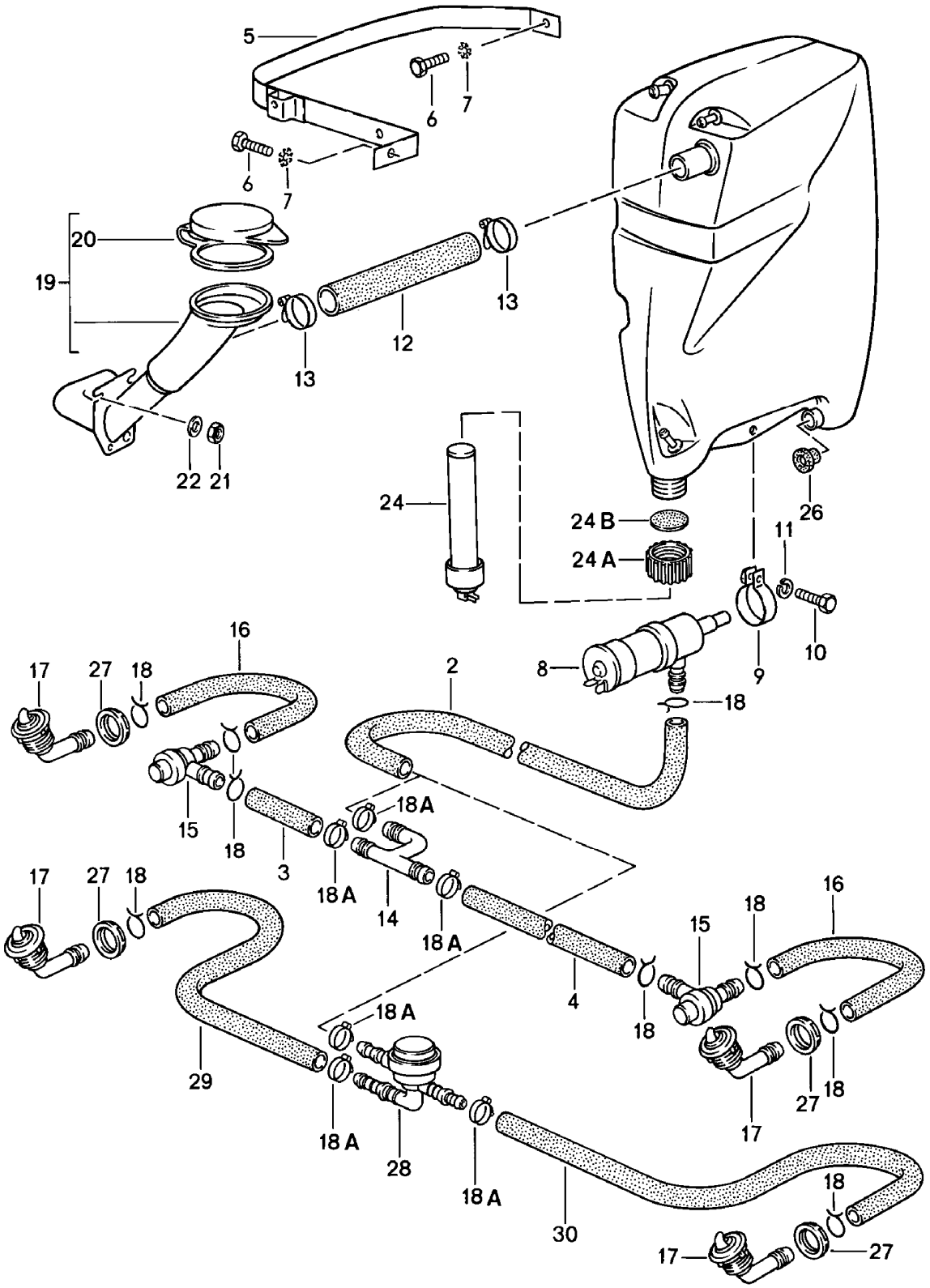

Modell	Jahr	HG	UG	Bildtafel	Einschränkung	UPD	10:42	28.10.2023
928	1983	9	04	904-015		738		

Pos	Teilenummer	Benennung	Bemerkung	St	Modellangabe
		Scheinwerferwaschanlage			
1	928 628 075 03	Flüssigkeitsbehälter Entfallteil		1	
(1)	928 528 975 01	Flüssigkeitsbehälter		1	
(2)	999 181 806 40	Schlauch 2300 MM		*	
5	928 628 087 00	Spannband D >> - MJ 1984		1	
(5)	928 628 087 01	Spannband D - MJ 1985>>		1	
6	900 075 085 02	Sechskantschraube M 8 X 20		2	
7	900 115 004 01	Fächerscheibe 8,4		2	
8	191 955 681	Pumpe für Scheibenwaschanlage mitverwenden:	 PCG90103240	1 1	
9	928 628 085 00	Spannband		1	
10	900 075 014 02	Sechskantschraube M 6 X 18 Entfallteil		1	
10	900 075 014 03	Sechskantschraube M 6 X 18		1	
11	N 011 524 7	Unterlegscheibe 6,4 Entfallteil		1	
11	N 011 524 27	Unterlegscheibe 6,4		1	
12	999 181 286 50	Schlauch 28 X 3,5 270 MM Entfallteil		*	
12	PCG 181 286 50	Schlauch 28 X 3,5 270 MM		*	
13	999 512 272 02	Schlauchschelle		2	
14	914 628 413 10	Verteilerstück		1	
15	477 955 183	Druckschaltventil F >> 92-ES840 148 F >> 92-ES849 566		2	"J.."

Modell	Jahr	HG	UG	Bildtafel	Einschränkung	UPD	10:42	28.10.2023
928	1983	9	04	904-015		738		

Pos	Teilenummer	Benennung	Bemerkung	St	Modellangabe
16	928 528 161 02	Schlauch C 9 X 15 F >> 92-ES840 148 F >> 92-ES849 566		2	"J.."
17	928 528 071 02	Düsenträger		2	
18	999 512 304 02	Schlauchklemme		X	
18A	N 023 569 2	Schlauchschelle Entfallteil		3	
18A	PCG 023 569 2	Schlauchschelle		3	
19	928 628 179 00	Einfüllstutzen D - MJ 1983>> - MJ 1983	Llkg	1	
(19)	928 628 179 00	Einfüllstutzen D - MJ 1984>>	Llkg	1	
(19)	928 528 179 01	Einfüllstutzen D - MJ 1985>>	Llkg	1	
(19)	927 528 085 02	Einfüllstutzen	Rlkg	1	
20	928 528 181 02	Verschlussdeckel		1	
21	900 076 010 02	Mutter M 6 D - MJ 1983>> - MJ 1983 Entfallteil	Llkg	2	
21	900 076 010 0B	Mutter M 6 D - MJ 1983>> - MJ 1983	Llkg	2	
21	900 076 010 03	Mutter M 6	Llkg	2	
21	900 076 010 02	Mutter M 6 Entfallteil	Rlkg	2	
21	900 076 010 0B	Mutter M 6	Rlkg	2	
21	900 076 010 03	Mutter M 6	Rlkg	2	
21A	N 043 890 1	Blechschraube B 4,2 X 9,5 D - MJ 1984>>	Llkg	2	
22	900 151 003 02	Unterlegscheibe 6,4 D - MJ 1983>> - MJ 1983 Entfallteil	Llkg	2	
22	900 151 006 03	Unterlegscheibe 6,4 D - MJ 1983>>	Llkg	2	

Modell	Jahr	HG	UG	Bildtafel	Einschränkung	UPD	10:42	28.10.2023
928	1983	9	04	904-015		738		

Pos	Teilenummer	Benennung	Bemerkung	St	Modellangabe
22	900 151 003 02	Unterlegscheibe 6,4 Entfallteil	Rlkg	2	
22	900 151 006 03	Unterlegscheibe 6,4	Rlkg	2	
(22)	900 025 002 02	Unterlegscheibe A 4,3 D - MJ 1984>> Entfallteil	Llkg	2	
(22)	900 025 002 03	Unterlegscheibe A 4,3 D - MJ 1984>>	Llkg	2	
24	928 641 501 01	Wasserstandsschalter		1	
24A	928 628 735 00	Verschlusskappe		1	
24B	928 628 737 00	Dichtring		1	
26	928 628 193 00	Dichtung		1	
27	900 281 002 40	Sechskantmutter PG 11		2	
-	927 612 463 00	Kabeltülle		1	
-	927 528 181 02	Befüllschlauch	Rlkg	1	
-	927 528 179 02	Halter Einfüllstutzen	Rlkg	1	
-	999 512 084 02	Schlauchschelle	Rlkg	1	
-	999 512 084 02	Schlauchschelle	Llkg	2	
28	281 955 187	Stauventil F 92-ES840 149>> F 92-ES849 567>>		1	
29	999 181 806 40	Schlauch 400 MM F 92-ES840 149>> F 92-ES849 567>>		*	"J.."
30	999 181 806 40	Schlauch 900 MM F 92-ES840 149>> F 92-ES849 567>>		*	

Modell	Jahr	HG	UG	Bildtafel	Einschränkung	UPD	10:42	28.10.2023
928	1983	9	05	905-000		738		

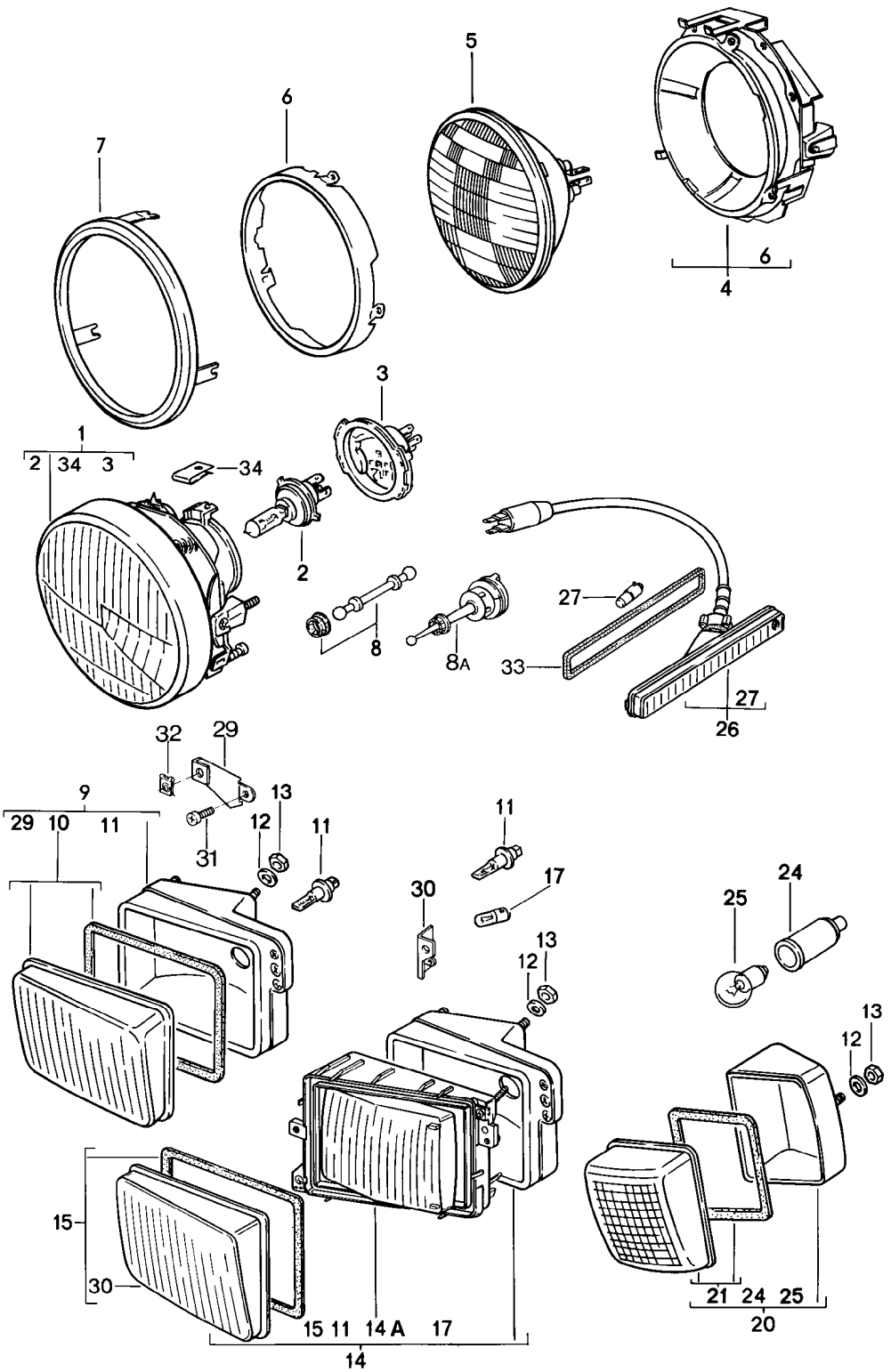

Modell	Jahr	HG	UG	Bildtafel	Einschränkung	UPD	10:42	28.10.2023
928	1983	9	05	905-000		738		

Pos	Teilenummer	Benennung	Bemerkung	St	Modellangabe
		Scheinwerfer Blinkleuchte	vorn		
1	928 631 101 03	Scheinwerfer H-4	Llkg	2	
(1)	928 631 102 01	Scheinwerfer H-4	Rlkg	2	PR:492
2	999 631 202 90	Glühlampe H-4		2	
(2)	999 631 202 91	Halogenglühlampe H-4		2	"F.."
(1)	928 631 101 04	Scheinwerfer H-4 D - MJ 1986>> - MJ 1986		2	"F.."
3	928 631 923 00	Schutzhaube		2	
4	928 631 113 01	Tragrahmen D >> - MJ 1985		2	"J.."
5	999 631 121 90	Sealed-Beam-Einsatz Sealed-Beam-Einsatz 12 V 60/45 W D >> - MJ 1985		2	"J.."
6	901 631 102 03	Halterahmen D >> - MJ 1985 Entfallteil		2	"J.."
6	901 631 102 06	Halterahmen		2	"J.."
7	928 750 327 03	Zwischenring D >> - MJ 1985		2	"J.."
8	928 631 203 03	Bolzen		2	
8A	928 631 201 02	Befestigungshalter		2	
9	928 631 414 01	Halogenfernscheinwerfer	links	1	
(9)	928 631 414 00	Halogenfernscheinwerfer	rechts	1	
(9)	928 631 415 01	Halogenfernscheinwerfer	links	1	"F.."
(9)	928 631 415 00	Halogenfernscheinwerfer	rechts	1	"F.."
10	928 631 927 00	Streuscheibe ohne: Dichtgummi Befestigungselement	links	1	
(10)	928 631 928 00	Streuscheibe ohne: Dichtgummi Befestigungselement	rechts	1	

Modell	Jahr	HG	UG	Bildtafel	Einschränkung	UPD	10:42	28.10.2023
928	1983	9	05	905-000		738		

Pos	Teilenummer	Benennung	Bemerkung	St	Modellangabe
(-)	PCG 631 927 00	1 Satz Befestigungsteile Dichtgummi für Streuscheibe		1	
(10)	928 631 927 02	Streuscheibe	links	1	"F.."
(10)	928 631 928 02	Streuscheibe	rechts	1	"F.."
11	900 631 126 90	Halogenglühlampe H 3, 12 V - 55 W		4	
12	N 011 665 3	Unterlegscheibe Entfallteil		20	
12	N 011 665 16	Unterlegscheibe		20	
13	900 910 009 02	Sicherungsmutter		20	
13	900 084 026 01	Sicherungsmutter		20	
14	928 631 416 01	Nebelscheinwerfer	links	1	
(14)	928 631 416 00	Nebelscheinwerfer	rechts	1	
(14)	928 631 418 01	Nebelscheinwerfer	links	1	"F..","E.."
(14)	928 631 418 00	Nebelscheinwerfer	rechts	1	"F..","E.."
14A	928 631 947 00	Halterahmen mit: Streuscheibe	innen	2	
15	928 631 925 00	Streuscheibe ohne: Dichtgummi Befestigungsteile	links	1	
15	928 631 926 00	Streuscheibe ohne: Dichtgummi Befestigungsteile	rechts	1	
(-)	PCG 631 927 00	1 Satz Befestigungsteile Dichtgummi für Streuscheibe		1	
(15)	928 631 925 02	Streuscheibe	links	1	"F.."
(15)	928 631 926 02	Streuscheibe	rechts	1	"F.."
17	900 631 103 90	Glühlampe 12 V - 4 W		2	
20	928 631 421 01	Blinkleuchte	links	1	
(20)	928 631 421 00	Blinkleuchte	rechts	1	
21	928 631 929 00	Streuscheibe	links	1	

Modell	Jahr	HG	UG	Bildtafel	Einschränkung	UPD	10:42	28.10.2023
928	1983	9	05	905-000		738		

Pos	Teilenummer	Benennung	Bemerkung	St	Modellangabe
21	928 631 930 00	Streuscheibe	rechts	1	
24	311 971 867 A	Tülle		2	
25	900 631 127 90	Glühlampe 12 V - 21 W		2	
26	928 631 410 01	Seitenblinkleuchte Entfallteil		2	
26	928 631 410 02	Seitenblinkleuchte Entfallteil		2	
26	928 631 410 03	Seitenblinkleuchte		2	
-	999 507 252 02	Mutter		2	
27	900 631 103 90	Glühlampe 12 V - 4 W		2	
29	928 631 435 00	Halter		2	
30	928 631 437 01	Halter		2	
31	N 014 133 8	Linsenschraube M 5 X 12 Entfallteil		4	
31	N 014 133 I	Linsenschraube M 5 X 12		4	
32	999 591 338 02	Blechmutter		4	
32	999 591 460 01	Blechmutter		4	
33	928 631 448 00	Dichtung		2	
33	928 631 448 02	Dichtung		2	
34	999 591 751 02	Blechmutter B 3,9 D - MJ 1986>> - MJ 1986		6	
-		Leuchtweitenregelung siehe Hauptgruppe 8 8/06/00			

Modell	Jahr	HG	UG	Bildtafel	Einschränkung	UPD	10:42	28.10.2023
928	1983	9	05	905-006		738		

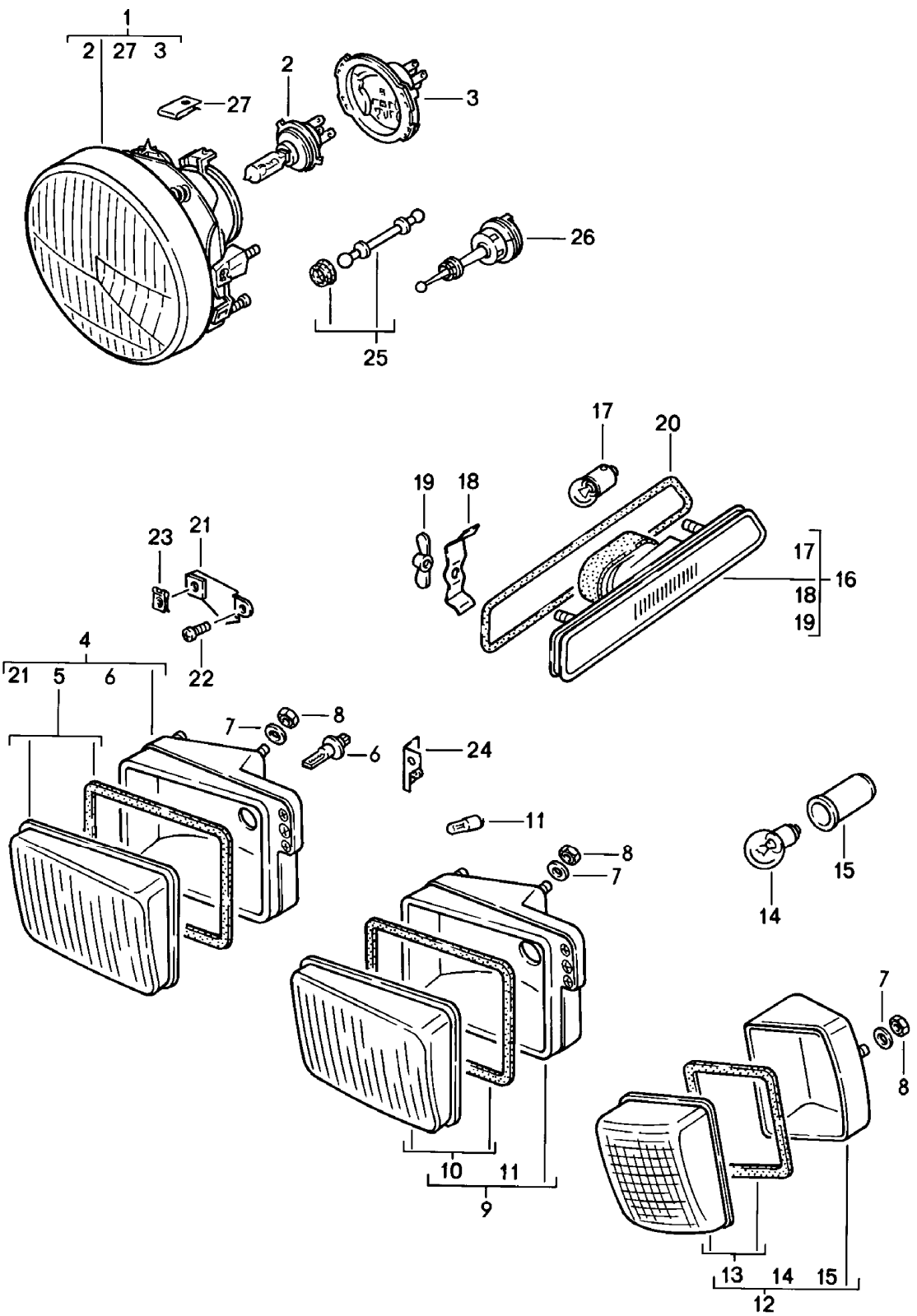

Modell	Jahr	HG	UG	Bildtafel	Einschränkung	UPD	10:42	28.10.2023
928	1983	9	05	905-006		738		

Pos	Teilenummer	Benennung	Bemerkung	St	Modellangabe
		Scheinwerfer Blinkleuchte (SA) F >> 92-FS840 666 F 92FS8 40667>> siehe Hauptgruppe 9 (Elektrik) 9/05/00	vorn		PR:215
1	928 631 101 03	Scheinwerfer H-4		2	
2	999 631 202 90	Glühlampe H-4		2	
3	928 631 923 00	Schutzhaube		2	
4	928 631 417 01	Nebelscheinwerfer	links	1	
(4)	928 631 417 00	Nebelscheinwerfer	rechts	1	
5	928 631 925 01	Streuscheibe ohne: Dichtgummi Befestigungsteile	links	1	
(5)	928 631 926 01	Streuscheibe ohne: Dichtgummi Befestigungsteile		1	
(-)	PCG 631 927 00	1 Satz Befestigungsteile Dichtgummi für Streuscheibe		1	
6	900 631 126 90	Halogenglühlampe H-3		2	
7	N 011 665 3	Unterlegscheibe A 5,3 Entfallteil		20	
7	N 011 665 16	Unterlegscheibe A 5,3		20	
8	900 910 009 02	Sicherungsmutter NM 5		20	
8	900 084 026 01	Sicherungsmutter NM 5		20	
9	928 631 443 00	Begrenzungsleuchte	links	1	
(9)	928 631 444 00	Begrenzungsleuchte	rechts	1	
12	928 631 945 00	Streuscheibe	links	1	
(10)	928 631 946 00	Streuscheibe	rechts	1	
11	900 631 104 90	Glühlampe 12V 5 W		2	

Modell	Jahr	HG	UG	Bildtafel	Einschränkung	UPD	10:42	28.10.2023
928	1983	9	05	905-006		738		

Pos	Teilenummer	Benennung	Bemerkung	St	Modellangabe
12	928 631 421 01	Blinkleuchte	links	1	
(12)	928 631 421 00	Blinkleuchte	rechts	1	
13	928 631 929 00	Streuscheibe	links	1	
(13)	928 631 930 00	Streuscheibe	rechts	1	
14	900 631 127 90	Glühlampe 12 V-21 W		2	
15	311 971 867 A	Tülle		2	
16	928 631 411 02	Seitenmarkierungsleuchte	links	1	
(16)	928 631 412 02	Seitenmarkierungsleuchte	rechts	1	
17	900 631 104 90	Glühlampe 12 V - 5 W		2	
18	928 631 431 01	Halter		4	
19	900 029 001 10	Flügelmutter M 5		4	
20	928 025 255 00	Kantenschutz		2	
21	928 631 435 00	Halter		2	
22	N 014 133 8	Linsenschraube M 5 X 12 Entfallteil		2	
22	N 014 133 I	Linsenschraube M 5 X 12		2	
23	999 591 338 02	Blechmutter 3,5		2	
23	999 591 460 01	Blechmutter 3,5		2	
24	928 631 437 00	Halter		2	
25	928 631 203 03	Bolzen		2	
26	928 631 201 02	Befestigungshalter		2	
27	999 591 751 02	Blechmutter B 3,9		6	

Modell	Jahr	HG	UG	Bildtafel	Einschränkung	UPD	10:43	28.10.2023
928	1983	9	05	905-010		738		

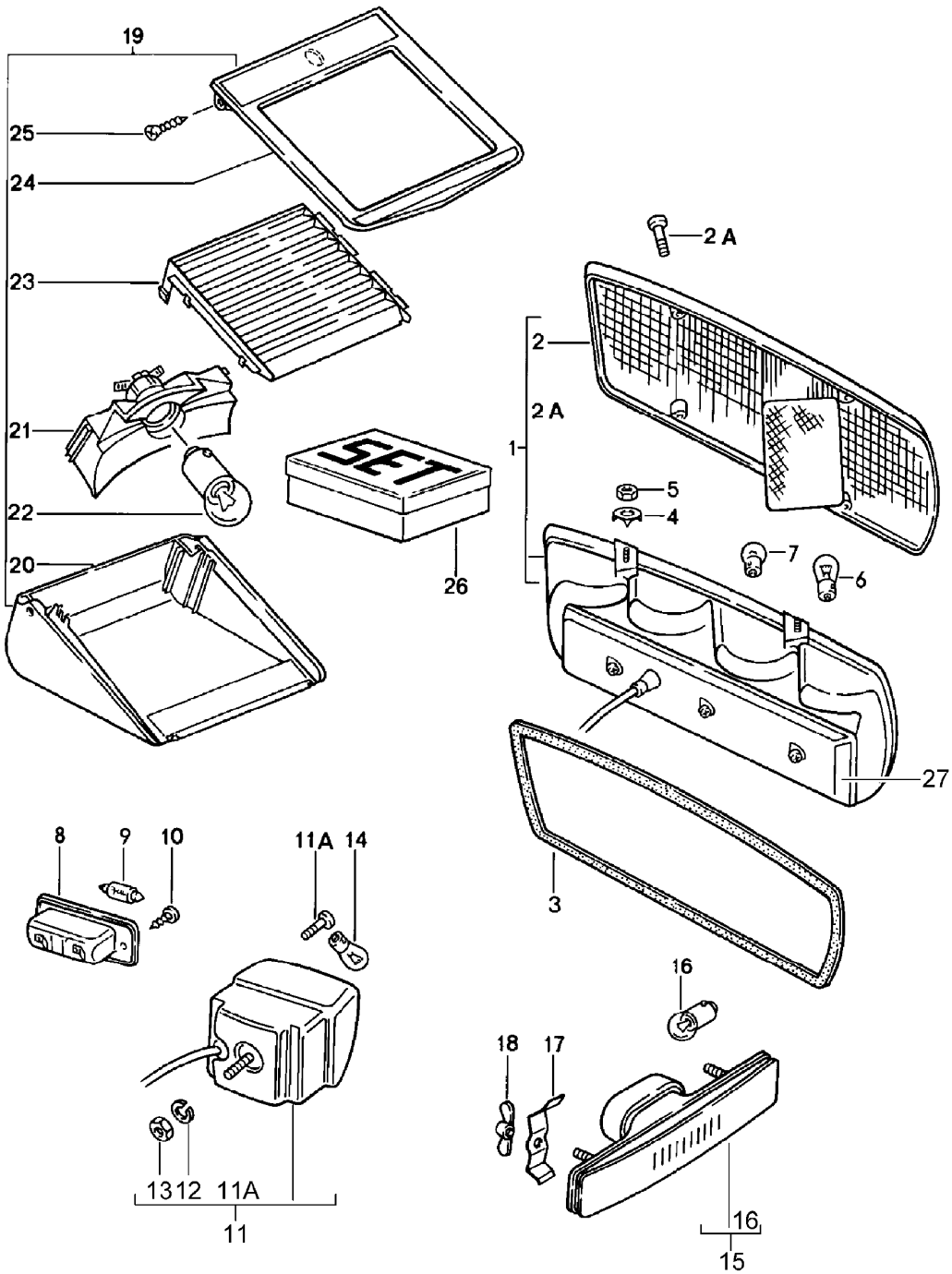

Modell	Jahr	HG	UG	Bildtafel	Einschränkung	UPD	10:43	28.10.2023
928	1983	9	05	905-010		738		

Pos	Teilenummer	Benennung	Bemerkung	St	Modellangabe
		Heckleuchte			
1	928 631 931 02	Heckleuchte	links	1	
(1)	928 631 932 02	Heckleuchte	rechts	1	
(1)	928 631 931 03	Heckleuchte F >> 92-FS840 666 Entfallteil	links	1	PR:215
(1)	928 631 931 06	Heckleuchte F >> 92-FS840 666	links	1	PR:215
(1)	928 631 931 02	Heckleuchte F 92FS8 40667>>	links	1	PR:215
(1)	928 631 932 03	Heckleuchte F >> 92-FS840 666	rechts	1	PR:215
(1)	928 631 932 02	Heckleuchte F 92FS8 40667>>	rechts	1	PR:215
(1)	928 631 931 04	Heckleuchte	links	1	"J.."
(1)	928 631 932 04	Heckleuchte	rechts	1	"J.."
2	928 631 933 02	Streuscheibe	links	1	
(2)	928 631 934 02	Streuscheibe	rechts	1	
(2)	928 631 933 03	Streuscheibe F >> 92-FS840 666	links	1	PR:215
(2)	928 631 933 02	Streuscheibe F 92FS8 40667>>	links	1	PR:215
(2)	928 631 934 03	Streuscheibe F >> 92-FS840 666	rechts	1	PR:215
(2)	928 631 934 02	Streuscheibe F 92FS8 40667>>	rechts	1	PR:215
(2)	928 631 933 04	Streuscheibe	links	1	"J.."
(2)	928 631 934 04	Streuscheibe	rechts	1	"J.."
2A	928 631 941 00	Schraube 4,2 X 32		8	
3	928 631 924 00	Dichtung		1	
4	928 631 439 00	Unterlegscheibe		8	
5	900 910 009 02	Sicherungsmutter NM 5		8	
5	900 084 026 01	Sicherungsmutter NM 5		8	

Modell	Jahr	HG	UG	Bildtafel	Einschränkung	UPD	10:43	28.10.2023
928	1983	9	05	905-010		738		

Pos	Teilenummer	Benennung	Bemerkung	St	Modellangabe
6	900 631 127 90	Glühlampe 12 V - 21 W Blinkleuchte Rückfahrleuchte Bremsleuchte		6	
7	900 631 115 90	Glühlampe 12 V - 10 W		2	
8	928 631 620 00	Kennzeichenleuchte	hinten	2	
9	900 631 105 90	Glühlampe 12 V - 5 W		2	
10	900 145 044 07	Blechschraube B 4,2 X 22		4	
11	928 631 935 02	Nebelschlussleuchte D >> - MJ 1983 Entfallteil	links	1	
(11)	928 631 935 02	Nebelschlussleuchte D - MJ 1984>> Entfallteil	links	1	
(11)	928 631 936 02	Nebelschlussleuchte D >> - MJ 1983 Entfallteil	rechts	1	
(11)	928 631 936 02	Nebelschlussleuchte D - MJ 1984>> Entfallteil	rechts	1	
(11)	928 631 935 02	Nebelschlussleuchte D - MJ 1983>>	links	1	
(11)	928 631 936 02	Nebelschlussleuchte D - MJ 1983>>	rechts	1	
11A	928 631 943 00	Schraube 3,9 X 22		2	
12	N 012 006 4	Federring B 6		2	
13	900 076 010 02	Mutter M 6 Entfallteil		2	
13	900 076 010 0B	Mutter M 6		2	
13	900 076 010 03	Mutter M 6		2	
14	900 631 127 90	Glühlampe 12 V - 21 W		1	

Modell	Jahr	HG	UG	Bildtafel	Einschränkung	UPD	10:43	28.10.2023
928	1983	9	05	905-010		738		

Pos	Teilenummer	Benennung	Bemerkung	St	Modellangabe
27	**PCG 631 931 02**	**Deckel** **mit:** **Leitungssatz** **für** **Heckleuchte**	**links u.rechts**	**1**	

Modell	Jahr	HG	UG	Bildtafel	Einschränkung	UPD	10:43	28.10.2023
928	1983	9	05	905-012		738		

1

2

Modell	Jahr	HG	UG	Bildtafel	Einschränkung	UPD	10:43	28.10.2023
928	1983	9	05	905-012		738		

Pos	Teilenummer	Benennung	Bemerkung	St	Modellangabe
		Lampen-Ersatzkasten **Porsche Classic**			
(1)	**PCG 928 100 01**	**Lampen-Ersatzkasten**	**928** **78-95**	**1**	

Modell	Jahr	HG	UG	Bildtafel	Einschränkung	UPD	10:43	28.10.2023
928	1983	9	05	905-015		738		

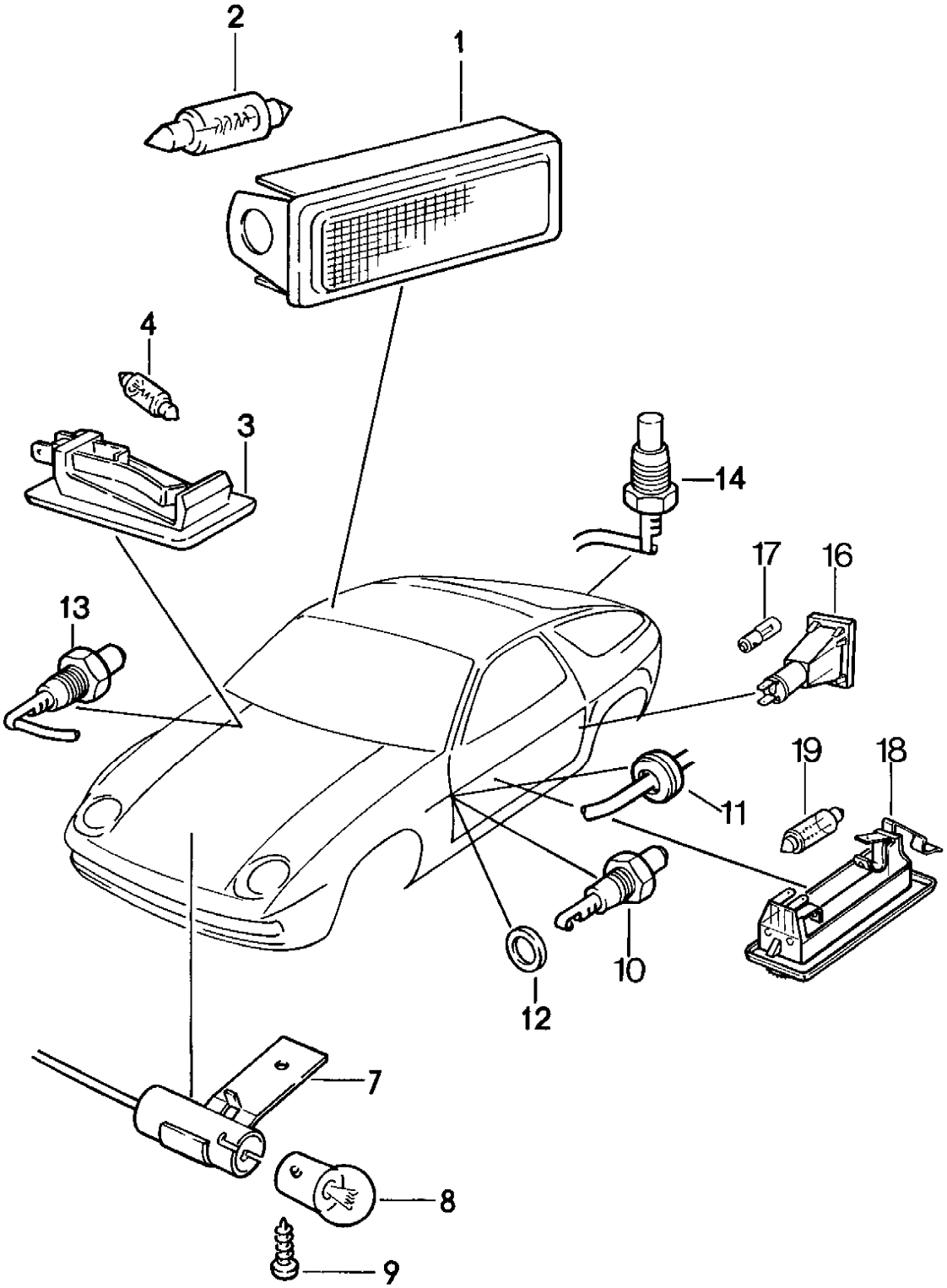

Modell	Jahr	HG	UG	Bildtafel	Einschränkung	UPD	10:43	28.10.2023
928	1983	9	05	905-015		738		

Pos	Teilenummer	Benennung	Bemerkung	St	Modellangabe
		Innenbeleuchtung			
1	911 632 102 00	Leuchte	vorn hinten	3 1 1	
		Heckklappe		1	
2	900 631 106 90	Glühlampe 12 V - 10 W		3	
3	928 632 101 00	Handschuhkastenleuchte		1	
4	999 631 018 90	Glühlampe 12 V - 3 W		1	
7	928 632 105 00	Motorraumleuchte D >> - MJ 1983		1	
(7)	928 632 105 01	Motorraumleuchte D - MJ 1984>>		1	
8	900 631 115 90	Glühlampe 12 V - 10 W		1	
9	N 013 970 5	Linsenblechschraube B 4,8 X 9,5		1	
9	N 106 568 02	Linsenblechschraube B 4,8 X 9,5		1	
10	964 613 601 00	Türkontaktschalter		2	
11	321 971 905	Gummitülle		2	
12	900 031 001 60	Unterlegscheibe 8,4		2	
13	964 613 601 00	Türkontaktschalter Handschuhkasten		1	
14	928 613 119 00	Türkontaktschalter Heckklappe		1	
-	900 631 102 90	Leuchte 12 V - 2 W Zigarettenanzünder		3	
16	928 631 131 00	Türwarnleuchte		2	
17	900 631 120 90	Glühlampe 12 V - 2 W		2	
18	928 632 109 01	Leuchte Entfallteil		2	
18	823 947 105 B	Innenleuchte		2	
19	900 631 106 90	Glühlampe 12 V - 10 W		2	

Modell	Jahr	HG	UG	Bildtafel	Einschränkung	UPD	10:43	28.10.2023
928	1983	9	06	906-000		738		

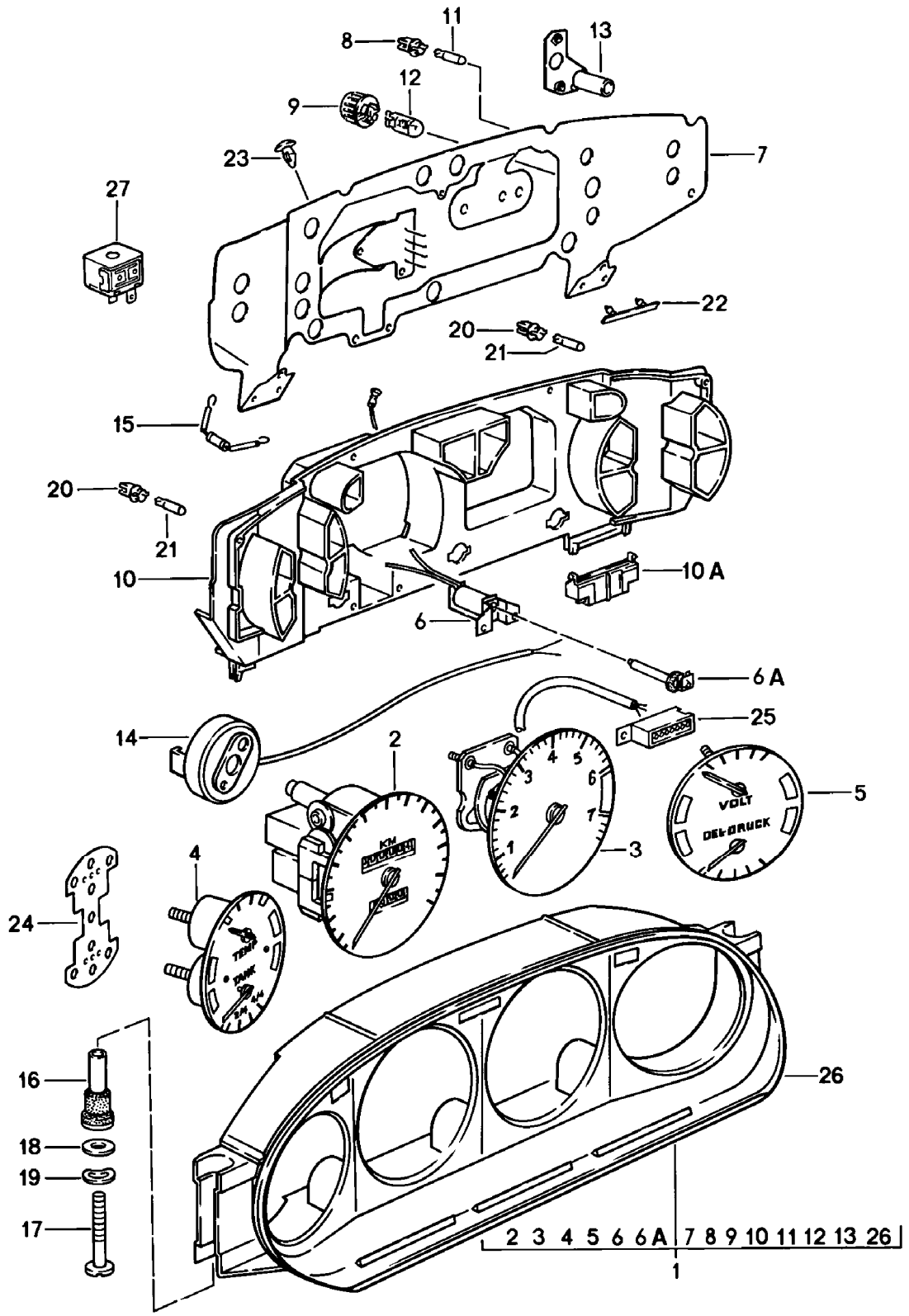

Modell	Jahr	HG	UG	Bildtafel	Einschränkung	UPD	10:43	28.10.2023
928	1983	9	06	906-000		738		

Pos	Teilenummer	Benennung	Bemerkung	St	Modellangabe
		Kombiinstrument			
1	928 641 103 31	Kombiinstrument D - MJ 1983>> - MJ 1983		1	"D.."
2	928 641 967 00	Geschwindigkeitsmesser Entfallteil		1	
2	928 641 967 X	Geschwindigkeitsmesser		1	
3	928 641 965 01	Drehzahlmesser		1	
4	928 641 933 01	Kraftstoffvorrats- und Kühlmitteltemperaturanzeige		1	
5	928 641 961 01	Anzeigegerät für Volt und Öldruck		1	
(1)	928 641 104 33	Kombiinstrument D - MJ 1983>> - MJ 1983		1	"F.."
2	928 641 967 00	Geschwindigkeitsmesser Entfallteil		1	
2	928 641 967 X	Geschwindigkeitsmesser		1	
3	928 641 965 06	Drehzahlmesser		1	
4	928 641 949 01	Kraftstoffvorrats- und Kühlmitteltemperaturanzeige		1	
5	928 641 962 01	Anzeigegerät für Volt und Öldruck		1	
(1)	928 641 106 33	Kombiinstrument D - MJ 1983>> - MJ 1983		1	"L..","NL.", "B.."
2	928 641 967 00	Geschwindigkeitsmesser Entfallteil		1	"S..","CH.", "A.."
2	928 641 967 X	Geschwindigkeitsmesser		1	
3	928 641 965 06	Drehzahlmesser		1	"I..","DK.", "N.."
4	928 641 933 01	Kraftstoffvorrats- und Kühlmitteltemperaturanzeige		1	"SF."
5	928 641 961 01	Anzeigegerät für Volt und Öldruck		1	
(1)	928 641 116 33	Kombiinstrument D - MJ 1983>> - MJ 1983		1	"GB."
2	928 641 957 00	Geschwindigkeitsmesser		1	
3	928 641 965 06	Drehzahlmesser		1	
4	928 641 943 01	Kraftstoffvorrats- und Kühlmitteltemperaturanzeige		1	

Modell	Jahr	HG	UG	Bildtafel	Einschränkung	UPD	10:43	28.10.2023
928	1983	9	06	906-000		738		

Pos	Teilenummer	Benennung	Bemerkung	St	Modellangabe
5	928 641 963 01	Anzeigegerät für Volt und Öldruck		1	
(1)	928 641 107 33	Kombiinstrument D - MJ 1983>> - MJ 1983		1	"J.."
2	928 641 969 00	Geschwindigkeitsmesser		1	
3	928 641 965 06	Drehzahlmesser		1	
4	928 641 943 01	Kraftstoffvorrats- und Kühlmitteltemperaturanzeige		1	
5	928 641 963 01	Anzeigegerät für Volt und Öldruck		1	
(1)	928 641 109 33	Kombiinstrument D - MJ 1983>> - MJ 1983		1	
2	928 641 967 00	Geschwindigkeitsmesser Entfallteil		1	
2	928 641 967 X	Geschwindigkeitsmesser		1	
3	928 641 965 06	Drehzahlmesser		1	
4	928 641 943 01	Kraftstoffvorrats- und Kühlmitteltemperaturanzeige		1	
5	928 641 963 01	Anzeigegerät für Volt und Öldruck		1	
1	928 641 103 34	Kombiinstrument D - MJ 1984>> - MJ 1984		1	"D.."
2	928 641 967 00	Geschwindigkeitsmesser Entfallteil		1	
2	928 641 967 X	Geschwindigkeitsmesser		1	
3	928 641 965 09	Drehzahlmesser		1	
4	928 641 933 02	Kraftstoffvorrats- und Kühlmitteltemperaturanzeige		1	
5	928 641 961 02	Anzeigegerät für Volt und Öldruck		1	
(1)	928 641 104 34	Kombiinstrument D - MJ 1984>> - MJ 1984		1	"F.."
2	928 641 967 00	Geschwindigkeitsmesser Entfallteil		1	
2	928 641 967 X	Geschwindigkeitsmesser		1	
3	928 641 965 08	Drehzahlmesser		1	
4	928 641 949 01	Kraftstoffvorrats- und Kühlmitteltemperaturanzeige		1	

Modell	Jahr	HG	UG	Bildtafel	Einschränkung	UPD	10:43	28.10.2023
928	1983	9	06	906-000		738		

Pos	Teilenummer	Benennung	Bemerkung	St	Modellangabe
5	928 641 962 02	Anzeigegerät für Volt und Öldruck		1	
(1)	928 641 106 34	Kombiinstrument D - MJ 1984>> - MJ 1984		1	"L..","NL.", "B.."
2	928 641 967 00	Geschwindigkeitsmesser Entfallteil		1	"S..","CH.", "A.."
2	928 641 967 X	Geschwindigkeitsmesser		1	
3	928 641 965 08	Drehzahlmesser		1	"I..","DK.", "N.."
4	928 641 933 02	Kraftstoffvorrats- und Kühlmitteltemperaturanzeige		1	"SF."
5	928 641 961 02	Anzeigegerät für Volt und Öldruck		1	
(1)	928 641 116 34	Kombiinstrument D - MJ 1984>> - MJ 1984		1	"GB."
2	928 641 957 00	Geschwindigkeitsmesser		1	(HK)
3	928 641 965 08	Drehzahlmesser		1	
4	928 641 943 01	Kraftstoffvorrats- und Kühlmitteltemperaturanzeige		1	
5	928 641 963 02	Anzeigegerät für Volt und Öldruck		1	
(1)	928 641 107 34	Kombiinstrument D - MJ 1984>> - MJ 1984		1	"J.."
2	928 641 967 02	Geschwindigkeitsmesser		1	
3	928 641 965 06	Drehzahlmesser		1	
4	928 641 943 01	Kraftstoffvorrats- und Kühlmitteltemperaturanzeige		1	
5	928 641 963 02	Anzeigegerät für Volt und Öldruck		1	
(1)	928 641 117 34	Kombiinstrument D - MJ 1984>> - MJ 1984		1	PR:215
2	928 641 967 01	Geschwindigkeitsmesser		1	
3	928 641 965 08	Drehzahlmesser		1	
4	928 641 943 01	Kraftstoffvorrats- und Kühlmitteltemperaturanzeige		1	
5	928 641 963 02	Anzeigegerät für Volt und Öldruck		1	
(1)	928 641 114 34	Kombiinstrument D - MJ 1984>> - MJ 1984		1	

Modell	Jahr	HG	UG	Bildtafel	Einschränkung	UPD	10:43	28.10.2023
928	1983	9	06	906-000		738		

Pos	Teilenummer	Benennung	Bemerkung	St	Modellangabe
2	928 641 967 00	Geschwindigkeitsmesser Entfallteil		1	
2	928 641 967 X	Geschwindigkeitsmesser		1	
3	928 641 965 08	Drehzahlmesser		1	
4	928 641 943 01	Kraftstoffvorrats- und Kühlmitteltemperaturanzeige		1	
5	928 641 963 02	Anzeigegerät für Volt und Öldruck		1	
(1)	928 641 103 36	Kombiinstrument D - MJ 1985>>		1	PR:481 "D.."
2	928 641 967 00	Geschwindigkeitsmesser Entfallteil		1	
2	928 641 967 X	Geschwindigkeitsmesser		1	
3	928 641 965 10	Drehzahlmesser Kraftstoffverbrauchsanzeiger		1	
4	928 641 933 03	Kraftstoffvorrats- und Kühlmitteltemperaturanzeige		1	
5	928 641 961 03	Anzeigegerät für Volt und Öldruck Entfallteil		1	
5	928 641 961 CX	Anzeigegerät für Volt und Öldruck		1	
(1)	928 641 133 02	Kombiinstrument D - MJ 1985>>		1	PR:249 "D.."
2	928 641 967 04	Geschwindigkeitsmesser		1	
3	928 641 965 11	Drehzahlmesser Kraftstoffverbrauchsanzeiger		1	
4	928 641 933 03	Kraftstoffvorrats- und Kühlmitteltemperaturanzeige		1	
5	928 641 961 03	Anzeigegerät für Volt und Öldruck Entfallteil		1	
5	928 641 961 CX	Anzeigegerät für Volt und Öldruck		1	
(1)	928 641 104 36	Kombiinstrument D - MJ 1985>>		1	PR:481 "F.."
2	928 641 967 00	Geschwindigkeitsmesser Entfallteil		1	
2	928 641 967 X	Geschwindigkeitsmesser		1	
3	928 641 965 12	Drehzahlmesser		1	

Modell	Jahr	HG	UG	Bildtafel	Einschränkung	UPD	10:43	28.10.2023
928	1983	9	06	906-000		738		

Pos	Teilenummer	Benennung	Bemerkung	St	Modellangabe
4	928 641 949 02	Kraftstoffvorrats- und Kühlmitteltemperaturanzeige		1	
5	928 641 962 03	Anzeigegerät für Volt und Öldruck		1	
(1)	928 641 134 02	Kombiinstrument D - MJ 1985>>		1	PR:249 "F.."
2	928 641 967 04	Geschwindigkeitsmesser		1	
3	928 641 965 14	Drehzahlmesser		1	
4	928 641 949 02	Kraftstoffvorrats- und Kühlmitteltemperaturanzeige		1	
5	928 641 962 03	Anzeigegerät für Volt und Öldruck		1	
(1)	928 641 106 36	Kombiinstrument D - MJ 1985>>		1	PR:481 "S..","CH.", "A..","D..", "I..","N..", "SF.","L..", "NL.","B.."
2	928 641 967 00	Geschwindigkeitsmesser Entfallteil		1	
2	928 641 967 X	Geschwindigkeitsmesser		1	
3	928 641 965 12	Drehzahlmesser		1	
4	928 641 933 03	Kraftstoffvorrats- und Kühlmitteltemperaturanzeige		1	
5	928 641 961 03	Anzeigegerät für Volt und Öldruck Entfallteil		1	
5	928 641 961 CX	Anzeigegerät für Volt und Öldruck		1	
(1)	928 641 136 02	Kombiinstrument D - MJ 1985>>		1	PR:249 "S..","CH.", "A..","D..", "I..","N..", "SF.","L..", "NL.","B.."
2	928 641 967 04	Geschwindigkeitsmesser		1	
3	928 641 965 14	Drehzahlmesser		1	
4	928 641 933 03	Kraftstoffvorrats- und Kühlmitteltemperaturanzeige		1	
5	928 641 961 03	Anzeigegerät für Volt und Öldruck Entfallteil		1	

Modell	Jahr	HG	UG	Bildtafel	Einschränkung	UPD	10:43	28.10.2023
928	1983	9	06	906-000		738		

Pos	Teilenummer	Benennung	Bemerkung	St	Modellangabe
5	928 641 961 CX	Anzeigegerät für Volt und Öldruck		1	
(1)	928 641 116 36	Kombiinstrument D - MJ 1985>>		1	PR:481
2	928 641 957 00	Geschwindigkeitsmesser		1	(HK) "GB."
3	928 641 965 12	Drehzahlmesser		1	
4	928 641 943 02	Kraftstoffvorrats- und Kühlmitteltemperaturanzeige		1	
5	928 641 963 03	Anzeigegerät für Volt und Öldruck		1	
(1)	928 641 108 36	Kombiinstrument D - MJ 1985>>		1	PR:249
2	928 641 957 02	Geschwindigkeitsmesser		1	(HK) "GB."
3	928 641 965 14	Drehzahlmesser		1	
4	928 641 943 02	Kraftstoffvorrats- und Kühlmitteltemperaturanzeige		1	
5	928 641 963 03	Anzeigegerät für Volt und Öldruck		1	
(1)	928 641 127 02	Kombiinstrument D - MJ 1985>>		1	PR:249 "J.."
2	928 641 967 05	Geschwindigkeitsmesser		1	
3	928 641 965 14	Drehzahlmesser		1	
4	928 641 943 02	Kraftstoffvorrats- und Kühlmitteltemperaturanzeige		1	
5	928 641 963 03	Anzeigegerät für Volt und Öldruck		1	
(1)	928 641 117 36	Kombiinstrument D - MJ 1985>>		1	(SA) PR:481
2	928 641 967 03	Geschwindigkeitsmesser		1	
3	928 641 965 12	Drehzahlmesser		1	
4	928 641 943 02	Kraftstoffvorrats- und Kühlmitteltemperaturanzeige		1	
5	928 641 963 03	Anzeigegerät für Volt und Öldruck		1	
(1)	928 641 137 02	Kombiinstrument D - MJ 1985>>		1	(SA) PR:249
2	928 641 967 06	Geschwindigkeitsmesser		1	

Modell	Jahr	HG	UG	Bildtafel	Einschränkung	UPD	10:43	28.10.2023
928	1983	9	06	906-000		738		

Pos	Teilenummer	Benennung	Bemerkung	St	Modellangabe
3	928 641 965 14	Drehzahlmesser		1	
4	928 641 943 02	Kraftstoffvorrats- und Kühlmitteltemperaturanzeige		1	
5	928 641 963 03	Anzeigegerät für Volt und Öldruck		1	
(1)	928 641 114 36	Kombiinstrument D - MJ 1985>>		1	PR:481
2	928 641 967 00	Geschwindigkeitsmesser Entfallteil		1	
2	928 641 967 X	Geschwindigkeitsmesser		1	
3	928 641 965 12	Drehzahlmesser		1	
4	928 641 943 02	Kraftstoffvorrats- und Kühlmitteltemperaturanzeige		1	
5	928 641 963 03	Anzeigegerät für Volt und Öldruck		1	
(1)	928 641 124 02	Kombiinstrument D - MJ 1985>>		1	PR:249
2	928 641 967 04	Geschwindigkeitsmesser		1	
3	928 641 965 14	Drehzahlmesser		1	
4	928 641 943 02	Kraftstoffvorrats- und Kühlmitteltemperaturanzeige		1	
5	928 641 963 03	Anzeigegerät für Volt und Öldruck		1	
6	928 641 921 00	Spule Knopf für Tageskilometerzähler/ Tagesmeilenzähler		1	
6A	928 641 960 00	Taster für Tageskilometer-rückstellung		1	
(7)	928 641 973 01	Leiterfolie D >> - MJ 1984		1	
(7)	928 641 973 02	Leiterfolie D - MJ 1985>>		1	
8	999 631 301 90	Glühlampe (1,2 W)		19	
9	928 641 927 00	Lampenfassung (3,0 W)		4	
9	928 641 927 01	Lampenfassung (3,0 W)		4	

Modell	Jahr	HG	UG	Bildtafel	Einschränkung	UPD	10:43	28.10.2023
928	1983	9	06	906-000		738		

Pos	Teilenummer	Benennung	Bemerkung	St	Modellangabe
10	928 641 968 00	Grundplatte D >> - MJ 1984		1	
(10)	928 641 968 01	Trägerplatte D - MJ 1985>>		1	
10A	928 641 975 00	Führung Stecker: D >> - MJ 1984	14 polig	X	
10A	928 641 977 00	Führung Stecker: D >> - MJ 1984	12 polig	X	
11	999 631 301 90	Glühlampe 12 V-1,2 W 2LH3490		19	
12	900 631 019 90	Glassockellampe 12 V-3 W		4	
13	928 641 958 00	Leiterplatte Temperaturanzeiger Kraftstoffvorratsanzeige Ladekontrollanzeige		3	
(13)	928 641 959 00	Leiterplatte Anzeigeeinheit für Öldruck		1	
14	928 606 210 00	Impulsgeber D >> - MJ 1984		1	
(14)	928 606 210 01	Impulsgeber D - MJ 1985>>		1	
15	928 641 981 00	Widerstand Ladekontrollanzeige		1	
(15)	928 641 981 01	Widerstand D - MJ 1985>>		1	
16	928 552 049 02	Distanzhülse		4	
17	N 019 908 1	Zylinderschraube mit Innen- sechskantkopf M 6 X 100		2	
18	N 011 524 7	Unterlegscheibe A 6,4 Entfallteil		2	
18	N 011 524 27	Unterlegscheibe A 6,4		2	
19	N 012 226 5	Federscheibe B 6		2	
20	928 641 982 00	Lampenfassung D - MJ 1985>>		4	

Modell	Jahr	HG	UG	Bildtafel	Einschränkung	UPD	10:43	28.10.2023
928	1983	9	06	906-000		738		

Pos	Teilenummer	Benennung	Bemerkung	St	Modellangabe
21	928 641 983 00	Glühlampe 1,2 W D - MJ 1985>>		4	
21	928 641 983 01	Glühlampe 1,2 W D - MJ 1985>>		4	
22	928 641 985 00	Clip D - MJ 1985>>		3	
23	928 641 984 00	Clip D - MJ 1985>>		4	
24	928 641 986 00	Dichtung D - MJ 1985>>		2	
25	944 612 553 00	Steckergehäuse D - MJ 1985>>		1	PR:249
26	928 641 987 00	Gehäuse		1	
27	928 618 153 00	Relais Summer D - MJ 1984>>		1	"J.."
(27)	928 618 153 00	Relais Summer D - MJ 1984>>		1	PR:215
-		Befestigungsteile Impulsgeber Getriebe			
-	915 660 509 00	Spannfeder		1	
-	N 011 524 7	Unterlegscheibe 6,4 Entfallteil		1	
-	N 011 524 27	Unterlegscheibe 6,4		1	
-	999 072 005 09	Sechskantmutter M 6 X 12 Entfallteil		1	
-	999 072 005 01	Sechskantschraube M 6 X 12		1	
-	999 651 158 02	Kabelhalter		1	
-	928 606 305 00	Halteblech		1	
-	113 142 261 A	Clip		1	

Modell	Jahr	HG	UG	Bildtafel	Einschränkung	UPD	10:44	28.10.2023
928	1983	9	06	906-005		738		

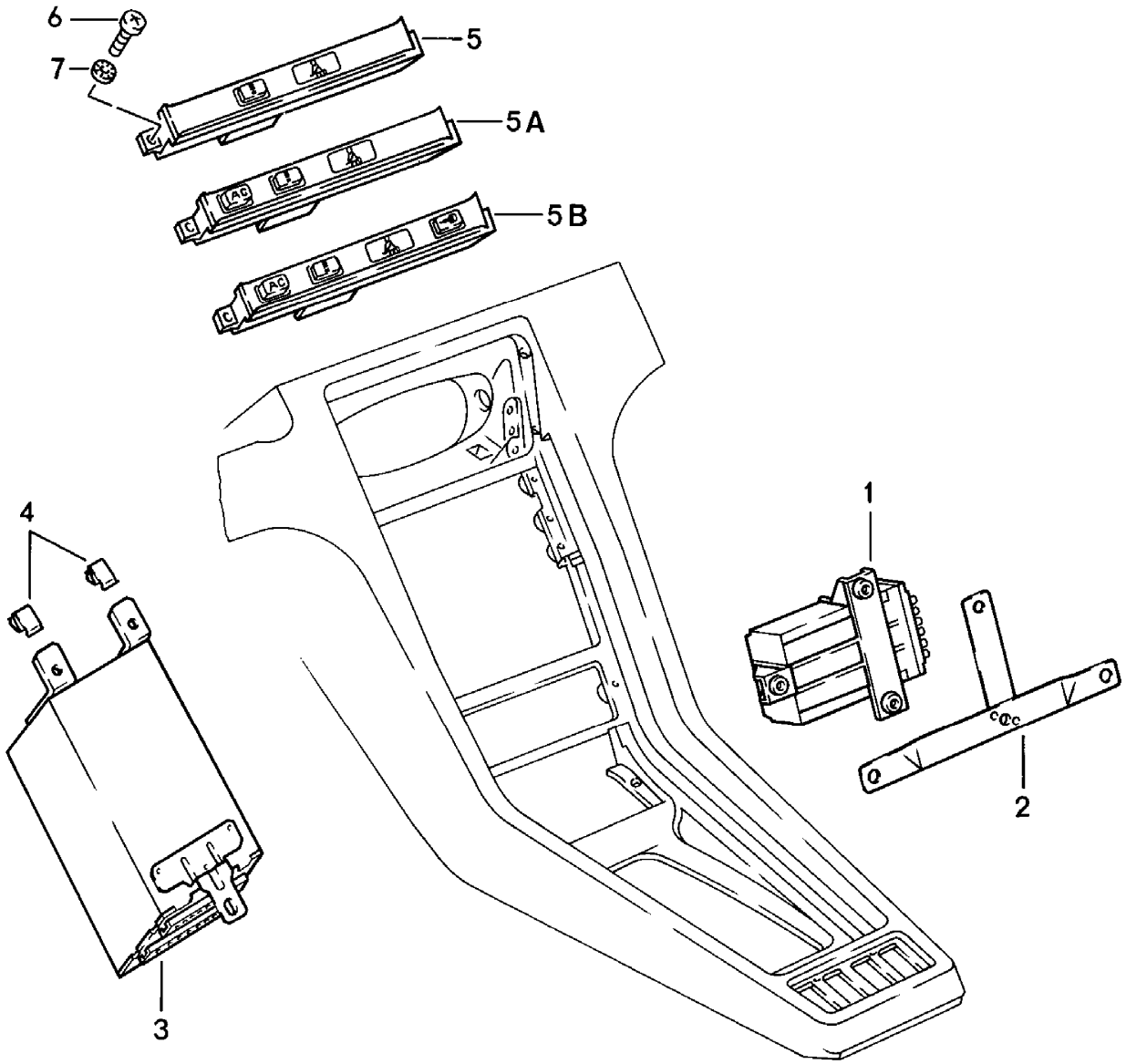

Modell	Jahr	HG	UG	Bildtafel	Einschränkung	UPD	10:44	28.10.2023
928	1983	9	06	906-005		738		

Pos	Teilenummer	Benennung	Bemerkung	St	Modellangabe
		Zentralrechner			
1	928 641 603 02	Steuergerät für Scheinwerfer-, Brems- und Schlusslichtkontrolle D - MJ 1983>> - MJ 1983		1	
1	928 641 603 04	Steuergerät für Scheinwerfer-, Brems- und Schlusslichtkontrolle D - MJ 1984>>		1	
-	928 612 423 00	Steckergehäuse Steuergerät für Scheinwerfer-, Brems- und Schlusslichtkontrolle		1	
2	928 641 607 01	Halter D - MJ 1983>> - MJ 1983	Llkg	1	
(2)	927 641 607 00	Halter D - MJ 1983>> - MJ 1983	Rlkg	1	
3	928 641 602 01	Zentralrechner D - MJ 1983>> - MJ 1983		1	
(3)	928 641 602 05	Zentralrechner D - MJ 1984>>		1	
(3)	928 641 602 05	Zentralrechner D - MJ 1984>>		1	"J.."
4	999 591 470 02	Kabelhalter	Rlkg	2	
5	928 641 609 10	Bedieneinheit mit Drucktasten		1	
5A	928 641 609 13	Bedieneinheit mit Drucktasten		1	
5B	928 641 609 15	Bedieneinheit mit Drucktasten		1	
6	999 919 008 07	Linsenschraube 4,0 X 13 Entfallteil		1	
6	PCG 919 008 07	Linsenschraube 1 Satz Schrauben 4,0 X 13 Packungsinhalt:	10	1	
7	N 011 522 14	Unterlegscheibe - 4,3 -		2	
-		Befestigungsteile Halter Steuergerät für Scheinwerfer-, Brems- und Schlusslichtkontrolle			
-	N 013 968 7	Blechschraube 4,8 X 13 Entfallteil	Llkg	3	

Modell	Jahr	HG	UG	Bildtafel	Einschränkung	UPD	10:44	28.10.2023
928	1983	9	06	906-005		738		

Pos	Teilenummer	Benennung	Bemerkung	St	Modellangabe
-	900 143 097 01	Blechschraube 4,8 X 13	Llkg	3	
-	900 143 039 02	Blechschraube 4,8 X 19 D >> - MJ 1983	Rlkg	3	
-	N 012 222 4	Federscheibe B 5 D >> - MJ 1983	Rlkg	3	
-	999 507 025 02	Blechmutter B 4,8 Befestigungsteile Halter Bügel D >> - MJ 1983	Rlkg	3	
-	N 012 226 5	Federscheibe B 6 D >> - MJ 1983	Llkg	2	
-	900 075 057 02	Sechskantschraube M 6 X 16 D >> - MJ 1983	Llkg	2	
-	900 075 057 03	Sechskantschraube M 6 X 16 Teil hier nicht mehr verwenden	Llkg	2	
-	999 591 348 02	Blechmutter B 4,8 D >> - MJ 1983 Entfallteil	Rlkg	1	
-	999 591 348 01	Blechmutter B 4,8	Rlkg	1	
-	900 143 046 02	Linsenblechschraube B 4,8 X 16 D >> - MJ 1983 Entfallteil	Rlkg	1	
-	900 143 046 01	Linsenblechschraube B 4,8 X 16	Rlkg	1	
-	900 028 007 02	Federscheibe B 5 D >> - MJ 1983	Rlkg	1	
-		Befestigungsteile Steuergerät für Scheinwer- fer-, Brems- und Schlusslicht- kontrolle Halter Ablagefach			
-	N 011 665 3	Unterlegscheibe B 5,3 Entfallteil		2	

Modell	Jahr	HG	UG	Bildtafel	Einschränkung	UPD	10:44	28.10.2023
928	1983	9	06	906-005		738		

Pos	Teilenummer	Benennung	Bemerkung	St	Modellangabe
-	N 011 665 16	Unterlegscheibe B 5,3		2	
-	N 011 005 14	Sechskantmutter M 5 D - MJ 1984>> Entfallteil		2	
-	900 076 091 01	Sechskantmutter M 5 D - MJ 1984>>		2	

Modell	Jahr	HG	UG	Bildtafel	Einschränkung	UPD	10:44	28.10.2023
928	1983	9	06	906-010		738		

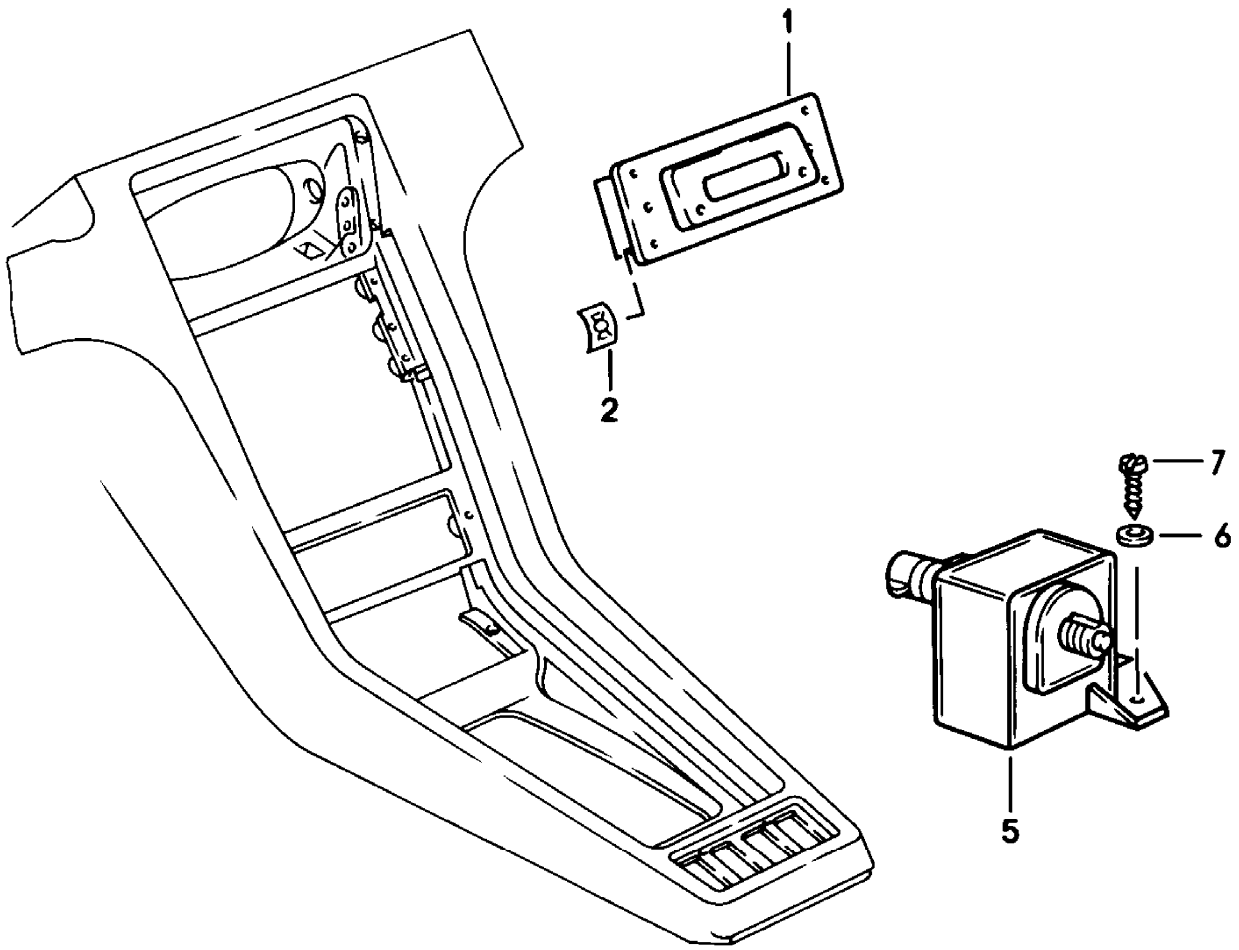

Modell	Jahr	HG	UG	Bildtafel	Einschränkung	UPD	10:44	28.10.2023
928	1983	9	06	906-010		738		

Pos	Teilenummer	Benennung	Bemerkung	St	Modellangabe
		Zeituhr in Mittelkonsole			
1	**928 641 701 03**	**Zeituhr in Instrumenten-gehäuse**		**1**	
2	**999 507 209 01**	**Federmutter** **D >> - MJ 1984**		**2**	
-		**Temperaturfühler Abgasanlage** **siehe Hauptgruppe 2** **2/02/05**		**1**	**"J.."**

Modell	Jahr	HG	UG	Bildtafel	Einschränkung	UPD	10:44	28.10.2023
928	1983	9	07	907-000		738		

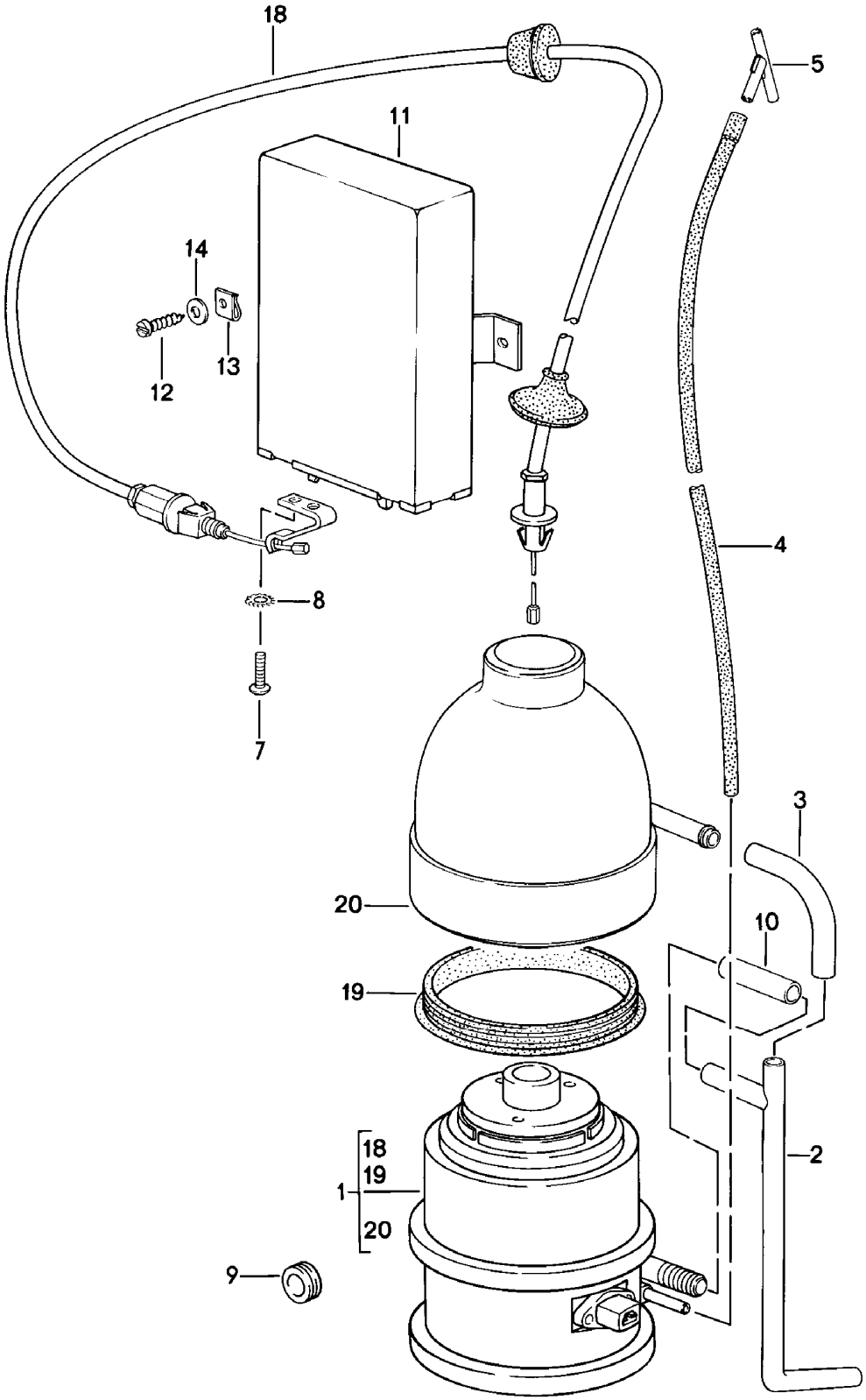

Modell	Jahr	HG	UG	Bildtafel	Einschränkung	UPD	10:44	28.10.2023
928	1983	9	07	907-000		738		

Pos	Teilenummer	Benennung	Bemerkung	St	Modellangabe
		Geschwindigkeitsregelanlage			
1	928 617 121 01	Verstellelement		1	2821,2822
(1)	928 617 121 03	Verstellelement		1	2843,2844
2	928 617 124 00	Entlüftungsrohr		1	
3	928 617 123 00	Anschlussstück		1	
-		Unterdruckleitung siehe Hauptgruppe 8 8/13/05 POS.5		1	
5	928 574 678 02	Y-Stück		1	
7	900 146 005 02	Linsenschraube M 5 X 8		2	2821,2822
9	021 119 569 A	Gummitülle		1	
-	N 020 359 1	Schlauch 9 X 14		*	
10		kürzen auf:	48 MM	1	
11	928 617 127 00	Steuergerät für Geschwin- digkeitsregelanlage (GRA)		1	
12	900 187 013 02	Sechskantblechschraube 4,2 X 13		2	
13	N 015 429 2	Schnappmutter Entfallteil		2	
13	N 015 429 6	Schnappmutter		2	
14	900 151 001 02	Unterlegscheibe 4,3		2	
18	928 617 901 00	Bowdenzug		1	2821,2822
(18)	928 617 125 02	Bowdenzug		1	2843,2844
19	928 617 902 00	Dichtung		1	
20	928 617 903 00	Schutzkappe		1	

Modell	Jahr	HG	UG	Bildtafel	Einschränkung	UPD	10:44	28.10.2023
928	1983	9	07	907-005		738		

Modell	Jahr	HG	UG	Bildtafel	Einschränkung	UPD	10:44	28.10.2023
928	1983	9	07	907-005		738		

Pos	Teilenummer	Benennung	Bemerkung	St	Modellangabe
		Porsche Classic Communication Management	DIN 1 Europa		928
1	911 645 590 00	Porsche Classic Communication Management ohne: SD-Speicherkarte für Navigationssystem mit Navigationsdaten mitverwenden:	Europa 99664250100	1 1	
(1)	911 642 593 00	Porsche Classic Communication Management ohne: SD-Speicherkarte für Navigationssystem mit Navigationsdaten	Japan	1	
2	911 645 574 00	DAB-Empfänger		1	
3	911 645 573 00	Antennenverbindungsleitung	DAB+	1	
4	911 645 513 00	Multimedia-Schnittstelle		1	
5	911 645 505 00	Antenne -GPS-		1	
6	911 645 507 00	Mikrofon		1	
7	911 645 593 00	Drehknopf	CLASSIC 1 Stück	1	
8	911 645 595 00	Drehknopf	1 Stück	1	
9	911 645 574 50	Antennenadapterstecker	DIN/FAKRA	1	
10	996 642 501 00	SD-Speicherkarte für Navigationssystem mit Navigationsdaten Entfallteil	Europa Q2/2019	1	
10	996 642 501 15	SD-Speicherkarte für Navigationssystem mit Navigationsdaten	Europa Q2/2021	1	
(10)	996 642 501 12	SD-Speicherkarte für Navigationssystem mit Navigationsdaten	Australien Neuseeland Q2/2020	1	
(10)	996 642 501 14	SD-Speicherkarte für Navigationssystem mit Navigationsdaten	Vereinigte Arabische Emirate Q2/2020	1	
11	911 645 297 00	Halterahmen Autoradio	DIN 1	1	
12	911 645 299 00	Steckergehäuse (komplett)	2 Stück	1	

Modell	Jahr	HG	UG	Bildtafel	Einschränkung	UPD	10:44	28.10.2023
928	1983	9	07	907-005		738		

Pos	Teilenummer	Benennung	Bemerkung	St	Modellangabe
-	911 642 209 01	Adapter Verbindungsleitung Verstärker	BLAUPUNKT ALPINE BEA	1	
-	911 642 400 00	Adapter Lautsprecher für Stromversorgung	DIN/ISO	1	
-	993 645 413 00	Anschlusskabel Autoradio Verstärker	NOKIA	1	

Modell	Jahr	HG	UG	Bildtafel	Einschränkung	UPD	10:45	28.10.2023
928	1983	9	98	998-000		738		

Pos	Teilenummer	Benennung	Bemerkung	St	Modellangabe
		Reparatursätze			
-	**928 603 904 00**	**1 Satz Befestigungsteile**		**X**	
		Riemenscheibe			
		Drehstromgenerator			
		bestehend aus:			
		Sechskantmutter		**1**	
		SW 24			
		Unterlegscheibe		**1**	
		Druckscheibe		**1**	
		Scheibenfeder		**1**	

Modell	Jahr	HG	UG	Bildtafel	Einschränkung	UPD	10:45	28.10.2023
928	1983	0	01	001-000		738		

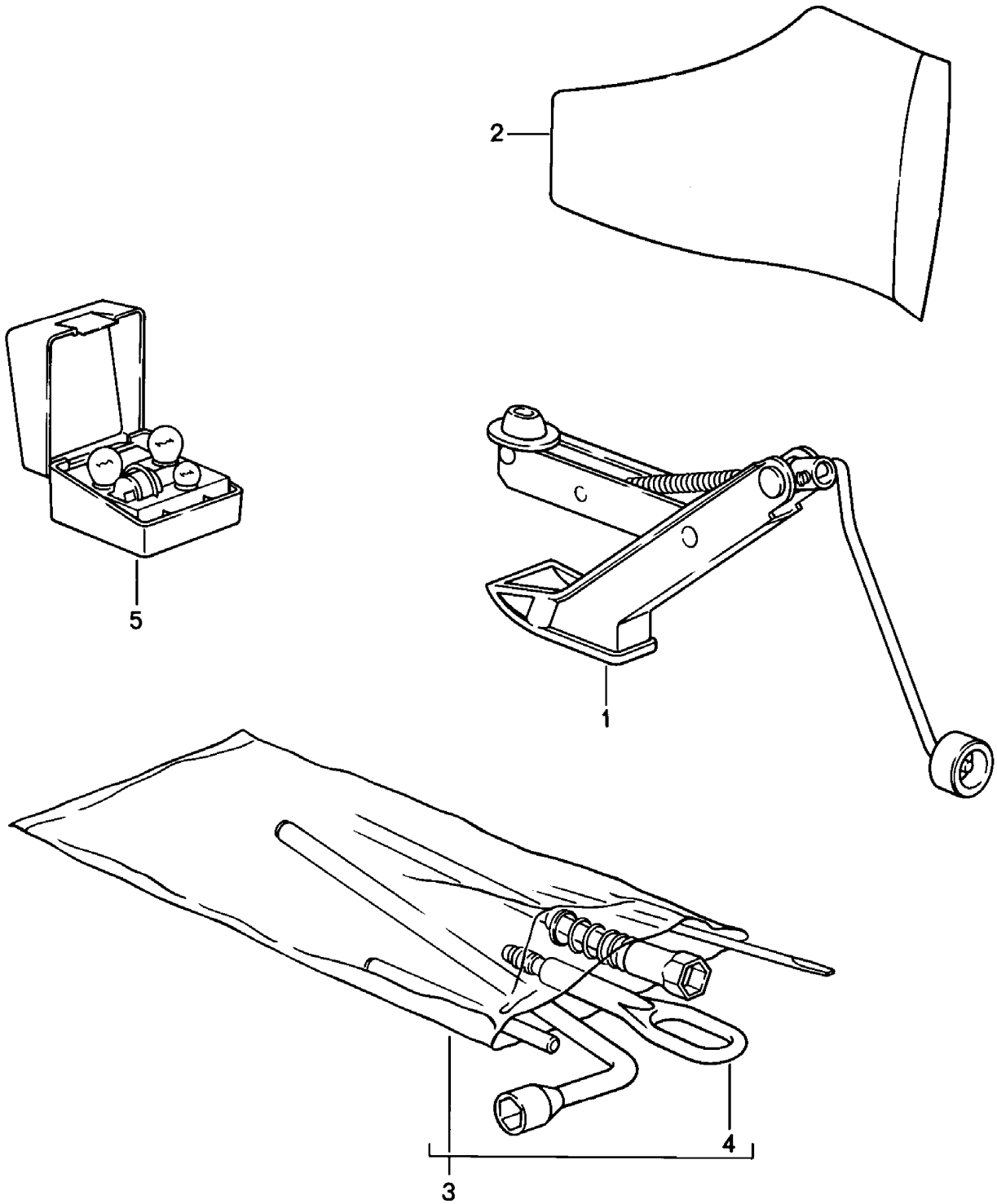

Modell	Jahr	HG	UG	Bildtafel	Einschränkung	UPD	10:45	28.10.2023
928	1983	0	01	001-000		738		

Pos	Teilenummer	Benennung	Bemerkung	St	Modellangabe
		Werkzeug			
1	928 721 011 03	Wagenheber Entfallteil		1	
1	000 721 711 00	Wagenheber Entfallteil		1	
1	000 721 711 02	Wagenheber Entfallteil		1	
1	000 721 710 01	Wagenheber Entfallteil		1	
1	000 721 710 03	Wagenheber		1	
2	928 551 093 02	Tasche für Wagenheber		1	
3	928 721 005 05	Werkzeugsatz D >> - MJ 1984		1	
-		Werkzeugsatz			
(3)	928 721 005 06	Werkzeugsatz D - MJ 1985>>		1	
-		Werkzeugsatz			
-	928 721 012 02	Zündkerzenschlüssel		1	
-	999 571 045 02	Radmutterschlüssel		1	
-	999 195 011 02	Doppelmaulschlüssel 8 X 9		1	
-	999 195 012 02	Doppelmaulschlüssel 10 X 11		1	
-	999 195 013 02	Doppelmaulschlüssel 12 X 13		1	
-		Doppelmaulschlüssel 14 X 15			
-	999 195 015 02	Doppelmaulschlüssel 17 X 19		1	
4	928 722 101 03	Abschleppöse - 15 X 1/8 " -		1	
4	928 722 101 05	Abschleppöse - 20 X 1/8 " -		X	
5	928 722 103 02	Lampen-Ersatzkasten		1	
(5)	928 722 103 04	Lampen-Ersatzkasten		1	"F.."
(5)	928 722 103 05	Lampen-Ersatzkasten		1	"J.."

Modell	Jahr	HG	UG	Bildtafel	Einschränkung	UPD	10:45	28.10.2023
928	1983	0	01	001-000		738		

Pos	Teilenummer	Benennung	Bemerkung	St	Modellangabe
-	928 701 015 02	Kennzeichenträger Kennzeichenträger Montagesatz		1	
-	928 701 017 02	Kennzeichenträger Kennzeichenträger Montagesatz		1	"I..","L..", "B..","A..", "AUS","SF."

Modell	Jahr	HG	UG	Bildtafel	Einschränkung	UPD	10:45	28.10.2023
928	1983	0	01	001-002		738		

1

2

Modell	Jahr	HG	UG	Bildtafel	Einschränkung	UPD	10:45	28.10.2023
928	1983	0	01	001-002		738		

Pos	Teilenummer	Benennung	Bemerkung	St	Modellangabe
		Werkzeugtasche			
1	**PCG 928 721 10**	**Werkzeugtasche** **mit:** **Werkzeug**	**928**	**1**	
2	**911 722 202 00**	**Reifendruckprüfer** **Porsche Classic**		**1**	

PET2

PORSCHE

Modell	Jahr	HG	UG	Bildtafel	Einschränkung	UPD	10:46	28.10.2023
928	1983	0	01	001-003		738		

Modell	Jahr	HG	UG	Bildtafel	Einschränkung	UPD	10:46	28.10.2023
928	1983	0	01	001-003		738		

Pos	Teilenummer	Benennung	Bemerkung	St	Modellangabe
		Pflegemittel Porsche Classic			
1	PCG 901 010 40	Pflegeset Tasche bestehend aus:		1	
1	PCG 901 011 42	Pflegeset Porsche Classic	SCHOTTENKARO rot/blau	1	
1	PCG 901 012 42	Pflegeset Porsche Classic	SCHOTTENKARO blau/grün	1	
2	PCG 901 011 40	Mikrofasertuch		1	
3	PCG 901 012 40	Polierpad Wachs Porsche Schriftzug		1	
4	PCG 901 013 40	Knetmasse Porsche Classic		1	
5	PCG 901 014 40	Autopolitur Porsche Classic		1	
6	PCG 901 015 40	Autopolitur 'Hartwachs' Porsche Classic		1	
7	PCG 901 020 40	Leder Handtuch		1	
8	PCG 901 021 40	Schwamm	3-teilig	1	
9	PCG 901 022 40	Auto-Shampoo		1	
10	PCG 901 023 40	Felgenreiniger		1	
11	PCG 901 030 40	Pflegemittel Kunststoff		1	
12	PCG 901 031 40	Pflegemittel Reifen		1	
13	PCG 901 032 40	Scheibenreinigungsmittel Scheibenwaschanlage	250ml	1	
-	PCG 044 000 86	Pflegeset Felgenreiniger bestehend aus: Felgenreiniger Bürste		1 1 3	
15	PCG 901 016 40	Autopolitur Konservierungswachs Porsche Classic		1	

Modell	Jahr	HG	UG	Bildtafel	Einschränkung	UPD	11:04	28.10.2023
928	1983	0	01	001-004		738		

Modell	Jahr	HG	UG	Bildtafel	Einschränkung	UPD	11:04	28.10.2023
928	1983	0	01	001-004		738		

Pos	Teilenummer	Benennung	Bemerkung	St	Modellangabe
		Zubehör **Porsche Classic**			
1	**PCG 860 251 00**	**Warndreieck** **Porsche Classic**		**1**	
2	**PCG 800 702 00**	**Verbandskasten** **Porsche Classic**		**1**	
2	**PCG 800 704 00**	**Verbandskasten** **Porsche Classic**	**alle Länder,** **ausser:** **USA**	**1**	
3	**PCG 701 201 00**	**Kennzeichenverstärker** **Unterlage** **Kunststoff** **Porsche Classic** **520X110**		**1**	
4	**911 722 202 00**	**Reifendruckprüfer** **Porsche Classic** **mit:** **Leder** **Tasche**		**1**	
5	**PCG 800 703 00**	**Behälter** **Zusatzkraftstoffbehälter** **Schriftzug** **Porsche Wappen**	**5Ltr.** **PORSCHE**	**1**	**-"USA",** **-"CDN"**
6	**644 722 601 01**	**Handleuchte LED, Akku**		**1**	

Modell	Jahr	HG	UG	Bildtafel	Einschränkung	UPD	11:04	28.10.2023
928	1983	0	01	001-005		738		

Pos	Teilenummer	Benennung	Bemerkung	St	Modellangabe
		Kenn- und Hinweisschilder			
-	928 006 101 14	Klebeschild Motordaten D >> - MJ 1983		1	"S.."
-	928 006 101 39	Klebeschild Motordaten D - MJ 1984>>		1	"S.."
-	928 006 119 00	Klebeschild Motordaten D >> - MJ 1983		1	"CH."
-	928 006 119 01	Klebeschild Motordaten D - MJ 1984>>		1	"CH."
-	928 006 101 38	Klebeschild Motordaten D - MJ 1984>>		1	"AUS"
-	928 006 101 35	Klebeschild Motordaten		1	"J.."
-	928 006 109 00	Klebeschild Zahnriemen		1	
-	411 000 263 A	Kennschild '98 ROZ/RON'		1	
-	477 000 258	Klebeschild für Fahrzeuge mit bleifreiem Benzinbetrieb		1	"J.."

Modell	Jahr	HG	UG	Bildtafel	Einschränkung	UPD	11:05	28.10.2023
928	1983	0	01	001-010		738		

1

2

3

Modell	Jahr	HG	UG	Bildtafel	Einschränkung	UPD	11:05	28.10.2023
928	1983	0	01	001-010		738		

Pos	Teilenummer	Benennung	Bemerkung	St	Modellangabe
		Typschild			
1	**000 701 101 00**	**Hinweisschild** **-73**	**356, 912, 911,** **914/6**	**1**	
		mitverwenden:	**99919010130**	**2**	
2	**911 701 101 11**	**Hinweisschild** **74-80** **VIN: 10.**	**911,924,928**	**1**	
		mitverwenden:	**99919010130**	**2**	
3	**928 701 111 00**	**Hinweisschild** **81-92** **VIN: 17.**	**924,944,911,** **928**	**1**	
		mitverwenden:	**99919010130**	**2**	
-	**999 190 101 30**	**Blindniet**	**A3,2X6,1**	**2**	

Modell	Jahr	HG	UG	Bildtafel	Einschränkung	UPD	11:05	28.10.2023
928	1983	0	02	002-000		738		

Pos	Teilenummer	Benennung	Bemerkung	St	Modellangabe
		Zubehör			
-		**Distanzstück für Hinterachse siehe Technische Information Gruppe: 928 X 5**			
1	477 501 701	**Distanzring 21 MM**		2	
2	901 331 671 01	**Radbefestigungsbolzen**		10	
3	928 361 047 03	**Radmutter Entfallteil**	abschliessbar	1	
3	965 361 955 00	**Radmutter Entfallteil**	abschliessbar	1	
3	968 361 955 00	**Radmutter Entfallteil**	abschliessbar	1	
3	993 361 057 00	**Felgenschlosssatz mit Schlüssel**	abschliessbar	1	
3A	965 361 167 00	**Abdeckkappe Radmutter**		X	
3B	928 361 306 01	**Radmutter ohne: Schloss**	abschliessbar	4	
4	928 559 901 02	**Schmutzfänger Einbausatz bestehend aus:**		1	

Modell	Jahr	HG	UG	Bildtafel	Einschränkung	UPD	11:05	28.10.2023
928	1983	0	02	002-001		738		

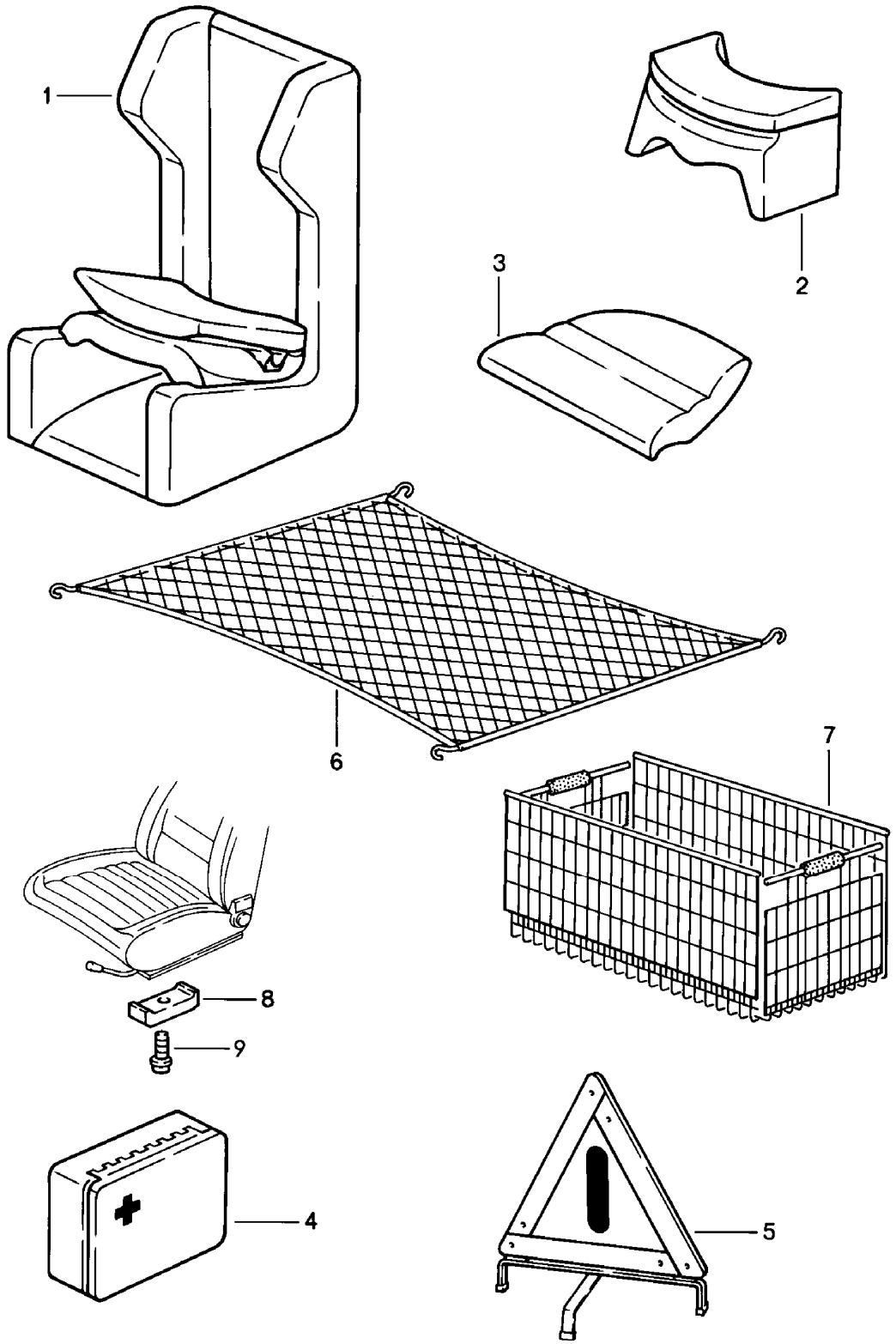

Modell	Jahr	HG	UG	Bildtafel	Einschränkung	UPD	11:05	28.10.2023
928	1983	0	02	002-001		738		

Pos	Teilenummer	Benennung	Bemerkung	St	Modellangabe
		Zubehör			
1	944 522 051 00	Kindersitz für Kinder im Alter von:	0-4 Jahre	1	
2	928 522 050 00	Kindersitz für Kinder im Alter ab: nur in Verbindung mit: Kindersitzpolster	4 Jahre	1	
3	928 522 159 02	Kindersitzpolster	links	1	
(3)	928 522 160 02	Kindersitzpolster	rechts	1	
	08/82-07/864CR	schwarz Schriftzug Porsche			
4	PCG 800 702 00	Verbandskasten Porsche Classic		1	
(4)	PCG 800 704 00	Verbandskasten Porsche Classic	alle Länder, ausser: USA	1	
5	PCG 860 251 00	Warndreieck Porsche Classic		1	
6	928 555 631 02	Gepäcknetz		1	
6	928 555 631 03	Gepäcknetz		1	
7	000 043 002 00	Gepäckkorb	klappbar	X	
-		Sitz Höhenkorrektor			
8	911 521 493 00	Zwischenstück 13 MM D >> - MJ 1984		X	
9	900 067 089 02	Zylinderschraube M 6 X 25 Höhenkorrektor 13 MM D >> - MJ 1984 Entfallteil		X	
9	900 067 089 01	Zylinderschraube M 6 X 25 Höhenkorrektor 13 MM		X	
(9)	N 014 749 2	Zylinderschraube M 6 X 40 Höhenkorrektor 26 MM		X	

Modell	Jahr	HG	UG	Bildtafel	Einschränkung	UPD	11:05	28.10.2023
928	1983	0	02	002-005		738		

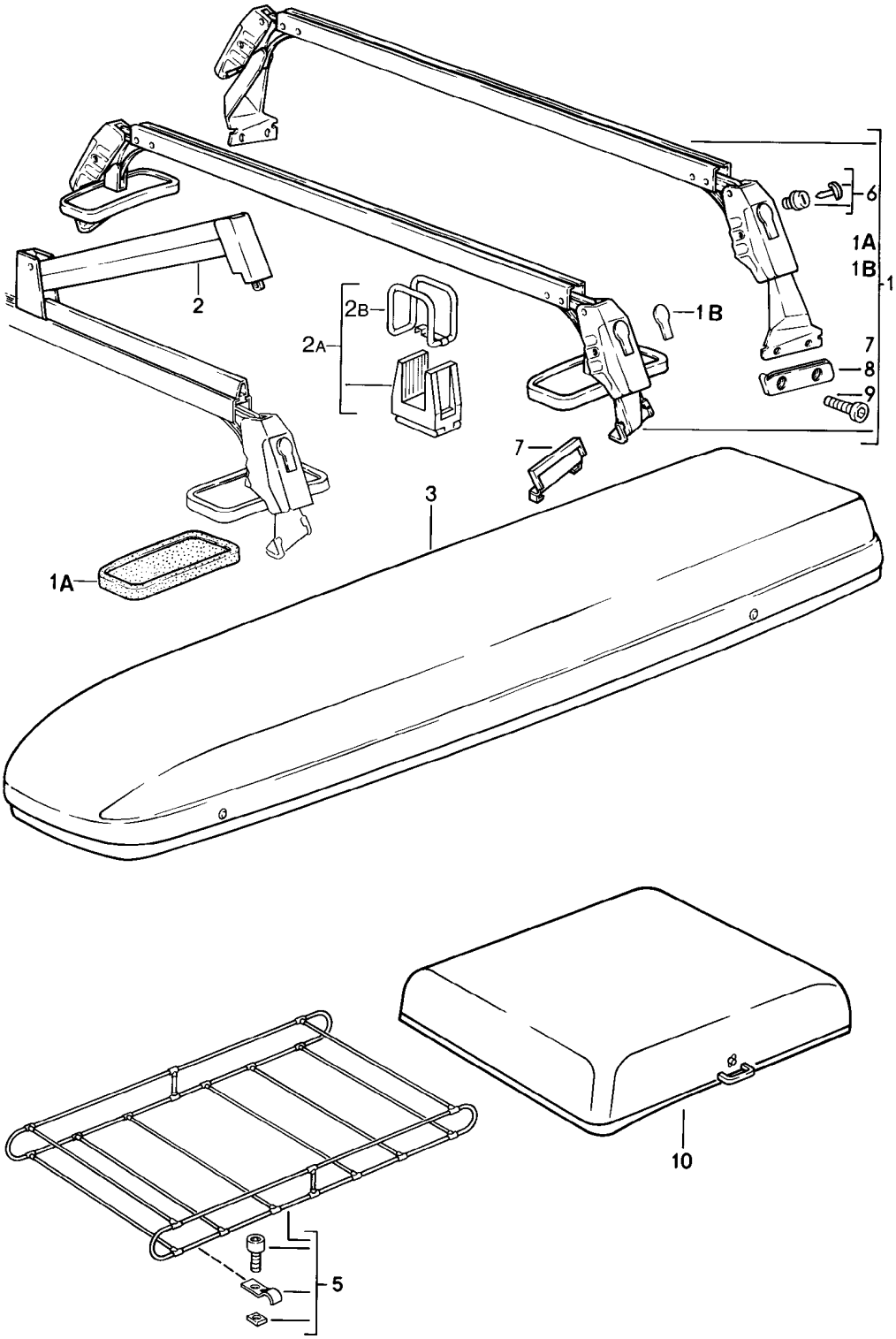

Modell	Jahr	HG	UG	Bildtafel	Einschränkung	UPD	11:05	28.10.2023
928	1983	0	02	002-005		738		

Pos	Teilenummer	Benennung	Bemerkung	St	Modellangabe
		Dachgepäckträger			
1	928 801 055 02	1 Satz Grundträger		1	
1A	928 801 267 02	Gummiunterlage		2	
1B	928 801 111 02	Schutzkappe Schloss		4	
2	928 801 061 02	Klemmbügel Montagesatz		1 4	
2A	928 801 903 02	1 Satz Skihalter Montagesatz		1 2	
2B	928 801 193 02	Halteband Montagesatz		1 2	
3	928 801 063 02	Ski- und Gepäck-Box	links	1	
(3)	928 801 064 02	Ski- und Gepäck-Box	rechts	1	
5	928 801 081 02	Dachgepäckträger		1	
6	928 801 011 02	Schliesszylinder mit Schlüs- seln Federklammer Schlüssel Bei Bestellung bitte die Fahrzeug-Identifizierungs- und die Schliessungsnummer angeben		4 1 2	
7	928 801 271 02	Gummiunterlage		2	
8	928 801 167 02	Gummiunterlage		2	
9	900 119 072 00	Zylinderschraube M 8 X 18		4	
10	928 801 073 02	Dachbox		1	

Modell	Jahr	HG	UG	Bildtafel	Einschränkung	UPD	11:06	28.10.2023
928	1983	0	02	002-006		738		

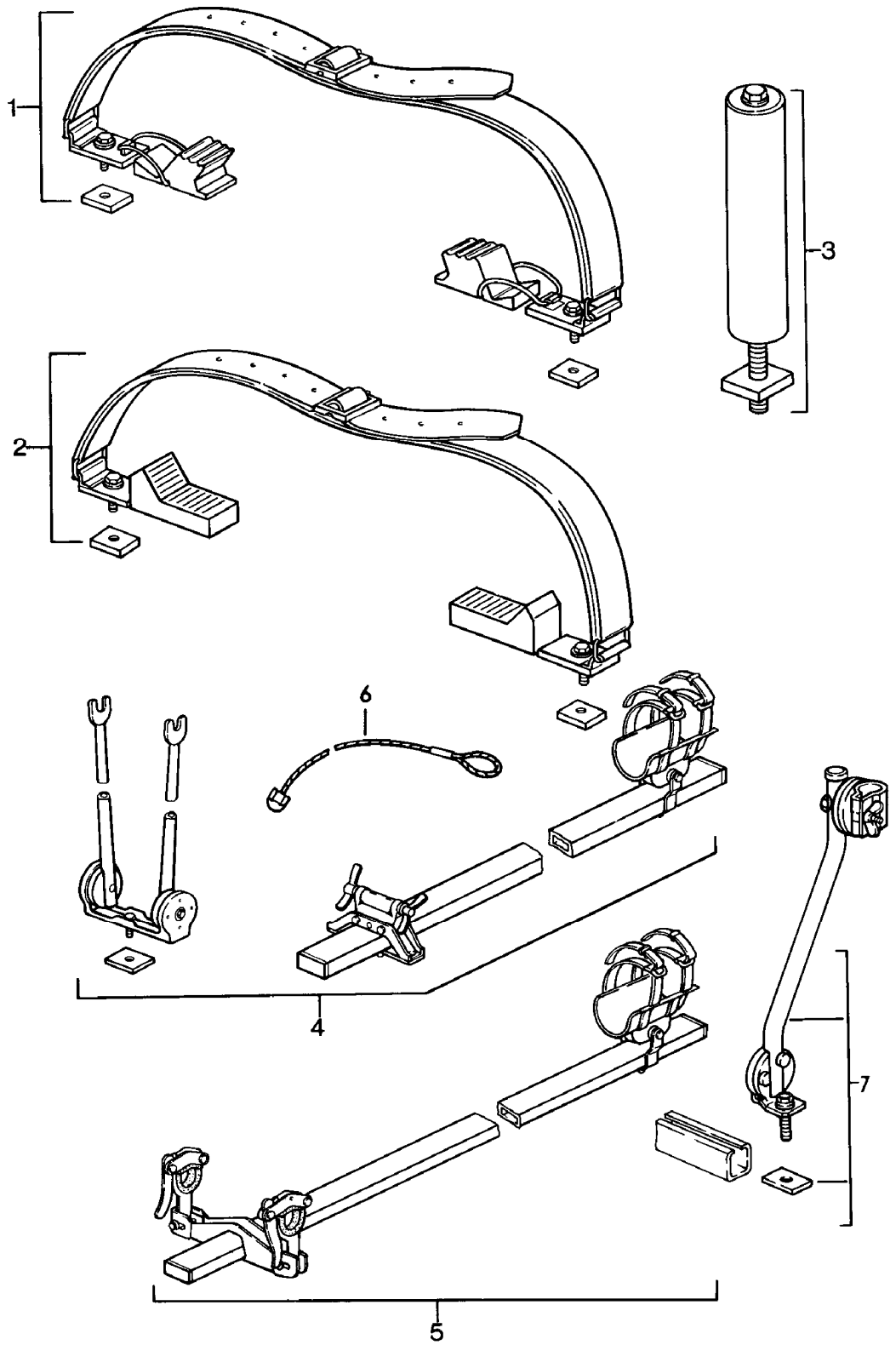

Modell	Jahr	HG	UG	Bildtafel	Einschränkung	UPD	11:06	28.10.2023
928	1983	0	02	002-006		738		

Pos	Teilenummer	Benennung	Bemerkung	St	Modellangabe
		Dachgepäckträger **Surfbrettträger** **Kajakhalter**			
1	**928 801 019 02**	**Surfbrettträger** **Montagesatz**		**1**	
2	**928 801 017 02**	**Kajakhalter** **Montagesatz**		**1**	
3	**928 801 085 02**	**Zentrierdorn**		**1**	
		Einbausatz		**4**	
4	**928 801 093 02**	**Fahrradträger** **Montagesatz** **Rennrad**		**1**	
5	**928 801 095 02**	**Fahrradträger** **Montagesatz** **für** **Sport** **Fahrrad**		**1**	
6	**928 801 079 02**	**Halteseil** **Diebstahlsicherung:**		**1**	
7	**928 801 097 02**	**Stütze**		**1**	

Modell	Jahr	HG	UG	Bildtafel	Einschränkung	UPD	11:06	28.10.2023
928	1983	0	03	003-000		738		

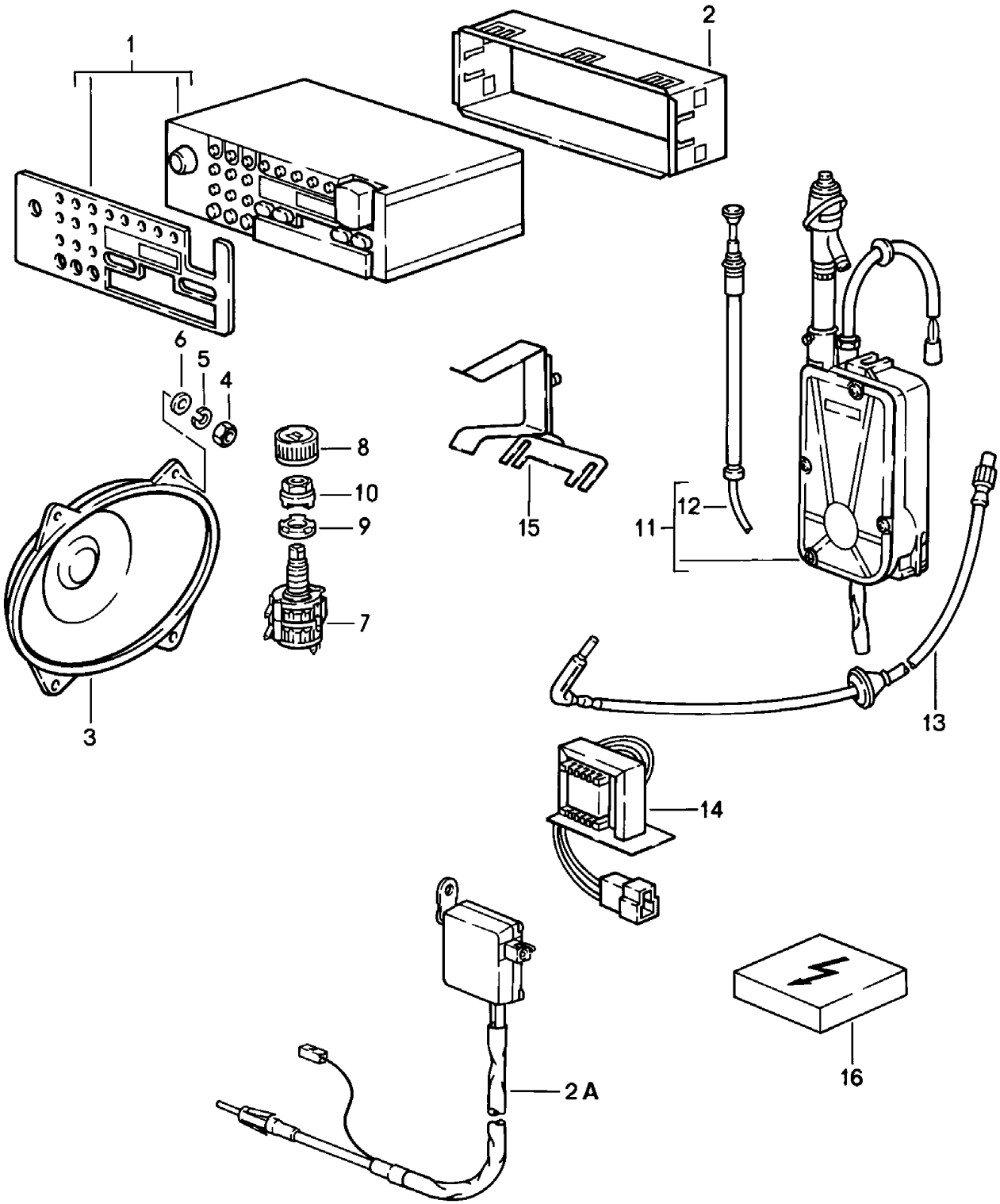

Modell	Jahr	HG	UG	Bildtafel	Einschränkung	UPD	11:06	28.10.2023
928	1983	0	03	003-000		738		

Pos	Teilenummer	Benennung	Bemerkung	St	Modellangabe
		Radioeinheit mit Einbauteilen			
(1)	911 645 106 00	Autoradio KOELN ARIMAT D >> - MJ 1983		1	
(1)	911 645 106 01	Autoradio KOELN SQR 23 D - MJ 1984>>		1	
(1)	911 645 139 00	Autoradio ATLANTA D >> - MJ 1983		1	
(1)	911 645 139 00	Autoradio ATLANTA SQR 23 D - MJ 1984>>		1	
-	911 645 157 00	Autoradio HAMBURG SQM 24 D - MJ 1985>>		1	
-	911 645 158 00	Autoradio BOSTON SQR 23 D - MJ 1985>>		1	
-	911 645 159 00	Autoradio BREMEN SQR 45 D - MJ 1986>>		1	"D..","CH.", "A.."
-	911 645 139 00	Autoradio TORONTO SQR 45 ohne: D - MJ 1986>>	ARI	1	
-	911 645 158 00	Autoradio BOSTON SQM 23 ohne: D - MJ 1986>>	ARI	1	
2	911 645 173 02	Halterahmen		1	
2A	928 645 173 02	Antennenverstärker D - MJ 1985>>		1	
2A	964 645 173 01	Antennenverstärker D - MJ 1985>>		1	
-	941 645 183 00	Verlängerungskabel D - MJ 1985>>		1	
3	928 645 402 00	Lautsprecher 4 OHM 15 WATT	vorn	2	
(3)	928 645 403 00	Lautsprecher 4 OHM 25 WATT	hinten	2	
4	N 011 004 6	Sechskantmutter M 4 Entfallteil		16	

Modell	Jahr	HG	UG	Bildtafel	Einschränkung	UPD	11:06	28.10.2023
928	1983	0	03	003-000		738		

Pos	Teilenummer	Benennung	Bemerkung	St	Modellangabe
4	N 011 004 G	Mutter M 4		16	
5	900 027 011 01	Federring B 4		16	
6	900 151 001 02	Unterlegscheibe A 4,3		16	
7	928 645 153 00	Überblendregler Entfallteil		1	
(7)	928 645 153 00	Überblendregler		1	
8	928 645 154 01	Drehknopf		1	
9	928 645 161 00	Rosette		1	
10	911 645 130 00	Mutter		1	
11	928 645 035 03	Motorantenne		1	
12	477 035 513	Antennenstab 928 645 035 01 D >> - MJ 1984		1	
11	928 645 035 03	Motorantenne D >> - MJ 1984		1	
12	944 645 913 00	Antennenstab 928 645 035 03		1	
13	928 645 031 00	Antennenleitung		1	
-	928 645 901 01	Entstörsatz		1	
14	999 619 138 00	Entstördrossel		1	
15	928 645 011 01	Haltewinkel		1	
16	928 645 901 01	Entstörsatz		1	

Modell	Jahr	HG	UG	Bildtafel	Einschränkung	UPD	11:06	28.10.2023
928	1983	0	03	003-001		738		

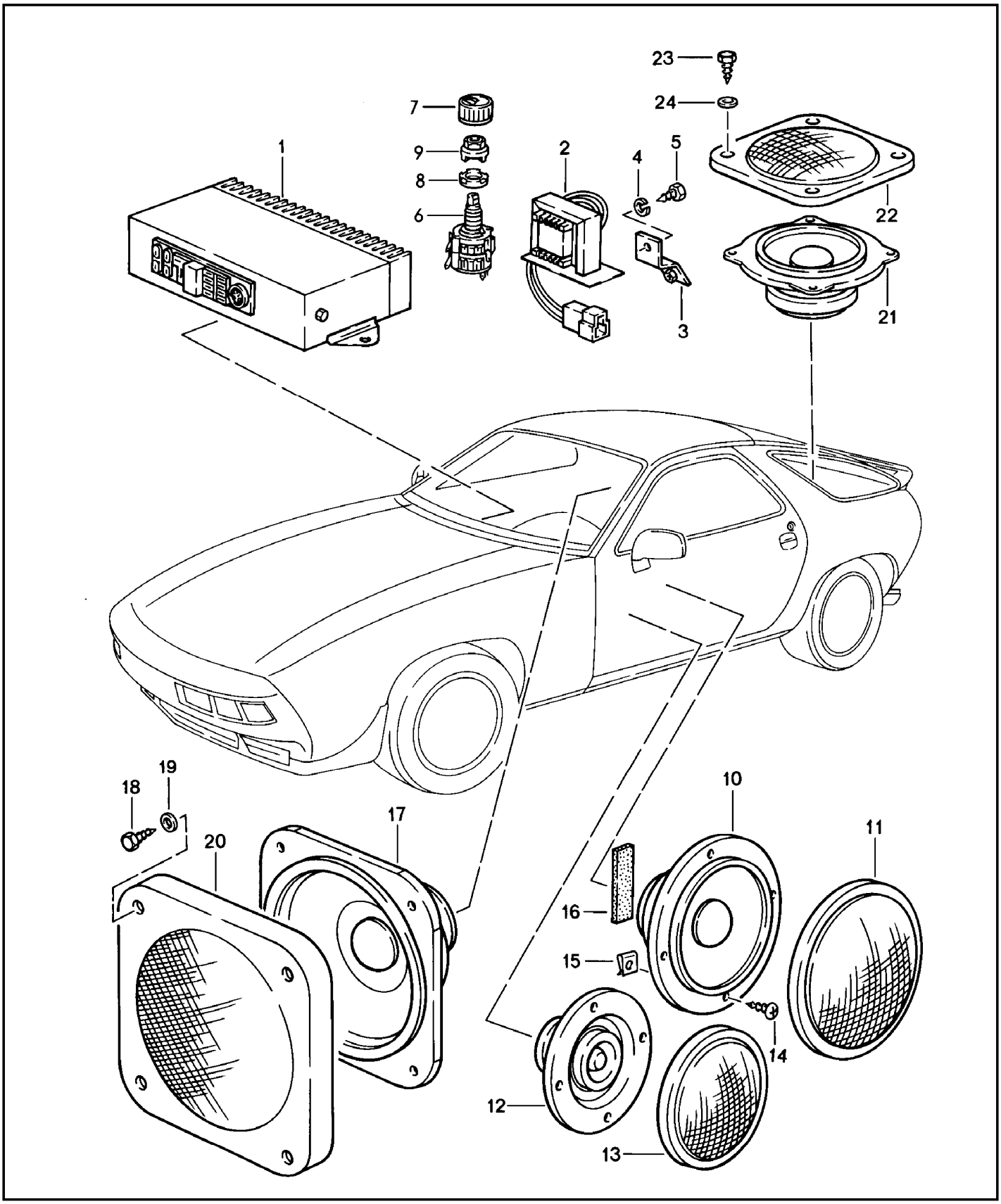

Modell	Jahr	HG	UG	Bildtafel	Einschränkung	UPD	11:06	28.10.2023
928	1983	0	03	003-001		738		

Pos	Teilenummer	Benennung	Bemerkung	St	Modellangabe
		2-Kanal-Verstärker (Stereo-Amplifier) Lautsprecher			
1	928 645 405 01	2-Kanal-Verstärker (Stereo-Amplifier)		1	
2	999 619 140 00	Drossel für Batterie		1	
3	928 645 077 01	Halter		1	
4	N 012 222 4	Federscheibe B 5		2	
5	N 013 968 7	Blechschraube 4,8 X 13 Entfallteil		2	
5	900 143 097 01	Blechschraube 4,8 X 13		2	
6	928 645 153 02	Überblendregler		1	
7	928 645 154 01	Drehknopf		1	
8	928 645 161 00	Rosette		1	
9	911 645 130 00	Mutter		1	
10	928 645 428 00	Mitteltonlautsprecher		2	
11	928 645 430 00	Lautsprechergitter		2	
12	928 645 427 00	Hochtonlautsprecher		2	
13	928 645 429 00	Lautsprechergitter		2	
14	900 143 047 07	Blechschraube B 4,2 X 19 Entfallteil		16	
14	900 073 007 01	Blechschraube B 4,2 X 19		16	
15	999 591 583 02	Blechmutter		16	
16	928 612 494 00	Schaumteil		2	
17	928 645 411 02	Tieftonlautsprecher		2	
18	900 143 135 07	Blechschraube B 4,2 X 45		8	
19	900 025 049 07	Unterlegscheibe A 4,3		8	
20	928 645 425 00	Blende	links	1	
(20)	928 645 426 00	Blende	rechts	1	

Modell	Jahr	HG	UG	Bildtafel	Einschränkung	UPD	11:06	28.10.2023
928	1983	0	03	003-001		738		

Pos	Teilenummer	Benennung	Bemerkung	St	Modellangabe
21	928 645 413 00	Mitteltonlautsprecher		2	
22	928 645 423 00	Lautsprecherblende		2	
23	900 143 121 07	Blechschraube B 4,2 X 16 Entfallteil		8	
23	900 143 121 0H	Blechschraube B 4,2 X 16		8	
24	900 025 049 07	Unterlegscheibe A 4,3		8	
-		Leitungssatz Lautsprecher siehe Hauptgruppe 9 (Elektrik) 9/02/15			

Modell	Jahr	HG	UG	Bildtafel	Einschränkung	UPD	11:06	28.10.2023
928	1983	0	03	003-002		738		

Pos	Teilenummer	Benennung	Bemerkung	St	Modellangabe
		Radioeinheit Navigationssystem mit Einbauteilen			
-	**911 645 190 00**	**Autoradio Navigationssystem mit: Schriftzug Porsche**		**1**	
-	**911 645 191 00**	**Autoradio Navigationssystem mit: TMC Schriftzug Porsche**		**1**	
-	**911 645 192 00**	**Autoradio Navigationssystem mit: TMC ohne: Schriftzug Porsche**		**1**	
-	**911 645 195 00**	**Blende für Radioeinheit Navigationssystem mit: Schriftzug Porsche**		**1**	
-	**911 645 197 00**	**Blende mit Schriftzug für Radioeinheit Navigationssystem ohne: Schriftzug Porsche**		**1**	

Modell	Jahr	HG	UG	Bildtafel	Einschränkung	UPD	11:07	28.10.2023
928	1983	0	04	004-000		738		

FARBNUMMER
COLOUR NUMBER
NUMERO DE COULEUR
NUMERO COLORE
NUMERO DE COLOR

80K 9 2
GUARDS RED
INDISCHROT
G1

FARBBENENNUNG
COLOUR
COULEUR
COLORE
COLOR

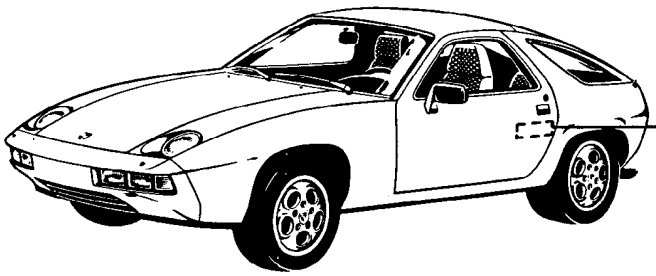

Modell	Jahr	HG	UG	Bildtafel	Einschränkung	UPD	11:07	28.10.2023
928	1983	0	04	004-000		738		

Pos	Teilenummer	Benennung	Bemerkung	St	Modellangabe
		Lacke Vormaterialien			
-	911 096 050 00	2K-Polyesterspachtel ohne Härter 1 KG. GLASSIT-NON-FERRO 839-10		X	
-	911 096 051 00	2K-Füller-Härter 30 GR. GLASSIT 948-36 rot		X	
-	911 096 052 00	1K-Grundfüller 1 LTR. GLASSOFIX 238-150		X	
-	911 096 053 00	2K-Füller-Härter 500 ML. GLASS0FIX 352-228		X	
-	911 096 054 00	1K-Grundfüller 1 LTR. GLASSODUR 285-100 weiss		X	
-	911 096 055 00	2K-Füller-Härter 500 ML. GLASSODUR 929-28/1		X	
-	911 096 056 00	2K-Korrosionsschutzgrund 2 LTR. GLASSOFIX 2K 934-200		X	
-	911 096 057 00	2K-Füller-Härter 1 LTR. GLASSOFIX 934-100		X	
-	911 096 058 00	Kunststoffspachtel für elas- tische Kunststoffe 1 KG. GLASSODUR 995-20		X	
-	911 096 059 00	2K-Füller-Härter 1 KG. GLASSODUR 929-13		X	
-	911 096 060 00	Verdünnung 1 KG. GLASSODUR 352-91		X	
-	911 096 062 00	Kunststoff-Additiv 1 LTR. GLASSODUR 521-111		X	
-	911 096 063 00	Unterbodenschutz 1 KG. GLASSOHYD 1109-		X	
-	000 043 001 00	Spachtelmasse SN 90%	2 Stück	X	

Modell	Jahr	HG	UG	Bildtafel	Einschränkung	UPD	11:07	28.10.2023
928	1983	0	04	004-000		738		

Pos	Teilenummer	Benennung	Bemerkung	St	Modellangabe
-	911 095 903 80	Kunstharz-Decklack metallic 1 LTR.		X	
	08/82-07/86492	muskatbraun-metallic			492
	08/82-07/86822	granatrot-metallic			822
	08/82-07/8633N	kristallgrün-metallic			33N
	08/82-07/8633P	irisblau-metallic			33P
	08/82-07/8633X	preussischblau-metallic			33X
	08/82-07/86539	weissgold-metallic			539
	08/82-07/86936	silber-metallic			936
	08/82-07/86961	meteor-metallic			961
	08/82-07/8620C	moosgrün-metallic			20C
	08/82-07/86655	platin-metallic			655
	08/82-07/86661	schiefer-metallic			661
	08/82-07/86662	rauchquarz			662
	08/82-07/86810	rubinrot-metallic			810
	08/82-07/86811	ziegelrot			811
	08/82-07/86956	zinn-metallic			965
	08/82-07/86966	hellbronze-metallic			966
-	911 096 064 00	Klarlack 1LTR. GLASSODUR-MS 923-85		X	
-	911 095 902 60	2K-Acryl-Decklack 2K ACRYL 1 LTR.		X	
	08/82-07/86347	dunkelblau			347
	08/82-07/86673	marmorgrau			673
	08/82-07/86536	pastellbeige			536
	08/82-07/86027	indischrot (Porsche)			027
	08/82-07/86182	chiffeweiss			182
	08/82-07/8632Z	gletscher-metallic			32Z
	08/82-07/86700	schwarz			700
	08/82-07/86908	grandprix/weiss			908
-	911 095 932 20	Lackstift		X	

Modell	Jahr	HG	UG	Bildtafel	Einschränkung	UPD	11:07	28.10.2023
928	1983	0	04	004-000		738		

Pos	Teilenummer	Benennung	Bemerkung	St	Modellangabe
	08/82-07/86027	indischrot (Porsche)			027
	08/82-07/86182	chiffeweiss			182
	08/82-07/86700	schwarz			700
	08/82-07/86908	grandprix/weiss			908
	08/82-07/86536	pastellbeige			536
	08/82-07/86673	marmorgrau			673
	08/82-07/86347	dunkelblau			347
-	911 095 933 20	Lackstift-Set bestehend aus: Decklack und Klarlack		X	
	08/82-07/86655	platin-metallic			655
	08/82-07/86661	schiefer-metallic			661
	08/82-07/86936	silber-metallic			936
	08/82-07/86539	weissgold-metallic			539
	08/82-07/86492	muskatbraun-metallic			492
	08/82-07/86822	granatrot-metallic			822
	08/82-07/8633P	irisblau-metallic			33P
	08/82-07/8633X	preussischblau-metallic			33X
	08/82-07/8633N	kristallgrün-metallic			33N
	08/82-07/8620C	moosgrün-metallic			20C
	08/82-07/86961	meteor-metallic			961
	08/82-07/86662	rauchquarz			662
	08/82-07/86810	rubinrot-metallic			810
	08/82-07/86811	ziegelrot			811
	08/82-07/86956	zinn-metallic			956
	08/82-07/86966	hellbronze-metallic			966

Modell	Jahr	HG	UG	Bildtafel	Einschränkung	UPD	11:07	28.10.2023
928	1983	0	05	005-000		738		

Pos	Teilenummer	Benennung	Bemerkung	St	Modellangabe
		Pflegemittel **Klebe und Dichtungsmittel** **Sicherungsmittel**			
-		**Pflegemittel**			
-	**999 571 062 00**	**Pflegeset** **bestehend aus:** **Koffer**		**1**	
-	**999 901 013 40**	**Wasch-Konservierer**		**X**	
-	**999 901 014 41**	**Auto-Shampoo**		**X**	
-	**999 901 015 40**	**Poliermittel**		**X**	
-	**999 901 016 40**	**Teer-Entferner**		**X**	
-	**999 901 017 40**	**Cockpitpflegemittel**		**X**	
-	**999 901 018 40**	**Autopolitur**		**X**	
-	**999 901 019 41**	**Insektenentferner**		**X**	
-	**999 901 020 40**	**Fleckenentferner**		**X**	
-	**999 901 021 40**	**Polierwatte**		**X**	
-	**999 901 022 40**	**Polier-Tuch**		**X**	
-	**000 044 000 02**	**Lederpflegemittel**	**250ML**	**X**	
-	**999 917 803 00**	**Scheibenreinigungsmittel**		**X**	

Modell	Jahr	HG	UG	Bildtafel	Einschränkung	UPD	11:07	28.10.2023
928	1983	0	05	005-002		738		

1

2

3

4

5

6

7

8

9

Modell	Jahr	HG	UG	Bildtafel	Einschränkung	UPD	11:07	28.10.2023
928	1983	0	05	005-002		738		

Pos	Teilenummer	Benennung	Bemerkung	St	Modellangabe
		Bedienungsanleitung	**928**		
1	**WKD 467 610**	**Bedienungsanleitung Pflegepass 928/78**	**deutsch**	**1**	
-	**WKD 467 620**	**Bedienungsanleitung Pflegepass 928/78**	**englisch**	**1**	
-	**WKD 467 621**	**Bedienungsanleitung Pflegepass 928/78**	**englisch-USA**	**1**	
-	**WKD 467 640**	**Bedienungsanleitung 928/78**	**italienisch**	**1**	
2	**WKD 468 310**	**Bedienungsanleitung Pflegepass 928/79**	**deutsch**	**1**	
-	**WKD 468 320**	**Bedienungsanleitung Pflegepass 928/79**	**englisch**	**1**	
-	**WKD 468 321**	**Bedienungsanleitung Pflegepass 928/79**	**englisch-USA**	**1**	
-	**WKD 468 330**	**Bedienungsanleitung 928/79**	**französisch**	**1**	
-	**WKD 468 340**	**Bedienungsanleitung 928/79**	**italienisch**	**1**	
3	**WKD 468 910**	**Bedienungsanleitung Pflegepass 928/80**	**deutsch**	**1**	
-	**WKD 468 920**	**Bedienungsanleitung Pflegepass 928/80**	**englisch**	**1**	
-	**WKD 468 921**	**Bedienungsanleitung 928/80**	**englisch-USA**	**1**	
-	**WKD 468 930**	**Bedienungsanleitung 928/80**	**französisch**	**1**	
-	**WKD 468 940**	**Bedienungsanleitung 928/80**	**italienisch**	**1**	
4	**WKD 469 310**	**Bedienungsanleitung Pflegepass 928 S/80**	**deutsch**	**1**	
-	**WKD 469 320**	**Bedienungsanleitung Pflegepass 928 S/80**	**englisch**	**1**	

Modell	Jahr	HG	UG	Bildtafel	Einschränkung	UPD	11:07	28.10.2023
928	1983	0	05	005-002		738		

Pos	Teilenummer	Benennung	Bemerkung	St	Modellangabe
-	WKD 469 330	Bedienungsanleitung 928 S/80	französisch	1	
5	WKD 469 910	Bedienungsanleitung Pflegepass 928/81	deutsch	1	
-	WKD 469 920	Bedienungsanleitung Pflegepass 928/81	englisch	1	
-	WKD 469 921	Bedienungsanleitung Pflegepass 928/81	englisch-USA	1	
-	WKD 469 930	Bedienungsanleitung 928/81	französisch	1	
-	WKD 469 940	Bedienungsanleitung 928/81	italienisch	1	
6	WKD 470 010	Bedienungsanleitung Pflegepass 928 S/81	deutsch	1	
-	WKD 470 020	Bedienungsanleitung Pflegepass 928 S/81	englisch	1	
-	WKD 470 030	Bedienungsanleitung 928 S/81	französisch	1	
-	WKD 470 040	Bedienungsanleitung 928 S/81	italienisch	1	
7	WKD 470 710	Bedienungsanleitung Pflegepass 928, 928S/82	deutsch	1	
-	WKD 470 720	Bedienungsanleitung Pflegepass 928,928S/82	englisch	1	
8	WKD 471 810	Bedienungsanleitung Pflegepass 928/83	deutsch	1	
-	WKD 471 820	Bedienungsanleitung Pflegepass 928/83	englisch	1	
-	WKD 471 821	Bedienungsanleitung Pflegepass 928/83	englisch-USA	1	
-	WKD 471 830	Bedienungsanleitung 928/83	französisch	1	
-	WKD 471 840	Bedienungsanleitung Pflegepass 928/83	italienisch	1	

Modell	Jahr	HG	UG	Bildtafel	Einschränkung	UPD	11:07	28.10.2023
928	1983	0	05	005-002		738		

Pos	Teilenummer	Benennung	Bemerkung	St	Modellangabe
-	WKD 471 850	Bedienungsanleitung Pflegepass 928/83	spanisch	1	
9	WKD 472 610	Bedienungsanleitung 928 S/84	deutsch	1	
-	WKD 472 620	Bedienungsanleitung Pflegepass 928 S/84	englisch	1	
-	WKD 472 621	Bedienungsanleitung 928 S/84	englisch-USA	1	
-	WKD 472 630	Bedienungsanleitung Pflegepass 928 S/84	französisch	1	
-	WKD 472 650	Bedienungsanleitung Pflegepass 928 S/84	spanisch	1	
-	WKD 472 640	Bedienungsanleitung 928 S/84	italienisch	1	

Modell	Jahr	HG	UG	Bildtafel	Einschränkung	UPD	11:08	28.10.2023
928	1983	0	05	005-003		738		

Modell	Jahr	HG	UG	Bildtafel	Einschränkung	UPD	11:08	28.10.2023
928	1983	0	05	005-003		738		

Pos	Teilenummer	Benennung	Bemerkung	St	Modellangabe
		Bedienungsanleitung Pflegepass	928		
1	WKD 473 410	Bedienungsanleitung Pflegepass 928 S/85	deutsch	1	
-	WKD 473 420	Bedienungsanleitung Pflegepass 928 S/85	englisch	1	
-	WKD 473 421	Bedienungsanleitung Pflegepass 928 S/85	englisch-USA	1	
-	WKD 473 430	Bedienungsanleitung 928 S/85	französisch	1	
-	WKD 473 440	Bedienungsanleitung Pflegepass 928 S/85	italienisch	1	
-	WKD 473 450	Bedienungsanleitung Pflegepass 928 S/85	spanisch	1	
2	WKD 928 010 86	Bedienungsanleitung 928 S/86	deutsch	1	
-	WKD 928 020 86	Bedienungsanleitung 928 S/86	englisch	1	
-	WKD 928 021 86	Bedienungsanleitung 928 S/86	englisch-USA	1	
-	WKD 928 030 86	Bedienungsanleitung 928 S/86	französisch	1	
-	WKD 928 031 86	Bedienungsanleitung 928 S/86	französisch	1	
-	WKD 928 040 86	Bedienungsanleitung 928 S/86	italienisch	1	
3	WKD 928 010 87	Bedienungsanleitung 928 S/87	deutsch	1	
-	WKD 928 020 87	Bedienungsanleitung 928 S/87	englisch	1	
-	WKD 928 021 87	Bedienungsanleitung 928 S/87	englisch-USA	1	
-	WKD 928 030 87	Bedienungsanleitung 928 S/87	französisch	1	
-	WKD 928 031 87	Bedienungsanleitung 928 S/87	französisch	1	
-	WKD 928 040 87	Bedienungsanleitung 928 S/87	italienisch	1	

Modell	Jahr	HG	UG	Bildtafel	Einschränkung	UPD	11:08	28.10.2023
928	1983	0	05	005-003		738		

Pos	Teilenummer	Benennung	Bemerkung	St	Modellangabe
-	WKD 928 050 87	Bedienungsanleitung 928 S/87	spanisch	1	
4	WKD 928 010 88	Bedienungsanleitung 928 S4/88	deutsch	1	
-	WKD 928 020 88	Bedienungsanleitung 928 S4/88	englisch	1	
-	WKD 928 021 88	Bedienungsanleitung 928 S4/88	englisch-USA	1	
-	WKD 928 030 88	Bedienungsanleitung 928 S4/88	französisch	1	
-	WKD 928 031 88	Bedienungsanleitung 928 S4/88	französisch	1	"CDN"
-	WKD 928 040 88	Bedienungsanleitung 928 S4/88	italienisch	1	
-	WKD 928 050 88	Bedienungsanleitung 928 S4/88	spanisch	1	
5	WKD 928 010 89	Bedienungsanleitung 928 S4/88	deutsch	1	
-	WKD 928 020 89	Bedienungsanleitung 928 S4/89	englisch	1	
-	WKD 928 021 89	Bedienungsanleitung 928 S4/89	englisch-USA	1	
-	WKD 928 030 89	Bedienungsanleitung 928 S4/89	französisch	1	
-	WKD 928 031 89	Bedienungsanleitung 928 S4/89	französisch	1	
-	WKD 928 040 89	Bedienungsanleitung 928 S4/89	italienisch	1	
-	WKD 928 050 89	Bedienungsanleitung 928 S4/89	spanisch	1	
6	WKD 928 010 90	Bedienungsanleitung 928 S4/90	deutsch	1	
-	WKD 928 020 90	Bedienungsanleitung 928 S4/90	englisch	1	
-	WKD 928 021 90	Bedienungsanleitung 928 S4/90	englisch-USA	1	
-	WKD 928 030 90	Bedienungsanleitung 928 S4/90	französisch	1	
-	WKD 928 031 90	Bedienungsanleitung 928 S4/90	französisch	1	"CDN"

Modell	Jahr	HG	UG	Bildtafel	Einschränkung	UPD	11:08	28.10.2023
928	1983	0	05	005-003		738		

Pos	Teilenummer	Benennung	Bemerkung	St	Modellangabe
-	WKD 928 040 90	Bedienungsanleitung 928 S4/90	italienisch	1	
-	WKD 928 050 90	Bedienungsanleitung 928 S4/90	spanisch	1	
-	WKD 928 092 90	Bedienungsanleitung 928 S4/90	schwedisch	1	
7	WKD 928 010 91	Bedienungsanleitung 928	deutsch	1	
-	WKD 928 020 91	Bedienungsanleitung 928	englisch	1	
-	WKD 928 021 91	Bedienungsanleitung 928	englisch-USA	1	
-	WKD 928 030 91	Bedienungsanleitung 928	französisch	1	
-	WKD 928 031 91	Bedienungsanleitung 928	französisch	1	"CDN"
-	WKD 928 040 91	Bedienungsanleitung 928	italienisch	1	
-	WKD 928 050 91	Bedienungsanleitung 928	spanisch	1	
-	WKD 928 092 91	Bedienungsanleitung 928	schwedisch	1	
8	WKD 928 010 92	Bedienungsanleitung 928	deutsch	1	
-	WKD 928 020 92	Bedienungsanleitung 928	englisch	1	
-	WKD 928 030 92	Bedienungsanleitung 928	französisch	1	
-	WKD 928 040 92	Bedienungsanleitung 928	italienisch	1	
-	WKD 928 050 92	Bedienungsanleitung 928	spanisch	1	
-	WKD 928 092 92	Bedienungsanleitung 928	schwedisch	1	
9	WKD 928 010 93	Bedienungsanleitung 928 GTS	deutsch	1	
-	WKD 928 020 93	Bedienungsanleitung 928 GTS	englisch	1	
-	WKD 928 021 93	Bedienungsanleitung 928 GTS	englisch-USA	1	

Modell	Jahr	HG	UG	Bildtafel	Einschränkung	UPD	11:08	28.10.2023
928	1983	0	05	005-003		738		

Pos	Teilenummer	Benennung	Bemerkung	St	Modellangabe
-	WKD 928 091 93	Bedienungsanleitung 928 GTS	niederländ.	1	
10	WKD 928 010 94	Bedienungsanleitung 928	deutsch	1	
-	WKD 928 020 94	Bedienungsanleitung 928	englisch	1	
-	WKD 928 021 94	Bedienungsanleitung 928	englisch-USA	1	
-	WKD 928 030 94	Bedienungsanleitung 928	französisch	1	
-	WKD 928 031 94	Bedienungsanleitung 928	französisch	1	"CDN"
-	WKD 928 040 94	Bedienungsanleitung 928	italienisch	1	
-	WKD 928 050 94	Bedienungsanleitung 928	spanisch	1	
-	WKD 928 091 94	Bedienungsanleitung 928	niederländ.	1	
-	WKD 928 092 94	Bedienungsanleitung 928	schwedisch	1	
-	WKD 471 021	Bedienungsanleitung Pflegepass 928/82		1	
-	WKD 471 031	Bedienungsanleitung 928/82		1	
-	WKD 471 131	Bedienungsanleitung Pflegepass 928/82		1	

Modell	Jahr	HG	UG	Bildtafel	Einschränkung	UPD	11:08	28.10.2023
928	1983	0	05	005-005		738		

1

Modell	Jahr	HG	UG	Bildtafel	Einschränkung	UPD	11:08	28.10.2023
928	1983	0	05	005-005		738		

Pos	Teilenummer	Benennung	Bemerkung	St	Modellangabe
		Ladegerät Porsche Classic	**6V/12V (5A)**		
1	**PCG 356 611 70**	**Ladegerät 6 V/12 V für**	**Europa Russland LEAD-ACID OF WET MF VRLA AGM GEL**	**1**	
1	**PCG 356 611 72**	**Ladegerät 6 V/12 V für**	**Gross- britannien LEAD-ACID OF WET MF VRLA AGM GEL**	**1**	
1	**PCG 356 611 74**	**Ladegerät 6 V/12 V für**	**Japan LEAD-ACID OF WET MF VRLA AGM GEL**	**1**	

Modell	Jahr	HG	UG	Bildtafel	Einschränkung	UPD	11:08	28.10.2023
928	1983	0	06	006-000		738		

Pos	Teilenummer	Benennung	Bemerkung	St	Modellangabe
		Klebstoff			
-		**Schmiermittel**			
-		**Klebstoff**			
-		**Klebeset -LOCTITE- Glas-Metall-Kleber keramik**		**X**	
-	**000 043 051 00**	**Klebstoff -312- 50 CCM Entfallteil**		**X**	
-	**000 043 306 46**	**Klebstoff -312- 50 CCM**		**X**	
-	**000 043 202 65**	**Primer - AKTIVATOR NF 736 - 180 CCM Entfallteil**		**X**	
-	**000 043 306 39**	**Aktivator - AKTIVATOR NF 736 - 180 CCM**		**X**	
-	**000 043 013 00**	**Klebstoffentferner -80646- 311 GR.**		**X**	
-	**911 096 240 25**	**2K-Polyurethan-Klebstoff Klebstoff 500 GR. 2K-Füller-Härter 500 GR.**		**X**	

Modell	Jahr	HG	UG	Bildtafel	Einschränkung	UPD	11:08	28.10.2023
928	1983	0	06	006-005		738		

Modell	Jahr	HG	UG	Bildtafel	Einschränkung	UPD	11:08	28.10.2023
928	1983	0	06	006-005		738		

Pos	Teilenummer	Benennung	Bemerkung	St	Modellangabe
		Handschuh			
1	**PCG 911 008 00**	**1 Paar Montagehandschuhe Grösse 8**		**1**	
1	**PCG 911 009 00**	**1 Paar Montagehandschuhe Grösse 9**		**1**	
1	**PCG 911 010 00**	**1 Paar Montagehandschuhe Grösse 10**		**1**	
1	**PCG 911 011 A**	**1 Paar Montagehandschuhe Grösse 11**		**1**	
2	**PCG 044 620 00**	**Rad-Tasche L**	**4 Stück**	**1**	
2	**PCG 044 621 00**	**Rad-Tasche XL**	**4 Stück**	**1**	
2	**PCG 044 622 00**	**Rad-Tasche XXL**	**4 Stück**	**1**	
3	**PCG 044 610 00**	**Schoner Porsche Classic**	**4 Stück**	**1**	

Modell	Jahr	HG	UG	Bildtafel	Einschränkung	UPD	11:09	28.10.2023
928	1983	0	06	006-010		738		

1

2

3

Modell	Jahr	HG	UG	Bildtafel	Einschränkung	UPD	11:09	28.10.2023
928	1983	0	06	006-010		738		

Pos	Teilenummer	Benennung	Bemerkung	St	Modellangabe
		Werkzeugsätze			
1	**PCG 195 011 00**	**Satz Gabelschlüssel mit Werkzeugbox SW: 8,9,10,11,12,13,14,15,17, 19**	**5-teilig**	**1**	
2	**PCG 191 002 01**	**Satz Kunststoffschraubendreher mit Werkzeugbox Werkzeugsatz**	**5-teilig Kunststoff**	**1**	
3	**PCG 191 002 00**	**Satz Holzschraubendreher mit Werkzeugbox Werkzeugsatz**	**5-teilig Holz**	**1**	