Modell	Jahr	HG	UG	Bildtafel	Einschränkung	UPD	11:12	28.10.2023
928	1978	1	01	101-000		738		

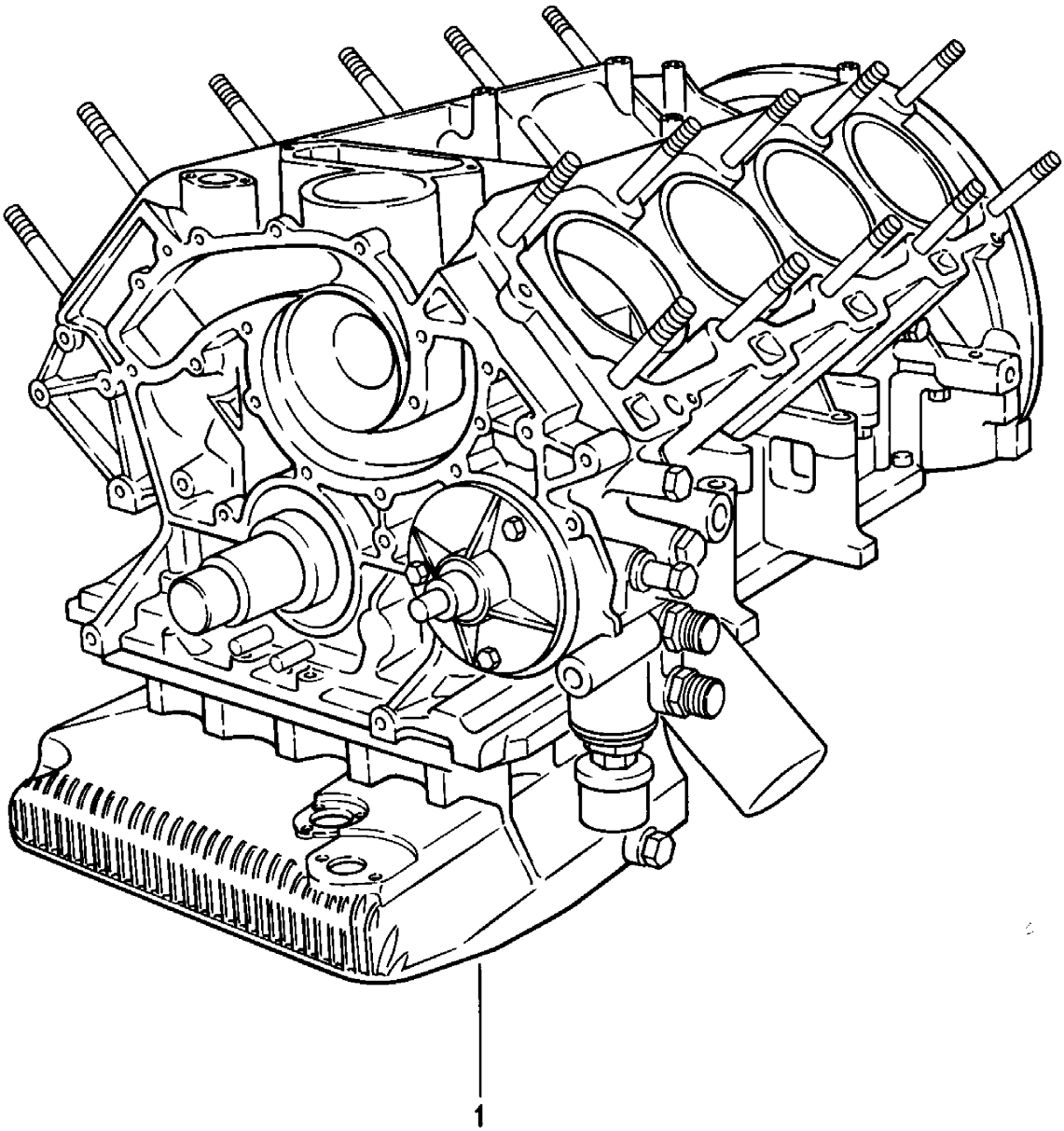

Modell	Jahr	HG	UG	Bildtafel	Einschränkung	UPD	11:12	28.10.2023
928	1978	1	01	101-000		738		

Pos	Teilenummer	Benennung	Bemerkung	St	Modellangabe
		Ersatzmotor einbaufertig			
-	928 100 921 01	**Ersatzmotor D >> - MJ 1979 Entfallteil**		1	2801
-	928 100 922 02	**Ersatzmotor D >> - MJ 1979 Entfallteil**	AUT.	1	2802
-	928 100 925 09	**Ersatzmotor D - MJ 1980>> Entfallteil**		1	2809
-	928 100 926 10	**Ersatzmotor D - MJ 1980>> Entfallteil**	AUT.	1	2810
-	928 100 911 02	**Teilmotor D - MJ 1980>>**		1	2811
-	928 100 911 02	**Teilmotor D - MJ 1980>>**	AUT.	1	2812
-		**Teilmotor mit: Kurbelwelle Kolben Ölpumpe Ölwanne**			
1	928 100 911 00	**Teilmotor D >> - MJ 1979**		1	-04 2801
(1)	928 100 911 01	**Teilmotor D - MJ 1980>>**		1	2809,2810
(1)	928 100 911 02	**Teilmotor**		1	2811,2812

Modell	Jahr	HG	UG	Bildtafel	Einschränkung	UPD	11:12	28.10.2023
928	1978	1	01	101-005		738		

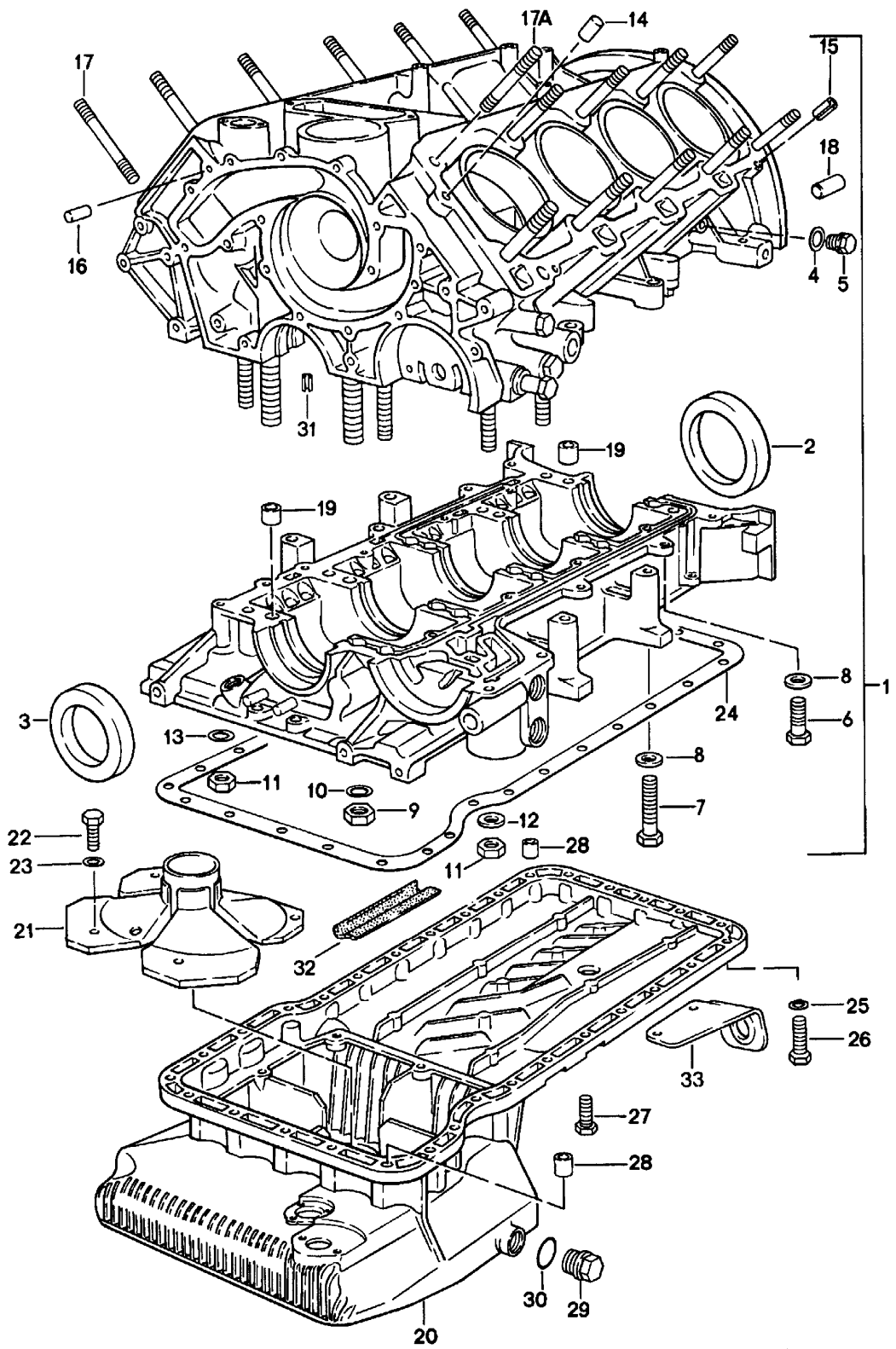

Modell	Jahr	HG	UG	Bildtafel	Einschränkung	UPD	11:12	28.10.2023
928	1978	1	01	101-005		738		

Pos	Teilenummer	Benennung	Bemerkung	St	Modellangabe
		Kurbelgehäuse			
1	928 101 905 01	Zylinderblock mit Kolben Lager 1 D >> - MJ 1979	 geschlossen	1	-04 2801
(1)	928 101 906 00	Zylinderblock mit Kolben Lager 1	 offen	1	2809,2810
(1)	928 101 906 01	Zylinderblock mit Kolben Lager 1 D - MJ 1980>>	 geschlossen	1	2809,2810
(1)	928 101 907 01	Kurbelgehäuse mit: Kolben Lager 1		1	2811,2812
(1)	928 101 907 AX	Kurbelgehäuse mit: Kolben Lager 1	 geschlossen	1	2811,2812
2	999 113 264 40	Radialdichtring 90 X 110 X 12 Entfallteil		1	
2	999 113 461 40	Radialdichtring 90 X 110 X 12 Entfallteil		1	
2	999 113 426 40	Radialdichtring 90 X 110 X 12 Entfallteil		1	
2	999 113 426 41	Radialdichtring 90 X 110 X 12 Dichtungssatz für Motor siehe Bildtafel:	 198-000	1	
3	999 113 263 40	Wellendichtring D >> - MJ 1980		1	
3	999 113 263 40	Wellendichtring 60 X 85 X 10 D - MJ 1981>>		1	
4	900 123 055 30	Dichtring		2	
5	N 029 703 1	Verschlussschraube M 12 X 1,5 X 16		2	
6	900 075 099 02	Sechskantschraube M 8 X 30 Entfallteil		6	

Modell	Jahr	HG	UG	Bildtafel	Einschränkung	UPD	11:12	28.10.2023
928	1978	1	01	101-005		738		

Pos	Teilenummer	Benennung	Bemerkung	St	Modellangabe
6	900 075 099 03	Sechskantschraube M 8 X 30		6	
7	N 010 361 4	Sechskantschraube M 8 X 65 Entfallteil		10	
7	N 010 361 13	Sechskantschraube M 8 X 65		10	
8	900 025 007 02	Unterlegscheibe A 8,4 Entfallteil		16	
8	900 025 007 03	Unterlegscheibe A 8,4		16	
9	N 011 020 8	Sechskantmutter M 12 X 1,5 Entfallteil		10	
9	900 034 036 01	Sechskantmutter M 12 X 1,5		10	
10	928 101 301 02	Unterlegscheibe		10	
11	N 011 010 13	Sechskantmutter M 10		12	
12	900 025 008 09	Unterlegscheibe A 10,5 Entfallteil		2	
12	900 025 008 04	Unterlegscheibe A 10,5		2	
12	900 025 008 0E	Unterlegscheibe A 10,5	gelb	2	
13	928 101 303 00	Unterlegscheibe		10	
14	999 012 034 00	Zylinderstift 8 M 6 X 12		4	
15	900 095 072 01	Spannhülse 6 X 12		2	
16	N 013 199 1	Zylinderstift 6 X 12		2	
17	928 101 187 06	Stiftschraube 193 MM		18	
17A	928 101 186 04	Stiftschraube 142 MM		2	
18	900 012 070 00	Zylinderstift 12 X 18		2	
19	928 101 195 02	Passhülse D >> - MJ 1980		2	

Modell	Jahr	HG	UG	Bildtafel	Einschränkung	UPD	11:12	28.10.2023
928	1978	1	01	101-005		738		

Pos	Teilenummer	Benennung	Bemerkung	St	Modellangabe
(19)	928 101 195 03	Passhülse D - MJ 1981>>		1	
20	928 101 208 00	Ölwanne nur in Verbindung mit: 944.107.197.00 mitverwenden:	 928 107 167 00 999 701 591 40 900 075 015 02	1	
21	928 107 139 04	Schwallsperre		1	
22	999 072 005 09	Sechskantmutter M 6 X 12 Entfallteil		4	
22	999 072 005 01	Sechskantschraube M 6 X 12		4	
23	900 025 014 02	Unterlegscheibe B 6,4		4	
24	928 101 207 00	Dichtung für Ölwanne Reparatursatz für Wartung siehe Bildtafel:	 198-000	1	
25	999 025 108 02	Unterlegscheibe B 6,4 X 14 Teil hier nicht mehr verwenden		25	
26	900 075 135 02	Sechskantschraube M 6 X 28 Teil hier nicht mehr verwenden		25	
26	900 075 347 02	Kombischraube M 6 X 28 Z1		25	
27	900 075 333 02	Kombischraube M 6 X 25 Z2 Entfallteil		5	
27	900 075 333 01	Kombischraube M 6 X 25 Z2		5	
28	928 101 189 00	Zentrierhülse		2	
29	911 107 176 03	Verschlussschraube M >> 801 0299 M >> 801 5333 M >> 821 0679 M >> 821 5652		1	
29	944 107 197 01	Verschlussschraube nur in Verbindung mit: 928.101.201.10		1	
30	900 123 118 30	Dichtring Reparatursatz für Wartung siehe Bildtafel: Motoröl siehe Bildtafel:	 198-000 198-005	1	

Modell	Jahr	HG	UG	Bildtafel	Einschränkung	UPD	11:12	28.10.2023
928	1978	1	01	101-005		738		

Pos	Teilenummer	Benennung	Bemerkung	St	Modellangabe
31	N 013 315 1	Spannstift 5 X 10 D - MJ 1982>> - MJ 1982		1	
32	928 604 121 00	Isolierstück		1	
33	928 423 221 01	Halter II		1	

Modell	Jahr	HG	UG	Bildtafel	Einschränkung	UPD	11:13	28.10.2023
928	1978	1	02	102-000		738		

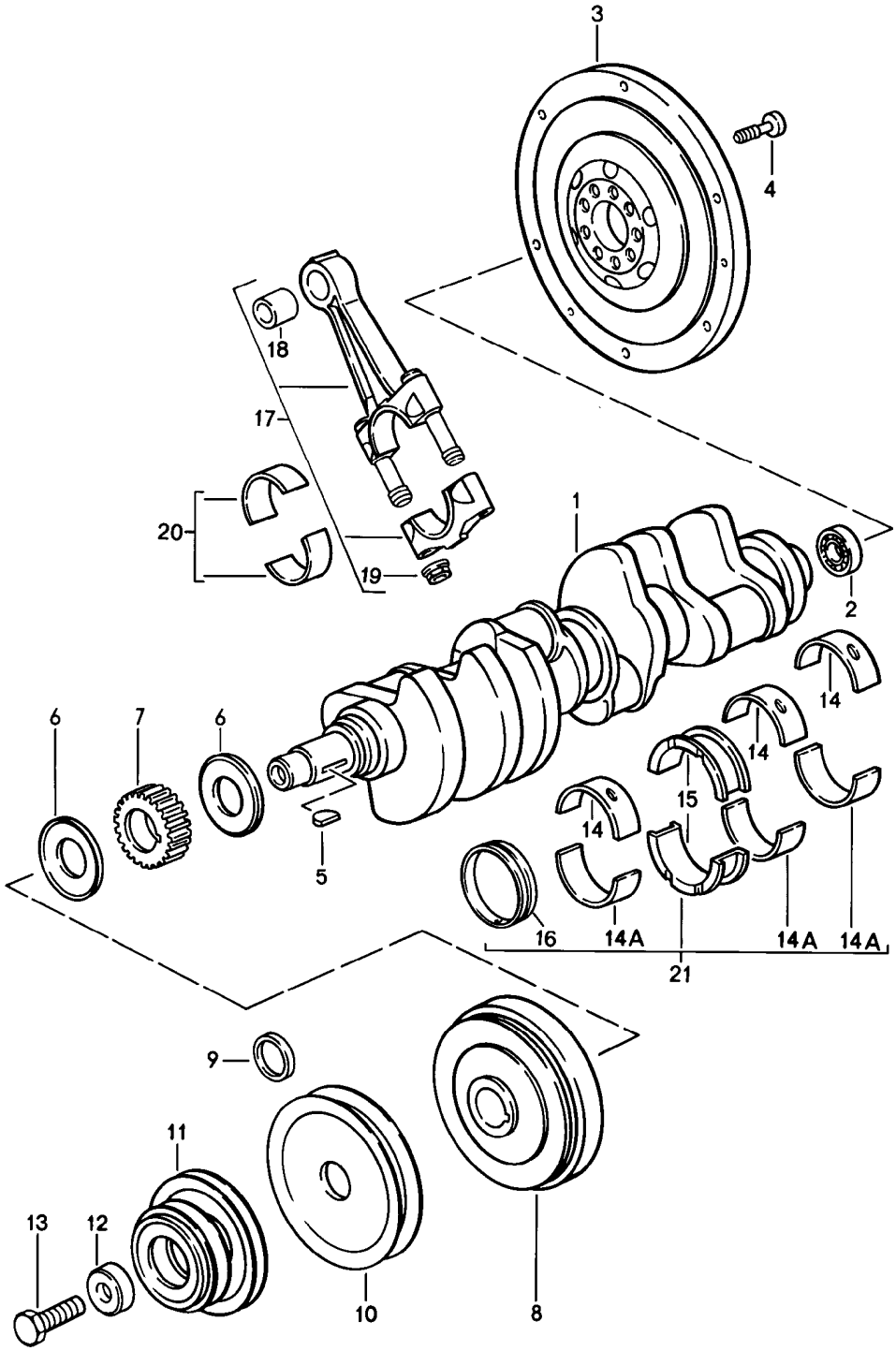

Modell	Jahr	HG	UG	Bildtafel	Einschränkung	UPD	11:13	28.10.2023
928	1978	1	02	102-000		738		

Pos	Teilenummer	Benennung	Bemerkung	St	Modellangabe
		Kurbelwelle Pleuelstange			
1	928 102 011 21	Kurbelwelle Entfallteil		1	
1	928 102 011 28	Kurbelwelle		1	
2	928 102 111 02	Rillenkugellager		1	
3	928 102 202 04	Schwungrad D >> - MJ 1979		1	
(3)	928 102 202 10	Schwungrad D - MJ 1980>> Entfallteil		1	
3	928 102 202 10	Schwungrad D - MJ 1982>> - MJ 1982		1	2809,2810
(3)	928 102 075 00	Schwungrad Entfallteil	AUT.	1	
(3)	928 102 075 00	Schwungrad	AUT.	1	
4	928 102 151 01	Zylinderschraube		9	
5	900 118 014 00	Scheibenfeder		1	
6	928 102 125 02	Bundscheibe		2	
7	928 105 125 03	Zahnrad Schwingungsdämpfer		1	
8	928 102 120 14	Schwingungsdämpfer schwarz D >> - MJ 1979		1	-04 2801
(8)	928 102 120 15	Schwingungsdämpfer rot		1	2811,2812
(8)	928 102 120 16	Schwingungsdämpfer blau		1	-12 2809 "S..","AUS"
8	928 102 120 17	Schwingungsdämpfer grau D - MJ 1980>>		1	2809,2810
9	928 102 126 00	Distanzscheibe		1	
(10)	928 102 115 00	Keilriemenscheibe M >> 818 1765 M >> 818 9378	 AUT.	1	-04 2801
(10)	928 102 118 00	Keilriemenscheibe M 818 1766 >> M 818 9379 >> D >> - MJ 1979	 AUT.	1	

Modell	Jahr	HG	UG	Bildtafel	Einschränkung	UPD	11:13	28.10.2023
928	1978	1	02	102-000		738		

Pos	Teilenummer	Benennung	Bemerkung	St	Modellangabe
10	928 102 118 03	Keilriemenscheibe D - MJ 1980>>		1	
11	928 102 116 05	Keilriemenscheibe D >> - MJ 1981		1	
11	928 102 139 02	Riemenscheibe für Drehstromgenerator 928.603.114.00 D - MJ 1982>>		1	
12	928 102 124 01	Druckscheibe		1	
13	900 083 036 02	Sechskantschraube Entfallteil		1	
13	900 083 036 01	Sechskantschraube		1	
14	928 101 115 02	Kurbelwellenlagerschale		X	
	08/77-07/82001	Kurbelwellenlagerschale			
14	928 101 115 50	Kurbelwellenlagerschale	Untergr.:0,25 oben 2,4,5	X	
14	928 101 115 60	Kurbelwellenlagerschale	Untergr.:0,5 oben 2,4,5	X	
14A	928 101 115 03	Kurbelwellenlagerschale		X	
	08/77-07/82001	Kurbelwellenlagerschale			
14A	928 101 115 51	Kurbelwellenlagerschale	Untergr.:0,25 unten 2,4,5	X	
14A	928 101 115 61	Kurbelwellenlagerschale	Untergr.:0,5 unten 2,4,5	X	
15	928 101 133 03	Lagerschale 3		2	
15	928 101 133 53	Lagerschale 3	Untergr.:0,25	X	
15	928 101 133 57	Lagerschale 3	Untergr.:0,25	X	
15	928 101 133 63	Lagerschale 3	Untergr.:0,5	X	
15	928 101 133 64	Lagerschale 3	Untergr.:0,5	X	
16	928 101 117 08	Lagerbuchse		1	
16	928 101 117 58	Lagerbuchse	Untergr.:0,25	1	

Modell	Jahr	HG	UG	Bildtafel	Einschränkung	UPD	11:13	28.10.2023
928	1978	1	02	102-000		738		

Pos	Teilenummer	Benennung	Bemerkung	St	Modellangabe
16	928 101 117 68	Lagerbuchse	Untergr.:0,5	1	
17	928 103 004 00	Pleuelstange		8	
-	928 103 173 03	Pleuelschraube		8	
18	928 103 133 00	Pleuelbuchse		8	
19	928 103 172 02	Mutter		16	
20	928 103 143 02	Pleuellagerschale Entfallteil		16	
20	928 103 143 05	Pleuellagerschale		16	
	08/77-07/82002	rot			
20	928 103 143 52	Pleuellagerschale	Untergr.:0,25	16	
20	928 103 143 57	Pleuellagerschale D >> - MJ 1980 Entfallteil	Untergr.:0,25	16	
20	928 103 143 57	Pleuellagerschale D - MJ 1981>>	Untergr.:0,25	X	
21	928 101 901 01	1 Satz Kurbelwellenlager Kurbelwellenlager Motor mit: Lager 1	 2-teilig	1	
21	928 101 901 51	1 Satz Kurbelwellenlager Kurbelwellenlager Motor mit: Lager 1	Untergr.:0,25 2-teilig	1	
21	928 101 901 61	1 Satz Kurbelwellenlager Kurbelwellenlager Motor mit: Lager 1	Untergr.:0,5 2-teilig	1	
21	928 101 901 02	1 Satz Kurbelwellenlager Motor mit: Lager 1	 geschlossen	1	
21	928 101 901 52	1 Satz Kurbelwellenlager Motor mit: Lager 1	Untergr.:0,25 geschlossen	1	

Modell	Jahr	HG	UG	Bildtafel	Einschränkung	UPD	11:13	28.10.2023
928	1978	1	02	102-000		738		

Pos	Teilenummer	Benennung	Bemerkung	St	Modellangabe
21	**928 101 901 62**	**1 Satz Kurbelwellenlager** **Motor** **Lager** **1**	**Untergr.:0,5** **geschlossen**	**1**	

Modell	Jahr	HG	UG	Bildtafel	Einschränkung	UPD	11:13	28.10.2023
928	1978	1	02	102-005		738		

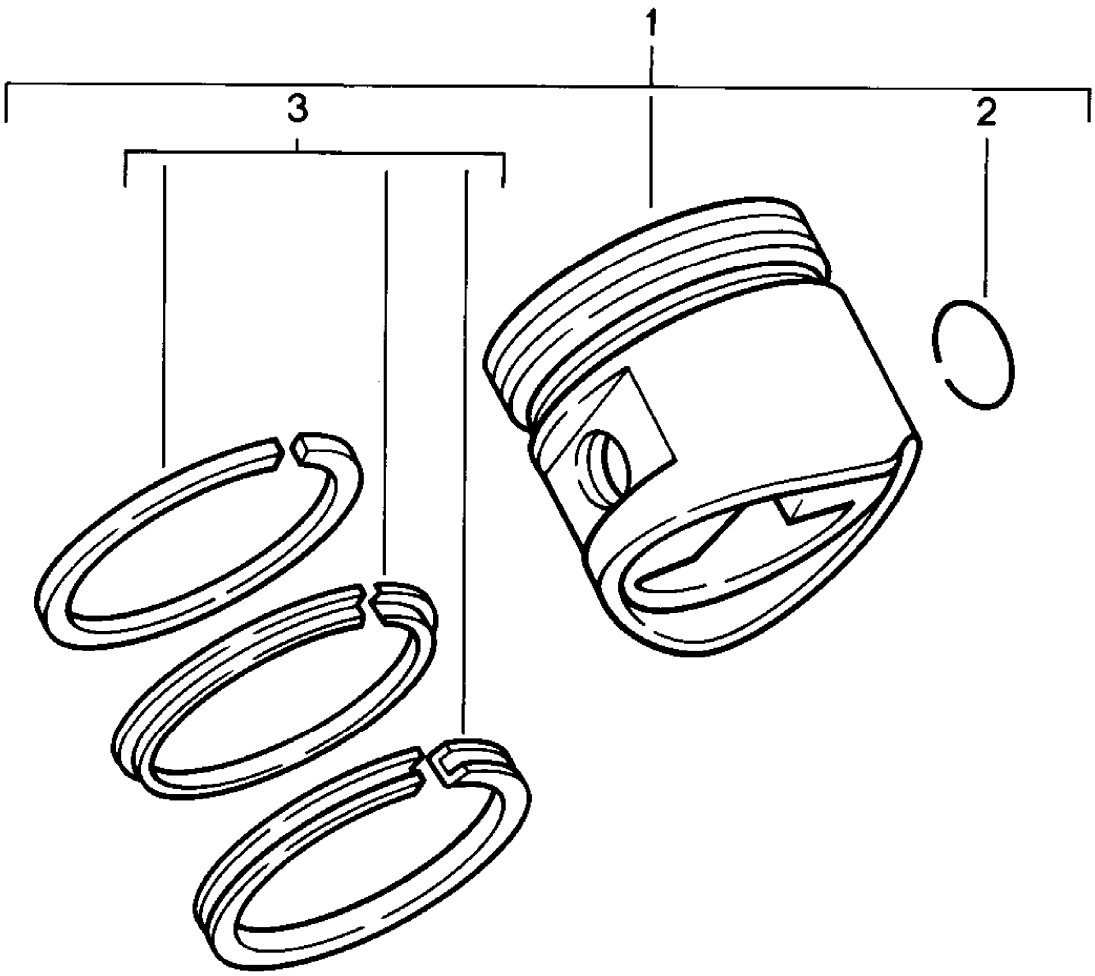

Modell	Jahr	HG	UG	Bildtafel	Einschränkung	UPD	11:13	28.10.2023
928	1978	1	02	102-005		738		

Pos	Teilenummer	Benennung	Bemerkung	St	Modellangabe
		Kolben Kolbenring			
1	928 103 074 03	Kolben 95,00 MM Mass-Gruppe 0	- KS -	8	-04 2801
(1)	928 103 074 13	Kolben 95,00 MM Mass-Gruppe 1	- KS -	X	-04 2801
(1)	928 103 074 23	Kolben 95,00 MM Mass-Gruppe 2	- KS -	X	-04 2801
(1)	928 103 074 53	Kolben 95,50 MM Mass-Gruppe 0	- KS -	X	-04 2801
(1)	928 103 074 63	Kolben 95,50 MM Mass-Gruppe 1	- KS -	X	-04 2801
(1)	928 103 074 73	Kolben 95,50 MM Mass-Gruppe 2	- KS -	X	-04 2801
(1)	928 103 074 58	Kolben 96,00 MM Mass-Gruppe 0	- KS -	X	-04 2801
(1)	928 103 088 00	Kolben 95,00 MM Mass-Gruppe 0 D - MJ 1980>>	- KS -	8	2809,2810
(1)	928 103 088 10	Kolben 95,00 MM Mass-Gruppe 1 D - MJ 1980>>	- KS -	X	2809,2810
(1)	928 103 088 20	Kolben - KS - 95,00 MM Mass-Gruppe 2 D - MJ 1980>>		X	2809,2810
(1)	928 103 088 50	Kolben 95,50 MM Mass-Gruppe 0 D - MJ 1980>>	- KS -	X	2809,2810

Modell	Jahr	HG	UG	Bildtafel	Einschränkung	UPD	11:13	28.10.2023
928	1978	1	02	102-005		738		

Pos	Teilenummer	Benennung	Bemerkung	St	Modellangabe
(1)	928 103 088 60	Kolben 95,50 MM Mass-Gruppe 1 D - MJ 1980>>	- KS -	X	2809,2810
(1)	928 103 088 70	Kolben 95,50 MM Mass-Gruppe 2 D - MJ 1980>>	- KS -	X	2809,2810
(1)	928 103 086 00	Kolben MAHLE 97,00 MM Mass-Gruppe 0		8	2811,2812
(1)	928 103 086 10	Kolben MAHLE 97,00 MM Mass-Gruppe 1		X	2811,2812
(1)	928 103 086 20	Kolben MAHLE 97,00 MM Mass-Gruppe 2		X	2811,2812
(1)	928 103 086 50	Kolben MAHLE 97,50 MM Mass-Gruppe 0		X	2811,2812
(1)	928 103 086 60	Kolben MAHLE 97,50 MM Mass-Gruppe 1		X	2811,2812
(1)	928 103 086 70	Kolben MAHLE 97,50 Mass-Gruppe 2		X	2811,2812
(1)	928 103 086 55	Kolben MAHLE 98,00 MM Mass-Gruppe 0		X	2811,2812
(1)	928 103 086 65	Kolben MAHLE 98,00 MM Mass-Gruppe 1		X	2811,2812
(1)	928 103 086 75	Kolben MAHLE 98,00 MM Mass-Gruppe 2		X	2811,2812
2	N 012 277 1	Sprengring		16	
3	928 103 902 00	1 Satz Kolbenringe 95,00 MM D >> - MJ 1979		X	-04 2801

Modell	Jahr	HG	UG	Bildtafel	Einschränkung	UPD	11:13	28.10.2023
928	1978	1	02	102-005		738		

Pos	Teilenummer	Benennung	Bemerkung	St	Modellangabe
(3)	928 103 903 00	1 Satz Kolbenringe 95,50 MM D >> - MJ 1979		X	-04 2801
(3)	928 103 904 00	1 Satz Kolbenringe 96,00 MM D >> - MJ 1979		X	-04 2801
(3)	928 103 905 04	1 Satz Kolbenringe 95,00 MM D - MJ 1980>>		X	
(3)	928 103 905 05	1 Satz Kolbenringe 95,50 MM D - MJ 1980>>		X	
(3)	928 103 905 06	1 Satz Kolbenringe 96,00 MM D - MJ 1980>>		X	
(3)	928 103 906 11	1 Satz Kolbenringe 97,00 MM		X	2811,2812
(3)	928 103 906 12	1 Satz Kolbenringe 97,50 MM		X	2811,2812

Modell	Jahr	HG	UG	Bildtafel	Einschränkung	UPD	11:13	28.10.2023
928	1978	1	03	103-000		738		

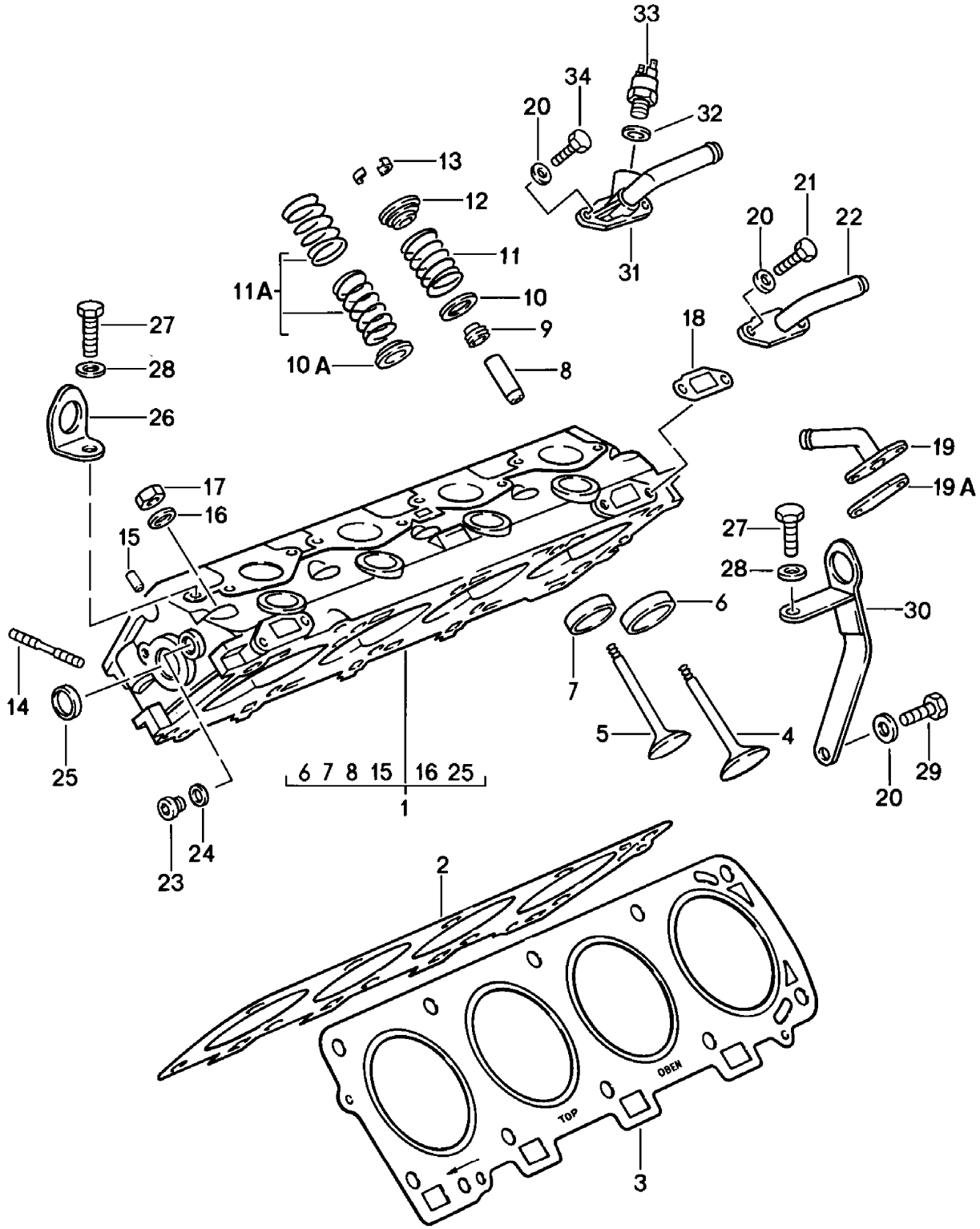

Modell	Jahr	HG	UG	Bildtafel	Einschränkung	UPD	11:13	28.10.2023
928	1978	1	03	103-000		738		

Pos	Teilenummer	Benennung	Bemerkung	St	Modellangabe
		Zylinderkopf			
1	928 104 046 04	Zylinderkopf		2	-04 2801
1	928 104 046 DX	Zylinderkopf		2	-04 2801
(1)	928 104 053 01	Zylinderkopf		2	2809,2810
(1)	928 104 055 05	Zylinderkopf		2	2811,2812
2	928 104 371 12	Zylinderkopfdichtung Entfallteil Reparatursatz für Wartung siehe Bildtafel:	rechts 198-000	1	-04 -18 2801,2809, 2810,2813
2	928 104 371 12	Zylinderkopfdichtung (asbestfrei)	rechts	1	-04 -18 2801,2804, 2809,2810, 2813
2	928 104 361 07	Zylinderkopfdichtung Entfallteil	rechts	1	2811,2812
2	928 104 361 07	Zylinderkopfdichtung (asbestfrei)	rechts	1	2811,2812
2	928 104 361 15	Zylinderkopfdichtung (asbestfrei) für Zylinderkopf bearbeitet	rechts	1	2811,2812
3	928 104 372 12	Zylinderkopfdichtung Entfallteil	links	1	-04 -18 2801,2809, 2810,2813
3	928 104 372 12	Zylinderkopfdichtung (asbestfrei)	links	1	-04 -18 2801,2809, 2810,2813
3	928 104 362 07	Zylinderkopfdichtung Entfallteil	links	1	2811,2812
3	928 104 362 07	Zylinderkopfdichtung (asbestfrei)	links	1	2811,2812
3	928 104 362 15	Zylinderkopfdichtung (asbestfrei) für Zylinderkopf bearbeitet	links	1	2811,2812
4	928 105 413 00	Einlassventil		8	-04 -18 2801,2809, 2810,2813

Modell	Jahr	HG	UG	Bildtafel	Einschränkung	UPD	11:13	28.10.2023
928	1978	1	03	103-000		738		

Pos	Teilenummer	Benennung	Bemerkung	St	Modellangabe
(4)	928 105 409 02	Einlassventil		8	2811,2812
5	928 105 417 03	Auslassventil		8	-04 -18 2801,2809, 2810,2813
(5)	928 105 410 00	Auslassventil		8	2811,2812
6	928 104 338 55	Ventilsitzring (Einlass) Übergrösse D >> - MJ 1979 Entfallteil	Einlass	8	-04 2801
(6)	928 104 338 55	Ventilsitzring (Einlass) Übergrösse D - MJ 1980>>	Einlass	8	-18 2809,2810, 2813
(6)	944 104 331 51	Ventilsitzring (Einlass) Übergrösse	Einlass	8	2811,2812
7	928 104 336 55	Ventilsitzring (Auslass) Übergrösse D >> - MJ 1979 Entfallteil	Auslass	8	-04 2801
(7)	928 104 336 55	Ventilsitzring (Auslass) Übergrösse D - MJ 1980>>	Auslass	8	-18 2809,2810, 2813
(7)	944 104 333 50	Ventilsitzring (Auslass) Übergrösse	Auslass	8	2811,2812
8	928 104 328 51	Ventilführung 1. Übergrösse		16	-04 -18 2801,2809, 2810,2813
(8)	944 104 328 51	Ventilführung 1. Übergrösse		16	2811,2812
(8)	944 104 328 51	Ventilführung 1. Übergrösse		16	2811,2812
9	911 104 193 03	Ventilschaftabdichtung		16	-04 -18 2801,2809, 2810,2813
9	928 104 193 03	Ventilschaftabdichtung Entfallteil		16	2811,2812
9	928 104 193 12	Ventilschaftabdichtung Entfallteil		16	2811,2812
(9)	928 104 193 13	Ventilschaftabdichtung Entfallteil		16	2811,2812

Modell	Jahr	HG	UG	Bildtafel	Einschränkung	UPD	11:13	28.10.2023
928	1978	1	03	103-000		738		

Pos	Teilenummer	Benennung	Bemerkung	St	Modellangabe
(9)	964 104 111 07	Ventilschaftabdichtung		16	2811,2812
10	928 105 461 01	Unterlegscheibe D >> - MJ 1979		X	-04 2801
(10)	928 105 468 01	Unterlegscheibe 0,5 MM D - MJ 1980>>		X	 -18 2809,2810, 2813
(10)	928 105 468 01	Unterlegscheibe 0,5 MM M >> 821 0515 M >> 821 5502		16	2811,2812
(10)	928 105 468 03	Unterlegscheibe 0,5 MM M 821 0516 >> M 821 5503 >> D - MJ 1981>>		X	2811,2812
(10)	928 105 470 01	Unterlegscheibe 1,0 MM D - MJ 1980>>		X	 -18 2809,2810, 2813
(10)	928 105 470 01	Unterlegscheibe 1,0 MM M >> 821 0515 M >> 821 5502		X	2811,2812
(10)	928 105 470 03	Unterlegscheibe M 821 0516 >> M 821 5503 >> D - MJ 1981>>		X	2811,2812
10A	928 105 469 02	Unterlegscheibe		16	-04 -18 2801,2809, 2810,2813
10A	928 105 469 02	Unterlegscheibe M >> 821 0515 M >> 821 5502		16	2811,2812
(10A)	928 105 469 06	Unterlegscheibe M 821 0516 >> M >> 82C 0553 D >> - MJ 1981 Entfallteil		16	2811,2812
-		M 821 5503 >> M >> 82C 5592			
(10A)	928 105 469 06	Unterlegscheibe M 82C 0554 >> M 82C 5593 >> D - MJ 1982>> - MJ 1982		16	2811,2812

Modell	Jahr	HG	UG	Bildtafel	Einschränkung	UPD	11:13	28.10.2023
928	1978	1	03	103-000		738		

Pos	Teilenummer	Benennung	Bemerkung	St	Modellangabe
(10A)	928 105 469 52	Unterlegscheibe 1. Übergrösse		X	2811,2812
(10A)	928 105 469 62	Unterlegscheibe 2. Übergrösse		X	2811,2812
11	928 105 341 05	Ventilfeder D >> - MJ 1979		16	-04 2801
11A	928 105 903 00	1 Satz Ventilfedern D - MJ 1980>>		16	-18 2809,2810, 2813
(11A)	928 105 905 00	1 Satz Ventilfedern M >> 821 0515 M >> 821 5502		16	2811,2812
(11A)	928 105 905 02	1 Satz Ventilfedern M 821 0516 >> M >> 82C 0553 M 821 5503 >> M >> 82C 5592 Entfallteil		16	2811,2812
(11A)	928 105 905 09	1 Satz Ventilfedern M 821 0516 >> M 821 5503 >>		16	2811,2812
12	928 105 424 02	Federteller D >> - MJ 1979		16	-04 2801
(12)	928 105 449 01	Federteller D - MJ 1980>>		16	-18 2809,2810, 2813
(12)	928 105 449 01	Federteller M >> 821 0515 M >> 821 5502		16	2811,2812
(12)	928 105 449 04	Federteller M 821 0516 >> M >> 82C 0553 M 821 5503 >> M >> 82C 5592 Entfallteil		16	2811,2812
(12)	928 105 449 04	Federteller M 821 0516 >> M 821 5503 >>		16	2811,2812
13	901 105 417 00	Kegelstück		32	
14	999 062 044 02	Stiftschraube M 8 X 30		16	
15	900 012 016 00	Zylinderstift		4	

Modell	Jahr	HG	UG	Bildtafel	Einschränkung	UPD	11:13	28.10.2023
928	1978	1	03	103-000		738		

Pos	Teilenummer	Benennung	Bemerkung	St	Modellangabe
15	900 302 019 00	Zylinderstift		4	
16	928 101 301 02	Unterlegscheibe		20	
17	N 011 020 8	Sechskantmutter M 12 X 1,5 Entfallteil		20	
17	900 034 036 01	Sechskantmutter M 12 X 1,5		20	
18	928 106 197 02	Dichtung 1,5 MM		X	
19	928 104 223 00	Anschlussstutzen D >> - MJ 1979	links	1	
19A	928 104 214 00	Verschlussdeckel D - MJ 1980>>	links	1	
20	900 025 007 02	Unterlegscheibe Entfallteil		5	
20	900 025 007 03	Unterlegscheibe		5	
21	900 075 079 02	Sechskantschraube M 8 X 22		4	
22	928 104 221 00	Anschlussstutzen	rechts	1	
23	900 219 004 02	Verschlussschraube		2	
24	900 123 018 30	Dichtring		2	
25	900 036 005 02	Verschlussdeckel		4	
26	928 101 411 00	Transportbügel		1	
27	N 010 253 7	Sechskantschraube M 10 X 22		2	
28	900 025 008 09	Unterlegscheibe Entfallteil		2	
28	900 025 008 04	Unterlegscheibe		2	
28	900 025 008 0E	Unterlegscheibe	gelb	2	
29	900 075 085 02	Sechskantschraube M 8 X 20		1	
30	928 101 412 01	Transportlasche		1	
31	928 104 025 05	Anschlussstutzen M >> 80C 0053 M >> 80C 5051 M >> 82C 0050 M >> 82C 5052		1	2809,2810, 2811,2812

Modell	Jahr	HG	UG	Bildtafel	Einschränkung	UPD	11:13	28.10.2023
928	1978	1	03	103-000		738		

Pos	Teilenummer	Benennung	Bemerkung	St	Modellangabe
(31)	928 104 025 05	Anschlussstutzen M 80C 0054 >> M 80C 5052 >> M 82C 0051 >> M 82C 5053 >>		1	2809,2810, 2811,2812
32	900 123 007 30	Dichtring A 14 X 18		1	
33	928 605 104 00	Temperaturschalter		1	
34	N 010 242 12	Sechskantschraube M 8 X 25		2	

Modell	Jahr	HG	UG	Bildtafel	Einschränkung	UPD	11:14	28.10.2023
928	1978	1	03	103-005		738		

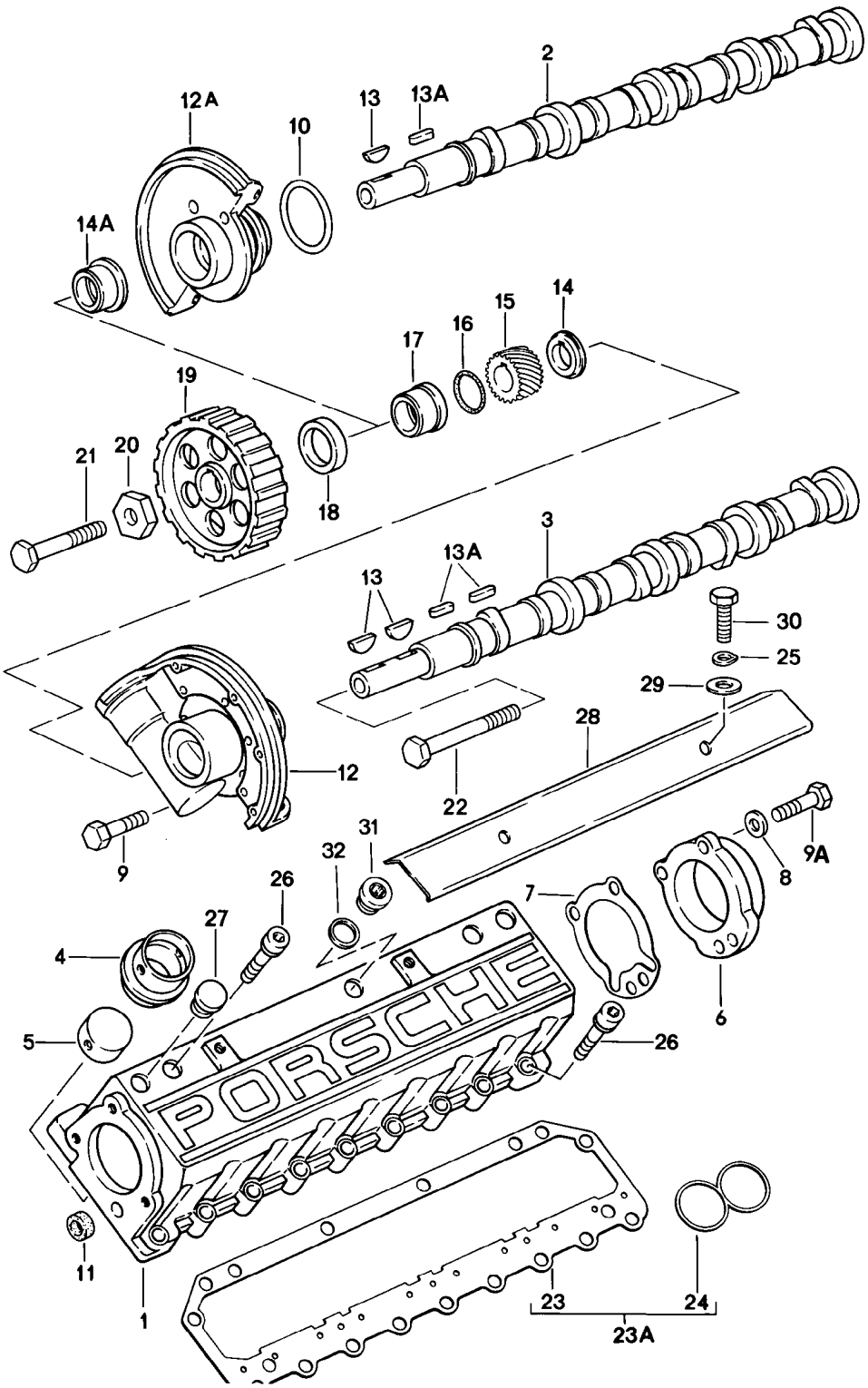

Modell	Jahr	HG	UG	Bildtafel	Einschränkung	UPD	11:14	28.10.2023
928	1978	1	03	103-005		738		

Pos	Teilenummer	Benennung	Bemerkung	St	Modellangabe
		Nockenwelle			
1	928 105 251 00	Nockenwellengehäuse ohne: Buchse für Hydraulischer Ventilstössel D - MJ 1981>>		2	
1	928 105 250 07	Nockenwellengehäuse siehe Technische Information GRP.1 NR. 11 D >> - MJ 1980 Entfallteil		2	
2	928 105 155 07	Nockenwelle D >> - MJ 1979	rechts Zylinder 1-4	1	-04 2801
(2)	928 105 173 01	Nockenwelle D - MJ 1980>>	rechts Zylinder 1-4	1	-18 2809,2810, 2813
(2)	928 105 187 03	Nockenwelle	rechts Zylinder 1-4	1	2811,2812
3	928 105 156 07	Nockenwelle D >> - MJ 1979	links Zylinder 5-8	1	-04 2801
(3)	928 105 174 01	Nockenwelle D - MJ 1980>>	links Zylinder 5-8	1	-18 2809,2810, 2813
(3)	928 105 188 03	Nockenwelle	links Zylinder 5-8	1	2811,2812
4	928 105 206 06	Buchse D >> - MJ 1980		16	
5	928 105 311 06	Hydraulischer Ventilstössel Entfallteil		16	
5	928 105 311 08	Hydraulischer Ventilstössel		16	
6	928 105 153 04	Deckel		2	
7	928 105 189 02	Dichtung		2	
8	N 011 524 7	Unterlegscheibe Entfallteil		6	
8	N 011 524 27	Unterlegscheibe		6	
9	900 075 333 02	Kombischraube M 6 X 25 Z2 Entfallteil		6	
9	900 075 333 01	Kombischraube M 6 X 25 Z2		6	

Modell	Jahr	HG	UG	Bildtafel	Einschränkung	UPD	11:14	28.10.2023
928	1978	1	03	103-005		738		

Pos	Teilenummer	Benennung	Bemerkung	St	Modellangabe
9A	900 075 016 02	Sechskantschraube M 6 X 22 Entfallteil		6	
9A	900 075 016 03	Sechskantschraube M 6 X 22		6	
10	999 701 425 40	O-Ring 52 X 4		2	2801,2802, 2803,2804
(10)	999 701 602 40	O-Ring 50 X 5 siehe Technische Information GRP.1 NR.5		2	
11	928 105 184 00	Dichtring Entfallteil		2	
11	928 105 184 01	Dichtring		2	
12	928 105 136 04	Nockenwellenlager	links	1	
12A	928 105 119 04	Nockenwellenlager	rechts	1	
13	N 012 710 1	Scheibenfeder D >> - MJ 1979		3	
13A	900 117 050 00	Passfeder D - MJ 1980>>		3	
14	928 105 131 01	Distanzbuchse	links	1	
14A	928 105 139 02	Distanzbuchse	rechts	1	
15	928 105 543 02	Antriebsrad		1	
16	999 701 592 40	O-Ring 23 X 2		2	
17	928 105 143 02	Distanzrohr		1	
18	999 113 282 40	Wellendichtring		2	
19	928 105 545 04	Nockenwellenrad		2	
20	928 105 565 00	Zwischenscheibe		2	
21	N 010 470 7	Sechskantschraube M 10 X 70 Entfallteil		1	
21	N 010 470 1	Sechskantschraube M 10 X 70		1	
22	900 074 224 08	Sechskantschraube M 10 X 95		1	

Modell	Jahr	HG	UG	Bildtafel	Einschränkung	UPD	11:14	28.10.2023
928	1978	1	03	103-005		738		

Pos	Teilenummer	Benennung	Bemerkung	St	Modellangabe
23A	928 105 901 00	Dichtung Nockenwellengehäuse M >> 801 0160 M >> 801 5140 M >> 821 0255 M >> 821 5222 Entfallteil		2	2809,2810, 2811,2812, 2815,2816, 2817,2818
23	944 105 199 03	Dichtung		2	
23	928 105 199 12	Dichtung Entfallteil		2	
23	944 105 199 03	Dichtung (asbestfrei) M 801 0161 >> M 801 5141 >> M 821 0256 >> M 821 5223 >> Reparatursatz für Wartung siehe Bildtafel:	198-000	2	2809,2810, 2811,2812, 2815,2816, 2817,2818
24	928 105 427 01	O-Ring Entfallteil		8	
24	928 105 427 02	O-Ring		8	
24	928 105 427 02	O-Ring (asbestfrei) M >> 801 0160 M >> 801 5140 M >> 821 0255 M >> 821 5222		8	2809,2810, 2811,2812, 2815,2816, 2817,2818
25	N 012 226 5	Federscheibe		4	
26	900 067 214 02	Zylinderschraube Entfallteil		30	
26	900 067 214 01	Zylinderschraube		30	
27	928 105 149 03	Verschlussstopfen D >> - MJ 1979		12	
28	928 105 255 00	Wärmeschutzblech D >> - MJ 1979		2	

Modell	Jahr	HG	UG	Bildtafel	Einschränkung	UPD	11:14	28.10.2023
928	1978	1	03	103-005		738		

Pos	Teilenummer	Benennung	Bemerkung	St	Modellangabe
29	900 223 003 02	Unterlegscheibe 6,4 D >> - MJ 1979		4	
30	999 072 005 09	Sechskantmutter M 6 X 12 D >> - MJ 1979 Entfallteil		4	
30	999 072 005 01	Sechskantschraube M 6 X 12		4	
31	900 219 009 30	Verschlussschraube M 18 X 1,5 D - MJ 1980>>		12	
32	900 123 044 30	Dichtring A 18 X 22 D - MJ 1980>>		12	

Modell	Jahr	HG	UG	Bildtafel	Einschränkung	UPD	11:14	28.10.2023
928	1978	1	03	103-010		738		

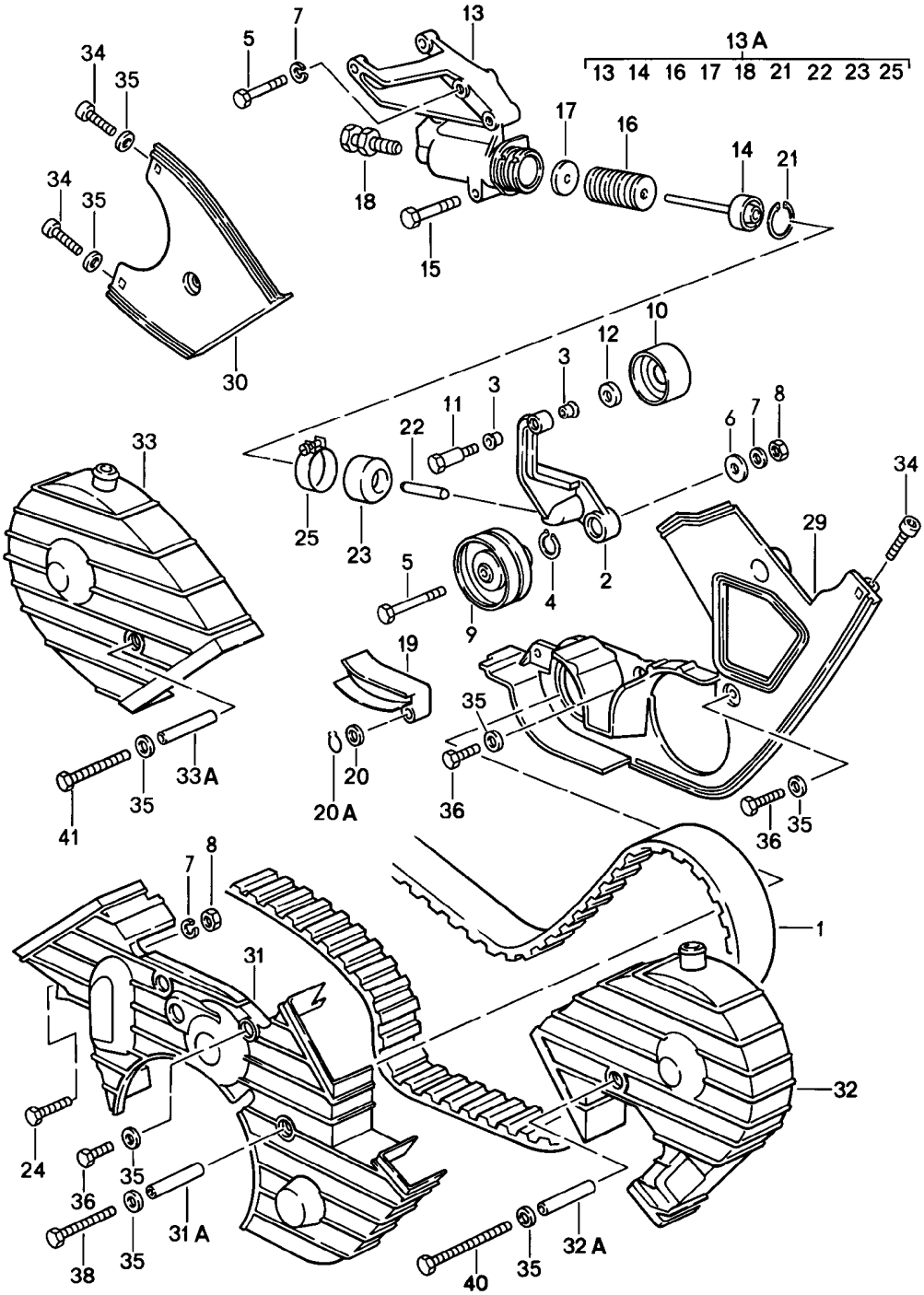

Modell	Jahr	HG	UG	Bildtafel	Einschränkung	UPD	11:14	28.10.2023
928	1978	1	03	103-010		738		

Pos	Teilenummer	Benennung	Bemerkung	St	Modellangabe
		Nockenwelle Zahnriemen			
-		siehe Technische Information GRP. 1NR. 13/17			
1	928 105 157 00	Zahnriemen		1	
2	928 105 540 03	Lagerbock für Spannrolle		1	
2	928 105 489 00	Lagerbock für Spannrolle		1	2843, 2844 2845, 2846
3	999 924 002 40	Buchse D >> - MJ 1981		2	
3	999 924 003 40	Buchse D - MJ 1982>> - MJ 1982		2	
4	N 042 364 1	Sicherungsring 20 X 1,75		1	
5	900 074 139 02	Sechskantschraube M 8 X 55		3	
5	900 074 139 03	Sechskantschraube M 8 X 55		3	
6	999 025 068 07	Unterlegscheibe		1	
7	N 012 241 8	Federscheibe		5	
7	900 025 007 02	Unterlegscheibe Entfallteil		1	
7	900 025 007 03	Unterlegscheibe		1	
8	900 076 025 02	Sechskantmutter Entfallteil		1	
8	900 076 064 02	Sechskantmutter		1	
9	928 105 512 05	Spannrolle		1	
10	928 105 571 00	Laufrolle		1	
11	928 105 570 00	Lagerschraube D >> - MJ 1981		1	
11	928 105 570 03	Lagerbolzen D - MJ 1982>> - MJ 1982		1	
12	928 105 572 00	Unterlegscheibe		1	
13	928 105 066 02	Riemenspanndämpfer nur in Verbindung mit: siehe Position:	 928 105 489 00 2	1 1	2843, 2844 2845, 2846
13A	928 105 046 04	Riemenspanndämpfer (komplett) Entfallteil		1	

Modell	Jahr	HG	UG	Bildtafel	Einschränkung	UPD	11:14	28.10.2023
928	1978	1	03	103-010		738		

Pos	Teilenummer	Benennung	Bemerkung	St	Modellangabe
13A	928 105 046 06	Riemenspanndämpfer (komplett) Entfallteil		1	
13A	928 105 036 02	Riemenspanndämpfer (komplett) nur in Verbindung mit: siehe Position:	928 105 489 00 2	1	
15	900 074 135 02	Sechskantschraube M 8 X 62		1	
16	928 105 539 03	Federteller Entfallteil		35	
16	928 105 539 02	Federteller		35	
17	928 105 163 01	Stützscheibe		1	
18	928 105 075 02	Einstellschraube		1	
19	928 105 567 01	Gleitschiene		1	
20	900 234 003 02	Passscheibe 8 X 14 X 1 Entfallteil		2	
20	900 234 003 01	Passscheibe 8 X 14 X 1		2	
20A	N 012 408 2	Sicherungsring 8 X 0,8		2	
21	999 041 030 01	Sicherungsring		1	
22	928 105 551 00	Druckstange		1	
23	928 105 552 02	Gleitrolle Entfallteil		1	
23	928 105 552 09	Gleitrolle		1	
24	900 074 134 02	Sechskantschraube M 8 X 45		1	
25	999 512 322 02	Schlauchschelle S 44/9		1	
29	928 105 147 01	Abdeckung Entfallteil		1	
29	928 105 147 03	Zahnriemenschutz		1	
30	928 105 148 00	Zahnriemenschutz		1	
31	928 105 144 01	Zahnriemenschutz	mitte	1	
31A	928 105 445 00	Distanzrohr 44,5 MM		1	
32	928 105 145 04	Zahnriemenschutz		1	

Modell	Jahr	HG	UG	Bildtafel	Einschränkung	UPD	11:14	28.10.2023
928	1978	1	03	103-010		738		

Pos	Teilenummer	Benennung	Bemerkung	St	Modellangabe
32A	928 105 443 00	Distanzrohr 82,5 MM		1	
33	928 105 146 03	Zahnriemenschutz		1	
33A	928 105 444 00	Distanzrohr 57,5 MM		1	
34	900 067 008 02	Zylinderschraube M 6 X 12 Entfallteil		3	
34	900 067 008 03	Zylinderschraube M 6 X 12		3	
35	N 011 524 7	Unterlegscheibe A 6,4 Entfallteil		14	
35	N 011 524 27	Unterlegscheibe A 6,4		14	
36	900 075 014 02	Sechskantschraube M 6 X 18 Entfallteil		5	
36	900 075 014 03	Sechskantschraube M 6 X 18		5	
38	N 040 307 1	Sechskantschraube M 6 X 73		1	
39	900 223 003 02	Unterlegscheibe B 6,4		5	
40	900 074 262 02	Sechskantschraube M 6 X 98 Entfallteil		1	
40	900 074 262 0C	Sechskantschraube M 6 X 98		1	
41	900 074 164 02	Sechskantschraube M 6 X 70 Entfallteil		1	
41	900 074 164 03	Sechskantschraube M 6 X 70		1	

Modell	Jahr	HG	UG	Bildtafel	Einschränkung	UPD	11:14	28.10.2023
928	1978	1	04	104-000		738		

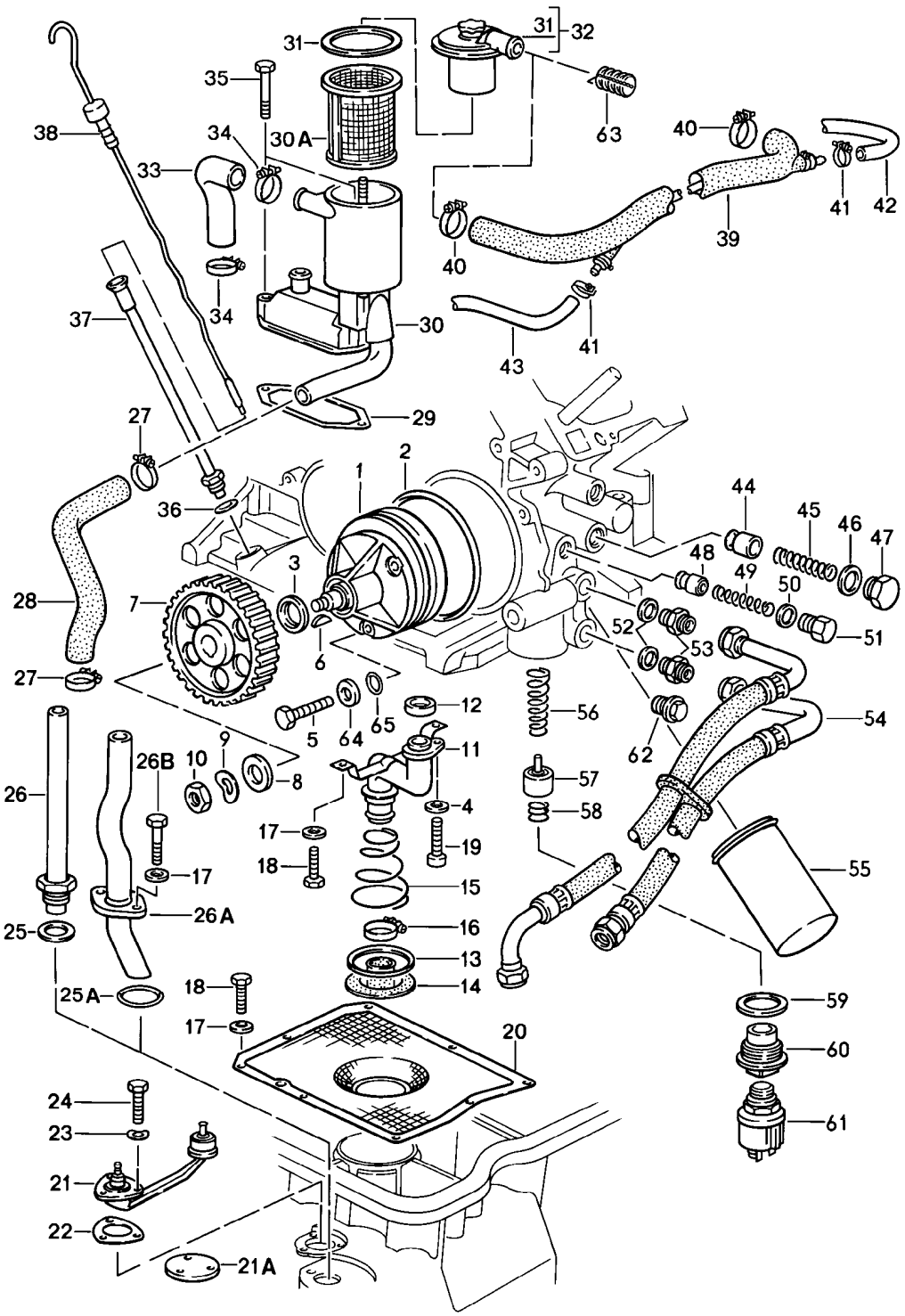

Modell	Jahr	HG	UG	Bildtafel	Einschränkung	UPD	11:14	28.10.2023
928	1978	1	04	104-000		738		

Pos	Teilenummer	Benennung	Bemerkung	St	Modellangabe
		Motor/-öldruck/-schmierung			
1	928 107 018 06	Ölpumpe M >> 801 0292 M >> 801 5326 M >> 821 0657 M >> 821 5629		1	2801,2802, 2803,2804, 2809,2810, 2811,2812, 2815,2816, 2817,2818
1	928 107 018 07	Ölpumpe M 801 0293 >> M 801 5327 >> M 821 0658 >> M 821 5630 >>		1	2809,2810, 2811,2812, 2815,2816, 2817,2818
2	999 701 633 40	O-Ring 98 X 3		1	
3	999 113 275 40	Wellendichtring		1	
4	900 025 007 02	Unterlegscheibe A 8,4 Entfallteil		1	
4	900 025 007 03	Unterlegscheibe A 8,4		1	
5	900 074 134 02	Sechskantschraube M 8 X 45		3	
6	N 012 713 1	Scheibenfeder		1	
7	928 107 107 04	Zahnrad		1	
8	928 101 303 00	Unterlegscheibe		1	
9	N 012 242 3	Federscheibe		1	
10	N 011 010 6	Sechskantmutter Entfallteil		1	
10	N 101 552 10	Sechskantmutter		1	
(11)	928 107 032 06	Saugrohr		1	
12	928 107 136 04	Dichtring		1	
13	928 107 158 00	Stützring Kegelfeder		1	
14	928 107 137 05	Gummimuffe		1	

Modell	Jahr	HG	UG	Bildtafel	Einschränkung	UPD	11:14	28.10.2023
928	1978	1	04	104-000		738		

Pos	Teilenummer	Benennung	Bemerkung	St	Modellangabe
(14)	928 107 137 05	Gummimuffe		1	2811,2812
15	928 107 159 01	Kegelfeder Ansaugrohr		1	
16	N 024 141 2	Schlauchschelle		1	
(16)	N 024 511 2	Schlauchschelle		1	2811,2812
17	N 011 524 7	Unterlegscheibe A 6,4 Entfallteil		12	
17	N 011 524 27	Unterlegscheibe A 6,4		12	
18	999 072 005 09	Sechskantmutter M 6 X 12 Entfallteil		10	
18	999 072 005 01	Sechskantschraube M 6 X 12		10	
19	N 014 726 1	Zylinderschraube mit Innen- sechskantkopf M 8 X 30		1	
20	928 107 147 10	Ölsieb		1	
21	928 606 301 02	Ölstandsgeber		1	
21A	928 101 203 00	Deckel D - MJ 1980>>		1	
22	928 606 213 03	Dichtung		1	
23	N 012 222 4	Federscheibe A 5		3	
24	N 010 207 6	Sechskantschraube M 5 X 12 Entfallteil		3	
24	N 010 207 17	Sechskantschraube M 5 X 12		3	
25	900 123 015 30	Dichtring D >> - MJ 1979		1	
25A	928 107 169 01	Dichtung Entfallteil		1	
(25A)	928 107 169 01	Dichtung (asbestfrei)		1	
26	928 107 039 01	Ölrohr M >> 818 1659 M >> 818 9281 D >> - MJ 1979		1	

Modell	Jahr	HG	UG	Bildtafel	Einschränkung	UPD	11:14	28.10.2023
928	1978	1	04	104-000		738		

Pos	Teilenummer	Benennung	Bemerkung	St	Modellangabe
26A	928 107 167 01	Ölrohr M 818 1660 >> M 818 9282 >>		1	
26B	N 010 217 9	Sechskantschraube M 6 X 20		2	
27	999 512 038 02	Schlauchschelle		2	
27	PCG 512 038 02	Schlauchschelle Entfallteil		2	
28	928 107 311 01	Verbindungsschlauch		1	
29	928 107 707 01	Dichtung		1	
30	928 107 071 01	Ölabscheider		1	
30A	928 107 717 03	Ölsieb		1	
31	928 107 711 00	Dichtung		1	
32	928 199 710 03	Deckel		1	
33	928 107 315 00	Schlauch für Ölabscheider		1	
33	928 107 315 01	Schlauch für Ölabscheider		1	
34	999 512 038 02	Schlauchschelle Entfallteil		2	
34	PCG 512 038 02	Schlauchschelle		2	
34	999 512 038 02	Schlauchschelle		2	
35	900 075 343 02	Sechskantschraube M 6 X 45 Z2		2	
36	900 123 007 30	Dichtring		1	
37	928 107 020 00	Führungsrohr		1	
38	928 107 737 07	Ölmessstab Entfallteil		1	
38	928 107 737 07	Ölmessstab		1	
39	928 107 073 00	Entlüftungsleitung D >> - MJ 1979		1	
(39)	928 107 722 00	Entlüftungsschlauch D - MJ 1980>>		1	
40	999 512 044 02	Schlauchschelle		2	
41	999 512 255 02	Schlauchschelle		2	

Modell	Jahr	HG	UG	Bildtafel	Einschränkung	UPD	11:14	28.10.2023
928	1978	1	04	104-000		738		

Pos	Teilenummer	Benennung	Bemerkung	St	Modellangabe
-	999 181 709 50	Schlauch		*	
42		kürzen auf:	230 MM	1	
43		kürzen auf:	450 MM	1	
44	928 107 182 00	Kolben D >> - MJ 1978		1	
44	928 107 182 00	Kolben D - MJ 1979>>		1	
45	928 107 183 01	Druckfeder D >> - MJ 1978		1	
45	928 107 183 01	Druckfeder D - MJ 1979>>		1	
46	900 123 060 30	Dichtring		1	
47	928 107 181 01	Verschlussschraube		1	
(48)	928 107 081 00	Kolben mit: Dichtband		1	
49	928 107 176 02	Druckfeder		1	
50	900 123 140 30	Dichtring		1	
51	928 107 180 01	Verschlussschraube		1	
52	900 123 118 30	Dichtring		2	
53	900 915 003 02	Einschraubstutzen		2	
54	928 107 037 05	Ölschlauch D >> - MJ 1978		1	
54	928 107 037 05	Ölschlauch D - MJ 1979>>		1	
55	928 107 201 05	Ölfilter Entfallteil		1	
55	928 107 201 07	Ölfilter rot		1	
		mitverwenden:	PCG04321000	X	
			PCG04321020	X	
			PCG04320015	1	
		Reparatursatz für Wartung siehe Bildtafel:	198-000		
		Motoröl siehe Bildtafel:	198-005		
56	928 107 171 01	Druckfeder		1	
57	928 107 172 02	Regelventil		1	
58	928 107 173 00	Druckfeder		1	

Modell	Jahr	HG	UG	Bildtafel	Einschränkung	UPD	11:14	28.10.2023
928	1978	1	04	104-000		738		

Pos	Teilenummer	Benennung	Bemerkung	St	Modellangabe
59	900 123 143 70	Dichtring		1	
60	928 107 174 07	Verschlussschraube Entfallteil		1	
60	928 107 174 07	Verschlussschraube		1	
61	928 606 203 01	Öldruckgeber Entfallteil		1	
61	928 606 203 04	Öldruckgeber		1	
63	928 107 729 00	Flammschutz D - MJ 1980>>		1	
64	928 107 165 00	Unterlegscheibe		3	
65	999 701 006 40	O-Ring		3	

Modell	Jahr	HG	UG	Bildtafel	Einschränkung	UPD	11:14	28.10.2023
928	1978	1	05	105-000		738		

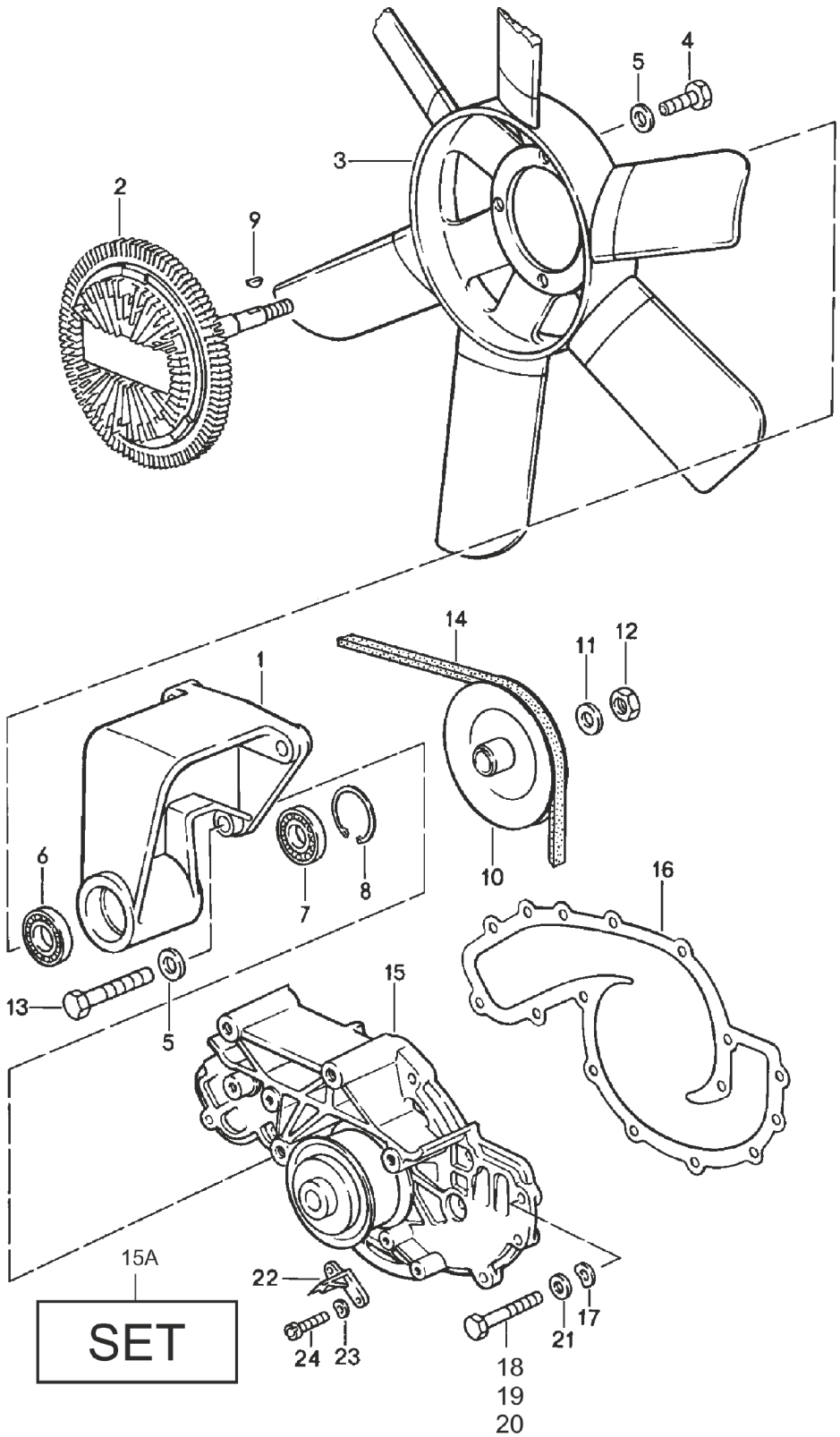

Modell	Jahr	HG	UG	Bildtafel	Einschränkung	UPD	11:14	28.10.2023
928	1978	1	05	105-000		738		

Pos	Teilenummer	Benennung	Bemerkung	St	Modellangabe
		Lüfterrad Kühlmittelpumpe			
1	928 106 110 00	Aufnahme für Lüfterrad D >> - MJ 1980 Entfallteil		1	
1	928 106 110 04	Aufnahme für Lüfterrad Entfallteil		1	
2	928 106 112 05	Visco-Kupplung mitverwenden: 928.106.445.00		1	
3	928 106 137 01	Lüfterrad		1	
4	900 075 087 02	Sechskantschraube M 8 X 16 Entfallteil		4	
4	900 075 087 03	Sechskantschraube M 8 X 16		4	
4	900 075 087 04	Sechskantschraube M 8 X 16	M8X16 gelb	4	
5	N 011 525 13	Unterlegscheibe		7	
6	928 102 111 02	Rillenkugellager mitverwenden: 928.106.112.02 D >> - MJ 1980		1	
6	928 106 445 02	Rillenkugellager mitverwenden: 928.106.112.03 D - MJ 1981>>		1	
7	928 106 441 05	Rillenkugellager		1	
8	900 042 026 01	Sicherungsring 37 X 1,5		1	
9	900 118 005 00	Scheibenfeder		1	
9	N 012 708 2	Scheibenfeder		1	
10	928 106 113 02	Riemenscheibe D >> - MJ 1978		1	
10	928 106 113 02	Riemenscheibe D - MJ 1979>>		1	
11	N 012 242 3	Federscheibe		1	
11	900 025 008 09	Unterlegscheibe Entfallteil		1	

Modell	Jahr	HG	UG	Bildtafel	Einschränkung	UPD	11:14	28.10.2023
928	1978	1	05	105-000		738		

Pos	Teilenummer	Benennung	Bemerkung	St	Modellangabe
11	900 025 008 04	Unterlegscheibe		1	
11	900 025 008 0E	Unterlegscheibe	gelb	1	
12	N 011 010 6	Sechskantmutter Entfallteil		1	
12	N 101 552 10	Sechskantmutter		1	
13	N 010 335 5	Sechskantschraube M 8 X 35		3	
13	900 075 032 03	Sechskantschraube M 8 X 35		3	
14	999 192 117 50	Keilriemen 12,5 X 1050 MM D >> - MJ 1978	schmal	1	
14	999 192 160 50	Keilriemen 12,5 X 1040 MM D - MJ 1979>>	schmal	1	
15	928 106 015 09	Kühlmittelpumpe Entfallteil		1	
15	928 106 015 22	Kühlmittelpumpe		1	
15A	PCG 106 015 22	Reparatursatz für Kühlmittelpumpe bestehend aus:		1	
-	928 106 134 06	Dichtung		1	
-	928 105 176 01	Totpunktzeiger		1	
-	900 976 010 01	Zylinderschraube M 5 X 18		2	
-	900 025 080 01	Unterlegscheibe A 5,3		2	
-	900 378 030 01	Sechskantschraube	M6X20	5	
-	N 011 524 27	Unterlegscheibe	6,4X12,5X1,6	1	
-	900 378 013 01	Sechskantschraube	AM6X25	8	
-	N 040 307 1	Sechskantschraube M 6 X 73		1	
-	900 025 007 03	Unterlegscheibe	A8,4	3	
-	900 075 032 03	Sechskantschraube	M8X35	3	
(15)	928 106 015 AX	Kühlmittelpumpe		1	
(15)	928 106 915 AX	Kühlmittelpumpe bestehend aus:		1	

Modell	Jahr	HG	UG	Bildtafel	Einschränkung	UPD	11:14	28.10.2023
928	1978	1	05	105-000		738		

Pos	Teilenummer	Benennung	Bemerkung	St	Modellangabe
-	928 106 134 05	Dichtung Entfallteil		1	
-	928 106 134 06	Dichtung		1	
-	N 011 524 7	Unterlegscheibe Entfallteil		7	
-	N 011 524 27	Unterlegscheibe		7	
-	900 075 015 02	Sechskantschraube		5	
-	900 075 341 02	Kombischraube Entfallteil		8	
-	900 075 341 01	Kombischraube		8	
-	N 040 307 1	Sechskantschraube		1	
-	928 105 176 01	Totpunktzeiger		1	
-	N 011 523 7	Unterlegscheibe		2	
-	900 014 066 02	Zylinderschraube Entfallteil		2	
-	900 976 010 01	Zylinderschraube		2	
-	928 106 015 AX	Kühlmittelpumpe ----------		1	
16	928 106 134 03	Dichtung		1	
16	928 106 134 05	Dichtung (asbestfrei) Entfallteil		1	
16	928 106 134 06	Dichtung (asbestfrei)		1	
17	N 011 524 7	Unterlegscheibe Entfallteil		6	
17	N 011 524 27	Unterlegscheibe		6	
18	N 010 217 9	Sechskantschraube M 6 X 20		5	
19	900 075 333 02	Kombischraube M 6 X 25 Z2 Entfallteil		8	
19	900 075 333 01	Kombischraube M 6 X 25 Z2		8	
20	N 040 307 1	Sechskantschraube M 6 X 72		1	
21	900 025 014 02	Unterlegscheibe		1	

Modell	Jahr	HG	UG	Bildtafel	Einschränkung	UPD	11:14	28.10.2023
928	1978	1	05	105-000		738		

Pos	Teilenummer	Benennung	Bemerkung	St	Modellangabe
22	928 105 176 01	Totpunktzeiger Entfallteil		1	
23	N 011 523 9	Unterlegscheibe A 5,3		2	
24	900 014 066 02	Zylinderschraube M 5 X 18 Entfallteil		2	
24	900 976 010 01	Zylinderschraube M 5 X 18		2	

Modell	Jahr	HG	UG	Bildtafel	Einschränkung	UPD	11:15	28.10.2023
928	1978	1	05	105-005		738		

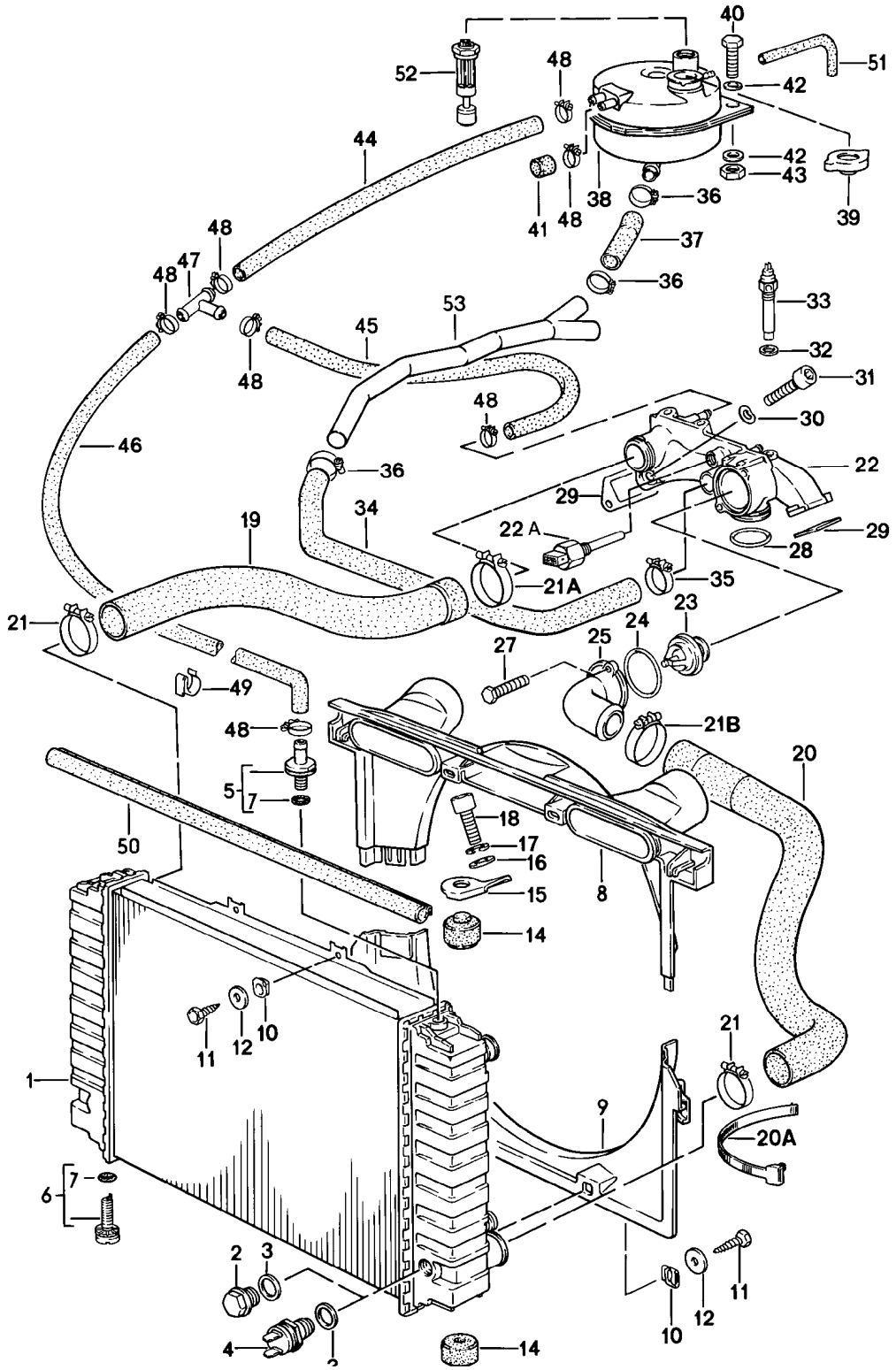

Modell	Jahr	HG	UG	Bildtafel	Einschränkung	UPD	11:15	28.10.2023
928	1978	1	05	105-005		738		

Pos	Teilenummer	Benennung	Bemerkung	St	Modellangabe
		Kühlmittelkühlung			
1	928 106 040 02	Kühler für Kühlmittel Entfallteil		1	2801,2809, 2811
1	928 106 040 02	Kühler für Kühlmittel		1	2801,2809, 2811
(1)	928 106 040 02	Kühler für Kühlmittel Motor Getriebe Ölkühler Entfallteil		1	2802,2810, 2812
(1)	928 106 040 02	Kühler für Kühlmittel Motor Getriebe Ölkühler		1 1	2802,2810, 2812
2	N 016 163 2	Verschlussschraube CM 22 X 1,5 Entfallteil		1	
2	900 124 020 01	Verschlussschraube CM 22 X 1,5		1	
3	900 123 149 70	Dichtring		1	
4	823 959 481 F	Thermoschalter		1	PR:573
5	928 106 443 02	Entlüftungsstutzen		1	
6	928 106 444 01	Ablassschraube		1	
7	999 701 651 40	O-Ring 7,65 X 1,78		X	
8	928 106 063 00	Luftführung Oberteil		1	
9	928 106 262 02	Luftführung Unterteil		1	
10	999 591 571 02	Blechmutter		4	
11	900 187 015 02	Sechskantblechschraube		4	
12	N 011 612 3	Unterlegscheibe Entfallteil		4	
12	N 011 612 C	Unterlegscheibe		4	
14	928 106 177 01	Gummilager		4	
15	928 106 178 01	Halter		2	
16	900 151 008 02	Unterlegscheibe		2	
17	N 012 241 8	Federscheibe		2	

Modell	Jahr	HG	UG	Bildtafel	Einschränkung	UPD	11:15	28.10.2023
928	1978	1	05	105-005		738		

Pos	Teilenummer	Benennung	Bemerkung	St	Modellangabe
18	900 119 052 02	Zylinderschraube M 8 X 16		2	
19	928 106 238 06	Schlauch		1	
20	928 106 239 08	Schlauch		1	
20A	999 513 010 40	Kabelbinder		1	
21	999 512 330 02	Schlauchschelle Entfallteil		2	
21	PCG 512 330 02	Schlauchschelle		2	
21A	999 512 331 02	Schlauchschelle		1	
21B	999 512 334 02	Schlauchschelle Entfallteil		1	
21B	PCG 512 334 02	Schlauchschelle		1	
22	928 106 016 03	Kühlmittelreglergehäuse D >> - MJ 1979 Entfallteil		1	
(22)	928 106 016 11	Kühlmittelreglergehäuse D >> - MJ 1979		1	
(22)	928 106 016 05	Kühlmittelreglergehäuse Entfallteil		1	2809,2810, 2811,2812
(22)	928 106 016 12	Kühlmittelreglergehäuse		1	2809,2810, 2811,2812
22A	928 605 101 00	Thermozeitschalter Entfallteil		1	
22A	928 605 101 02	Thermozeitschalter		1	
23	928 106 129 16	Thermostat Entfallteil		1	
23	928 106 129 17	Thermostat		1	
24	999 701 632 40	O-Ring		1	
25	928 106 173 02	Deckel für Kühlmittelreglergehäuse		1	
27	900 075 333 02	Kombischraube M 6 X 25 Z2 Entfallteil		2	
27	900 075 333 01	Kombischraube M 6 X 25 Z2		2	
28	999 701 627 40	O-Ring OR 53 X 7		1	

Modell	Jahr	HG	UG	Bildtafel	Einschränkung	UPD	11:15	28.10.2023
928	1978	1	05	105-005		738		

Pos	Teilenummer	Benennung	Bemerkung	St	Modellangabe
29	928 106 197 00	Dichtung Entfallteil		2	
29	928 106 197 01	Dichtung Entfallteil		2	
29	928 106 197 04	Dichtung		2	
(29)	928 106 197 03	Dichtung		2	
30	900 025 007 02	Unterlegscheibe Entfallteil		4	
30	900 025 007 03	Unterlegscheibe		4	
31	N 014 726 1	Zylinderschraube mit Innen- sechskantkopf M 8 X 30		4	
32	900 123 007 30	Dichtring		1	
33	928 606 201 01	Kühlmitteltemperaturgeber		1	
34	928 106 321 00	Schlauch Entfallteil		1	
34	928 106 321 03	Schlauch Entfallteil		1	
34	928 106 321 05	Schlauch		1	
(34)	927 106 321 01	Schlauch	Rlkg	1	
35	999 512 300 02	Schlauchschelle SR 33/98		1	
36	999 512 374 02	Schlauchschelle LB 20-32		3	
37	928 106 323 01	Schlauch Entfallteil		1	
37	928 106 323 01	Schlauch		1	
38	928 106 256 03	Ausgleichsbehälter	Llkg	1	
(38)	928 106 256 03	Ausgleichsbehälter	Llkg	1	
(38)	927 106 256 01	Ausgleichsbehälter	Rlkg	1	
39	928 106 257 03	Verschluss		1	
40	900 075 057 02	Sechskantschraube M 6 X 16		2	
40	900 075 057 03	Sechskantschraube M 6 X 16 Teil hier nicht mehr verwenden		2	
41	930 110 256 02	Verschlusskappe		1	

Modell	Jahr	HG	UG	Bildtafel	Einschränkung	UPD	11:15	28.10.2023
928	1978	1	05	105-005		738		

Pos	Teilenummer	Benennung	Bemerkung	St	Modellangabe
42	N 011 524 7	Unterlegscheibe Entfallteil		4	
42	N 011 524 27	Unterlegscheibe		4	
43	900 076 010 02	Mutter Entfallteil		1	
43	900 076 010 0B	Mutter		1	
43	900 076 010 03	Mutter		1	
-	999 181 709 50	Schlauch		*	
44		kürzen auf:	330 MM	1	
(44)		kürzen auf:	270 MM	1	
45		kürzen auf:	380 MM	1	
(45)		kürzen auf:	830 MM	1	
(45)		kürzen auf:	630 MM	1	
46	928 106 277 00	Schlauch	Llkg	1	
(46)	927 106 277 00	Schlauch	Rlkg	1	
47	999 137 001 40	T-Stück		1	
48	999 512 255 02	Schlauchschelle SM 13/9		6	
49	999 651 165 02	Kabelbefestiger		3	
50	928 106 271 02	Dichtband Entfallteil		1	
50	928 106 271 03	Dichtband		1	
51	928 106 425 00	Druckschlauch 350 MM		1	
52	928 641 503 01	Wasserstandsschalter für Fahrzeuge mit Wasser- standsschalter		1	
53		siehe Hauptgruppe 8 8/13/10 - 5			
54	N 024 509 2	Schlauchschelle LA 12 - 20		1	

Modell	Jahr	HG	UG	Bildtafel	Einschränkung	UPD	11:15	28.10.2023
928	1978	1	06	106-000		738		

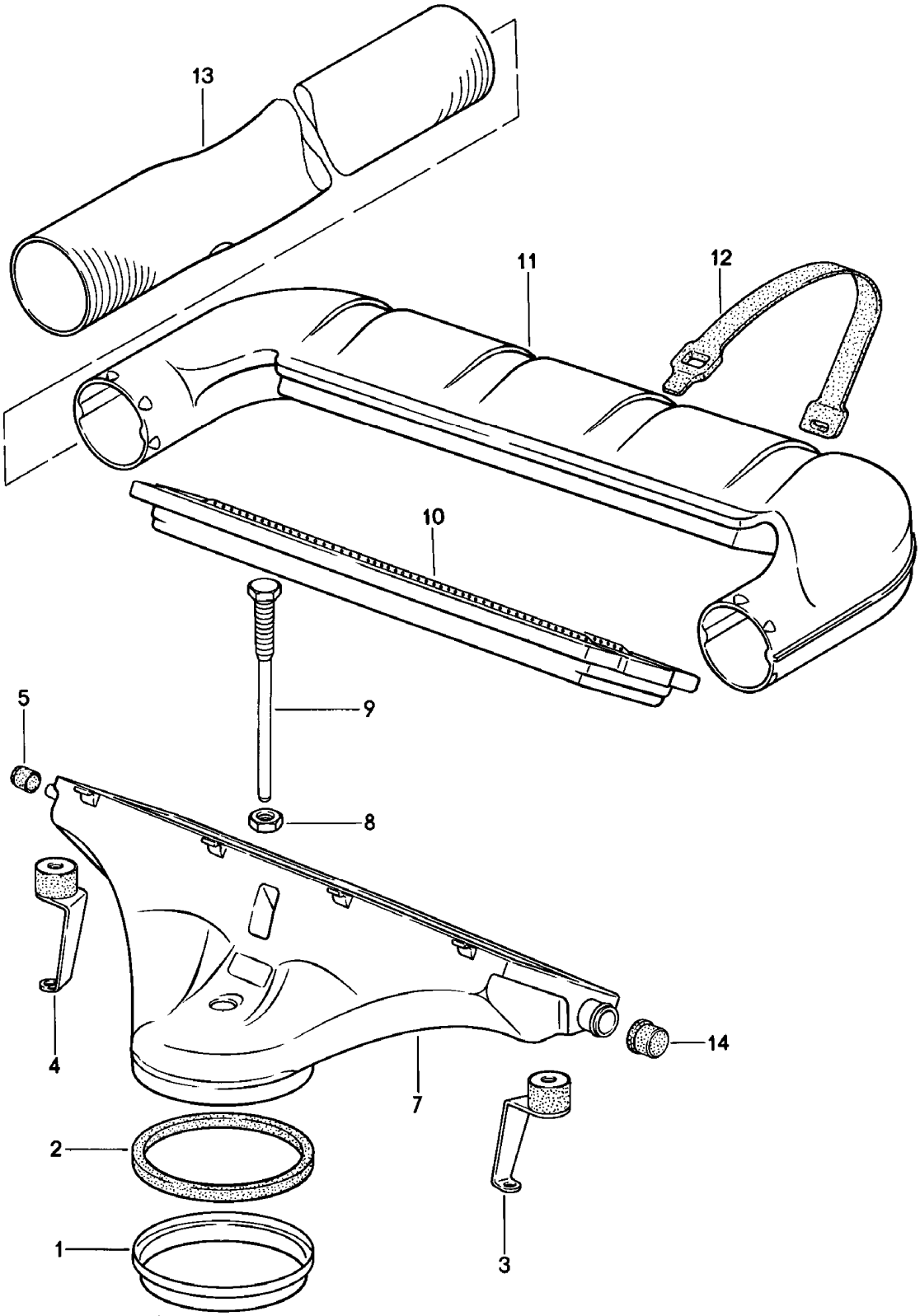

Modell	Jahr	HG	UG	Bildtafel	Einschränkung	UPD	11:15	28.10.2023
928	1978	1	06	106-000		738		

Pos	Teilenummer	Benennung	Bemerkung	St	Modellangabe
		Luftfilter			
1	928 110 141 01	Stützring		1	
2	930 110 122 00	Dichtring		1	
3	928 110 043 00	Halter	links	1	
4	928 110 044 00	Halter	rechts	1	
5	930 110 256 00	Verschlussstopfen		1	
6	928 110 421 00	Flammschutz		1	
7	928 110 229 00	Luftfilter Unterteil		1	
8	N 011 118 11	Sechskantmutter Entfallteil		1	
8	900 034 001 05	Sechskantmutter		1	
9	928 110 142 00	Schraube		1	
10	928 110 185 01	Luftfiltereinsatz Reparatursatz für Wartung siehe Bildtafel:	 198-000	1	
11	928 110 916 00	Luftfilter Oberteil		1	
12	928 110 363 01	Spannband		4	
12	928 110 363 01	Spannband		4	
13	928 110 272 04	Ansaugschlauch D >> - MJ 1980		2	
(13)	928 110 272 04	Ansaugschlauch D - MJ 1981>>		2	
14	928 110 293 00	Verschlusskappe		1	

Modell	Jahr	HG	UG	Bildtafel	Einschränkung	UPD	11:16	28.10.2023
928	1978	1	07	107-000		738		

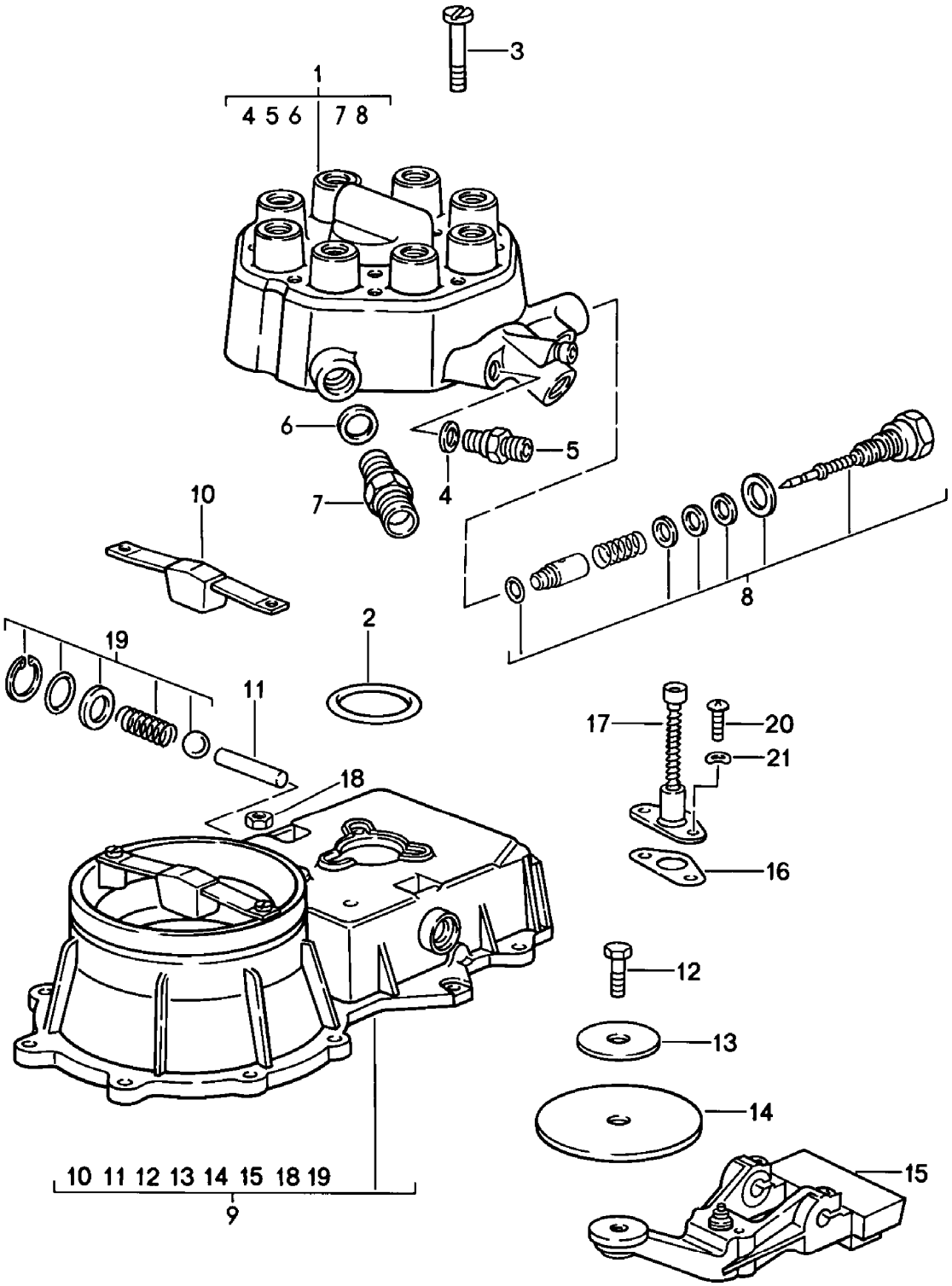

Modell	Jahr	HG	UG	Bildtafel	Einschränkung	UPD	11:16	28.10.2023
928	1978	1	07	107-000		738		

Pos	Teilenummer	Benennung	Bemerkung	St	Modellangabe
		K-Jetronic 1 Gemischregler			
1	928 110 906 00	Kraftstoffmengenteiler		1	
2	911 110 936 01	Dichtung		1	
3	900 146 045 02	Linsenschraube BM 5 X 45		3	
4	N 013 830 7	Dichtring A 8 X 12		3	
5	928 110 921 00	Schraubstutzen D >> - MJ 1979 Entfallteil		3	
5	928 110 223 03	Schraubstutzen D >> - MJ 1981		2	
5	928 110 223 03	Schraubstutzen D - MJ 1982>> - MJ 1982		2	
6	900 123 055 20	Dichtring		1	
7	928 110 922 00	Schraubstutzen		1	
8	928 110 920 01	Einbausatz Gemischregulierschraube siehe Reparaturleitfaden KD-NR. 256155		1	
9	928 110 905 00	Luftmengenmesser D >> - MJ 1981 Entfallteil		1	
9	928 110 905 X	Luftmengenmesser		1	
(9)	928 110 905 02	Luftmengenmesser mit: Kraftstoffverbrauchsanzeiger D - MJ 1982>> - MJ 1982 Entfallteil		1	
(9)	928 110 905 BX	Luftmengenmesser mit: Kraftstoffverbrauchsanzeiger D - MJ 1982>>		1	
10	928 110 924 00	Anschlag		1	
11	911 110 941 01	Zylinderstift		1	
12	911 110 944 01	Sechskantschraube		1	
13	911 110 960 00	Stützscheibe		1	
14	911 110 943 01	Stauscheibe Entfallteil		1	

Modell	Jahr	HG	UG	Bildtafel	Einschränkung	UPD	11:16	28.10.2023
928	1978	1	07	107-000		738		

Pos	Teilenummer	Benennung	Bemerkung	St	Modellangabe
14	911 110 943 03	Stauscheibe		1	
15	928 110 923 00	Verstellhebel		1	
16	928 110 925 00	Dichtung Entfallteil		1	
16	930 110 911 00	Dichtung		1	
17	928 110 926 00	Stiftschlüssel		1	
18	911 110 945 00	Sicherungsmutter		1	
19	911 110 946 00	Einbausatz für Verstellhebel Zylinderstift		1	
20	N 014 128 13	Linsenschraube		2	
21	N 012 005 3	Federring B 5		2	

Modell	Jahr	HG	UG	Bildtafel	Einschränkung	UPD	11:16	28.10.2023
928	1978	1	07	107-005		738		

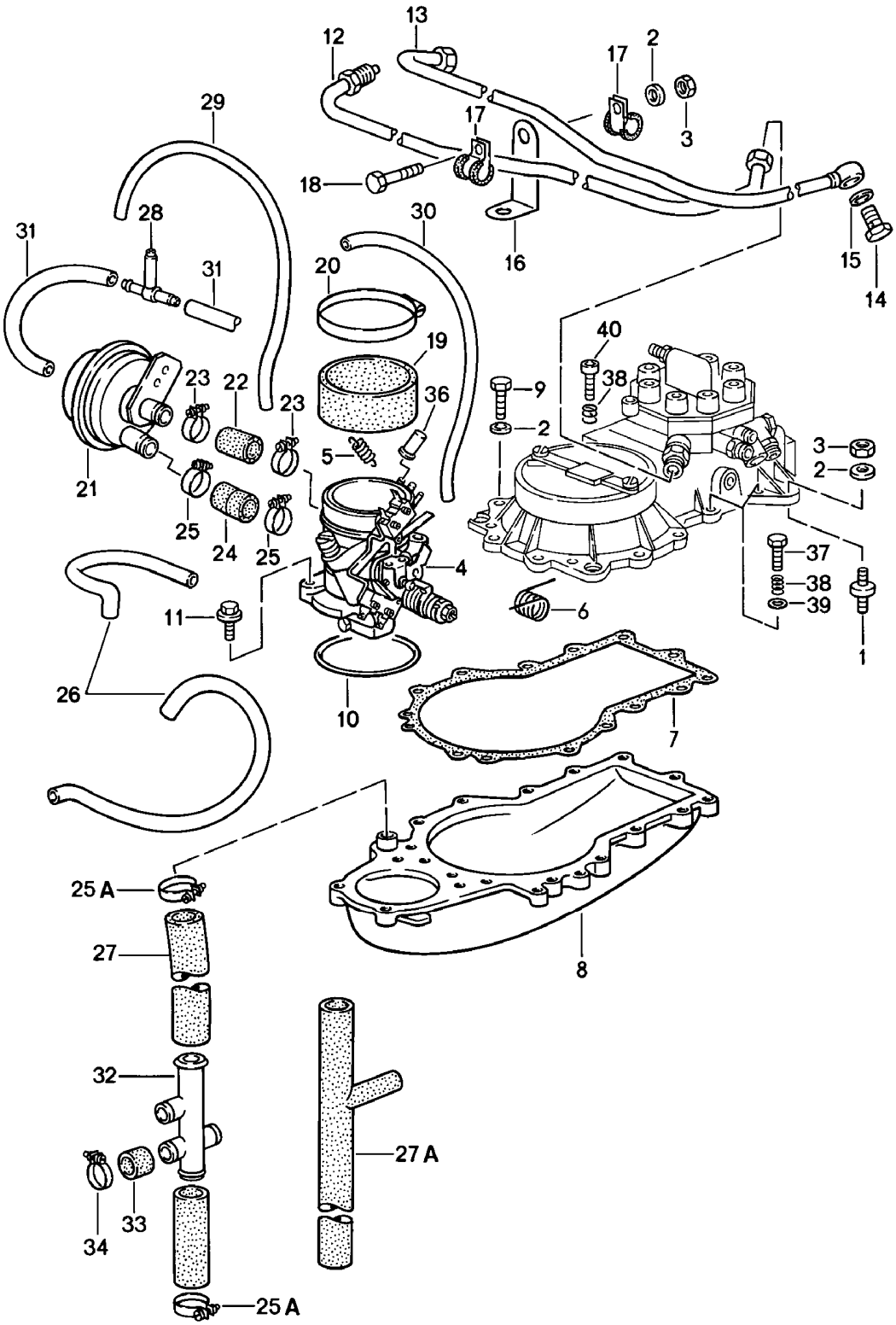

Modell	Jahr	HG	UG	Bildtafel	Einschränkung	UPD	11:16	28.10.2023
928	1978	1	07	107-005		738		

Pos	Teilenummer	Benennung	Bemerkung	St	Modellangabe
		K-Jetronic 2			
1	928 110 191 00	Gummimetall-Lager		4	
1	999 703 261 00	Gummimetall-Lager		4	
2	N 011 524 7	Unterlegscheibe Entfallteil		16	
2	N 011 524 27	Unterlegscheibe		16	
3	900 076 010 02	Mutter Entfallteil		6	
3	900 076 010 0B	Mutter		6	
3	900 076 010 03	Mutter		6	
4	928 110 090 08	Drosselklappenstutzen		1	2801,2802, 2809,2810
4	928 110 099 01	Drosselklappenstutzen		1	2811,2812
5	928 110 425 00	Zugfeder		1	
6	928 110 427 00	Drehfeder		1	
7	930 110 394 00	Dichtung		1	
8	928 110 097 03	Luftführungsgehäuse		1	2801,2802
8	928 110 097 04	Luftführungsgehäuse		1	2809,2810
8	928 110 097 05	Luftführungsgehäuse		1	2811,2812
9	N 010 217 9	Sechskantschraube M 6 X 20		11	
10	999 701 436 40	O-Ring 91 X 4		1	
11	900 075 333 02	Kombischraube M 6 X 25 Z2 Entfallteil		4	
11	900 075 333 01	Kombischraube M 6 X 25 Z2		4	
12	928 110 501 00	Kraftstoffleitung F >> 92-A0800 878 F >> 92-A0820 538	Vorlauf	1	
12	928 110 501 02	Kraftstoffleitung F 92-A0800 879>> F 92-A0820 539>>		1	
13	928 110 502 00	Kraftstoffleitung F >> 92-A0800 878 F >> 92-A0820 538	Rücklauf	1	

Modell	Jahr	HG	UG	Bildtafel	Einschränkung	UPD	11:16	28.10.2023
928	1978	1	07	107-005		738		

Pos	Teilenummer	Benennung	Bemerkung	St	Modellangabe
(13)	928 110 502 02	Kraftstoffleitung F 92-A0800 879>> F 92-A0820 539>>	Rücklauf	1	
14	900 175 020 02	Hohlschraube Entfallteil		1	
14	900 175 020 01	Hohlschraube		1	
15	900 123 005 20	Dichtring		2	
16	928 110 287 00	Winkel für Kraftstoffleitung		1	
17	999 511 116 02	Befestigungsschelle Entfallteil		4	
17	999 511 116 03	Rohrschelle		4	
18	900 075 014 02	Sechskantschraube M 6 X 18 Entfallteil		2	
18	900 075 014 03	Sechskantschraube M 6 X 18		2	
19	928 110 248 01	Verbindungsstück		1	2801,2802, 2809,2810
(19)	928 110 243 00	Verbindungsstück		1	2811,2812
20	999 512 226 02	Schlauchschelle	/10	2	2801,2802, 2809,2810
(20)	999 512 087 02	Schlauchschelle Entfallteil		2	2811,2812
(20)	PCG 512 087 02	Schlauchschelle		2	2811,2812
21	930 110 173 00	Unterdruckbegrenzer D - MJ 1980>>		1	2811,2812
(21)	930 110 173 00	Unterdruckbegrenzer D - MJ 1980>>		1	2809,2810 "S.."
(21)	930 110 173 00	Unterdruckbegrenzer D - MJ 1980>>		1	2809,2810 "AUS"
(21)	928 110 173 01	Unterdruckbegrenzer D - MJ 1980>>		1	2809,2810
22	928 110 175 00	Schlauch		1	
23	999 512 045 02	Schlauchschelle		2	
24	928 110 178 00	Schlauch		1	

Modell	Jahr	HG	UG	Bildtafel	Einschränkung	UPD	11:16	28.10.2023
928	1978	1	07	107-005		738		

Pos	Teilenummer	Benennung	Bemerkung	St	Modellangabe
25	999 512 552 00	Schlauchschelle Entfallteil		2	
25	999 512 552 01	Schlauchschelle		2	
25A	999 512 038 02	Schlauchschelle		2	
25A	PCG 512 038 02	Schlauchschelle Entfallteil		2	
26	928 110 511 00	Unterdruckschlauch Warmlaufregler Drosselklappenstutzen Entfallteil		2	
26	928 110 511 02	Unterdruckschlauch Warmlaufregler Drosselklappenstutzen		2	
27	999 239 009 40	Schlauch Luftführungsgehäuse Verteilerstück D >> - MJ 1979		*	
27	999 239 009 40	Schlauch 340 MM D - MJ 1980>>		*	
27A	928 110 357 00	Schlauch Luftführungsgehäuse Zusatzluftschieber D - MJ 1980>> Entfallteil		1	
27A	928 110 357 01	Schlauch Luftführungsgehäuse Zusatzluftschieber D - MJ 1980>>		1	
28	930 110 271 01	T-Stück		1	
29	999 239 003 40	Schlauch		*	
29		kürzen auf:	500 MM	1	
30		kürzen auf:	650 MM	1	
-	000 043 204 94	Schlauch		*	
31		kürzen auf:	150 MM	2	
32	928 110 439 00	Verteilerstück D >> - MJ 1979		1	
33	930 110 256 00	Verschlussstopfen		1	
34	999 512 056 02	Schlauchschelle		1	
35	999 239 009 40	Schlauch Verteilerstück Zusatzluftschieber		*	

Modell	Jahr	HG	UG	Bildtafel	Einschränkung	UPD	11:16	28.10.2023
928	1978	1	07	107-005		738		

Pos	Teilenummer	Benennung	Bemerkung	St	Modellangabe
36	930 110 292 00	Verschlussstopfen D - MJ 1980>>		1	"S..","AUS"
37	900 075 135 02	Sechskantschraube M 6 X 28		2	
38	911 110 364 00	Druckfeder		3	
39	900 031 011 02	Unterlegscheibe		2	
40	N 010 220 3	Sechskantschraube		1	

Modell	Jahr	HG	UG	Bildtafel	Einschränkung	UPD	11:16	28.10.2023
928	1978	1	07	107-010		738		

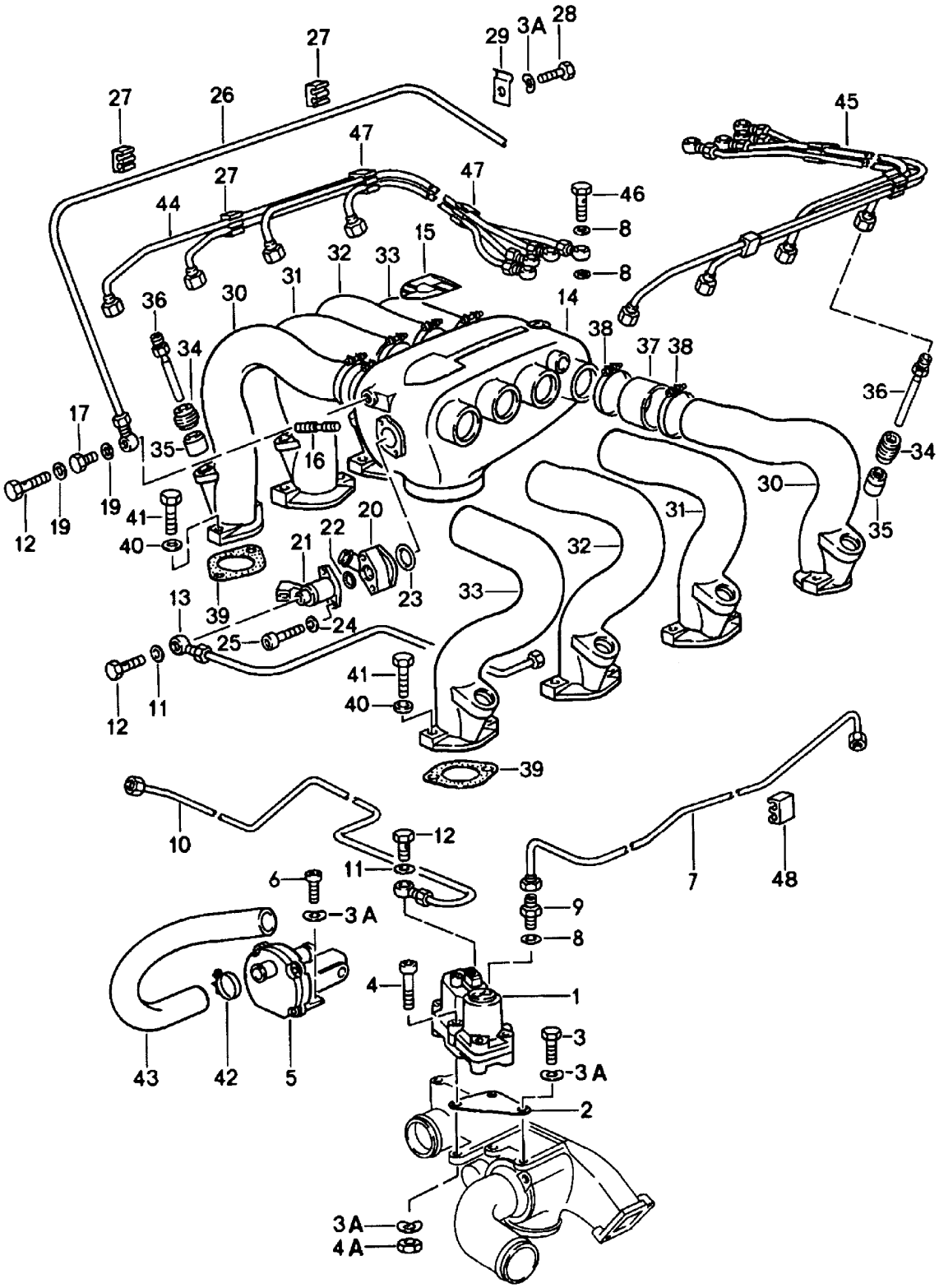

Modell	Jahr	HG	UG	Bildtafel	Einschränkung	UPD	11:16	28.10.2023
928	1978	1	07	107-010		738		

Pos	Teilenummer	Benennung	Bemerkung	St	Modellangabe
		K-Jetronic 3			
1	928 606 109 04	Warmlaufregler		1	2811,2812
1	928 606 109 DX	Warmlaufregler		1	2811,2812
(1)	928 606 109 05	Warmlaufregler		1	-04 2801
(1)	928 606 109 EX	Warmlaufregler		1	-04 2801,2809, 2810
2	928 110 239 00	Konsole D >> - MJ 1979		1	
3	999 072 005 09	Sechskantmutter M 6 X 12 D >> - MJ 1979 Entfallteil		1	
3	999 072 005 01	Sechskantschraube M 6 X 12		1	
3A	N 011 524 7	Unterlegscheibe A 6,4 Entfallteil		7	
3A	N 011 524 27	Unterlegscheibe A 6,4		7	
4	N 014 719 2	Zylinderschraube M 6 X 50		2	
4A	900 076 010 02	Mutter D >> - MJ 1979 Entfallteil		3	
4A	900 076 010 0B	Mutter D >> - MJ 1979		3	
4A	900 076 010 03	Mutter		3	
5	930 606 102 00	Zusatzluftschieber Entfallteil		1	
5	930 606 102 X	Zusatzluftschieber		1	
6	N 014 703 2	Zylinderschraube mit Innen- sechskantkopf M 6 X 18 D >> - MJ 1979		2	

Modell	Jahr	HG	UG	Bildtafel	Einschränkung	UPD	11:16	28.10.2023
928	1978	1	07	107-010		738		

Pos	Teilenummer	Benennung	Bemerkung	St	Modellangabe
7	928 110 189 05	Kraftstoffleitung Warmlaufregler Druckregler nur in Verbindung mit: Kraftstoffmengenteiler mit: Schutzhülle Ventil D >> - MJ 1979		1	
7	928 110 189 03	Kraftstoffleitung D - MJ 1980>>		1	
7	928 110 189 04	Kraftstoffleitung		1	2811,2812
8	900 123 144 30	Dichtring A 10 X 13,5		17	
9	999 105 013 02	Einschraubstutzen		1	
10	928 110 190 00	Kraftstoffleitung Warmlaufregler D >> - MJ 1979	Rücklauf	1	
(10)	928 110 190 01	Kraftstoffleitung D - MJ 1980>>		1	
11	N 013 830 7	Dichtring A 8 X 12		4	
12	911 110 899 00	Hohlschraube		3	
13	928 110 194 00	Kraftstoffleitung Startventil	Vorlauf	1	
14	928 110 056 02	Ansaugverteiler		1	-10 2801
(14)	928 110 086 00	Ansaugverteiler		1	2811,2812
15	928 110 403 00	Porsche Wappen		1	
17	900 083 047 02	Sechskantschraube M 8 X 1 X 10		1	
19	900 123 115 30	Dichtring A 8 X 11,5		3	
20	911 110 264 00	Zwischenstück für Startventil		1	
21	911 606 107 01	Startventil D >> - MJ 1980		1	
21	911 606 107 01	Startventil D - MJ 1981>>		1	
22	999 701 395 50	O-Ring		1	

Modell	Jahr	HG	UG	Bildtafel	Einschränkung	UPD	11:16	28.10.2023
928	1978	1	07	107-010		738		

Pos	Teilenummer	Benennung	Bemerkung	St	Modellangabe
23	999 701 210 40	O-Ring Entfallteil		1	
23	999 701 210 4A	O-Ring		1	
24	N 011 523 9	Unterlegscheibe		2	
25	900 067 150 02	Zylinderschraube M 5 X 32		2	
26	928 110 087 01	Unterdruckleitung	AUT.	1	
27	928 110 150 00	Klemme	AUT.	4	
28	999 072 005 09	Sechskantmutter M 6 X 12 Entfallteil	AUT.	1	
28	999 072 005 01	Sechskantschraube M 6 X 12	AUT.	1	
29	900 264 001 02	Rohrschelle	AUT.	1	
30	928 110 281 02	Saugrohr	Zylinder 1 und Zylinder 8	2	-10 2801
(30)	928 110 295 00	Saugrohr	Zylinder 1 und Zylinder 8	2	2811,2812
31	928 110 282 03	Saugrohr	Zylinder 2 und Zylinder 7	2	-10 2801
(31)	928 110 296 00	Saugrohr	Zylinder 2 und Zylinder 7	2	2811,2812
32	928 110 283 02	Saugrohr	Zylinder 3,6	2	-10 2801
(32)	928 110 297 00	Saugrohr	Zylinder 3,6	2	2811,2812
33	928 110 284 02	Saugrohr	Zylinder 4,5	2	-10 2801
(33)	928 110 298 00	Saugrohr	Zylinder 4,5	2	2811,2812
34	928 110 399 02	Spannhülse		8	
35	928 110 398 00	Hülse für Einspritzventil		8	
36	928 110 225 00	Einspritzventil		8	
37	928 110 158 01	Gummimuffe		8	-10 2801
(37)	928 110 241 00	Gummimuffe		8	2811,2812

Modell	Jahr	HG	UG	Bildtafel	Einschränkung	UPD	11:16	28.10.2023
928	1978	1	07	107-010		738		

Pos	Teilenummer	Benennung	Bemerkung	St	Modellangabe
38	999 512 085 02	Schlauchschelle S 52/9 D >> - MJ 1979		16	
38	999 512 348 02	Schlauchschelle D - MJ 1980>>		16	
39	928 110 330 03	Dichtung		8	
40	900 025 007 02	Unterlegscheibe Entfallteil		16	
40	900 025 007 03	Unterlegscheibe		16	
41	N 010 335 5	Sechskantschraube M 8 X 35		16	
41	900 075 032 03	Sechskantschraube M 8 X 35		16	
42	999 512 552 00	Schlauchschelle Entfallteil		2	-10 2801
42	999 512 552 01	Schlauchschelle		2	-10 2801
43	928 110 177 02	Schlauch Zusatzluftschieber Ansaugverteiler		1	-10 2801
44	928 110 028 00	Kraftstoffleitung	rechts Zylinder 1-4	1	
45	928 110 027 00	Kraftstoffleitung	links Zylinder 5-8	1	
46	930 110 547 00	Hohlschraube Entfallteil		8	
46	930 110 547 01	Hohlschraube		8	
47	928 110 149 00	Klemme		4	
48	928 110 148 01	Klemme		2	

Modell	Jahr	HG	UG	Bildtafel	Einschränkung	UPD	11:17	28.10.2023
928	1978	1	07	107-030		738		

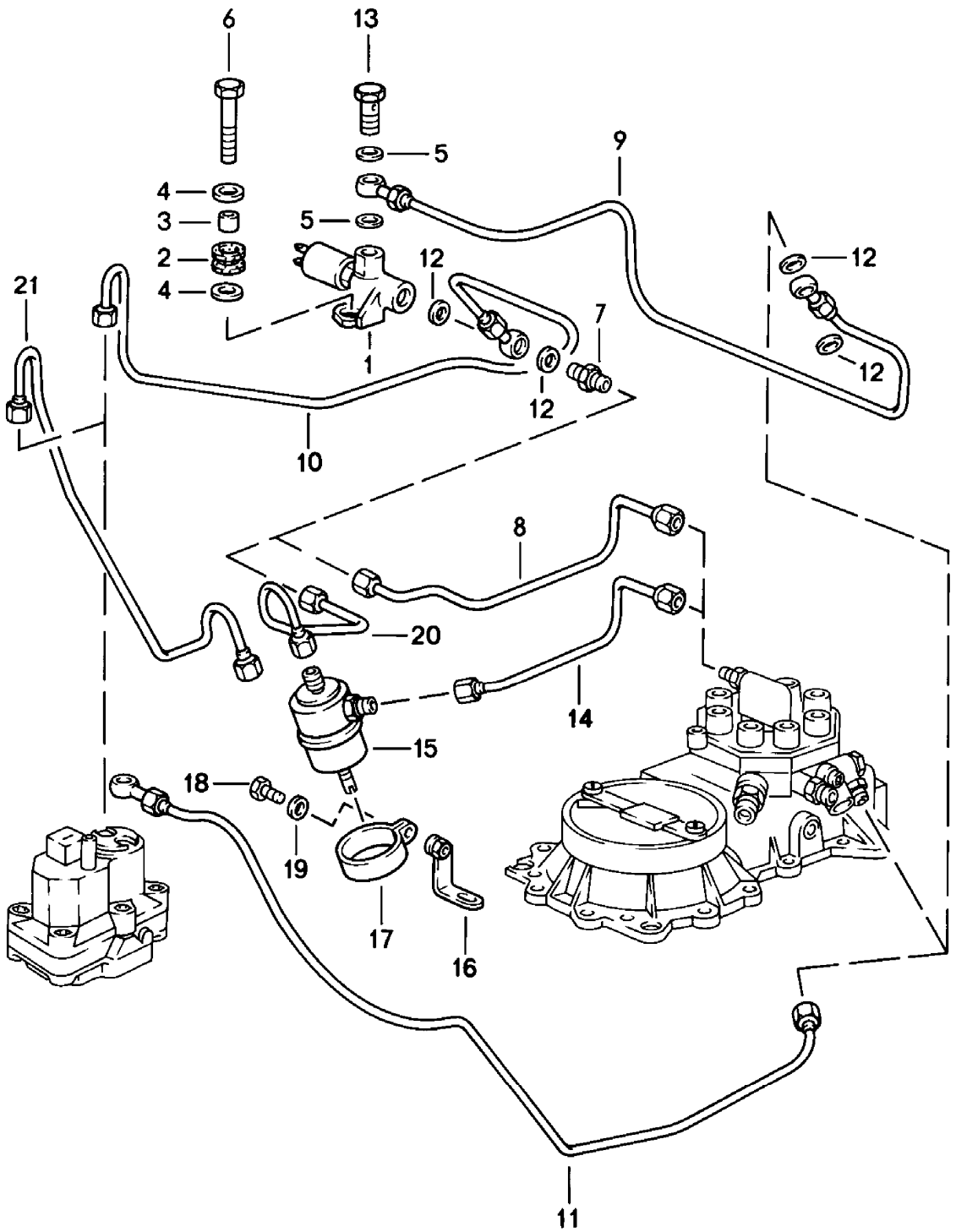

Modell	Jahr	HG	UG	Bildtafel	Einschränkung	UPD	11:17	28.10.2023
928	1978	1	07	107-030		738		

Pos	Teilenummer	Benennung	Bemerkung	St	Modellangabe
		Kraftstoffleitung Steuerleitung D - MJ 1980>>			
-		zu verwenden ab: 18.02.80 M 800 0378 >> M 800 5496 >> M 820 0233 >> M 820 5025 >>			2809,2810, 2811,2812
-		zum nachträglichen Einbau siehe Technische Information GRP.2 NR.9			
1	928 605 103 00	Magnetventil mit: Verteilerstück		1	
-	928 605 901 00	Düse 65		1	
2	928 110 244 00	Gummitülle		1	
3	928 110 245 00	Distanzhülse		1	
4	999 025 072 02	Unterlegscheibe		2	
5	N 013 830 7	Dichtring		2	
6	900 074 040 02	Sechskantschraube		1	
7	900 176 001 02	Stutzen		2	
8	928 110 235 00	Kraftstoffleitung		1	
9	928 110 234 02	Kraftstoffleitung D >> - MJ 1981		1	
9	928 110 234 02	Kraftstoffleitung D - MJ 1982>> - MJ 1982		1	
10	928 110 189 04	Kraftstoffleitung		1	
11	928 110 190 02	Kraftstoffleitung		1	
12	900 123 115 30	Dichtring A 8 X 11,5		4	
13	911 110 899 00	Hohlschraube		3	
14	928 110 505 01	Kraftstoffleitung		1	
15	928 110 231 02	Druckregler		1	
16	928 110 525 00	Halter		1	
17	999 511 132 02	Befestigungsschelle		1	

Modell	Jahr	HG	UG	Bildtafel	Einschränkung	UPD	11:17	28.10.2023
928	1978	1	07	107-030		738		

Pos	Teilenummer	Benennung	Bemerkung	St	Modellangabe
18	999 072 005 09	Sechskantmutter M 6 X 12 Entfallteil		1	
18	999 072 005 01	Sechskantschraube M 6 X 12		1	
19	N 011 524 7	Unterlegscheibe Entfallteil		1	
19	N 011 524 27	Unterlegscheibe		1	
20	928 110 503 00	Kraftstoffleitung		1	
21	928 110 189 05	Kraftstoffleitung		X	

Modell	Jahr	HG	UG	Bildtafel	Einschränkung	UPD	11:17	28.10.2023
928	1978	1	08	108-000		738		

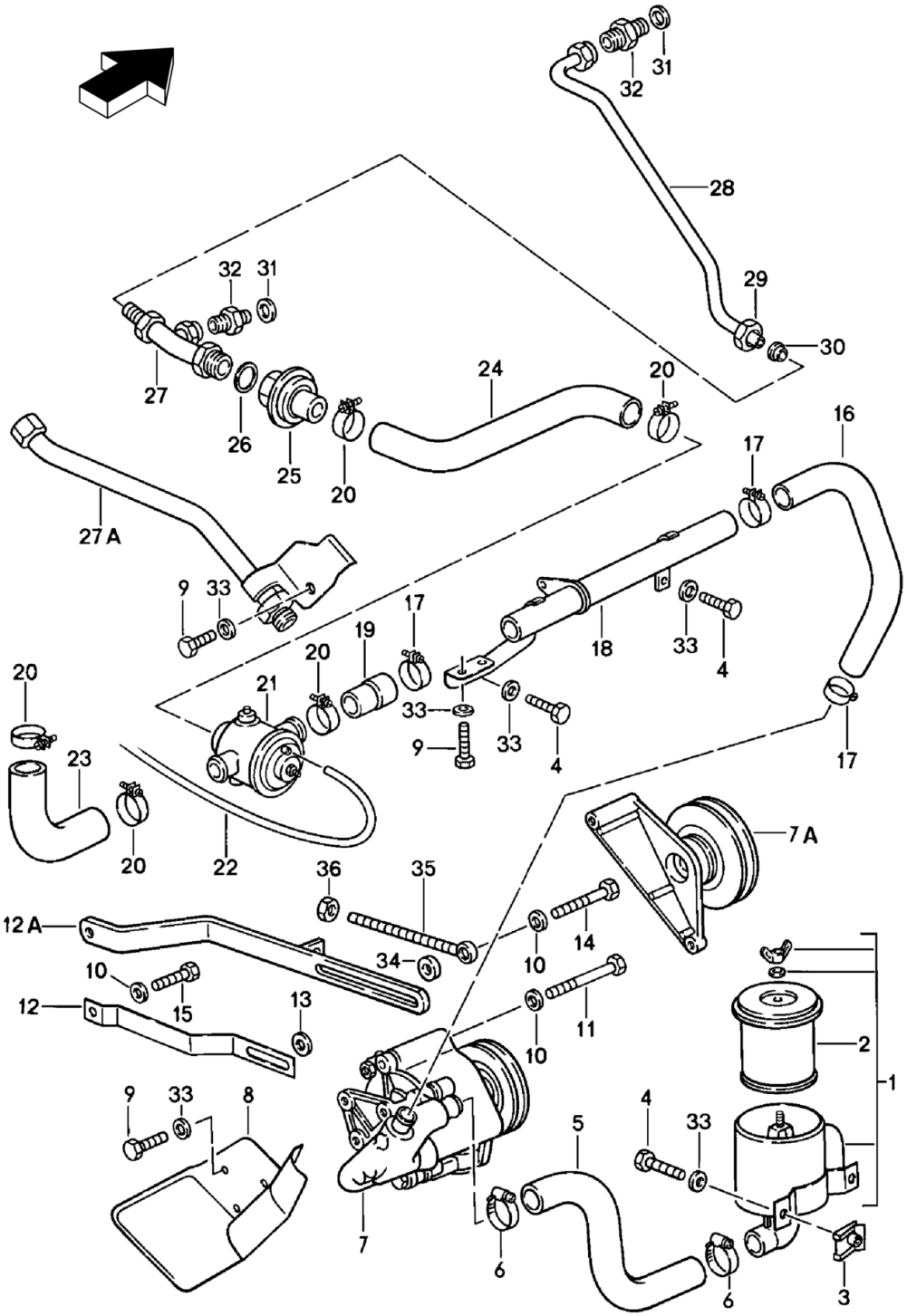

Modell	Jahr	HG	UG	Bildtafel	Einschränkung	UPD	11:17	28.10.2023
928	1978	1	08	108-000		738		

Pos	Teilenummer	Benennung	Bemerkung	St	Modellangabe
		Belüftungselement			
1	928 113 145 00	Luftfilter		1	
2	928 113 445 00	Sekundärer Luftfiltereinsatz		1	
3	999 507 246 02	Blechmutter Entfallteil		2	
3	999 507 246 01	Blechmutter		2	
4	900 075 057 02	Sechskantschraube M 6 X 16		4	
4	900 075 057 03	Sechskantschraube M 6 X 16 Teil hier nicht mehr verwenden		4	
5	928 113 155 00	Formschlauch		1	
6	N 024 511 2	Schlauchschelle		2	
7	928 113 109 04	Luftpumpe		1	-12 2801,2802, 2809
8	928 113 125 05	Abdeckblech		1	
9	999 072 005 09	Sechskantmutter M 6 X 12 Entfallteil		6	
9	999 072 005 01	Sechskantschraube M 6 X 12		6	
10	900 025 007 02	Unterlegscheibe Entfallteil		3	
10	900 025 007 03	Unterlegscheibe		3	
11	900 074 049 02	Schraube M 8 X 110		1	
12	928 113 113 05	Strebe für Luftpumpe D >> - MJ 1979		1	
12A	928 113 113 10	Strebe für Luftpumpe D - MJ 1980>>		1	
13	900 025 007 02	Unterlegscheibe Entfallteil		1	
13	900 025 007 03	Unterlegscheibe		1	

Modell	Jahr	HG	UG	Bildtafel	Einschränkung	UPD	11:17	28.10.2023
928	1978	1	08	108-000		738		

Pos	Teilenummer	Benennung	Bemerkung	St	Modellangabe
14	N 010 246 4	Sechskantschraube M 8 X 45 D >> - MJ 1979		1	
(14)	900 075 033 02	Stiftschraube D - MJ 1980>>		1	
(14)	900 075 033 03	Stiftschraube D - MJ 1980>>		1	
15	900 075 079 02	Sechskantschraube M 8 X 22		1	
16	928 113 139 02	Schlauch		1	
17	999 512 038 02	Schlauchschelle		3	
17	PCG 512 038 02	Schlauchschelle Entfallteil		3	
18	928 113 141 02	Luftleitung D >> - MJ 1979		1	
(18)	928 113 141 03	Luftleitung D - MJ 1980>>		1	
19	928 113 149 00	Schlauch Umschaltventil		1	
20	PCG 512 237 02	Schlauchschelle		5	
21	930 113 147 01	Umschaltventil		1	
-	999 239 003 40	Schlauch		*	
22		kürzen auf: D >> - MJ 1981	400 MM	1	
22		kürzen auf: D - MJ 1982>> - MJ 1982	650 MM	1	
23	928 113 159 02	Schlauch Luftfilter		1	
24	928 113 140 03	Schlauch Rückschlagventil		1	
25	911 113 115 01	Rückschlagventil		1	
25	911 113 115 01	Rückschlagventil		1	
26	900 123 060 30	Dichtring		1	
27	928 113 136 00	Luftleitung	rechts	1	
28	928 113 135 03	Luftleitung	links	1	
29	900 104 020 02	Überwurfmutter		2	
30	N 020 823 1	Schneidring		1	

Modell	Jahr	HG	UG	Bildtafel	Einschränkung	UPD	11:17	28.10.2023
928	1978	1	08	108-000		738		

Pos	Teilenummer	Benennung	Bemerkung	St	Modellangabe
31	900 123 018 30	Dichtring		2	
32	900 915 005 02	Stutzen		2	
33	N 011 524 7	Unterlegscheibe A 6,4 Entfallteil		6	
33	N 011 524 27	Unterlegscheibe A 6,4		6	
34	999 025 075 02	Unterlegscheibe 8,5 X 19 X 6 D - MJ 1980>>		1	
35	999 460 002 02	Augenschraube AM 8 X 90 X 75 D - MJ 1980>>		1	
36	900 076 025 02	Sechskantmutter M 8 Entfallteil		1	
36	900 076 064 02	Sechskantmutter M 8		1	

Modell	Jahr	HG	UG	Bildtafel	Einschränkung	UPD	11:17	28.10.2023
928	1978	1	09	109-000		738		

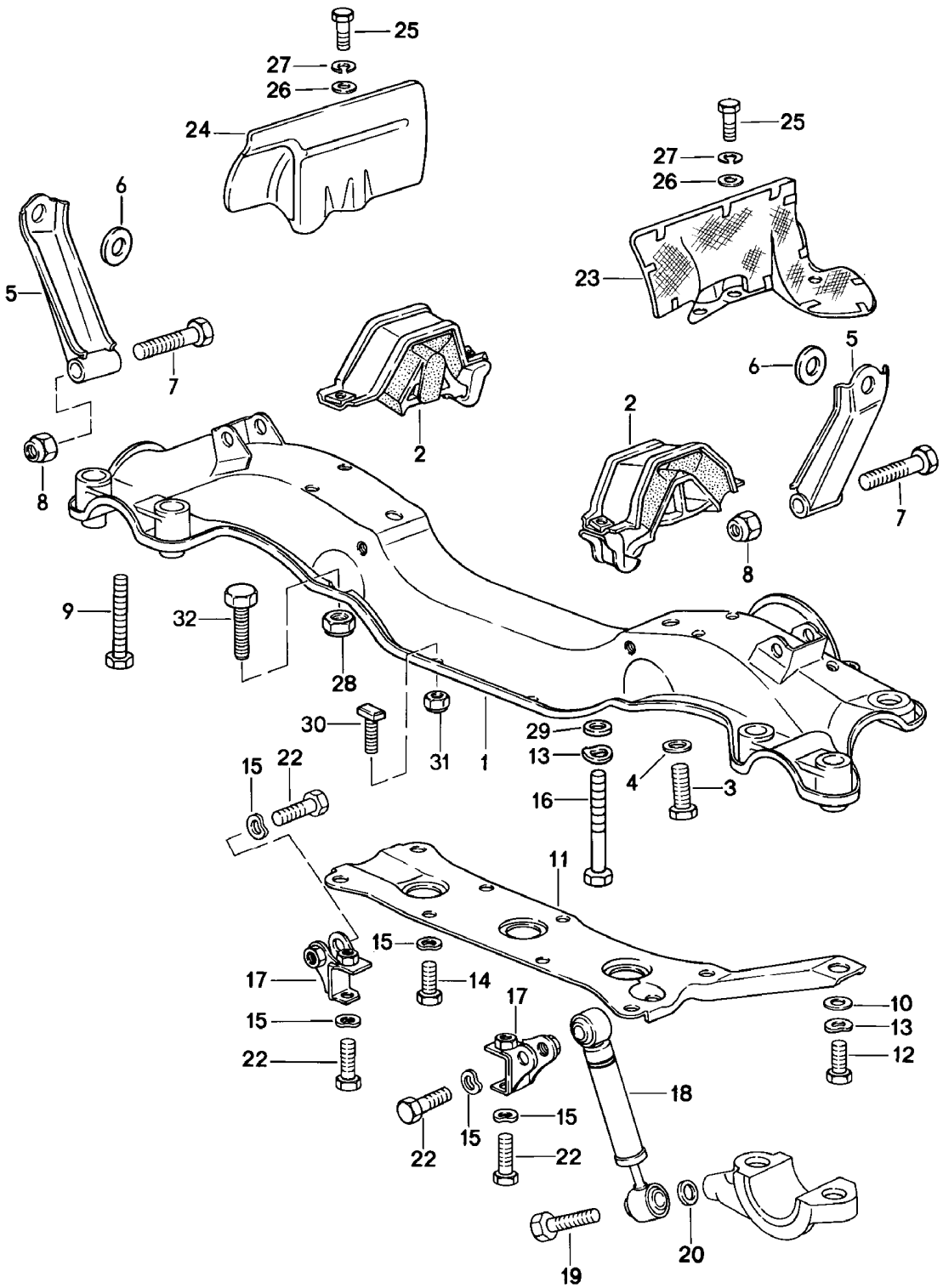

Modell	Jahr	HG	UG	Bildtafel	Einschränkung	UPD	11:17	28.10.2023
928	1978	1	09	109-000		738		

Pos	Teilenummer	Benennung	Bemerkung	St	Modellangabe
		Motoraufhängung			
1	928 375 011 04	Motorträger	Llkg	1	
(1)	927 375 011 00	Motorträger D >> - MJ 1980	Rlkg	1	
(1)	927 375 011 04	Motorträger D - MJ 1981>>	Rlkg	1	
2	928 375 043 02	Motorlager		2	
3	N 040 108 1	Sechskantschraube M 12 X 1,5 X 40		2	
4	901 333 143 01	Unterlegscheibe		2	
5	928 375 063 00	Stütze	links	1	
(5)	928 375 064 00	Stütze	rechts	1	
6	928 375 211 00	Unterlegscheibe		2	
7	N 010 156 3	Sechskantschraube M 12 X 1,5 X 70		2	
8	900 910 046 02	Sicherungsmutter VM 12 X 1,5 Entfallteil		2	
8	999 084 439 09	Sicherungsmutter VM 12 X 1,5 Entfallteil		2	
8	999 084 445 09	Sicherungsmutter VM 12 X 1,5 Entfallteil		2	
8	999 084 445 01	Sicherungsmutter VM 12 X 1,5		2	
9	N 010 455 3	Sechskantschraube M 10 X 55		2	
10	928 375 212 00	Unterlegscheibe		2	
11	928 375 109 01	Verstärkungsblech	Llkg	1	
(11)	927 375 021 00	Verstärkungsblech	Rlkg	1	
12	900 075 043 02	Sechskantschraube M 10 X 30		3	
13	900 028 032 02	Federscheibe B 10		6 6	
14	900 075 079 02	Sechskantschraube M 8 X 25		4	
15	N 012 241 8	Federscheibe		8	

Modell	Jahr	HG	UG	Bildtafel	Einschränkung	UPD	11:17	28.10.2023
928	1978	1	09	109-000		738		

Pos	Teilenummer	Benennung	Bemerkung	St	Modellangabe
16	N 010 500 3	Sechskantschraube M 10 X 110		4	
17	928 375 081 01	Aufnahme für Stossdämpfer	links	1	
(17)	928 375 082 01	Aufnahme für Stossdämpfer	rechts	1	
18	928 375 179 02	Schwingungsdämpfer		2	
19	N 010 450 5	Sechskantschraube M 10 X 50		2	
19	900 074 373 02	Sechskantschraube M 10 X 50		2	
20	900 089 002 02	Unterlegscheibe 10 MM		2	
22	N 010 340 6	Sechskantschraube M 8 X 40		4	
23	928 375 055 01	Abschirmblech	links	1	
24	928 375 056 01	Abschirmblech	rechts	1	
25	900 075 057 02	Sechskantschraube M 6 X 16		4	
25	900 075 057 03	Sechskantschraube M 6 X 16 Teil hier nicht mehr verwenden		4	
26	900 223 003 02	Unterlegscheibe		4	
27	N 012 006 4	Federring B 6		4	
28	900 910 031 09	Sicherungsmutter		4	
28	900 910 031 01	Sicherungsmutter		4	
29	900 025 008 09	Unterlegscheibe Entfallteil		4	
29	900 025 008 04	Unterlegscheibe		4	
29	900 025 008 0E	Unterlegscheibe	gelb	4	
30	928 375 125 00	Hammerschraube D - MJ 1981>>		4	
31	900 910 022 02	Sicherungsmutter D - MJ 1981>>		4	
32	N 010 445 2	Sechskantschraube M 10 X 45 D - MJ 1981>> Entfallteil		4	

Modell	Jahr	HG	UG	Bildtafel	Einschränkung	UPD	11:17	28.10.2023
928	1978	1	09	109-000		738		

Pos	Teilenummer	Benennung	Bemerkung	St	Modellangabe
32	900 074 372 01	Sechskantschraube M 10 X 45 D - MJ 1981>>		4	

Modell	Jahr	HG	UG	Bildtafel	Einschränkung	UPD	11:17	28.10.2023
928	1978	1	98	198-000		738		

1

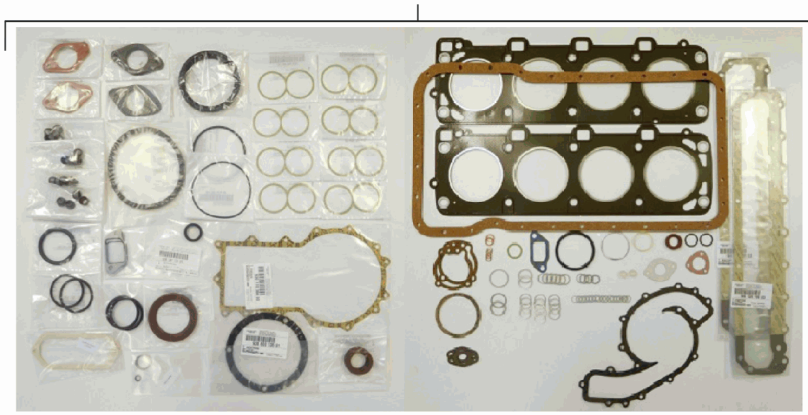

2

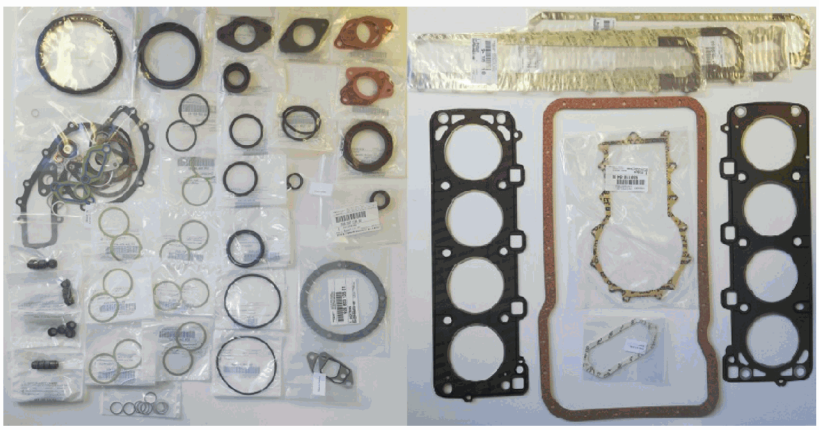

3

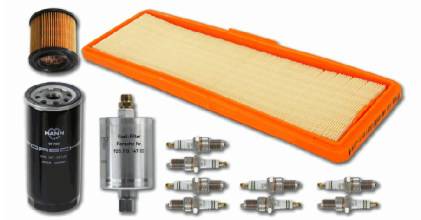

4

5

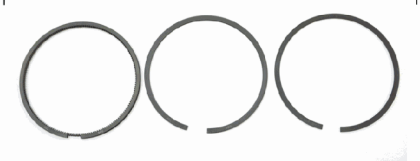

Modell	Jahr	HG	UG	Bildtafel	Einschränkung	UPD	11:17	28.10.2023
928	1978	1	98	198-000		738		

Pos	Teilenummer	Benennung	Bemerkung	St	Modellangabe
		Service Kit Dichtungssatz Reparatursatz			
1	**928 100 901 00**	**Dichtungssatz Motor bestehend aus:**		**1**	**-04 -18 2801,2809, 2810,2813**
		mitverwenden:	**000.043.004.00**	**1**	
-	**900 123 050 20**	**Dichtring A 8 X 11,5**		**4**	
-	**900 123 033 20**	**Dichtring A 10 X 13,5 CU**		**17**	
-	**900 123 005 20**	**Dichtring A 12 X 16**		**2**	
-	**900 123 118 30**	**Dichtring A 22 X 27**		**3**	
-	**999 113 275 40**	**Wellendichtring A 20 X 30 X 7**		**1**	
-	**900 123 007 30**	**Dichtring A 14 X 18**		**2**	
-	**900 123 149 70**	**Dichtring A 22 X 29**		**1**	
-	**900 123 015 30**	**Dichtring A 30 X 36**		**1**	
-	**900 123 018 30**	**Dichtring A 16 X 20**		**6**	
-	**900 123 044 30**	**Dichtring A 18 X 22**		**13**	
-	**900 123 050 30**	**Dichtring A 8 X 11,5**		**3**	
-	**900 123 055 30**	**Dichtring A 12 X 16**		**2**	
-	**900 123 060 30**	**Dichtring A 24 X 29**		**2**	
-	**900 123 143 70**	**Dichtring A 48 X 55**		**1**	
-	**911 104 193 03**	**Ventilschaftabdichtung**		**16**	
-	**928 101 207 00**	**Dichtung für Ölwanne**		**1**	
-	**928 104 371 12**	**Zylinderkopfdichtung**	**Zylinder 1-4**	**1**	
-	**928 104 372 12**	**Zylinderkopfdichtung**	**Zylinder 5-8**	**1**	

Modell	Jahr	HG	UG	Bildtafel	Einschränkung	UPD	11:17	28.10.2023
928	1978	1	98	198-000		738		

Pos	Teilenummer	Benennung	Bemerkung	St	Modellangabe
-	928 105 184 00	Dichtring Entfallteil		2	
-	928 105 184 01	Dichtring		2	
-	928 105 189 02	Dichtung		2	
-	928 105 901 00	Dichtung für Nockenwellengehäuse Entfallteil		2	
-	928 106 134 03	Dichtung		1	
-	928 106 197 04	Dichtung für Thermostatgehäuse		2	
-	928 107 136 04	Dichtring		1	
-	928 107 707 04	Dichtung für Öleinfülltrichter		1	
-	928 107 711 00	Dichtung		1	
-	928 110 330 03	Dichtung		8	
-	928 111 193 12	Dichtung		8	
-	928 113 179 01	Dichtung		2	
-	928 602 103 00	Dichtring		1	
-	928 603 135 01	Dichtring		1	
-	928 606 213 03	Dichtung		1	
-	930 110 122 00	Dichtring		1	
-	930 110 394 00	Dichtung		1	
-	999 113 215 40	Dichtring 90 X 110		1	
-	999 113 263 40	Wellendichtring 60 X 85 X 10		1	
-	999 113 282 40	Wellendichtring 30 X 47 X 7		2	
-	999 701 210 40	O-Ring 20 X 2,5 Entfallteil		1	
-	999 701 210 4A	O-Ring 20 X 2,5		1	
-	999 701 395 50	O-Ring 7 X 2		1	

Modell	Jahr	HG	UG	Bildtafel	Einschränkung	UPD	11:17	28.10.2023
928	1978	1	98	198-000		738		

Pos	Teilenummer	Benennung	Bemerkung	St	Modellangabe
-	999 701 425 40	O-Ring 50 X 4		1	
-	999 701 633 40	O-Ring 98 X 3		1	
-	999 701 436 40	O-Ring 91 X 4 X 63		1	
-	928 107 169 01	Dichtung 29,2 X 3		1	
-	999 701 592 40	O-Ring 18,3 X 2,4		2	
-	999 701 602 40	O-Ring 50 X 5		2	
-	999 701 627 40	O-Ring 53 X 7		1	
-	999 701 632 40	O-Ring 65 X 5		1	
2	928 100 901 01	Dichtungssatz Motor		1	2811,2812
		mitverwenden:	000.043.004.00	1	
		bestehend aus:			
-	900 123 050 20	Dichtring A 8 X 11,5		4	
-	900 123 033 20	Dichtring A 10 X 13,5 CU		17	
-	900 123 005 20	Dichtring A 12 X 16		2	
-	900 123 118 30	Dichtring A 22 X 27		3	
-	999 113 275 40	Wellendichtring A 20 X 30 X 7		1	
-	900 123 007 30	Dichtring A 14 X 18		2	
-	900 123 149 70	Dichtring A 22 X 29		1	
-	900 123 015 30	Dichtring A 30 X 36		1	
-	900 123 018 30	Dichtring A 16 X 20		4	
-	900 123 044 30	Dichtring A 18 X 22		13	
-	900 123 050 30	Dichtring A 8 X 11,5		3	

Modell	Jahr	HG	UG	Bildtafel	Einschränkung	UPD	11:17	28.10.2023
928	1978	1	98	198-000		738		

Pos	Teilenummer	Benennung	Bemerkung	St	Modellangabe
-	900 123 055 30	Dichtring A 12 X 16		2	
-	900 123 060 30	Dichtring A 24 X 29		2	
-	900 123 143 70	Dichtring A 48 X 55		1	
-	928 104 193 03	Ventilschaftabdichtung		16	
-	928 101 207 00	Dichtung für Ölwanne		1	
-	928 104 361 07	Zylinderkopfdichtung	Zylinder 1-4	1	
-	928 104 362 07	Zylinderkopfdichtung	Zylinder 5-8	1	
-	928 105 184 00	Dichtring Entfallteil		2	
-	928 105 184 01	Dichtring		2	
-	928 105 189 02	Dichtung		2	
-	928 105 901 00	Dichtung für Nockenwellengehäuse		2	
-	928 106 134 03	Dichtung		1	
-	928 106 197 04	Dichtung für Thermostatgehäuse		2	
-	928 107 136 04	Dichtring		1	
-	928 107 707 04	Dichtung für Öleinfülltrichter		1	
-	928 107 711 00	Dichtung		1	
-	928 110 330 03	Dichtung		8	
-	928 111 193 12	Dichtung		8	
-	928 113 179 01	Dichtung		2	
-	928 602 103 00	Dichtring		1	
-	928 603 135 01	Dichtring		1	
-	928 606 213 03	Dichtung		1	
-	930 110 122 00	Dichtring		1	
-	930 110 394 00	Dichtung		1	
-	999 113 215 40	Dichtring 90 X 110		1	

Modell	Jahr	HG	UG	Bildtafel	Einschränkung	UPD	11:17	28.10.2023
928	1978	1	98	198-000		738		

Pos	Teilenummer	Benennung	Bemerkung	St	Modellangabe
-	999 113 263 40	Wellendichtring 60 X 85 10		1	
-	999 113 282 40	Wellendichtring 30 X 47 X 7		2	
-	999 701 210 40	O-Ring 20 X 2,5 Entfallteil		1	
-	999 701 210 4A	O-Ring 20 X 2,5		1	
-	999 701 395 50	O-Ring 7 X 2		1	
-	999 701 425 40	O-Ring 50 X 4		1	
-	999 701 633 40	O-Ring 98 X 3		1	
-	999 701 436 40	O-Ring 91 X 4 X 63		1	
-	928 107 169 01	Dichtung 29,2 X 3		1	
-	999 701 592 40	O-Ring 18,3 X 2,4		2	
-	999 701 602 40	O-Ring 50 X 5		2	
-	999 701 627 40	O-Ring 53 X 7		1	
-	999 701 632 40	O-Ring 65 X 5		1	
-	928 100 931 00	1 Satz Wartungsteile für 20.000 Km (12.500 Meilen) Intervalle F >> 92-88101 259 F >> 92-88200 053 F >> 92-88209 521 D - MJ 1978>> - MJ 1978		1	-04 2801
-		bestehend aus:			
-	999 170 170 90	Zündkerze		8	
-	928 107 201 05	Ölfilter Entfallteil		1	
-	928 107 201 07	Ölfilter rot		1	-"IND"
-	900 123 011 30	Dichtring		1	
-	928 110 147 02	Kraftstofffilter		1	

Modell	Jahr	HG	UG	Bildtafel	Einschränkung	UPD	11:17	28.10.2023
928	1978	1	98	198-000		738		

Pos	Teilenummer	Benennung	Bemerkung	St	Modellangabe
-	928 110 185 01	Luftfiltereinsatz		1	
-	928 113 445 00	Sekundärer Luftfiltereinsatz		1	
-	928 100 931 01	1 Satz Wartungsteile für 20.000 Km (12.500 Meilen) Intervalle F 92-88101 260>> F 92-88200 054>> F 92-88209 522>> D >> - MJ 1979		1	-04 2801
-		bestehend aus:			
-	999 170 170 90	Zündkerze		8	
-	928 107 201 05	Ölfilter Entfallteil		1	
-	928 107 201 07	Ölfilter rot		1	-"IND"
-	900 123 011 30	Dichtring		1	
-	928 110 147 09	Kraftstofffilter		1	
-	928 110 185 01	Luftfiltereinsatz		1	
-	928 113 445 00	Sekundärer Luftfiltereinsatz		1	
3	928 100 931 02	1 Satz Wartungsteile für 20.000 Km (12.500 Meilen) Intervalle bestehend aus: D - MJ 1980>>		1	2809,2810
-	999 170 170 90	Zündkerze		8	
-	928 107 201 05	Ölfilter Entfallteil		1	
-	928 107 201 07	Ölfilter rot		1	-"IND"
-	900 123 011 30	Dichtring		1	
-	928 110 147 05	Kraftstofffilter		1	
-	928 110 185 01	Luftfiltereinsatz		1	
-	928 113 445 00	Sekundärer Luftfiltereinsatz		1	
4	928 100 931 03	1 Satz Wartungsteile für 20.000 Km (12.500 Meilen) Intervalle bestehend aus:		1	2811,2812
-	999 170 156 90	Zündkerze		8	
-	928 107 201 05	Ölfilter Entfallteil		1	

Modell	Jahr	HG	UG	Bildtafel	Einschränkung	UPD	11:17	28.10.2023
928	1978	1	98	198-000		738		

Pos	Teilenummer	Benennung	Bemerkung	St	Modellangabe
-	928 107 201 07	Ölfilter rot		1	-"IND"
-	900 123 011 30	Dichtring		1	
-	928 110 147 05	Kraftstofffilter		1	
-	928 110 185 01	Luftfiltereinsatz		1	
-	928 113 445 00	Sekundärer Luftfiltereinsatz		1	
(5)	928 103 901 00	1 Satz Kolbenringe für Kolben 928.103.074.02 928.103.075.02 D - MJ 1978>> - MJ 1978		X	-04 2801
(5)	928 103 902 00	1 Satz Kolbenringe für Kolben 95,00 MM D >> - MJ 1979		X	-04 2801
(5)	928 103 903 00	1 Satz Kolbenringe für Kolben 95,50 MM D >> - MJ 1979		X	-04 2801
(5)	928 103 904 00	1 Satz Kolbenringe für Kolben 96,00 MM D >> - MJ 1979		X	-04 2801
(5)	928 103 905 04	1 Satz Kolbenringe für Kolben 95,00 MM D - MJ 1980>>		X	-18 2809,2810, 2813
(5)	928 103 905 05	1 Satz Kolbenringe für Kolben 95,50 MM 1. Übergrösse D - MJ 1980>>		X	-18 2809,2810, 2813
(5)	928 103 905 06	1 Satz Kolbenringe für Kolben 96,00 MM 2. Übergrösse D - MJ 1980>>		X	-18 2809,2810, 2813

Modell	Jahr	HG	UG	Bildtafel	Einschränkung	UPD	11:17	28.10.2023
928	1978	1	98	198-000		738		

Pos	Teilenummer	Benennung	Bemerkung	St	Modellangabe
-	928 103 906 11	1 Satz Kolbenringe für Kolben 97,00 MM		X	2811,2812
-	928 103 906 12	1 Satz Kolbenringe für Kolben 97,50 MM 1. Übergrösse		X	2811,2812
-	928 103 906 03	1 Satz Kolbenringe für Kolben 98,00 MM 2. Übergrösse		X	2811,2812
6	PCG 106 015 22	Reparatursatz für Kühlmittelpumpe bestehend aus:		1	
-	928 106 134 06	Dichtung		1	
-	928 105 176 01	Totpunktzeiger		1	
-	900 976 010 01	Zylinderschraube M 5 X 18		2	
-	900 025 080 01	Unterlegscheibe A 5,3		2	
-	900 378 030 01	Sechskantschraube	M6X20	5	
-	N 011 524 27	Unterlegscheibe	6,4X12,5X1,6	1	
-	900 378 013 01	Sechskantschraube	AM6X25	8	
-	N 040 307 1	Sechskantschraube M 6 X 73		1	
-	900 025 007 03	Unterlegscheibe	A8,4	3	
-	900 075 032 03	Sechskantschraube	M8X35	3	

Modell	Jahr	HG	UG	Bildtafel	Einschränkung	UPD	11:18	28.10.2023
928	1978	1	98	198-005		738		

— 1

2 —

— 3

Modell	Jahr	HG	UG	Bildtafel	Einschränkung	UPD	11:18	28.10.2023
928	1978	1	98	198-005		738		

Pos	Teilenummer	Benennung	Bemerkung	St	Modellangabe
		Motoröl Porsche Classic 10W50			924, 924 S 924 TURBO 928, 928 S 928 S4 928 GTS 944, 968
1	PCG 043 210 00	Motoröl Porsche Classic 10W50 1L	alle Länder, ohne USA, Ka- nada, Mexiko Türkei China Russland Taiwan Malaysia Vietnam	1	924, 924 S 924 TURBO 928, 928 S 928 S4 928 GTS 944, 968
(1)	PCG 043 210 20	Motoröl Porsche Classic 10W50 5L	alle Länder, ohne USA, Ka- nada, Mexiko Türkei China Russland Taiwan Malaysia Vietnam	1	924, 924 S 924 TURBO 928, 928 S 928 S4 928 GTS 944, 968
(1)	PCG 043 210 22	Motoröl Porsche Classic 10W50 60L mitverwenden:	alle Länder, ohne USA, Ka- nada, Mexiko Türkei China Russland Taiwan Malaysia Vietnam 00004320990	1	924, 924 S 924 TURBO 928, 928 S 928 S4 928 GTS 944, 968
2	PCG 043 209 40	Ölwechsel-Serviceanhänger Porsche Classic 10W50	deutsch	1	924,924 S 924 TURBO 928, 928 S 928 S4 928 GTS 944, 968
(2)	PCG 043 209 41	Ölwechsel-Serviceanhänger Porsche Classic 10W50	englisch	1	924,924 S 924 TURBO 928, 928 S 928 S4 928 GTS 944, 968
(2)	PCG 043 209 42	Ölwechsel-Serviceanhänger Porsche Classic 10W50	französisch	1	924,924 S 924 TURBO 928, 928 S 928 S4 928 GTS 944, 968

Modell	Jahr	HG	UG	Bildtafel	Einschränkung	UPD	11:18	28.10.2023
928	1978	1	98	198-005		738		

Pos	Teilenummer	Benennung	Bemerkung	St	Modellangabe
(2)	PCG 043 209 43	Ölwechsel-Serviceanhänger Porsche Classic 10W50	italienisch	1	924,924 S 924 TURBO 928, 928 S 928 S4 928 GTS 944, 968
(2)	PCG 043 209 44	Ölwechsel-Serviceanhänger Porsche Classic 10W50	japanisch	1	924,924 S 924 TURBO 928, 928 S 928 S4 928 GTS 944, 968
(2)	PCG 043 209 45	Ölwechsel-Serviceanhänger Porsche Classic 10W50	spanisch	1	924,924 S 924 TURBO 928, 928 S 928 S4 928 GTS 944, 968
3	PCG 043 200 15	Aufkleber Porsche Classic 10W50 Motoröl		1	924,924 S 924 TURBO 928, 928 S 928 S4 928 GTS 944, 968

Modell	Jahr	HG	UG	Bildtafel	Einschränkung	UPD	11:18	28.10.2023
928	1978	1	98	198-010		738		

Modell	Jahr	HG	UG	Bildtafel	Einschränkung	UPD	11:18	28.10.2023
928	1978	1	98	198-010		738		

Pos	Teilenummer	Benennung	Bemerkung	St	Modellangabe
		Sicherungsmittel Klebe und Dichtungsmittel			
1	928 101 921 00	Flüssiges Sicherungsmittel LOCTITE 270	hochfest 10ml	X	
2	000 043 306 48	Flüssiges Sicherungsmittel LOCTITE 221	10ml niedrigfest	X	
3	000 043 010 00	Dichtmasse LOCTITE 574	50ml	X	
4	000 043 011 00	Flüssiges Sicherungsmittel LOCTITE 638 für Ausgleichwelle	10ml	X	
5	000 043 306 46	Klebstoff LOCTITE 317	50ml	X	
6	000 043 306 39	Aktivator AKTIVATOR NF 736	180ml	X	
7	PCG 043 019 01	Dichtmasse SILASTIK 730 RTV	90ml	X	
8	000 043 004 00	Montagepaste OPTIMOLY - HT	90 Gramm	X	
9	000 043 020 00	Montagepaste OPTIMOLY - TA	100 Gramm silber	X	
10	000 043 110 01	Hochtemperaturfett OPTITEMP PU35	100 Gramm	X	
11	G 052 778 A2	Schliesszylinder-Fettspray Spraydose		X	
12	PCG 043 110 00	Schmierfett Porsche Classic	180 Gramm	X	
13	PCG 043 300 87	Dichtmasse Motor	40ml	X	

Modell	Jahr	HG	UG	Bildtafel	Einschränkung	UPD	11:18	28.10.2023
928	1978	2	01	201-000		738		

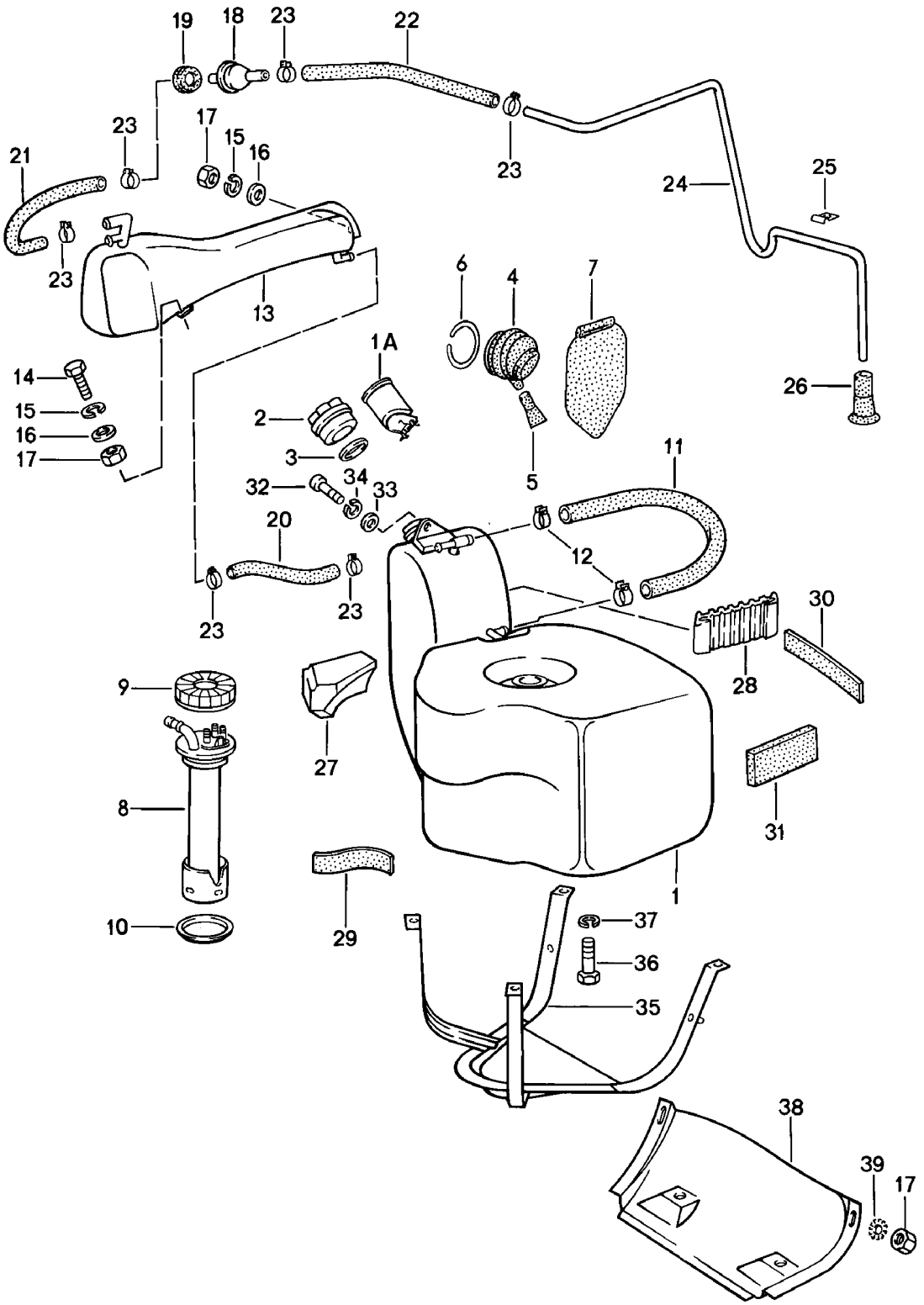

Modell	Jahr	HG	UG	Bildtafel	Einschränkung	UPD	11:18	28.10.2023
928	1978	2	01	201-000		738		

Pos	Teilenummer	Benennung	Bemerkung	St	Modellangabe
		Kraftstoffbehälter			
1	928 201 003 03	Kraftstoffbehälter		1	
2	928 201 901 03	Verschlussdeckel mit bestimmter Schliessung Bei Bestellung bitte die Fahrzeug-Identifizierungs- und die Schliessungsnummer angeben Entfallteil		1	
(2)	928 201 903 02	Verschlussdeckel ohne bestimmte Schliessung		1	
3	928 201 275 03	Dichtring		1	
4	928 201 333 02	Tülle		1	
5	928 201 255 02	Ablauftülle		1	
6	900 906 046 00	Aussenring		1	
7	928 201 057 02	Schutztuch Einfüllstutzen		1	
8	928 641 030 01	Geber für Kraftstoffvorrats- anzeige Kraftstoffbehälter		1	
9	113 201 375	Überwurfmutter		1	
10	928 201 327 02	Dichtung für Geber für Kraftstoffvorrats- anzeige		1	
11	928 201 194 02	Entlüftungsschlauch		1	
(11)	928 201 194 03	Schlauch D - MJ 1980>> Entfallteil		1	"AUS"
(11)	928 201 194 04	Schlauch D - MJ 1980>> Entfallteil		1	"AUS"
(11)	928 201 194 05	Schlauch D - MJ 1980>>		1	"AUS"
12	N 023 565 3	Schlauchschelle		2	
13	928 201 013 02	Ausgleichsbehälter für Tankentlüftung mit: Anschlussrohr F >> 92-89101 296 F >> 92-89201 042 F >> 92-89209 557 D >> - MJ 1979		1	

Modell	Jahr	HG	UG	Bildtafel	Einschränkung	UPD	11:18	28.10.2023
928	1978	2	01	201-000		738		

Pos	Teilenummer	Benennung	Bemerkung	St	Modellangabe
(13)	928 201 013 03	Ausgleichsbehälter für Tankentlüftung ohne: Anschlussrohr F 92-89101 297>> F 92-89201 043>> F 92-89209 558>> D >> - MJ 1982		1	
14	900 075 014 02	Sechskantschraube M 6 X 18 Entfallteil		2	
14	900 075 014 03	Sechskantschraube M 6 X 18		2	
15	N 012 006 4	Federring B 6		2	
16	N 011 524 7	Unterlegscheibe Entfallteil		2	
16	N 011 524 27	Unterlegscheibe		2	
17	900 076 010 02	Mutter Entfallteil		4	
17	900 076 010 0B	Mutter		4	
17	900 076 010 03	Mutter		4	
18	928 201 083 02	Absperrventil		1	
19	928 201 197 02	Tülle		1	
-	999 181 716 50	Schlauch 9,5 X 15,5		*	
20		kürzen auf:	250 MM	1	
21		kürzen auf:	850 MM	1	
22		kürzen auf:	640 MM	1	
23	N 023 569 2	Schlauchschelle S 16/9 Entfallteil		6	
23	PCG 023 569 2	Schlauchschelle S 16/9		6	
24	928 201 135 02	Belüftungsrohr D >> - MJ 1979		1	
(24)	928 201 135 03	Belüftungsrohr D - MJ 1980>>		1	
25	928 201 343 02	Schelle		2	
26	928 201 195 02	Endstück		1	

Modell	Jahr	HG	UG	Bildtafel	Einschränkung	UPD	11:18	28.10.2023
928	1978	2	01	201-000		738		

Pos	Teilenummer	Benennung	Bemerkung	St	Modellangabe
27	928 201 107 02	Unterlage		1	
28	928 201 249 02	Unterlage D >> - MJ 1979		1	
-	999 911 227 40	Unterlegplatte		*	
29		kürzen auf:	210 MM	1	
30		kürzen auf:	290 MM	2	
31	928 201 345 02	Distanzstück		1	
32	N 014 707 2	Zylinderschraube M 8 X 15 Entfallteil		1	
32	900 067 131 03	Zylinderschraube M 8 X 15		1	
33	900 025 007 02	Unterlegscheibe Entfallteil		1	
33	900 025 007 03	Unterlegscheibe		1	
34	900 142 002 01	Federring		1	
35	928 201 313 02	Halter für Kraftstoff- behälter D >> - MJ 1979		1	
(35)	928 201 313 03	Halter für Kraftstoff- behälter D - MJ 1980>>		1	
36	N 010 246 4	Sechskantschraube M 8 X 45		4	
37	900 027 015 02	Federring B 8		4	
37	900 027 015 03	Federring B 8		4	
38	928 201 145 02	Deckel D >> - MJ 1979		1	
(38)	928 201 145 03	Deckel D - MJ 1980>>		1	
39	N 042 121 3	Zahnscheibe		2	

Modell	Jahr	HG	UG	Bildtafel	Einschränkung	UPD	11:18	28.10.2023
928	1978	2	01	201-005		738		

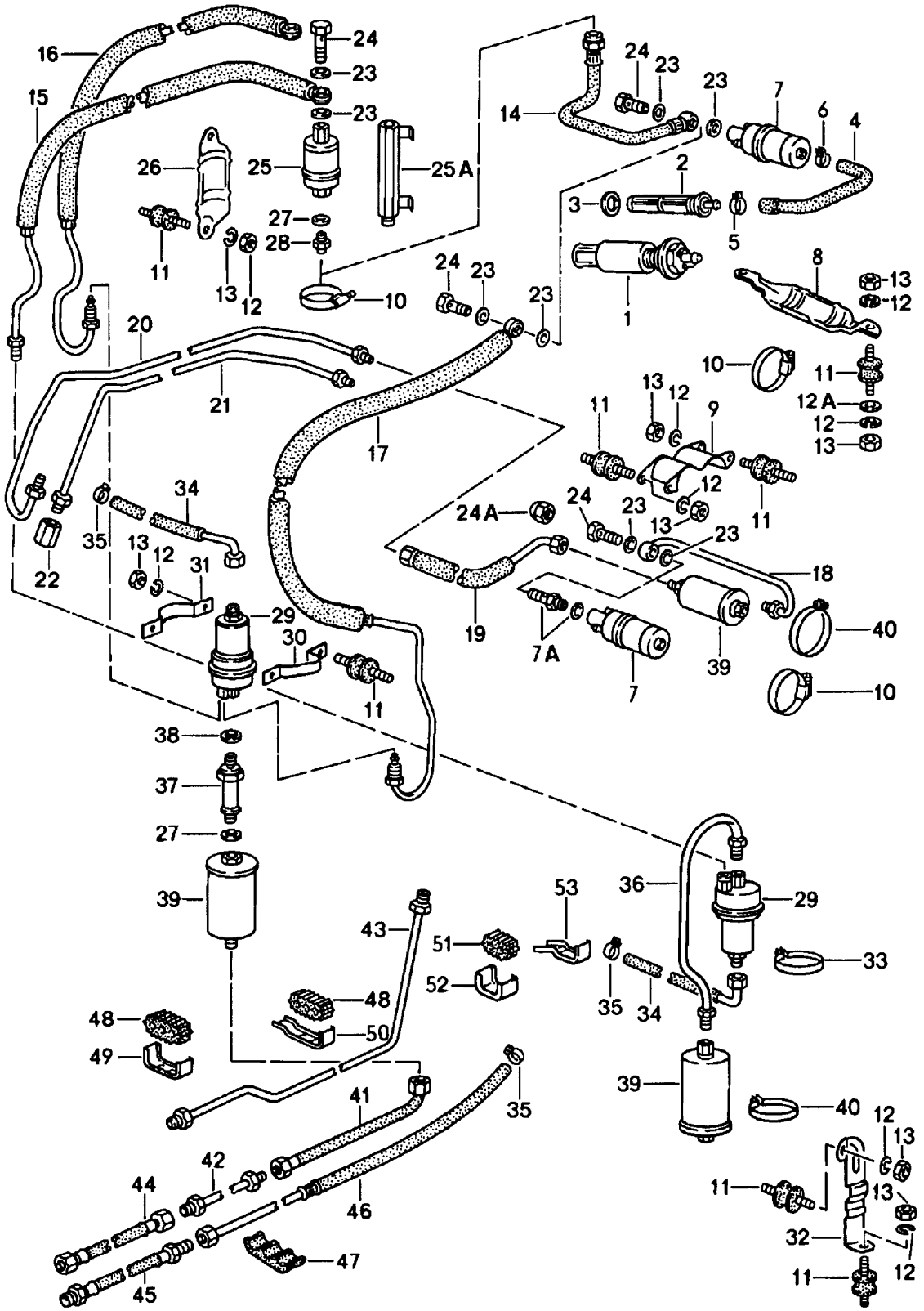

Modell	Jahr	HG	UG	Bildtafel	Einschränkung	UPD	11:18	28.10.2023
928	1978	2	01	201-005		738		

Pos	Teilenummer	Benennung	Bemerkung	St	Modellangabe
		Kraftstoffsystem			
1	928 608 013 00	Vorförderpumpe F 92-89100 334>> F 92-89200 014>> F 92-89209 528>> D >> - MJ 1979 Entfallteil		1	"USA","CDN"
1	928 608 013 01	Vorförderpumpe F 92-89100 334>> F 92-89200 014>> F 92-89209 528>>		1	"USA","CDN"
(2)	928 201 081 03	Sieb M 36 X 1,5 F >> 92-88101 287 F >> 92-88200 053 F >> 92-88209 527		1	
2	928 201 081 04	Kraftstofffilter M 37 X 1,5 Entfallteil mit: Vorförderpumpe F 92-88101 288>> F 92-88200 054>> F 92-88209 528>>		1	
3	928 201 187 02	Dichtring		1	
(4)	928 356 550 04	Kraftstoffschlauch nur in Verbindung mit: Vorförderpumpe D >> - MJ 1979		1	"USA","CDN", "J..","AUS"
4	928 356 550 05	Kraftstoffschlauch		1	
5	999 512 346 00	Schlauchschelle S 20/9		1	
6	999 512 554 00	Schlauchschelle 12 - 22 / 9		1	
7	911 608 102 00	Kraftstoffpumpe D >> - MJ 1980		1	
7	911 608 102 02	Kraftstoffpumpe		1	
7A	893 906 093	Rückschlagventil		1	
8	928 608 125 00	Halter D >> - MJ 1979		1	
9	928 356 151 00	Halter D - MJ 1980>>		1	
10	999 512 394 00	Schlauchschelle		1	
11	944 610 115 00	Gummimetall-Lager		6	

Modell	Jahr	HG	UG	Bildtafel	Einschränkung	UPD	11:18	28.10.2023
928	1978	2	01	201-005		738		

Pos	Teilenummer	Benennung	Bemerkung	St	Modellangabe
12	N 012 006 4	Federring B 6		12	
12A	N 011 666 7	Unterlegscheibe		4	
13	900 076 010 02	Mutter Entfallteil		12	
13	900 076 010 0B	Mutter		12	
13	900 076 010 03	Mutter		12	
14	928 356 021 01	Kraftstoffschlauch F >> 92-88101 259 F >> 92-89200 013 F >> 92-89209 527		1	
15	928 356 025 02	Kraftstoffleitung F >> 92-88101 259 Entfallteil		1	
15	928 356 025 04	Kraftstoffleitung F >> 92-88101 259		1	
17	928 356 019 00	Kraftstoffleitung D >> - MJ 1979		1	
18	928 356 063 10	Kraftstoffleitung D - MJ 1980>> Entfallteil		1	
18	928 356 063 11	Kraftstoffleitung D - MJ 1980>>		1	
19	928 356 053 01	Kraftstoffleitung D - MJ 1980>>		1	
20	928 356 051 00	Kraftstoffleitung D - MJ 1980>> Entfallteil		1	
20	928 356 051 01	Kraftstoffleitung D - MJ 1980>>		1	
23	900 123 005 20	Dichtring		4	
24	900 175 020 02	Hohlschraube Entfallteil		2	
24	900 175 020 01	Hohlschraube		2	
25	930 608 113 00	Kraftstoffpumpe 2 F >> 92-88100 375 F >> 92-89200 013 F >> 92-89209 527		1	
25A	928 356 617 00	Zwischenstück D >> - MJ 1979		1	

Modell	Jahr	HG	UG	Bildtafel	Einschränkung	UPD	11:18	28.10.2023
928	1978	2	01	201-005		738		

Pos	Teilenummer	Benennung	Bemerkung	St	Modellangabe
26	911 608 105 00	Halter D >> - MJ 1979		1	
27	N 013 849 2	Dichtring D >> - MJ 1979		2	
28	N 020 702 1	Einschraubstutzen D >> - MJ 1979		1	
29	928 110 197 06	Kraftstoffspeicher F >> 92-88101 259		1	
(29)	928 110 197 04	Kraftstoffspeicher F 92-88101 260>> F >> 92-89101 296 mit: Anschlussstutzen Kraftstoffleitung Entfallteil		1	
(29)	928 110 197 06	Kraftstoffspeicher F 92-88101 260>> F >> 92-89101 296 ohne: Anschlussstutzen Kraftstoffleitung mit Werkstattmitteln anpassen		1	
(29)	928 110 197 06	Kraftstoffspeicher F 92-89101 297>> ohne: Anschlussstutzen Kraftstoffleitung		1	
30	928 356 621 00	Klemmbügel D >> - MJ 1979	vorn	1	
31	928 356 623 00	Klemmbügel D >> - MJ 1979	hinten	1	
32	928 356 639 00	Halter D - MJ 1980>>		1	
33	999 512 288 02	Spannschelle D >> - MJ 1979		1	
(33)	999 512 199 02	Spannschelle		1	
34	928 356 032 03	Kraftstoffleitung F >> 92-89101 296 F >> 92-89201 042 F >> 92-89209 557		1	
35	N 023 569 2	Schlauchschelle S 16/9 Entfallteil		2	
35	PCG 023 569 2	Schlauchschelle S 16/9		2	

Modell	Jahr	HG	UG	Bildtafel	Einschränkung	UPD	11:18	28.10.2023
928	1978	2	01	201-005		738		

Pos	Teilenummer	Benennung	Bemerkung	St	Modellangabe
36	928 356 028 00	Kraftstoffleitung F >> 92-88101 259		1	
37	928 356 619 01	Verbindungsstück F 92-88101 260>> D >> - MJ 1979		1	
38	900 123 018 30	Dichtring D >> - MJ 1979		1	
(39)	931 110 149 04	Kraftstofffilter F >> 92-88101 259		1	
(39)	928 110 147 09	Kraftstofffilter F 92-88101 260>> F 92-88200 054>> F 92-88209 522>> D >> - MJ 1979		1	
39	928 110 147 05	Kraftstofffilter D - MJ 1980>>		1	
40	999 512 276 02	Spannschelle Entfallteil		2	
40	999 512 276 0B	Spannschelle		2	
41	928 356 037 00	Kraftstoffschlauch D >> - MJ 1979		1	
-	999 511 121 40	Schelle D >> - MJ 1979		1	
-	900 143 077 02	Blechschraube 4,2 X 32 D >> - MJ 1979		1	
42	928 356 029 00	Kraftstoffleitung Kraftstoffmengenteiler F >> 92-88101 259 F >> 92-88200 053		1	
(42)	928 356 029 01	Kraftstoffleitung Kraftstoffmengenteiler F 92-88101 260>> F 92-88100 054>> D >> - MJ 1979		1	
43	928 356 029 03	Kraftstoffleitung Kraftstoffmengenteiler D - MJ 1980>>		1	
44	928 356 039 00	Kraftstoffschlauch Kraftstoffmengenteiler F >> 92-A0800 878 F >> 92-A0820 538 F >> 92-A0811 105		1	
(44)	928 356 079 00	Kraftstoffschlauch F 92-A0800 879>> F 92-A0820 539>>		1	

Modell	Jahr	HG	UG	Bildtafel	Einschränkung	UPD	11:18	28.10.2023
928	1978	2	01	201-005		738		

Pos	Teilenummer	Benennung	Bemerkung	St	Modellangabe
(45)	928 356 041 00	Kraftstoffschlauch D >> - MJ 1978	Rücklauf	1	
(45)	928 356 041 02	Kraftstoffschlauch D >> - MJ 1979		1	
45	928 356 041 03	Kraftstoffschlauch D - MJ 1979>>		1	
(45)	928 356 081 00	Kraftstoffschlauch F 92-A0800 879>> F 92-A0820 539>>		1	
46	928 356 031 01	Kraftstoffleitung Kraftstoffbehälter	Rücklauf	1	
47	928 356 543 02	Doppelschelle D >> - MJ 1979		9	
48	928 356 521 00	Gummilager D - MJ 1980>>		5	
49	928 356 523 00	Lagerbügel D - MJ 1980>>		4	
50	928 356 524 00	Lagerbügel D - MJ 1980>>		1	
51	928 356 525 00	Gummilager D - MJ 1980>>		8	
52	928 356 527 00	Lagerbügel D - MJ 1980>>		7	
53	928 356 647 00	Lagerbügel D - MJ 1980>>		1	
-		Kraftstoffpumpe mit: Druckdämpfer für zum nachträglichen Einbau zu verwenden ab: MOD. 80			
-	928 356 063 01	Kraftstoffleitung D - MJ 1980>>		1	
-	928 356 151 01	Halter für Kraftstoffpumpe und Kraftstofffilter D - MJ 1980>>		1	
-	928 356 905 00	Druckdämpfer D - MJ 1980>>		1	
-	928 356 907 00	Rückschlagventil D - MJ 1980>>		1	

Modell	Jahr	HG	UG	Bildtafel	Einschränkung	UPD	11:18	28.10.2023
928	1978	2	01	201-005		738		

Pos	Teilenummer	Benennung	Bemerkung	St	Modellangabe
-	900 123 005 20	Dichtring A 12 X 16 D - MJ 1980>>		2	

Modell	Jahr	HG	UG	Bildtafel	Einschränkung	UPD	11:19	28.10.2023
928	1978	2	01	201-010		738		

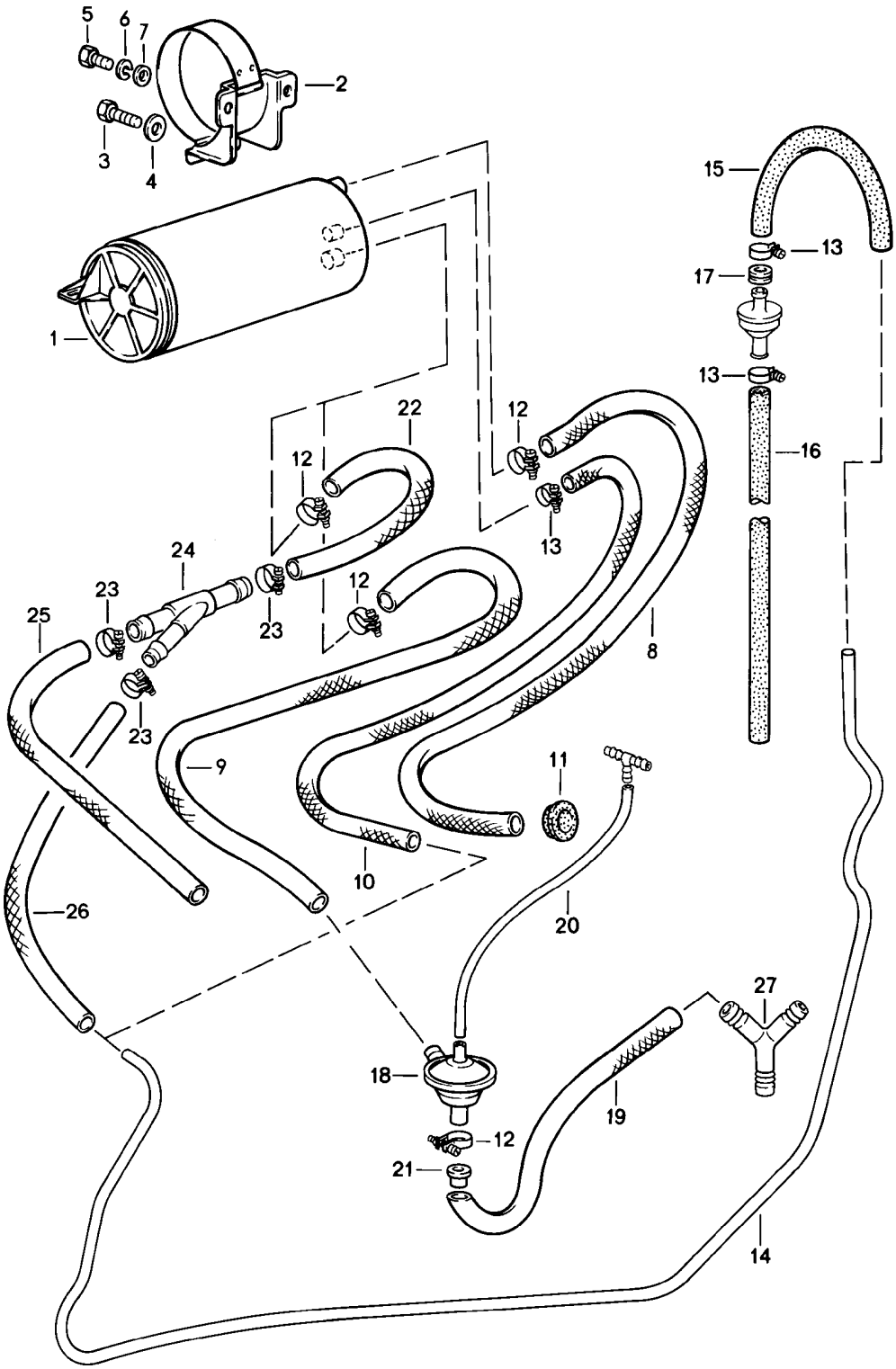

Modell	Jahr	HG	UG	Bildtafel	Einschränkung	UPD	11:19	28.10.2023
928	1978	2	01	201-010		738		

Pos	Teilenummer	Benennung	Bemerkung	St	Modellangabe
		für Tankentlüftung			
-		für länderspezifische Fahrzeugausführung: USA / CDN / J			
1	993 201 221 01	Aktivkohlebehälter		1	
1	993 201 221 03	Aktivkohlebehälter		1	
2	928 201 015 02	Konsole		1	
3	900 075 014 02	Sechskantschraube M 6 X 18 Entfallteil		1	
3	900 075 014 03	Sechskantschraube M 6 X 18		1	
4	803 817 121	Unterlegscheibe B 6,4 $ 18 MM		1	
5	999 072 005 09	Sechskantmutter M 6 X 12 Entfallteil		2	
5	999 072 005 01	Sechskantschraube M 6 X 12		2	
6	N 012 026 3	Federring		2	
7	N 011 524 7	Unterlegscheibe Entfallteil		2	
7	N 011 524 27	Unterlegscheibe		2	
8	928 201 009 02	Schlauch Luftfilter D >> - MJ 1978		1	
(8)	928 201 009 03	Schlauch Luftfilter D >> - MJ 1979		1	
(8)	999 180 106 50	Kraftstoffschlauch 12 X 17 X 680 D - MJ 1980>>		*	
9	928 201 008 03	Schlauch		1	
10	928 201 006 02	Schlauch Ausgleichsbehälter		1	
11	021 119 569 A	Gummitülle		3	
12	999 512 554 00	Schlauchschelle 12 - 22 / 9		4	
13	N 023 569 2	Schlauchschelle S 16/9 Entfallteil		4	

Modell	Jahr	HG	UG	Bildtafel	Einschränkung	UPD	11:19	28.10.2023
928	1978	2	01	201-010		738		

Pos	Teilenummer	Benennung	Bemerkung	St	Modellangabe
13	PCG 023 569 2	Schlauchschelle S 16/9		4	
14	928 201 341 02	Entlüftungsleitung D >> - MJ 1979		1	
(14)	928 201 341 04	Entlüftungsleitung D - MJ 1980>>		1	
-	999 181 716 50	Schlauch 9,5 X 15,5		*	
15		kürzen auf:	400 MM	1	
16		kürzen auf:	850 MM	1	
17	999 702 119 50	Gummitülle		1	
(18)	928 110 429 03	Unterdruckventil D >> - MJ 1980		1	PR:479
-	999 239 016 40	Schlauch 13 X 18		*	
19		kürzen auf: D >> - MJ 1980	470 MM	1	PR:479
19		kürzen auf: D - MJ 1982>> - MJ 1982	280 MM	1	-18 2815
-	999 239 003 40	Schlauch		*	
20		kürzen auf:	500 MM	1	
22	928 201 008 04	Formschlauch D - MJ 1980>>		1	
23	900 272 003 02	Schlauchschelle D - MJ 1980>> Entfallteil		3	
23	999 512 554 00	Schlauchschelle D - MJ 1980>>		3	
24	928 201 219 02	Verbindungsstück D - MJ 1980>>		1	
-	999 181 168 50	Schlauch 12 X 18,5 D - MJ 1980>>		*	
25		kürzen auf:	380 MM	1	
(25)		kürzen auf:	800 MM	1	
-	999 181 716 50	Schlauch 9,5 X 15,5		*	
26		kürzen auf: D - MJ 1980>>	530 MM	1	

Modell	Jahr	HG	UG	Bildtafel	Einschränkung	UPD	11:19	28.10.2023
928	1978	2	01	201-010		738		

Pos	Teilenummer	Benennung	Bemerkung	St	Modellangabe
27	**928 110 273 00**	**Y-Stück** **D - MJ 1980>>**		**1**	

Modell	Jahr	HG	UG	Bildtafel	Einschränkung	UPD	11:19	28.10.2023
928	1978	2	02	202-000		738		

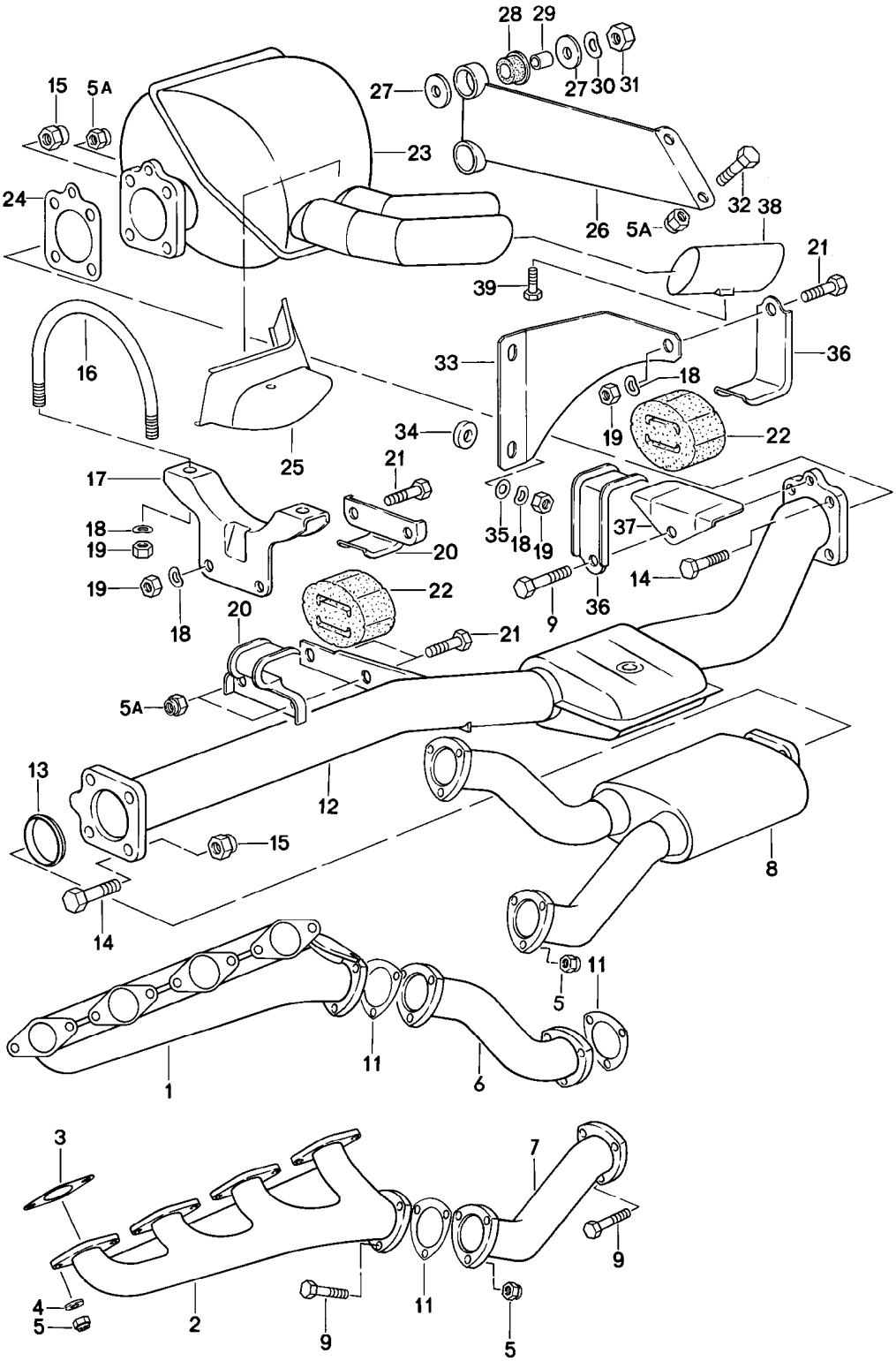

Modell	Jahr	HG	UG	Bildtafel	Einschränkung	UPD	11:19	28.10.2023
928	1978	2	02	202-000		738		

Pos	Teilenummer	Benennung	Bemerkung	St	Modellangabe
		Abgasanlage D - MJ 1978>> - MJ 1978			
1	928 111 139 09	Abgaskrümmer	Llkg Zylinder 1-4	1	
		mitverwenden:	00004300400	1	
(1)	927 111 138 02	Abgaskrümmer	Rlkg Zylinder 1-4	1	
		mitverwenden:	00004300400	1	
(1)	927 111 138 03	Abgaskrümmer	Rlkg Zylinder 1-4	1	
		mitverwenden:	00004300400	1	
2	928 111 137 00	Abgaskrümmer Entfallteil	Zylinder 5-8	1	
2	928 111 140 02	Abgaskrümmer	Zylinder 5-8	1	
		mitverwenden:	00004300400	1	
3	928 111 193 12	Dichtung		8	
4	928 111 181 00	Unterlegscheibe		16	
5	999 084 052 02	Sicherungsmutter		30	
5A	999 084 041 02	Sicherungsmutter		4	
6	928 111 052 04	Abgasrohr	rechts	1	
		mitverwenden:	00004300400	1	
7	928 111 051 04	Abgasrohr	links	1	
		mitverwenden:	00004300400	1	
8	928 111 082 07	Vorschalldämpfer		1	
		mitverwenden:	00004300400	1	
9	900 074 287 02	Sechskantschraube M 8 X 35		13	
-	900 074 259 00	Sechskantschraube M 8 X 38		1	
11	928 111 127 02	Dichtung		2	
(11)	928 111 127 02	Dichtung (asbestfrei)		2	
12	928 111 030 03	Mittelschalldämpfer		1	
		mitverwenden:	00004300400	1	
13	928 111 244 01	Dichtring		1	
14	900 155 033 00	Sechskantschraube M 10 X 38		8	
15	999 084 047 02	Sicherungsmutter		8	
16	928 111 227 01	Bügel		1	

Modell	Jahr	HG	UG	Bildtafel	Einschränkung	UPD	11:19	28.10.2023
928	1978	2	02	202-000		738		

Pos	Teilenummer	Benennung	Bemerkung	St	Modellangabe
17	928 111 061 00	Halter		1	
18	N 012 241 8	Federscheibe		9	
19	900 076 025 02	Sechskantmutter Entfallteil		9	
19	900 076 064 02	Sechskantmutter		9	
20	928 111 261 02	Haken		2	
21	900 075 087 02	Sechskantschraube M 8 X 16 Entfallteil		5	
21	900 075 087 03	Sechskantschraube M 8 X 16		5	
21	900 075 087 04	Sechskantschraube M 8 X 16	M8X16 gelb	5	
22	928 111 259 02	Gummilager		2	
23	928 111 031 03	Schalldämpfer mitverwenden:	 00004300400	1 1	
24	928 111 135 01	Dichtung		1	
25	928 111 242 01	Abschirmblech		1	
-	999 507 326 02	Käfigmutter B 4,8 X 18,5		2	
-	900 075 057 02	Sechskantschraube M 6 X 16		2	
-	900 075 057 03	Sechskantschraube M 6 X 16 Teil hier nicht mehr verwenden		2	
-	N 011 524 7	Unterlegscheibe Entfallteil		2	
-	N 011 524 27	Unterlegscheibe		2	
26	928 111 238 06	Träger		1	
27	999 151 034 02	Unterlegscheibe		4	
28	928 111 252 00	Gummibuchse		4	
29	928 111 253 00	Distanzrohr		2	
30	900 028 014 02	Federscheibe Entfallteil		2	
30	900 028 014 03	Federscheibe		2	
31	N 011 020 8	Sechskantmutter M 12 X 1,5 Entfallteil		2	

Modell	Jahr	HG	UG	Bildtafel	Einschränkung	UPD	11:19	28.10.2023
928	1978	2	02	202-000		738		

Pos	Teilenummer	Benennung	Bemerkung	St	Modellangabe
31	900 034 036 01	Sechskantmutter M 12 X 1,5		2	
32	N 010 239 11	Sechskantschraube M 8 X 18 Entfallteil		2	
32	N 010 239 30	Sechskantschraube M 8 X 18		2	
33	928 111 266 00	Träger		1	
34	928 111 267 00	Distanzring		1	
35	900 151 008 02	Unterlegscheibe		2	
36	928 111 264 01	Haken		2	
37	928 111 265 00	Abschirmblech		1	
38	928 111 271 01	Blende für Abgasendrohr		2	
39	900 075 001 07	Sechskantschraube M 5 X 8		2	

Modell	Jahr	HG	UG	Bildtafel	Einschränkung	UPD	11:19	28.10.2023
928	1978	2	02	202-005		738		

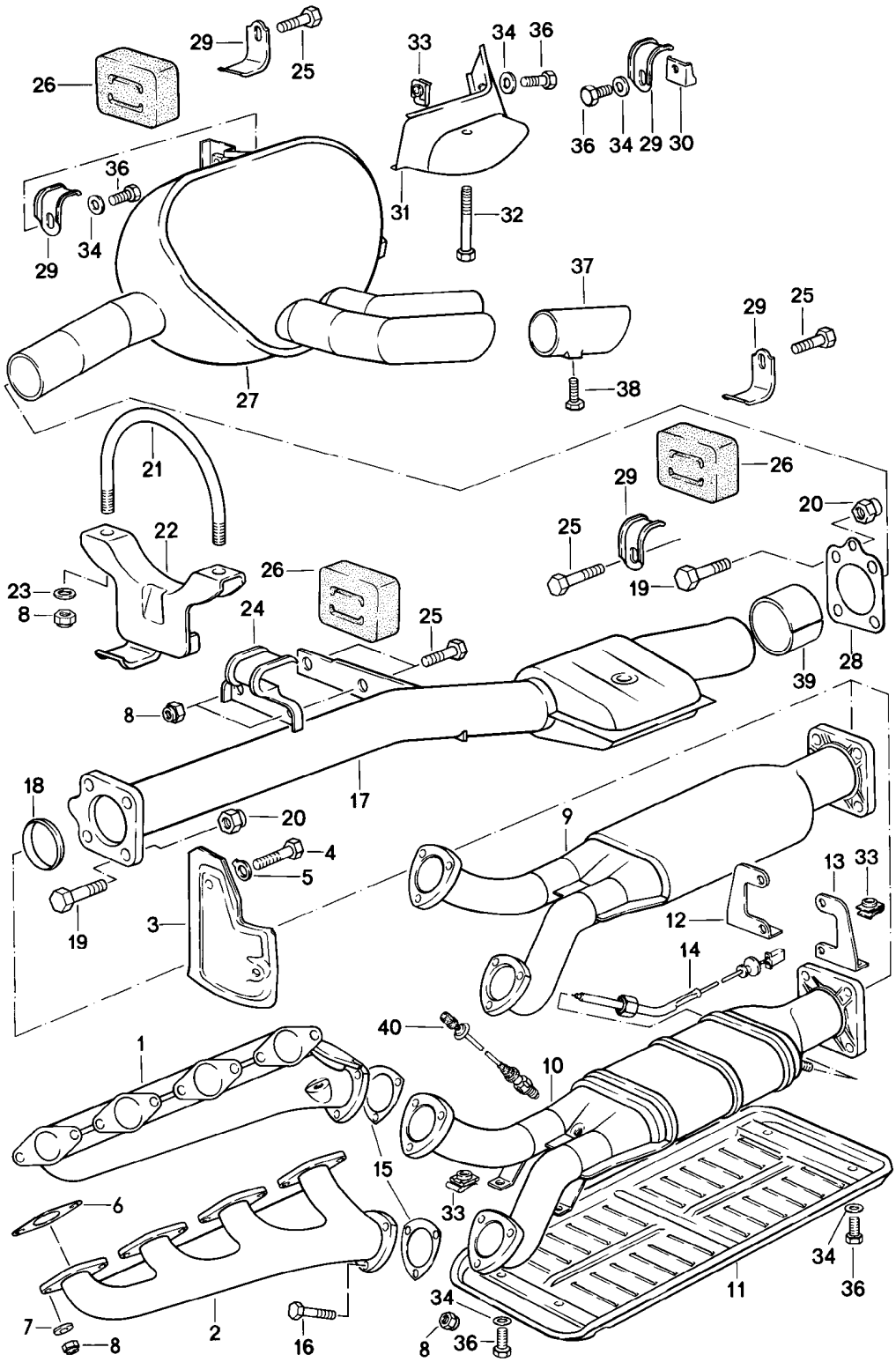

Modell	Jahr	HG	UG	Bildtafel	Einschränkung	UPD	11:19	28.10.2023
928	1978	2	02	202-005		738		

Pos	Teilenummer	Benennung	Bemerkung	St	Modellangabe
		Abgasanlage D - MJ 1979>>			
-		beachte: Doppelendrohr siehe Hauptgruppe 2 2/02/10			
1	928 111 139 09	Abgaskrümmer	Llkg Zylinder 1-4	1	
		mitverwenden:	00004300400	1	
(1)	927 111 138 02	Abgaskrümmer D >> - MJ 1980	Rlkg Zylinder 1-4	1	
		mitverwenden:	00004300400	1	
(1)	927 111 138 03	Abgaskrümmer	Rlkg Zylinder 1-4	1	
		mitverwenden:	00004300400	1	
1	927 111 138 05	Abgaskrümmer	Rlkg Zylinder 1-4	1	
		mitverwenden:	00004300400	1	
2	928 111 137 00	Abgaskrümmer D >> - MJ 1979	Zylinder 5-8	1	
		mitverwenden:	00004300400	1	
2	928 111 140 02	Abgaskrümmer	Llkg Zylinder 5-8	1	
		mitverwenden:	00004300400	1	
3	927 111 149 02	Abschirmblech	Rlkg	1	
4	N 010 208 5	Sechskantschraube M 6 X 8	Rlkg	2	
5	900 020 001 01	Unterlegscheibe 6,4		2	
6	928 111 193 12	Dichtung		8	
7	928 111 181 00	Unterlegscheibe		16	
8	999 084 052 02	Sicherungsmutter		28	
9	928 111 082 07	Vorschalldämpfer		1	
		mitverwenden:	00004300400	1	
15	928 111 127 02	Dichtung Entfallteil		2	
(15)	928 111 127 02	Dichtung (asbestfrei)		2	
16	900 074 287 02	Sechskantschraube M 8 X 35 D >> - MJ 1979		6	
(16)	900 074 287 02	Sechskantschraube D - MJ 1980>>		6	

Modell	Jahr	HG	UG	Bildtafel	Einschränkung	UPD	11:19	28.10.2023
928	1978	2	02	202-005		738		

Pos	Teilenummer	Benennung	Bemerkung	St	Modellangabe
(17)	928 111 030 03	Mittelschalldämpfer D >> - MJ 1979 mitverwenden:	 00004300400	1 1	
17	928 111 934 00	Mittelschalldämpfer D >> - MJ 1980 Entfallteil		1	
17	928 111 934 00	Mittelschalldämpfer D - MJ 1980>> mitverwenden:	 00004300400	1 1	
18	928 111 244 01	Dichtring D >> - MJ 1979		1	
18	928 111 244 03	Dichtring D - MJ 1980>> Entfallteil		1	
18	928 111 244 04	Dichtring D - MJ 1980>>		1	
19	900 155 033 00	Sechskantschraube M 10 X 38 D >> - MJ 1979 Entfallteil		8	
(19)	N 010 020 2	Sechskantschraube M10 X 38 D - MJ 1980>>		4	
20	999 084 047 02	Sicherungsmutter		8	
21	928 111 227 01	Bügel		1	
22	928 111 061 00	Halter		1	
23	900 025 007 02	Unterlegscheibe A 8,4 Entfallteil		2	
23	900 025 007 03	Unterlegscheibe A 8,4		2	
24	928 111 261 02	Haken		4	
25	900 075 087 02	Sechskantschraube M 8 X 16 Entfallteil		6	
25	900 075 087 03	Sechskantschraube M 8 X 16		6	
25	900 075 087 04	Sechskantschraube M 8 X 16	M8X16 gelb	6	
26	928 111 259 02	Gummilager		3	
(27)	928 111 031 04	Schalldämpfer D - MJ 1979>> - MJ 1979 mitverwenden:	 00004300400	1 1	

Modell	Jahr	HG	UG	Bildtafel	Einschränkung	UPD	11:19	28.10.2023
928	1978	2	02	202-005		738		

Pos	Teilenummer	Benennung	Bemerkung	St	Modellangabe
27	928 111 931 00	Schalldämpfer D - MJ 1980>> - MJ 1982 mitverwenden:	 00004300400	1 1	
28	928 111 135 01	Dichtung D >> - MJ 1979		1	
29	928 111 264 01	Haken		4	
30	928 111 257 01	Halter		1	
31	928 111 242 01	Abschirmblech		1	
32	N 010 375 4	Sechskantschraube M 8 X 75		1	
33	999 507 326 02	Käfigmutter		X	
34	N 011 524 7	Unterlegscheibe A 6,4 Entfallteil		1	
34	N 011 524 27	Unterlegscheibe A 6,4		1	
35	N 011 666 7	Unterlegscheibe		X	
36	900 075 057 02	Sechskantschraube M 6 X 16		X	
36	900 075 057 03	Sechskantschraube M 6 X 16 Teil hier nicht mehr verwenden		X	
37	928 111 271 01	Blende für Abgasendrohr		2	
38	900 075 001 07	Sechskantschraube M 5 X 8 D >> - MJ 1979		2	
39	928 111 955 00	Muffe D - MJ 1980>>		1	

Modell	Jahr	HG	UG	Bildtafel	Einschränkung	UPD	11:19	28.10.2023
928	1978	2	02	202-010		738		

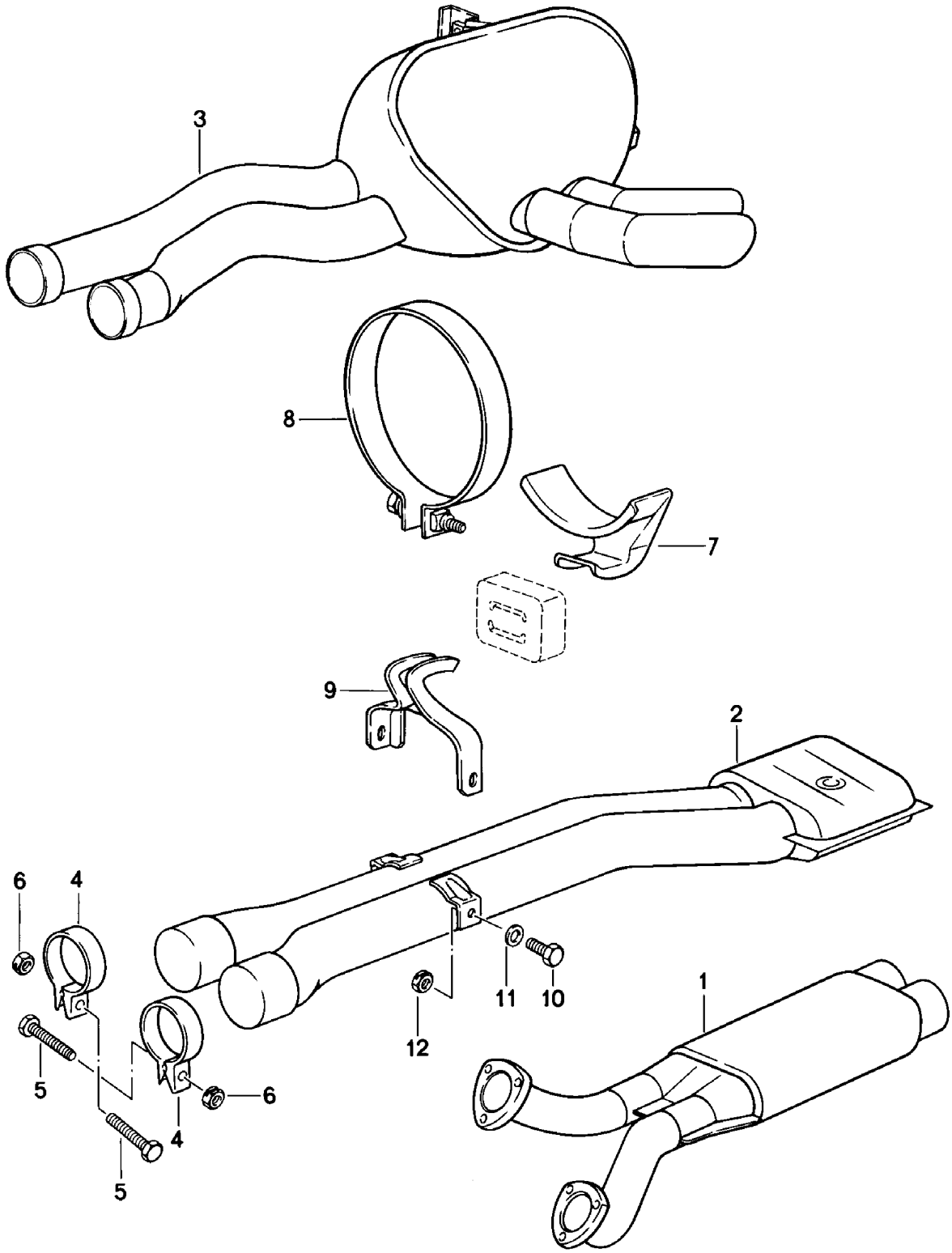

Modell	Jahr	HG	UG	Bildtafel	Einschränkung	UPD	11:19	28.10.2023
928	1978	2	02	202-010		738		

Pos	Teilenummer	Benennung	Bemerkung	St	Modellangabe
		Abgasanlage **Doppelendrohr**			**2811,2812**
1	**928 111 096 03**	**Vorschalldämpfer**		**1**	
		mitverwenden:	**00004300400**	**1**	
2	**928 111 935 00**	**Mittelschalldämpfer**		**1**	
		mitverwenden:	**00004300400**	**1**	
3	**928 111 933 00**	**Schalldämpfer**		**1**	
		mitverwenden:	**00004300400**	**1**	
4	**928 111 424 00**	**Rohrschelle**		**2**	
5	**900 155 036 02**	**Sechskantschraube** **M 10 X 50**		**2**	
6	**999 084 047 02**	**Sicherungsmutter**		**4**	
7	**928 111 278 00**	**Haken**	**oben**	**1**	
8	**999 512 325 02**	**Spannschelle**		**1**	
9	**928 111 279 00**	**Haken**	**unten**	**1**	
10	**900 075 318 02**	**Sechskantschraube** **M 8 X 16**		**2**	
11	**999 025 078 02**	**Unterlegscheibe**		**2**	
12	**999 084 052 02**	**Sicherungsmutter** **M 8**		**2**	

Modell	Jahr	HG	UG	Bildtafel	Einschränkung	UPD	11:20	28.10.2023
928	1978	2	98	298-005		738		

Modell	Jahr	HG	UG	Bildtafel	Einschränkung	UPD	11:20	28.10.2023
928	1978	2	98	298-005		738		

Pos	Teilenummer	Benennung	Bemerkung	St	Modellangabe
		Porsche Classic Additiv für Kraftstoff			
1	**000 044 206 02**	**Additiv für Kraftstoff Beachte Sicherheitsdatenblatt!**	**alle Länder, ohne USA, Ka- nada, Mexiko**	**1**	

Modell	Jahr	HG	UG	Bildtafel	Einschränkung	UPD	11:21	28.10.2023
928	1978	3	01	301-000		738		

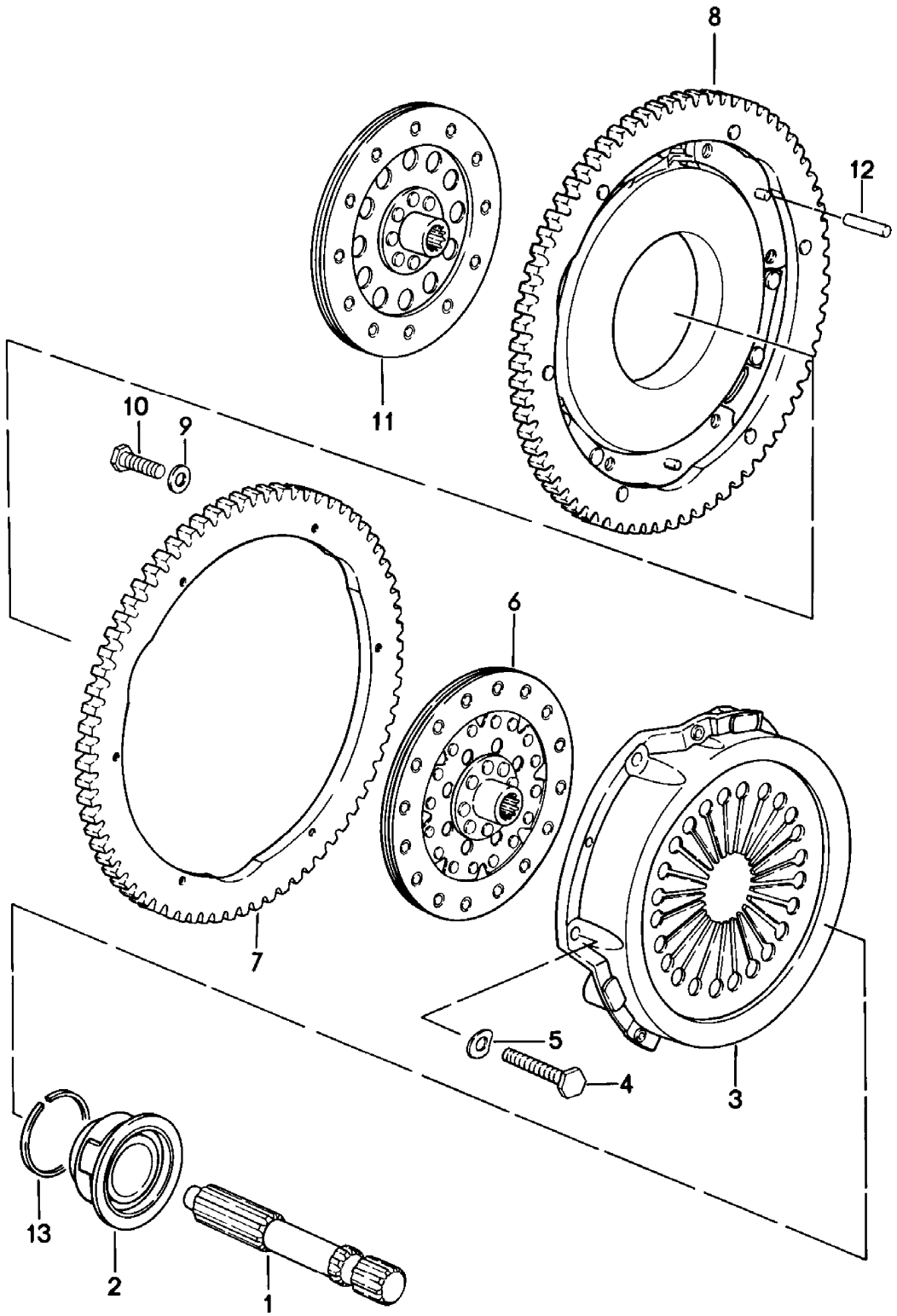

Modell	Jahr	HG	UG	Bildtafel	Einschränkung	UPD	11:21	28.10.2023
928	1978	3	01	301-000		738		

Pos	Teilenummer	Benennung	Bemerkung	St	Modellangabe
		Kupplung			
-		**siehe Technische Information GRP. 3 NR.3-4-12**			
1	928 421 235 11	**Welle 1 F >> 92-88100 753 F >> 92-88200 054 F >> 92-88209 522**		1	
1	928 421 235 16	**Welle 1 F 92-88100 754>> F 92-88200 055>> F 92-88209 523>> Entfallteil**		1	
1	928 421 235 17	**Welle 1 F 92-88100 754>> F 92-88200 055>> F 92-88209 523>>**		1	
2	928 116 085 24	**Ausrücklager Entfallteil**		1	
2	928 116 085 25	**Ausrücklager**		1	
3	928 116 031 03	**Druckplatte D >> - MJ 1979**		1	
(3)	928 116 031 26	**Druckplatte D - MJ 1980>> Entfallteil**		1	
(3)	928 116 031 27	**Druckplatte D - MJ 1980>>**		1	
4	N 010 340 6	**Sechskantschraube M 8 X 40**		6	
5	N 012 241 8	**Federscheibe**		6	
6	928 116 011 24	**Kupplungsscheibe 2 D >> - MJ 1979 Entfallteil**		1	
6	928 116 011 36	**Kupplungsscheibe 2 nur in Verbindung mit: 928.116.011.35**		1	
6	928 116 011 28	**Kupplungsscheibe 2 D - MJ 1980>>**		1	
7	928 116 143 00	**Zahnkranz D >> - MJ 1979**		1	

Modell	Jahr	HG	UG	Bildtafel	Einschränkung	UPD	11:21	28.10.2023
928	1978	3	01	301-000		738		

Pos	Teilenummer	Benennung	Bemerkung	St	Modellangabe
8	928 116 033 22	Zwischenring Entfallteil		1	
(8)	928 116 033 03	Zwischenring Entfallteil		1	
(8)	928 116 033 26	Zwischenring		1	
9	N 012 234 3	Federscheibe B 7 D >> - MJ 1979		6	
10	N 010 229 2	Sechskantschraube M 7 X 18 D >> - MJ 1979		6	
11	928 116 011 23	Kupplungsscheibe 1 D >> - MJ 1979 Entfallteil		1	
11	928 116 011 35	Kupplungsscheibe 1 nur in Verbindung mit: 928.116.011.36		1	
11	928 116 011 27	Kupplungsscheibe 1 D - MJ 1980>>		1	
12	999 012 030 00	Zylinderstift D - MJ 1980>>		3	
13	999 152 068 01	Sprengring für Ausrücklager		1	
-	928 116 911 00	Reparatursatz für Kupplung D - MJ 1980>>		1	

Modell	Jahr	HG	UG	Bildtafel	Einschränkung	UPD	11:21	28.10.2023
928	1978	3	01	301-005		738		

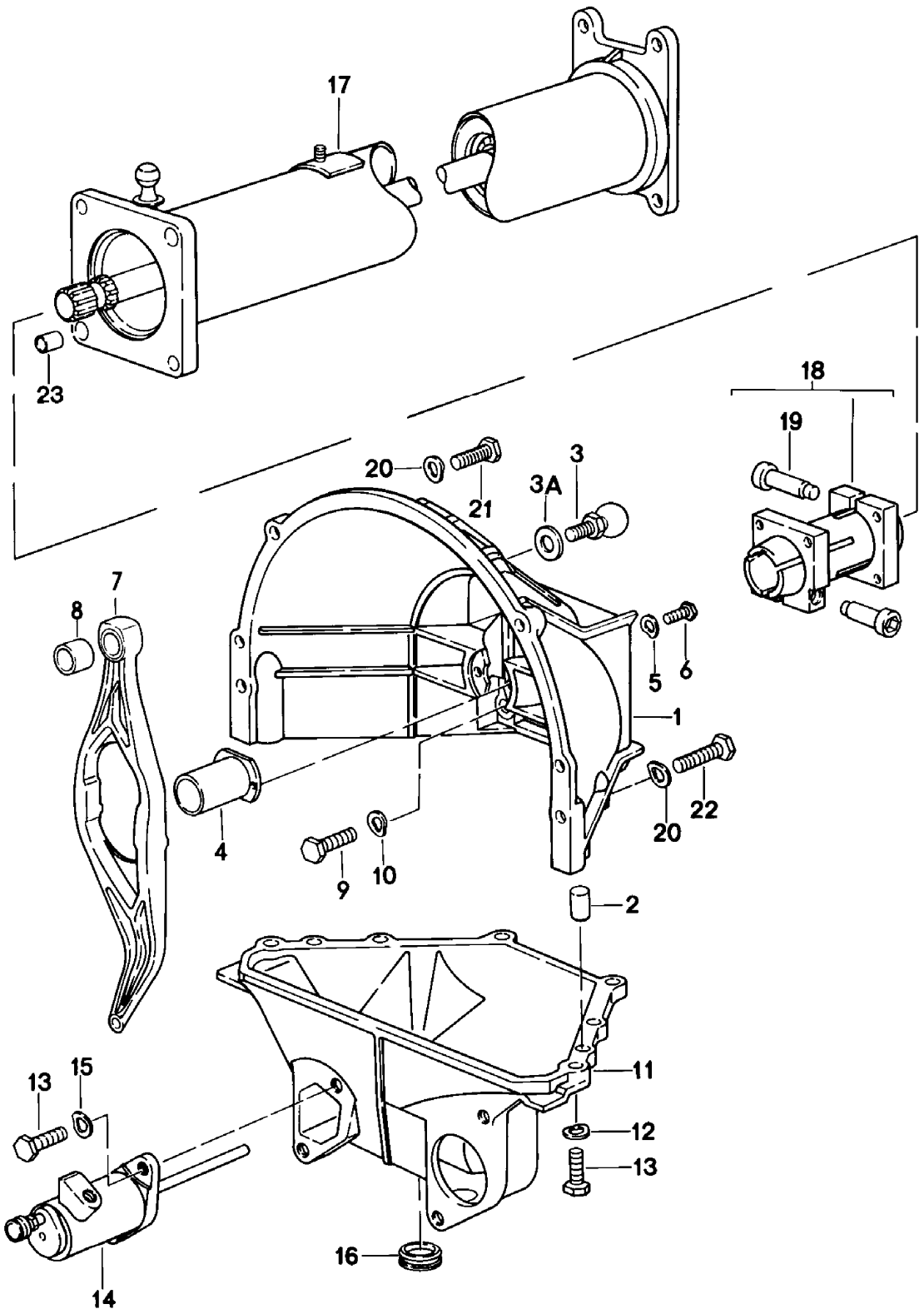

Modell	Jahr	HG	UG	Bildtafel	Einschränkung	UPD	11:21	28.10.2023
928	1978	3	01	301-005		738		

Pos	Teilenummer	Benennung	Bemerkung	St	Modellangabe
		Zentralrohr mit Zentralwelle Schaltgetriebe			
1	928 116 401 11	Kupplungsgehäuse Entfallteil		1	
1	928 116 402 00	Kupplungsgehäuse		1	
2	900 012 110 00	Zylinderstift		2	
3	928 116 075 01	Kugelzapfen Entfallteil		1	
3	928 116 075 02	Kugelzapfen		1	
3A	900 025 007 02	Unterlegscheibe Entfallteil		1	
3A	900 025 007 03	Unterlegscheibe		1	
4	928 116 087 13	Führungsrohr		1	
5	N 012 226 5	Federscheibe		2	
6	900 075 057 02	Sechskantschraube M 6 X 16		2	
6	900 075 057 03	Sechskantschraube M 6 X 16 Teil hier nicht mehr verwenden		2	
7	928 116 832 06	Ausrückhebel		1	
8	928 116 145 03	Lager für Kugelschale		1	
9	900 074 059 02	Sechskantschraube M 10 X 40 D >> - MJ 1979		4	
9	900 074 379 01	Sechskantschraube M 10 X 40		4	
(9)	N 010 445 2	Sechskantschraube D - MJ 1980>> Entfallteil		4	
(9)	900 074 372 01	Sechskantschraube D - MJ 1980>>		4	
10	N 012 230 1	Federscheibe		4	
11	928 116 411 12	Deckel für Kupplungsgehäuse		1	
12	N 012 241 8	Federscheibe		6	
13	900 075 099 02	Sechskantschraube M 8 X 30 Entfallteil		8	

Modell	Jahr	HG	UG	Bildtafel	Einschränkung	UPD	11:21	28.10.2023
928	1978	3	01	301-005		738		

Pos	Teilenummer	Benennung	Bemerkung	St	Modellangabe
13	900 075 099 03	Sechskantschraube M 8 X 30		8	
14	928 116 237 18	Kupplungsnehmerzylinder		1	
-	928 116 901 00	Reparatursatz Kupplungsnehmerzylinder		1	
15	900 027 015 02	Federring B 8		2	
15	900 027 015 03	Federring B 8		2	
16	928 116 425 00	Kappe D >> - MJ 1980		2	
(16)	477 521 177	Kappe D - MJ 1980>>		1	
16	928 116 425 00	Kappe D - MJ 1981>>		3	
17	928 421 012 13	Zentralrohr mit Zentralwelle F >> 92-88100 753 F >> 92-88200 054 F >> 92-88209 522		1	G2803
-		mitverwenden:	928 421 235 16 922 421 051 01		
(17)	928 421 012 14	Zentralrohr mit Zentralwelle D >> - MJ 1980		1	G2803
(17)	928 421 012 18	Zentralrohr mit Zentralwelle D - MJ 1980>> - MJ 1980 Entfallteil		1	G2805
17	928 421 012 26	Zentralrohr mit Zentralwelle D - MJ 1980>>		1	G2805
17	928 421 012 DX	Zentralrohr mit Zentralwelle D - MJ 1980>>		1	G2805
18	928 421 051 02	Klemmhülse F >> 92-88100 753 F >> 92-88200 054 F >> 92-88209 522		1	
18	922 421 051 02	Klemmhülse F 92-88100 754>> F 92-88100 055>> F 92-88209 523>> Entfallteil		1	
18	922 421 051 03	Klemmhülse F 92-88100 754>> F 92-88100 055>> F 92-88209 523>>		1	

Modell	Jahr	HG	UG	Bildtafel	Einschränkung	UPD	11:21	28.10.2023
928	1978	3	01	301-005		738		

Pos	Teilenummer	Benennung	Bemerkung	St	Modellangabe
19	931 421 240 00	Befestigungsschraube F >> 92-88100 753 F >> 92-88200 054 F >> 92-88209 522		2	
19	931 421 240 00	Befestigungsschraube F 92-88100 754>> F 92-88200 055>> F 92-88209 523>>		2	
20	N 012 232 1	Federscheibe		4	
21	N 010 142 2	Sechskantschraube M 12 X 50		4	
22	N 010 165 3	Sechskantschraube M 12 X 65		2	
22	900 082 109 01	Sechskantschraube M 12 X 65		2	
23	900 197 042 01	Spannstift 10 X 12		2	

Modell	Jahr	HG	UG	Bildtafel	Einschränkung	UPD	11:21	28.10.2023
928	1978	3	02	302-000		738		

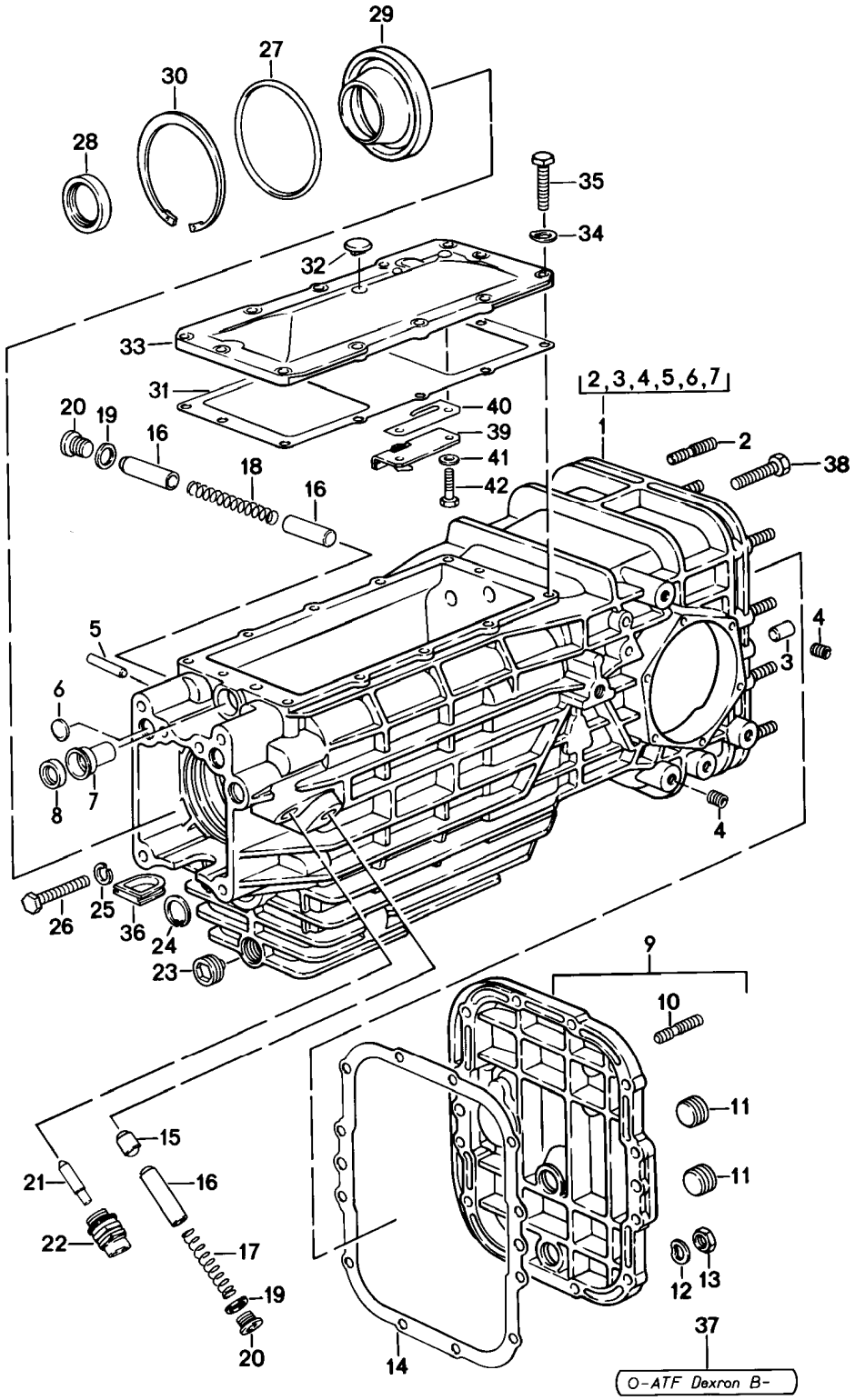

Modell	Jahr	HG	UG	Bildtafel	Einschränkung	UPD	11:21	28.10.2023
928	1978	3	02	302-000		738		

Pos	Teilenummer	Benennung	Bemerkung	St	Modellangabe
		Schaltgetriebe Getriebegehäuse			
-	928 300 005 03	Schaltgetriebe einbaufertig D >> - MJ 1980		1	G2803
-	928 300 005 05	Schaltgetriebe einbaufertig D - MJ 1980>>		1	G2805+ 2811,2809
-	928 300 905 03	Schaltgetriebe einbaufertig mit: Sperrdifferential D >> - MJ 1980	40%	1	G2803
-	928 300 905 05	Schaltgetriebe einbaufertig mit: Sperrdifferential D - MJ 1980>>	40%	1	G2805+ 2811,2809
1	928 301 901 00	Getriebegehäuse D >> - MJ 1979		1	
(1)	928 301 901 01	Getriebegehäuse D - MJ 1980>>		1	
-	PCG 043 210 52	Getriebeöl Porsche Classic 75W90 GL5 1 L		1	
-	PCG 043 210 12	Getriebeöl Porsche Classic 75W90 GL5 55L		1	
-	PCG 721 916 60	Einfüllpumpe für Getriebeöl	1000 ML	1	
2	999 062 007 02	Stiftschraube 8 X 22 G >> 110 5012 Entfallteil		12	G2805
2	900 060 106 01	Stiftschraube 8 X 22 G >> 110 5012		12	G2805
3	900 012 086 00	Zylinderstift		2	
4	999 504 004 00	Gewindeeinsatz Gewindeeinsatz		2	
5	900 302 009 00	Zylinderstift		1	

Modell	Jahr	HG	UG	Bildtafel	Einschränkung	UPD	11:21	28.10.2023
928	1978	3	02	302-000		738		

Pos	Teilenummer	Benennung	Bemerkung	St	Modellangabe
6	900 040 013 02	Verschlussscheibe		3	
7	928 301 502 00	Führungsbuchse		1	
8	928 303 120 01	Wellendichtring		1	
9	928 301 035 04	Gehäusedeckel mit: Batteriekasten mit Befestigungsteilen		1	
9	928 301 305 09	Gehäusedeckel ohne: Batteriekasten	hinten	1	
10	900 061 004 02	Stiftschraube M 8 X 15		3	
11	999 064 019 02	Verschlussschraube Innensechskantschraube ohne: Magnet		1	
11	999 064 019 0C	Verschlussschraube Innensechskantschraube ohne: Magnet		1	
12	N 012 241 8	Federscheibe		12	
13	900 076 025 02	Sechskantmutter Entfallteil		12	
13	900 076 064 02	Sechskantmutter		12	
14	928 301 395 03	Dichtung für Gehäusedeckel	hinten	1	
15	928 303 231 21	Sperrstück		1	
16	928 303 233 22	Gleitbuchse		3	
17	928 303 235 20	Druckfeder		1	
18	928 303 237 20	Druckfeder		1	
19	900 123 043 30	Dichtring		2	
20	900 219 006 02	Verschlussschraube Entfallteil		2	
20	900 219 006 01	Verschlussschraube		2	
21	928 606 241 02	Stössel		1	
22	914 613 541 02	Rückfahrlichtschalter		1	
23	999 064 020 02	Verschlussschraube Magnet		1	

Modell	Jahr	HG	UG	Bildtafel	Einschränkung	UPD	11:21	28.10.2023
928	1978	3	02	302-000		738		

Pos	Teilenummer	Benennung	Bemerkung	St	Modellangabe
24	N 012 375 1	Sicherungsring		1	
25	900 027 016 02	Federring B 10 Entfallteil		6	
25	900 027 016 03	Federring B 10		6	
26	900 075 266 01	Sechskantschraube M 10 X 45		6	
27	928 301 111 00	O-Ring		1	
27	928 301 111 01	O-Ring		1	
28	928 302 167 03	Wellendichtring Entfallteil		1	
28	928 302 167 05	Wellendichtring		1	
29	928 302 175 11	Lagerdeckel		1	
30	900 042 052 01	Sicherungsring		1	
31	928 301 393 06	Dichtung für Gehäusedeckel	oben	1	
32	928 301 311 01	Entlüfter		1	
33	928 301 303 06	Gehäusedeckel D >> - MJ 1981	oben	1	
33	928 301 303 09	Gehäusedeckel D - MJ 1982>> - MJ 1982	oben	1	
34	900 028 008 01	Federring		12	
35	900 075 016 02	Sechskantschraube M 6 X 22 Entfallteil		12	
35	900 075 016 03	Sechskantschraube M 6 X 22		12	
36	928 301 171 00	Kappe		1	
37	928 006 515 00	Fahne "ATF DEXRON"		X	
38	900 075 099 02	Sechskantschraube M 8 X 30 G 110 5012 >> Entfallteil		12	G2805
38	900 075 099 03	Sechskantschraube M 8 X 30 G 110 5012 >>		12	G2805

Modell	Jahr	HG	UG	Bildtafel	Einschränkung	UPD	11:21	28.10.2023
928	1978	3	02	302-000		738		

Pos	Teilenummer	Benennung	Bemerkung	St	Modellangabe
39	928 303 025 05	Riegel für Gangsperre D - MJ 1982>> - MJ 1982 Entfallteil	Rückwärts- gang	1	
39	928 303 025 06	Riegel für Gangsperre D - MJ 1982>>	Rückwärts- gang	1	
40	928 303 287 01	Blattfeder D - MJ 1982>> - MJ 1982		1	
41	N 012 226 5	Federscheibe D - MJ 1982>> - MJ 1982		2	
42	900 075 057 02	Sechskantschraube M 6 X 16 D - MJ 1982>> - MJ 1982		2	
42	900 075 057 03	Sechskantschraube M 6 X 16 D - MJ 1982>> Teil hier nicht mehr verwenden		2	

Modell	Jahr	HG	UG	Bildtafel	Einschränkung	UPD	11:21	28.10.2023
928	1978	3	03	303-000		738		

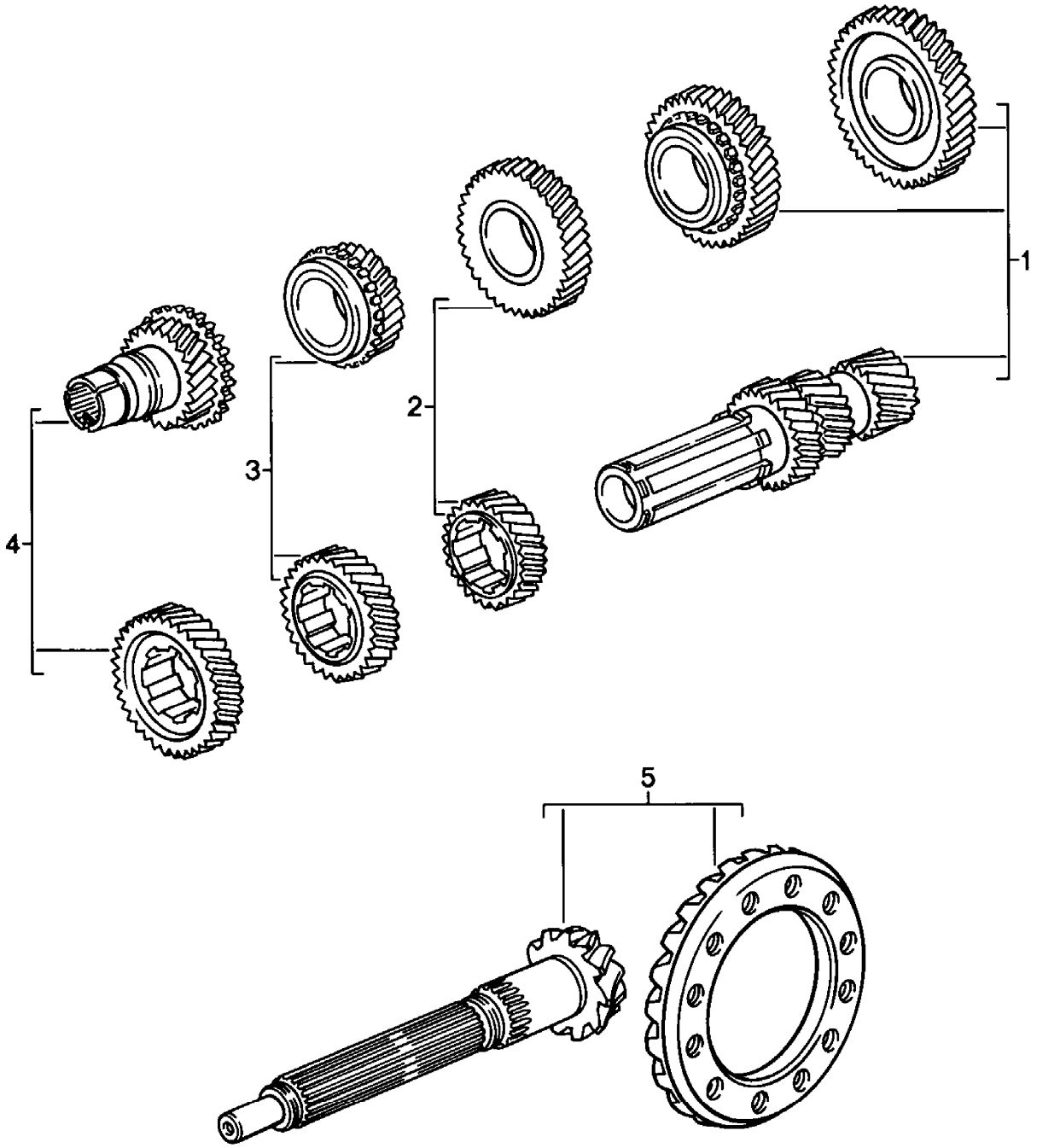

Modell	Jahr	HG	UG	Bildtafel	Einschränkung	UPD	11:21	28.10.2023
928	1978	3	03	303-000		738		

Pos	Teilenummer	Benennung	Bemerkung	St	Modellangabe
		Radsatz Schaltgetriebe			
-		**für G28.03**			
1	**928 302 901 13**	**Radsatz Z = 17:44 Z = 22:39**	**1./2.Gang**	**1**	
		mitverwenden:	**999 152 087 01 928 302 278 00**		
2	**928 302 903 11**	**Radsatz Z = 26:34**	**3.Gang**	**1**	
3	**928 302 904 11**	**Radsatz Z = 29:28**	**4.Gang**	**1**	
4	**928 302 905 08**	**Radsatz Z = 32:23**	**5.Gang**	**1**	
5	**928 302 911 26**	**Triebsatz 11:30**		**1**	
-		**für G28.05**			
1	**928 302 901 13**	**Radsatz Z = 17:44 Z = 22:39**	**1./2.Gang**	**1**	
		mitverwenden:	**999 152 087 01 928 302 278 00**		
2	**928 302 903 11**	**Radsatz Z = 26:34**	**3.Gang**	**1**	
3	**928 302 904 11**	**Radsatz Z = 29:28**	**4.Gang**	**1**	
4	**928 302 905 09**	**Radsatz Z = 32:23**	**5.Gang**	**1**	
5	**928 302 911 26**	**Triebsatz 11:30**		**1**	

Modell	Jahr	HG	UG	Bildtafel	Einschränkung	UPD	11:22	28.10.2023
928	1978	3	03	303-005		738		

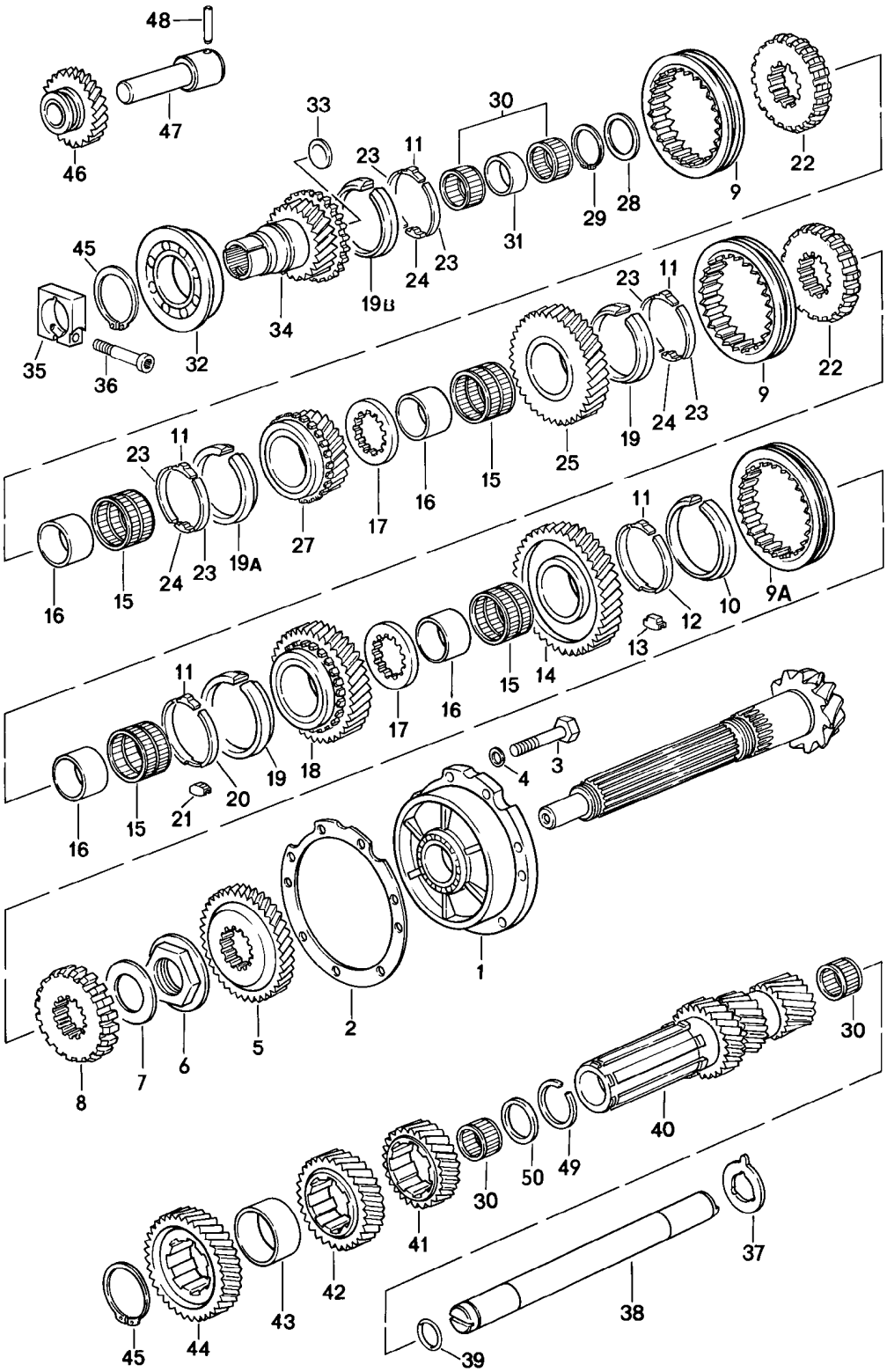

Modell	Jahr	HG	UG	Bildtafel	Einschränkung	UPD	11:22	28.10.2023
928	1978	3	03	303-005		738		

Pos	Teilenummer	Benennung	Bemerkung	St	Modellangabe
		Räder und Wellen Schaltgetriebe			
-		**Welle**			
1	928 302 063 29	**Lagerdeckel mit: Lager**		1	
2	928 302 298 10	**Einstellscheibe 0,10 MM**		X	
(2)	928 302 298 11	**Einstellscheibe 0,15 MM**		X	
(2)	928 302 298 12	**Einstellscheibe 0,20 MM**		X	
(2)	928 302 298 13	**Einstellscheibe 0,50 MM**		X	
3	N 010 244 6	**Sechskantschraube 8 X 30**		7	
4	999 523 102 02	**Zahnscheibe 8 MM Entfallteil**		7	
4	999 523 102 0B	**Zahnscheibe 8 MM**		7	
5	928 302 305 08	**Festrad für mitverwenden: Schaltrad 928.302.026.08**	**Rückwärts- gang**	1	
6	928 302 266 06	**Sicherungsmutter 42 X 1,5**		1	
7	928 302 289 00	**Ausgleichscheibe 0,60 MM**		X	
(7)	928 302 289 01	**Ausgleichscheibe 0,65 MM**		X	
(7)	928 302 289 02	**Ausgleichscheibe 0,70 MM**		X	
(7)	928 302 289 03	**Ausgleichscheibe 0,75 MM**		X	
(7)	928 302 289 04	**Ausgleichscheibe 0,95 MM**		X	
(7)	928 302 289 05	**Ausgleichscheibe 1,10 MM**		X	
8	928 302 401 21	**Synchronkörper**		1	

Modell	Jahr	HG	UG	Bildtafel	Einschränkung	UPD	11:22	28.10.2023
928	1978	3	03	303-005		738		

Pos	Teilenummer	Benennung	Bemerkung	St	Modellangabe
9	928 302 413 11	Schaltmuffe		2	
9A	928 302 413 11	Schaltmuffe G >> 11C 1343		1	
9A	928 302 411 01	Schaltmuffe G 11C 1344 >>		1	
10	928 302 301 31	Synchronring	1.Gang	1	
11	915 302 315 01	Druckstück		5	
12	928 302 319 05	Doppelsperrband		1	
12	928 302 319 09	Doppelsperrband		1	
13	928 302 321 00	Anschlag	1.Gang	1	
14		Losrad	1.Gang	1	
15	928 302 158 02	Nadelkäfig		4	
16	928 302 271 01	Innenring		4	
17	928 302 267 01	Anlaufscheibe		2	
18		Losrad	2.Gang	1	
19	928 302 302 31	Synchronring	2./3.Gang	2	
19A	928 302 302 33	Synchronring	4.Gang	1	
(19B)	928 302 302 33	Synchronring G >> 118 1092	5.Gang	1	
19B	928 302 304 31	Synchronring G 118 1093 >> Entfallteil	5.Gang	1	
19B	928 302 304 31	Synchronring	5.Gang	1	
20	928 302 318 01	Doppelsperrband	2.Gang	1	
21	928 302 320 01	Anschlag	2.Gang	1	
22	928 302 402 01	Synchronkörper		2	
23	915 302 316 01	Doppelsperrband		6	
24	928 302 327 00	Anschlag		3	
25		Losrad	3.Gang	1	
27		Losrad	4.Gang	1	
-		nur für Position: 28 / 29 G >> 11C 1017			G2805
28	928 302 290 00	Ausgleichscheibe 0,85 MM		X	

Modell	Jahr	HG	UG	Bildtafel	Einschränkung	UPD	11:22	28.10.2023
928	1978	3	03	303-005		738		

Pos	Teilenummer	Benennung	Bemerkung	St	Modellangabe
(28)	928 302 290 01	Ausgleichscheibe 0,90 MM		X	
(28)	928 302 290 02	Ausgleichscheibe 0,95 MM		X	
(28)	928 302 290 03	Ausgleichscheibe 1,00 MM		X	
(28)	928 302 290 04	Ausgleichscheibe 1,20 MM		X	
(28)	928 302 290 05	Ausgleichscheibe 1,40 MM		X	
(28)	928 302 290 06	Ausgleichscheibe 1,60 MM		X	
29	900 041 039 01	Sicherungsring 38 X 1,75		1	
-		nur für Position: 28 / 29 G 11C 1018 >>			G2805
28	928 302 290 14	Ausgleichscheibe 0,85 MM		X	
(28)	928 302 290 15	Ausgleichscheibe 0,90 MM		X	
(28)	928 302 290 16	Ausgleichscheibe 0,95 MM		X	
(28)	928 302 290 17	Ausgleichscheibe 1,00 MM		X	
(28)	928 302 290 18	Ausgleichscheibe 1,20 MM		X	
(28)	928 302 290 19	Ausgleichscheibe 1,40 MM		X	
(28)	928 302 290 20	Ausgleichscheibe 1,60 MM		X	
29	999 041 036 01	Sicherungsring 37 X 1,75		1	
30	928 302 163 00	Nadelkäfig		4	
31	928 302 165 01	Anlaufring		1	
32	928 302 152 06	Rillenkugellager		1	
33	900 040 008 01	Verschlussdeckel		1	
34		Antriebswelle		1	
35	928 421 239 05	Klemmstück Entfallteil		1	

Modell	Jahr	HG	UG	Bildtafel	Einschränkung	UPD	11:22	28.10.2023
928	1978	3	03	303-005		738		

Pos	Teilenummer	Benennung	Bemerkung	St	Modellangabe
35	922 421 239 02	Klemmstück		1	
36	931 421 240 00	Befestigungsschraube zu verwenden bis: F >> 92-88100 753 F >> 92-88200 054 F >> 92-88209 522		1	
-		mitverwenden: POS. 35 / 36			
37	928 302 281 03	Anlaufscheibe		1	
38	928 302 036 00	Vorgelegewelle Entfallteil		1	
39	928 302 283 00	Runddichtring		1	
40		Welle		1	
41		Festrad	3.Gang	1	
42		Festrad	4.Gang	1	
43	928 302 279 02	Distanzhülse		1	
44		Festrad	5.Gang	1	
45	900 041 019 01	Sicherungsring 50 X 2		2	
46	928 302 026 08	Schaltrad für Rückwärtsgang mitverwenden: Festrad 928.302.305.08		1	
47	928 302 229 01	Rücklaufradachse		1	
48	900 309 009 00	Spannstift		1	
49	999 152 087 01	Sprengring		1	
50	928 302 278 00	Stützscheibe		1	

Modell	Jahr	HG	UG	Bildtafel	Einschränkung	UPD	11:22	28.10.2023
928	1978	3	04	304-000		738		

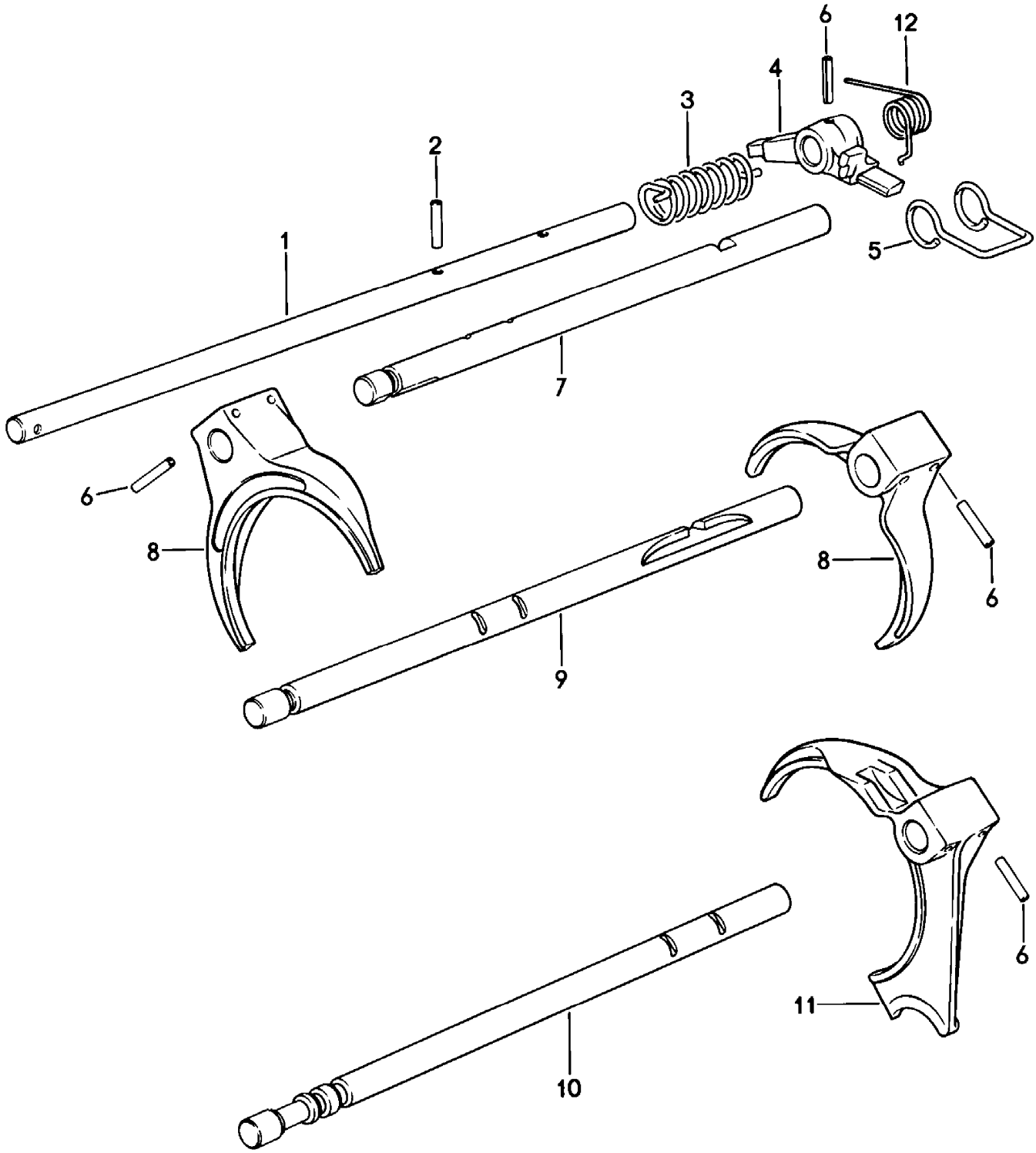

Modell	Jahr	HG	UG	Bildtafel	Einschränkung	UPD	11:22	28.10.2023
928	1978	3	04	304-000		738		

Pos	Teilenummer	Benennung	Bemerkung	St	Modellangabe
		Schaltstange Schaltgabel Schaltgetriebe			
1	**928 303 107 06**	**Schaltstange**	**innen**	**1**	
2	**900 309 013 00**	**Spannstift**		**1**	
3	**928 303 243 13**	**Drehfeder**		**1**	
4	**928 303 117 08**	**Schaltfinger**		**1**	
5	**928 303 244 00**	**Bügel**		**1**	
6	**N 013 317 1**	**Spannstift**		**7**	
7	**928 303 102 27**	**Schaltstange**	**4./5.Gang**	**1**	
8	**928 303 113 24**	**Schaltgabel**	**2./3.Gang 4./5.Gang**	**2**	
9	**928 303 101 07**	**Schaltstange**	**2./3.Gang**	**1**	
10	**928 303 105 20**	**Schaltstange**	**1.- und Rück- wärtsgang**	**1**	
11	**928 303 115 36**	**Schaltgabel**	**1.- und Rück- wärtsgang**	**1**	
12	**928 303 284 15**	**Drehfeder D - MJ 1982>> - MJ 1982**		**1**	

Modell	Jahr	HG	UG	Bildtafel	Einschränkung	UPD	11:22	28.10.2023
928	1978	3	05	305-000		738		

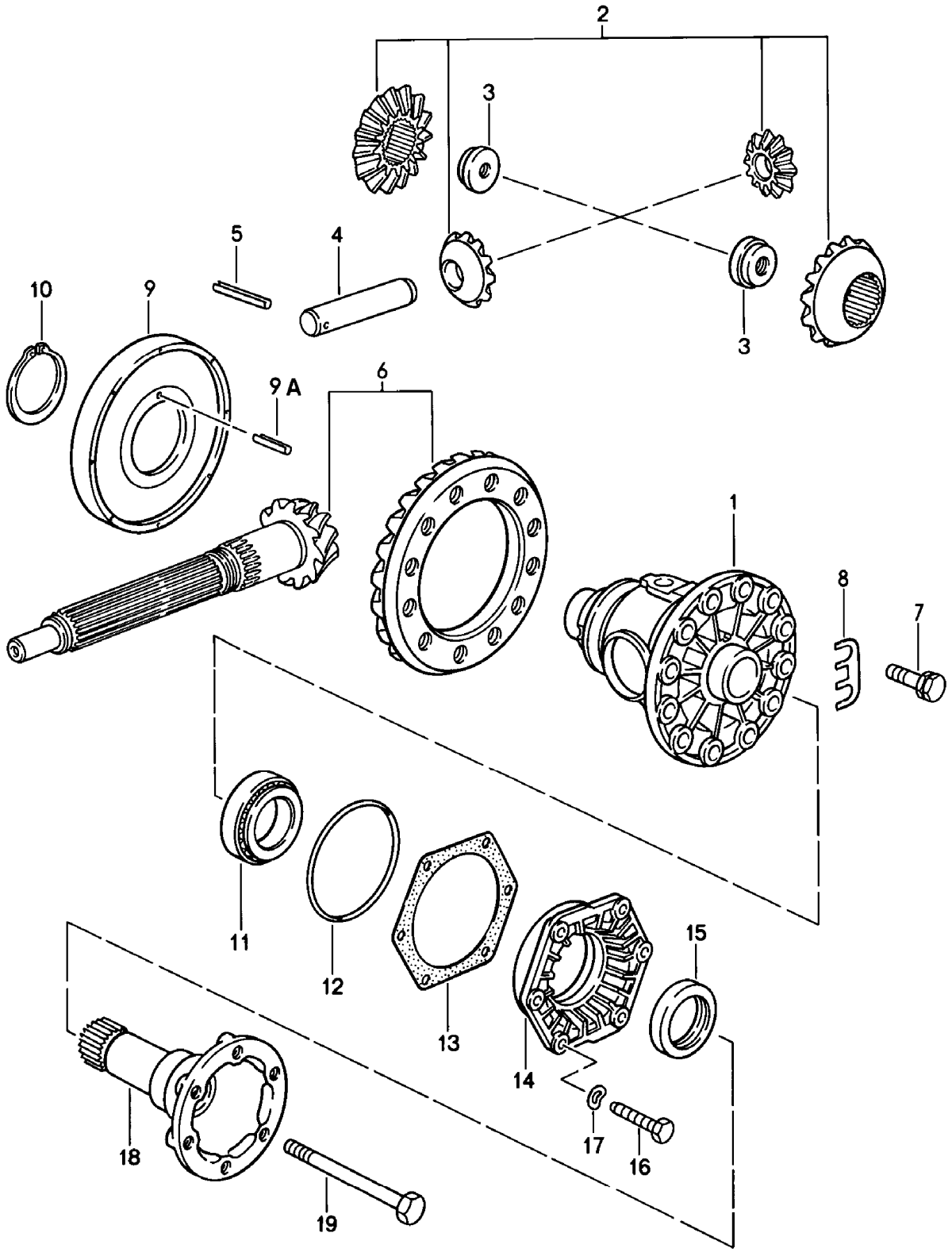

Modell	Jahr	HG	UG	Bildtafel	Einschränkung	UPD	11:22	28.10.2023
928	1978	3	05	305-000		738		

Pos	Teilenummer	Benennung	Bemerkung	St	Modellangabe
		Ausgleichsgetriebe Schaltgetriebe			
1	928 332 212 04	Ausgleichgehäuse		1	G2803,G2805
2	928 332 902 00	1 Satz Ausgleichkegelräder G >> 111 1600		1	
2	928 332 902 01	1 Satz Ausgleichkegelräder G 111 1601 >>		1	
2	928 332 902 90	1 Satz Ausgleichkegelräder G 111 1601 >> Entfallteil		1	
2	950 332 902 90	1 Satz Ausgleichkegelräder G 111 1601 >>		1	
3	928 332 279 02	Mutter G >> 111 1600		2	
3	928 332 279 02	Mutter G 111 1601 >>		2	
4	005 409 177 00	Bolzen G >> 111 1600		1	
4	928 332 207 05	Bolzen 21 MM G 111 1601 >>		1	
5	900 309 035 00	Spannstift 5 X 40		1	
6	928 302 911 26	Triebsatz 12 : 33		1	
7	928 332 276 00	Sechskantschraube		12	
8	928 332 285 00	Sicherungsblech		6	
9	928 318 024 02	Impulsgeberrad Entfallteil		1	
9	928 318 024 02	Impulsgeberrad		1	
9A	900 309 020 00	Stift 5 X 20		1	
10	999 152 089 01	Sprengring		1	
11	999 059 027 00	Kegelrollenlager Entfallteil		2	
11	999 059 027 02	Kegelrollenlager		2	
12	928 332 217 02	O-Ring		2	
13	928 332 219 00	Einstellscheibe 0,15 MM		X	

Modell	Jahr	HG	UG	Bildtafel	Einschränkung	UPD	11:22	28.10.2023
928	1978	3	05	305-000		738		

Pos	Teilenummer	Benennung	Bemerkung	St	Modellangabe
(13)	928 332 219 01	Einstellscheibe 0,20 MM		X	
(13)	928 332 219 02	Einstellscheibe 0,25 MM		X	
(13)	928 332 219 03	Einstellscheibe 0,30 MM		X	
(13)	928 332 219 04	Einstellscheibe 0,10 MM		X	
14	928 332 213 02	Lagerdeckel		2	
15	928 332 215 02	Wellendichtring		2	
16	900 075 099 02	Sechskantschraube Entfallteil		12	
16	900 075 099 03	Sechskantschraube		12	
17	N 012 241 8	Federscheibe		12	
18	928 332 206 00	Gelenkflansch		2	
19	900 074 292 02	Sechskantschraube M 10 X 100 D >> - MJ 1980 Entfallteil		2	
19	900 074 292 02	Sechskantschraube M 10 X 98 D - MJ 1981>>		2	

Modell	Jahr	HG	UG	Bildtafel	Einschränkung	UPD	11:22	28.10.2023
928	1978	3	05	305-005		738		

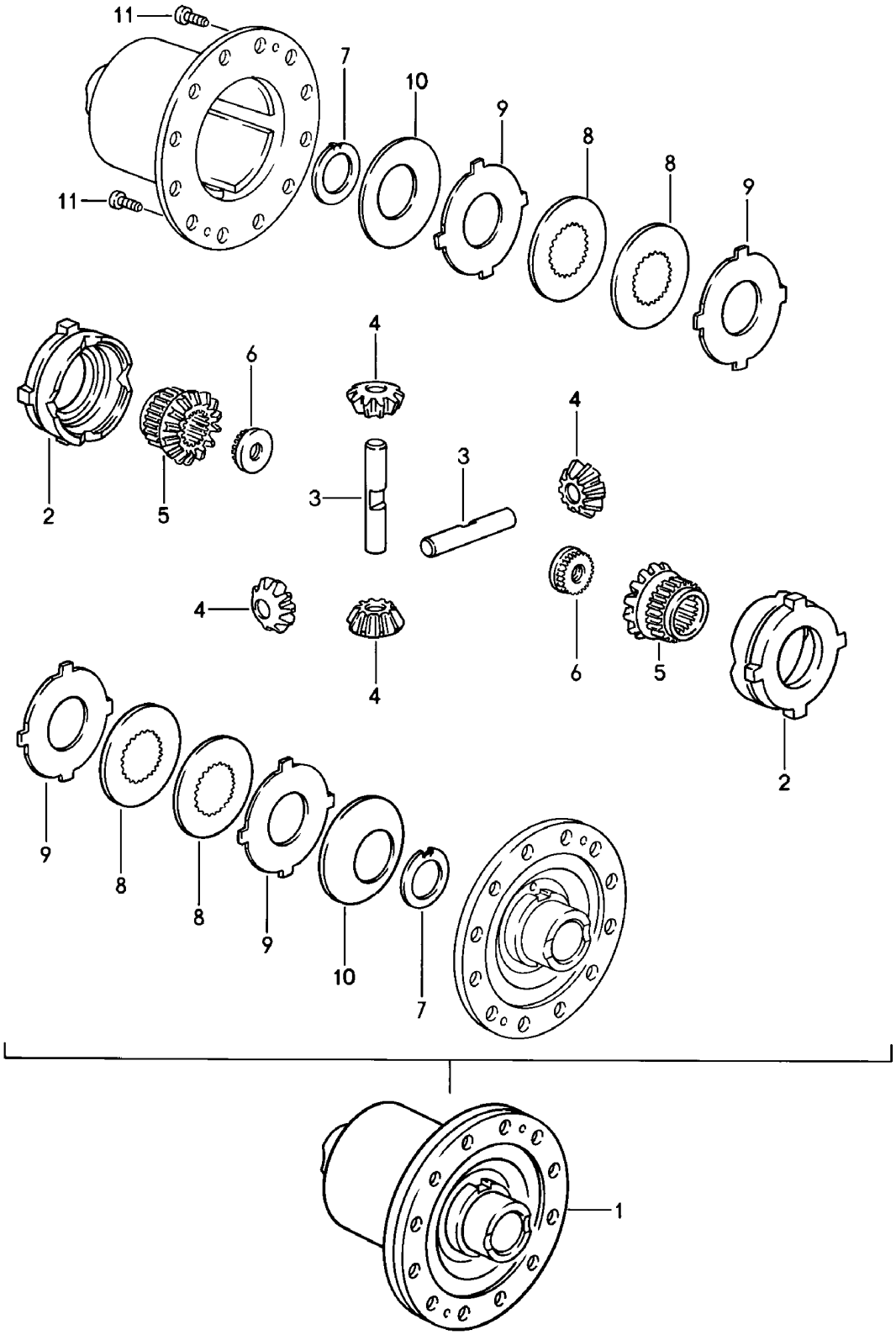

Modell	Jahr	HG	UG	Bildtafel	Einschränkung	UPD	11:22	28.10.2023
928	1978	3	05	305-005		738		

Pos	Teilenummer	Benennung	Bemerkung	St	Modellangabe
		Sperrdifferential Schaltgetriebe			
1	**928 332 052 04**	**Sperrdifferential**		**1**	
2	**928 332 511 00**	**Druckring**		**2**	
3	**928 332 541 00**	**Ausgleichkegelradachse**		**2**	
4	**928 332 531 00**	**Ritzel**		**4**	
5	**928 332 535 00**	**Kegelrad**		**2**	
6	**928 332 279 01**	**Gewindeeinsatz**		**2**	
7	**901 332 561 11**	**Anlaufscheibe**		**2**	
8	**928 332 551 00**	**Innenlamelle 2,0 MM**		**2**	
9	**917 332 552 10**	**Aussenlamelle 1,9 MM**		**6**	
9	**917 332 552 11**	**Aussenlamelle 2,0 MM**		**X**	
9	**917 332 552 12**	**Aussenlamelle 2,1MM**		**X**	
10	**928 332 555 00**	**Tellerfeder**		**2**	
11	**900 119 002 00**	**Zylinderschraube M 6 X 10**		**2**	

Modell	Jahr	HG	UG	Bildtafel	Einschränkung	UPD	11:23	28.10.2023
928	1978	3	06	306-000		738		

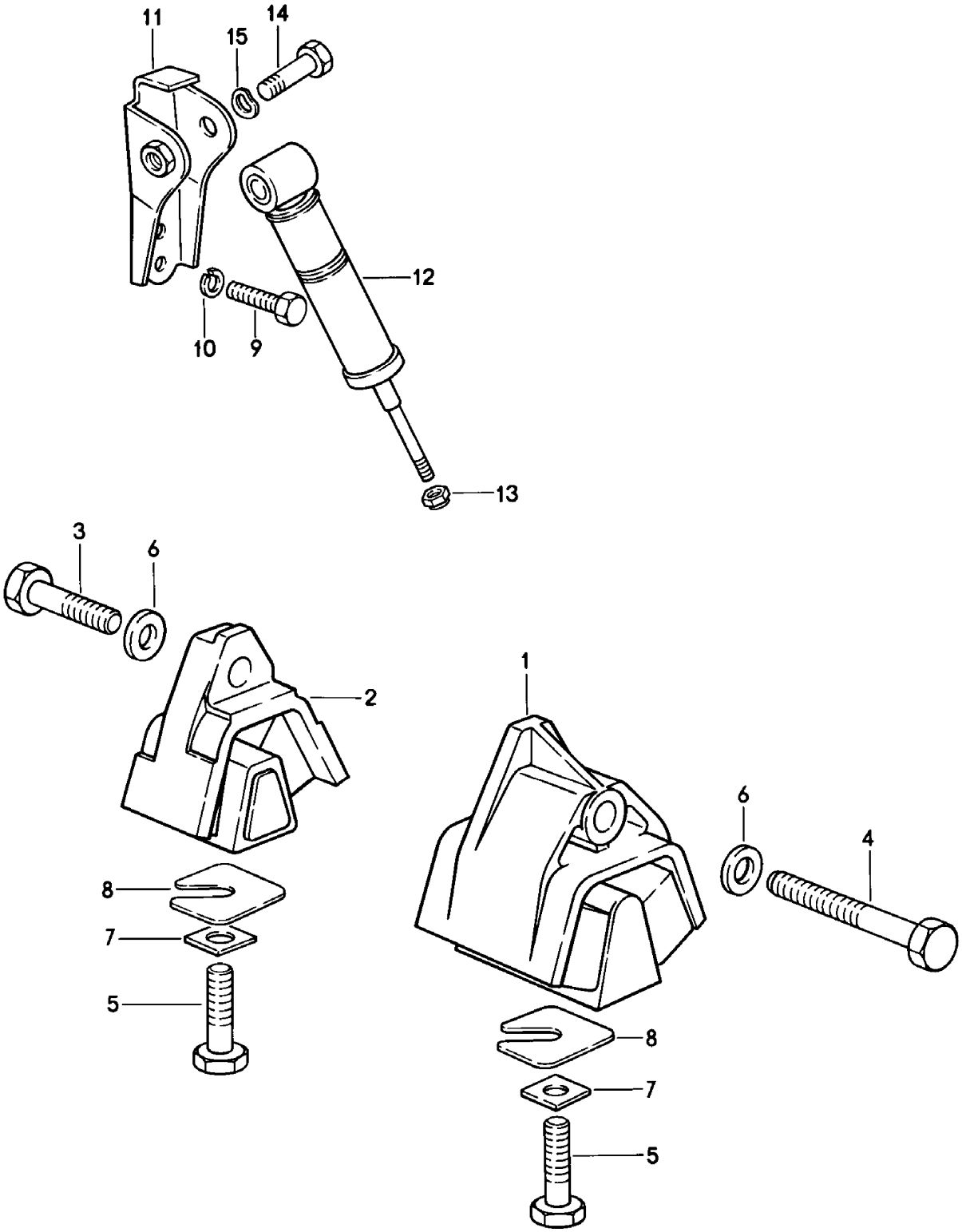

Modell	Jahr	HG	UG	Bildtafel	Einschränkung	UPD	11:23	28.10.2023
928	1978	3	06	306-000		738		

Pos	Teilenummer	Benennung	Bemerkung	St	Modellangabe
		Getriebelager Schaltgetriebe			
1	928 375 045 13	Getriebelager D >> - MJ 1978	links	1	
2	928 375 046 13	Getriebelager D >> - MJ 1978	rechts	1	
(2)	928 375 045 16	Getriebelager D >> - MJ 1979		2	
(2)	928 375 045 16	Getriebelager D - MJ 1980>>		2	
3	N 010 142 2	Sechskantschraube M 12 X 1,5 X 50 D >> - MJ 1978		1	
(3)	N 010 142 2	Sechskantschraube M 12 X 1,5 X 50 D - MJ 1979>>		2	
4	900 082 020 09	Sechskantschraube M 12 X 1,5 X 80 D >> - MJ 1978		1	
4	900 082 020 03	Sechskantschraube M 12 X 1,5 X 80		1	
5	N 040 108 1	Sechskantschraube M 12 X 1,5 X 40		2	
6	901 333 143 01	Unterlegscheibe		2	
7	928 375 331 00	Vierkantscheibe		2	
8	928 331 520 01	Unterlegscheibe D - MJ 1980>>		X	
(8)	928 331 520 02	Unterlegscheibe D - MJ 1980>>		X	
(8)	928 331 520 03	Unterlegscheibe D - MJ 1980>>		X	
(8)	928 331 520 04	Unterlegscheibe D - MJ 1980>>		X	
9	900 075 085 02	Sechskantschraube M 8 X 20		4	
10	900 027 015 02	Federring B 8		4	
10	900 027 015 03	Federring B 8		4	
11	928 375 085 00	Aufnahme für Stossdämpfer	links	1	
(11)	928 375 086 00	Aufnahme für Stossdämpfer	rechts	1	

Modell	Jahr	HG	UG	Bildtafel	Einschränkung	UPD	11:23	28.10.2023
928	1978	3	06	306-000		738		

Pos	Teilenummer	Benennung	Bemerkung	St	Modellangabe
12	928 375 177 01	Schwingungsdämpfer		2	
13	900 910 010 02	Sicherungsmutter		2	
14	900 074 130 02	Sechskantschraube M 8X40 Entfallteil		2	
14	900 075 033 02	Stiftschraube M 8X40 Entfallteil		2	
14	900 075 033 03	Stiftschraube M 8X40		2	
15	N 012 241 8	Federscheibe B 8		2	

Modell	Jahr	HG	UG	Bildtafel	Einschränkung	UPD	11:23	28.10.2023
928	1978	3	07	307-000		738		

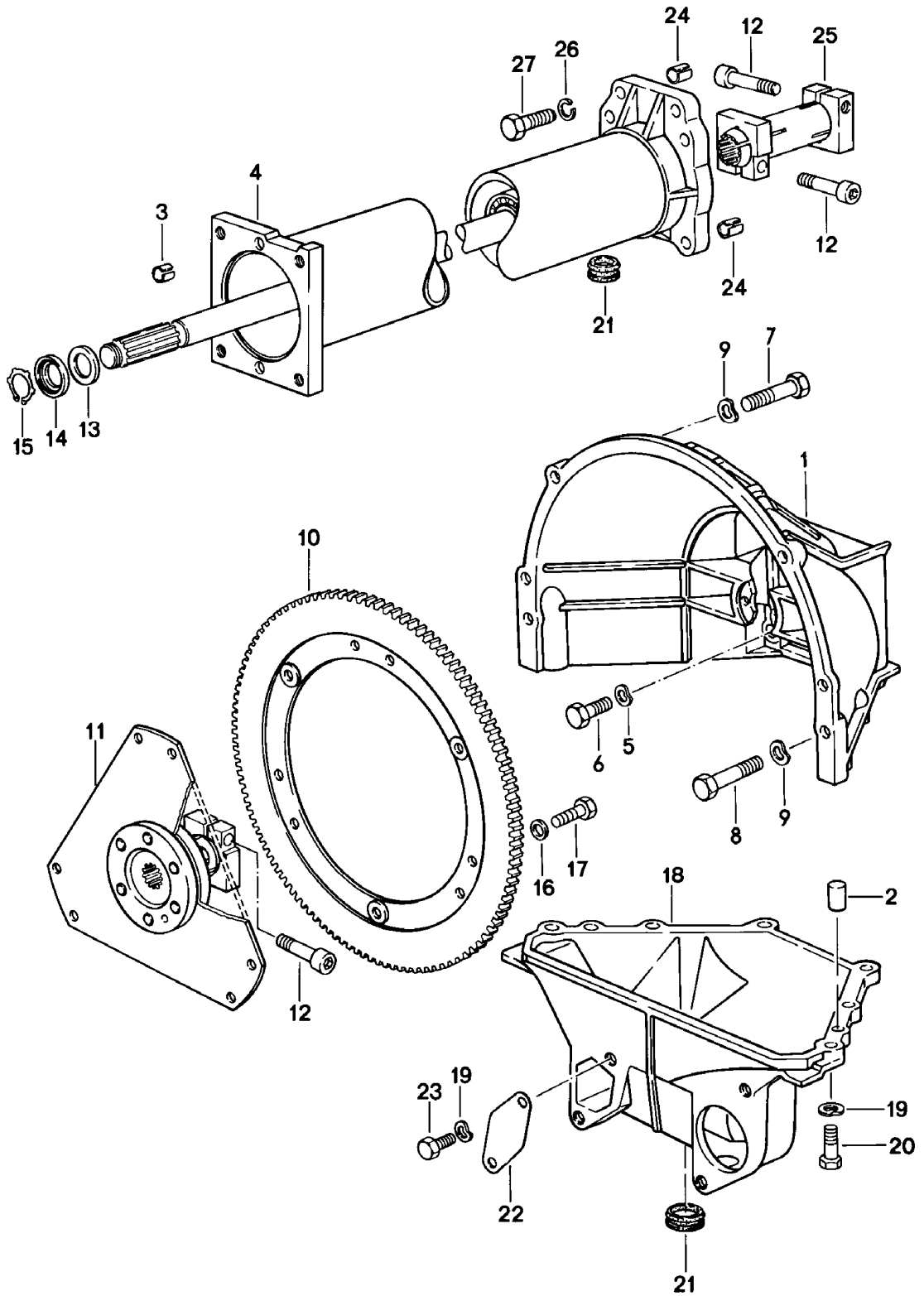

Modell	Jahr	HG	UG	Bildtafel	Einschränkung	UPD	11:23	28.10.2023
928	1978	3	07	307-000		738		

Pos	Teilenummer	Benennung	Bemerkung	St	Modellangabe
		Zentralrohr mit Zentralwelle Automatik-Getriebe			
1	928 116 401 11	Kupplungsgehäuse Entfallteil		1	
1	928 116 402 00	Kupplungsgehäuse		1	
2	900 012 110 00	Zylinderstift		2	
3	900 197 042 01	Spannstift 10 X 12		2	
4	922 421 012 03	Zentralrohr mit Zentralwelle einbaufertig siehe Technische Information GRP.3 NR.9		1	
5	N 012 230 1	Federscheibe		4	
6	900 074 059 02	Sechskantschraube M 10 X 40		4	
6	900 074 379 01	Sechskantschraube M 10 X 40		4	
7	N 010 142 2	Sechskantschraube M 12 X 1,5 X 50		2	
8	N 010 165 3	Sechskantschraube M 12 X 1,5 X 65		2	
8	900 082 109 01	Sechskantschraube M 12 X 1,5 X 65		2	
9	N 012 232 1	Federscheibe		4	
10	922 116 025 00	Zahnkranz		1	
11	922 116 041 03	Mitnehmerscheibe		1	
12	931 421 240 00	Befestigungsschraube		3	
13	900 234 116 02	Passscheibe 22 X 32 X 0,5		X	
(13)	900 234 117 02	Passscheibe 22 X 32 X 1,0		X	
(13)	900 234 118 02	Passscheibe 22 X 32 X 0,2		X	
14	922 421 257 00	Buchse		1	
15	900 273 003 01	Sicherungsring		1	
16	999 523 102 02	Zahnscheibe Entfallteil		9	
16	999 523 102 0B	Zahnscheibe		9	

Modell	Jahr	HG	UG	Bildtafel	Einschränkung	UPD	11:23	28.10.2023
928	1978	3	07	307-000		738		

Pos	Teilenummer	Benennung	Bemerkung	St	Modellangabe
17	900 075 280 01	Sechskantschraube M 8 X 18		9	
18	928 116 411 12	Deckel für Kupplungsgehäuse		1	
19	N 012 241 8	Federscheibe		8	
20	900 075 099 02	Sechskantschraube M 8 X 30 Entfallteil		6	
20	900 075 099 03	Sechskantschraube M 8 X 30		6	
21	928 116 425 00	Kappe		2	
22	922 116 121 00	Abdeckplatte		1	
23	N 010 237 6	Sechskantschraube M 8 X 12 Entfallteil		2	
23	N 010 237 14	Sechskantschraube M 8 X 12		2	
24	900 197 040 01	Spannstift 13 X 16		2	
25	922 421 051 02	Klemmhülse Entfallteil		1	
25	922 421 051 03	Klemmhülse		1	
26	900 027 016 02	Federring B 10 Entfallteil		6	
26	900 027 016 03	Federring B 10		6	
27	900 075 266 01	Sechskantschraube M 10 X 45		6	

Modell	Jahr	HG	UG	Bildtafel	Einschränkung	UPD	11:24	28.10.2023
928	1978	3	07	307-005		738		

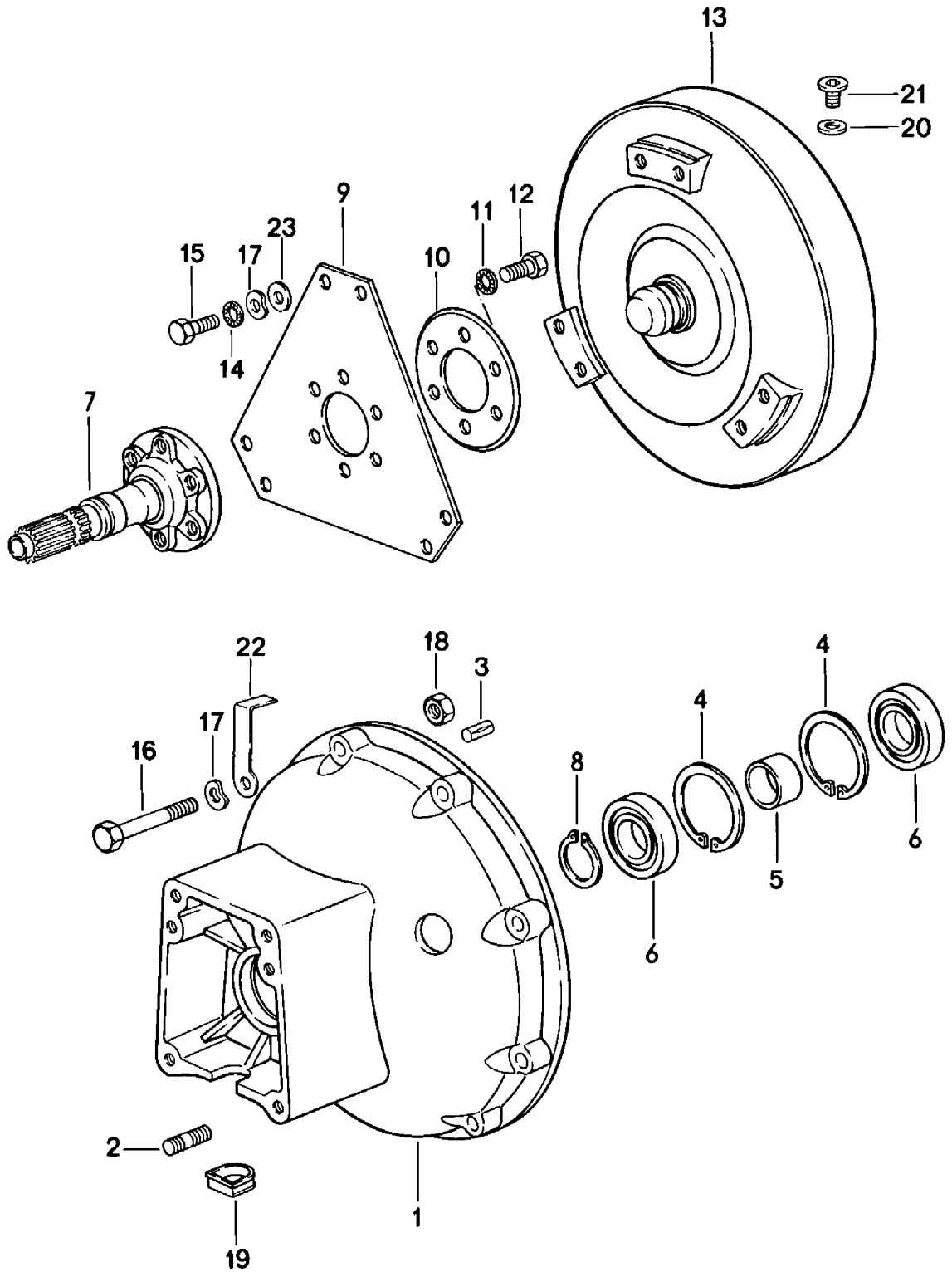

Modell	Jahr	HG	UG	Bildtafel	Einschränkung	UPD	11:24	28.10.2023
928	1978	3	07	307-005		738		

Pos	Teilenummer	Benennung	Bemerkung	St	Modellangabe
		Wandler Wandlergehäuse Automatik-Getriebe			
1	922 321 101 03	Wandlergehäuse	vorn	1	
2	900 061 004 02	Stiftschraube M 8 X 12		2	
3	900 185 011 02	Steckkerbstift		1	
4	N 012 319 1	Sicherungsring 62 X 2		2	
5	922 321 541 00	Distanzbuchse		1	
6	900 052 117 00	Rillenkugellager Entfallteil		2	
6	PCG 052 117 00	Rillenkugellager		2	
7	922 421 101 04	Abtriebsflansch nur in Verbindung mit: 922.116.101.01		1	A2204
8	N 012 375 1	Sicherungsring 30 X 1,5		1	
9	922 116 101 01	Mitnehmerscheibe nur in Verbindung mit: 922.421.101.04		2	A2204
10	922 116 103 00	Unterlegblech		1	
11	999 523 103 01	Sicherungsscheibe		6	
12	900 083 039 01	Sechskantschraube M 10 X 1,25 X 20		6	
13	123 250 010 2	Wandler Entfallteil		1	
13	123 250 010 2	Wandler		1	
14	999 523 102 02	Zahnscheibe D >> - MJ 1979 Entfallteil		6	
14	999 523 102 0B	Zahnscheibe		6	
15	900 075 305 01	Sechskantschraube M 8 X 12 D >> - MJ 1979		6	
(15)	900 075 305 01	Sechskantschraube M 8 X 14 D - MJ 1980>>		6	
16	900 074 136 02	Sechskantschraube M 8 X 80 Entfallteil		8	

Modell	Jahr	HG	UG	Bildtafel	Einschränkung	UPD	11:24	28.10.2023
928	1978	3	07	307-005		738		

Pos	Teilenummer	Benennung	Bemerkung	St	Modellangabe
16	900 074 136 03	Sechskantschraube M 8 X 80		8	
17	N 012 241 1	Federscheibe		14	
18	900 076 025 02	Sechskantmutter Entfallteil		1	
18	900 076 064 02	Sechskantmutter		1	
19	928 301 171 00	Kappe		1	
20	900 123 033 20	Dichtring		1	
21	900 219 010 02	Verschlussschraube M 10 X 1		1	
22	922 307 135 01	Stütze Unterdruckleitung		1	
23	110 990 204 0	Unterlegscheibe D - MJ 1980>>		6	

Modell	Jahr	HG	UG	Bildtafel	Einschränkung	UPD	11:24	28.10.2023
928	1978	3	08	308-000		738		

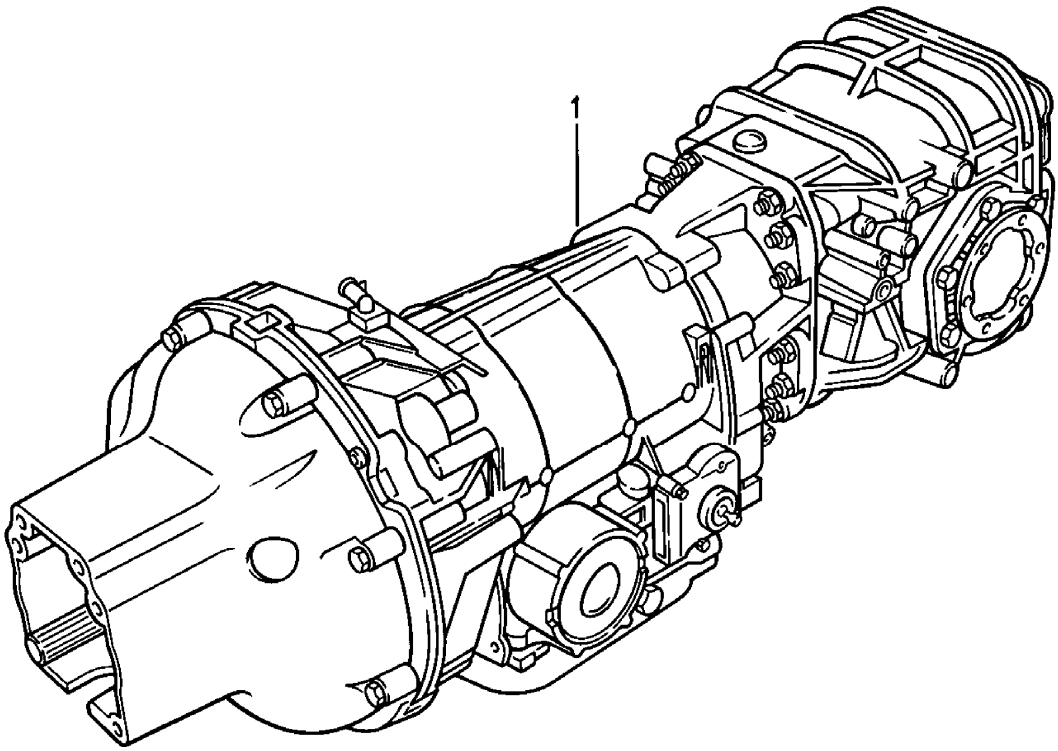

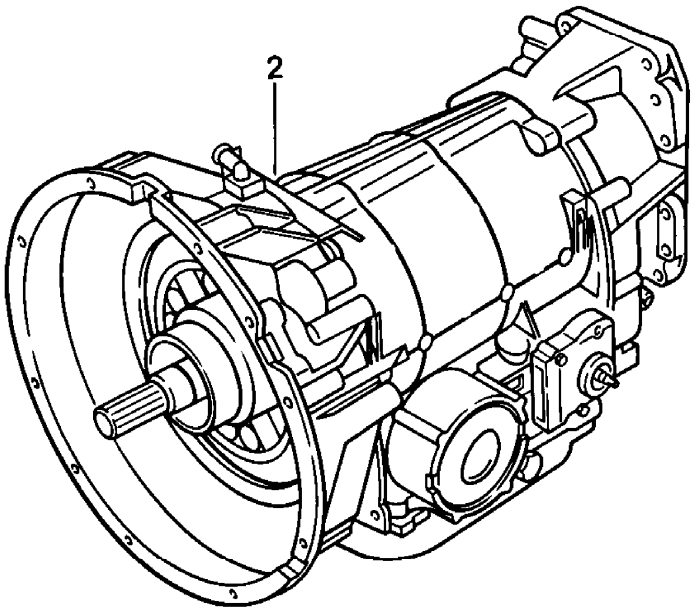

Modell	Jahr	HG	UG	Bildtafel	Einschränkung	UPD	11:24	28.10.2023
928	1978	3	08	308-000		738		

Pos	Teilenummer	Benennung	Bemerkung	St	Modellangabe
		Getriebe **3-Gang-Automatikgetriebe**			
1	**922 300 003 01**	**3-Gang-Automatikgetriebe**		**1**	**A2201**
1	**922 300 003 04**	**3-Gang-Automatikgetriebe**		**1**	**A2204**
1	**922 300 903 01**	**3-Gang-Automatikgetriebe** **Sperrdifferential**	 **40%**	**1**	**A2201**
1	**922 300 903 04**	**3-Gang-Automatikgetriebe** **Sperrdifferential**	 **40%**	**1**	**A2204**
2	**722 270 030 1**	**Rumpfgetriebe** **ohne:** **Wandler** **Ausgleichsgetriebe**		**1**	**A2201**
2	**722 270 060 1**	**Rumpfgetriebe** **ohne:** **Wandler** **Ausgleichsgetriebe**		**1**	**A2204**

Modell	Jahr	HG	UG	Bildtafel	Einschränkung	UPD	11:24	28.10.2023
928	1978	3	08	308-001		738		

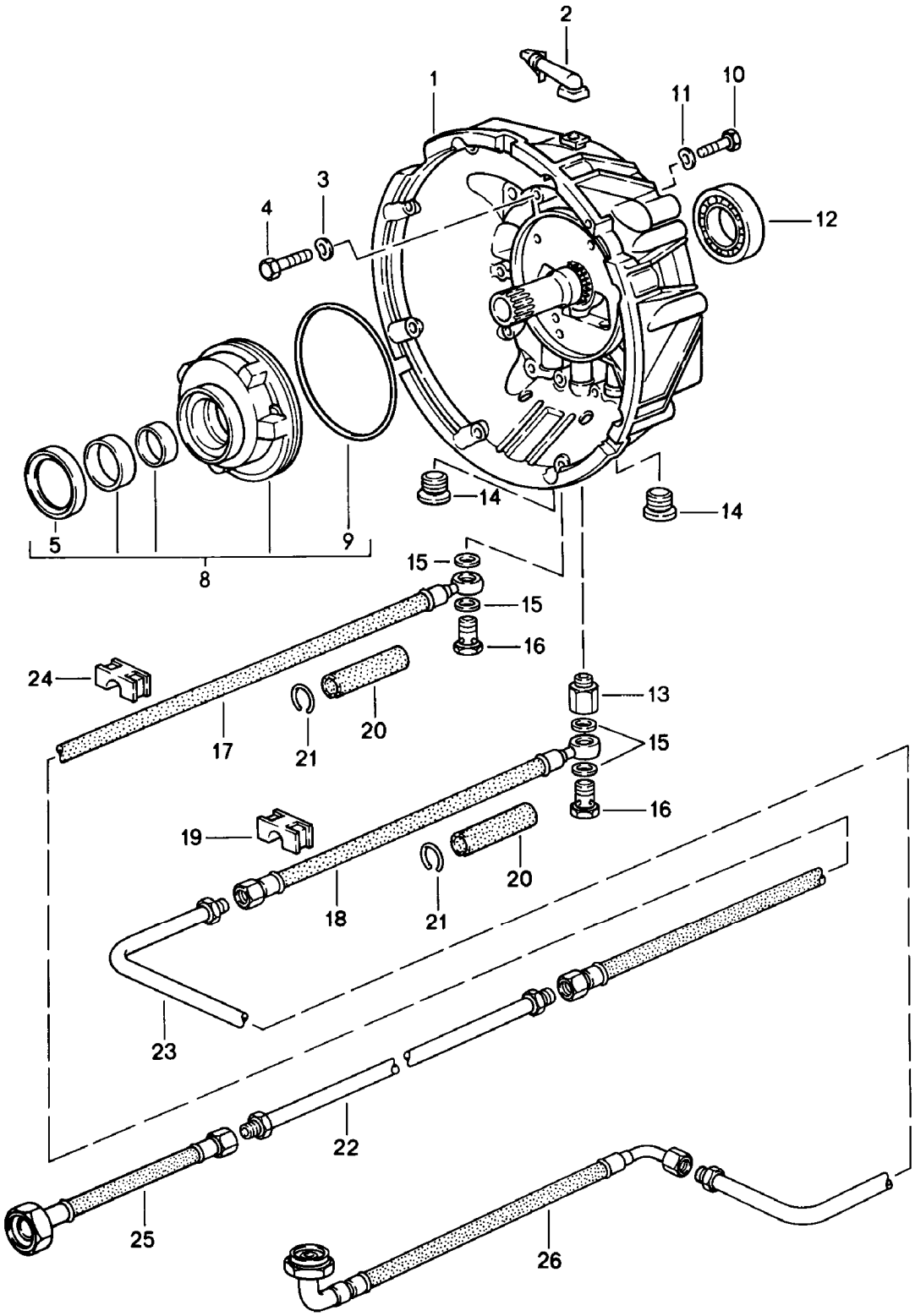

Modell	Jahr	HG	UG	Bildtafel	Einschränkung	UPD	11:24	28.10.2023
928	1978	3	08	308-001		738		

Pos	Teilenummer	Benennung	Bemerkung	St	Modellangabe
		Getriebegehäuse 1 Automatik-Getriebe			
1	722 250 010 5	Wandlergehäuse		1	
1	722 250 010 5X	Wandlergehäuse mit: Welle	hinten	1	
2	115 250 045 7	Entlüfter		1	
3	722 990 024 0	Unterlegscheibe		11	
4	900 074 265 01	Sechskantschraube M 8 X 60		11	
5	017 997 324 7	Dichtring		1	
8	116 270 009 0	Ölpumpe	primär	1	
9	004 997 054 8	Dichtring		1	
10	N 010 335 5	Sechskantschraube M 8 X 35		4	
10	900 075 032 03	Sechskantschraube M 8 X 35		4	
11	N 012 241 8	Federscheibe B 8		4	
12	900 052 120 00	Rillenkugellager 40 X 68 X 9		1	
13	115 257 105 7	Schraubstutzen		1	
14	900 219 001 30	Verschlussschraube 22 X 1,5		2	
15	900 123 043 30	Dichtring A 12 X 15,5		4	
16	900 175 020 02	Hohlschraube Entfallteil		2	
16	900 175 020 01	Hohlschraube		2	
17	922 307 020 00	Druckschlauch Entfallteil	Vorlauf	1	
17	922 307 020 01	Druckschlauch	Vorlauf	1	
18	922 307 021 00	Druckschlauch Entfallteil	Rücklauf	1	
18	922 307 021 01	Druckschlauch	Rücklauf	1	
19	922 307 114 02	Befestigungsschelle		5	
20	922 307 121 00	Schlauch		2	

Modell	Jahr	HG	UG	Bildtafel	Einschränkung	UPD	11:24	28.10.2023
928	1978	3	08	308-001		738		

Pos	Teilenummer	Benennung	Bemerkung	St	Modellangabe
21	900 906 024 00	Sprengring		2	
22	922 307 018 99	Ölleitung	Vorlauf	1	
23	922 307 019 03	Ölleitung	Rücklauf	1	
24	922 307 114 01	Befestigungsschelle		10	
25	922 307 023 02	Druckschlauch Entfallteil	Vorlauf	1	
25	922 307 023 04	Druckschlauch	Vorlauf	1	
26	922 307 025 00	Druckschlauch Entfallteil	Rücklauf	1	
26	922 307 025 02	Druckschlauch	Rücklauf	1	

Modell	Jahr	HG	UG	Bildtafel	Einschränkung	UPD	11:24	28.10.2023
928	1978	3	08	308-005		738		

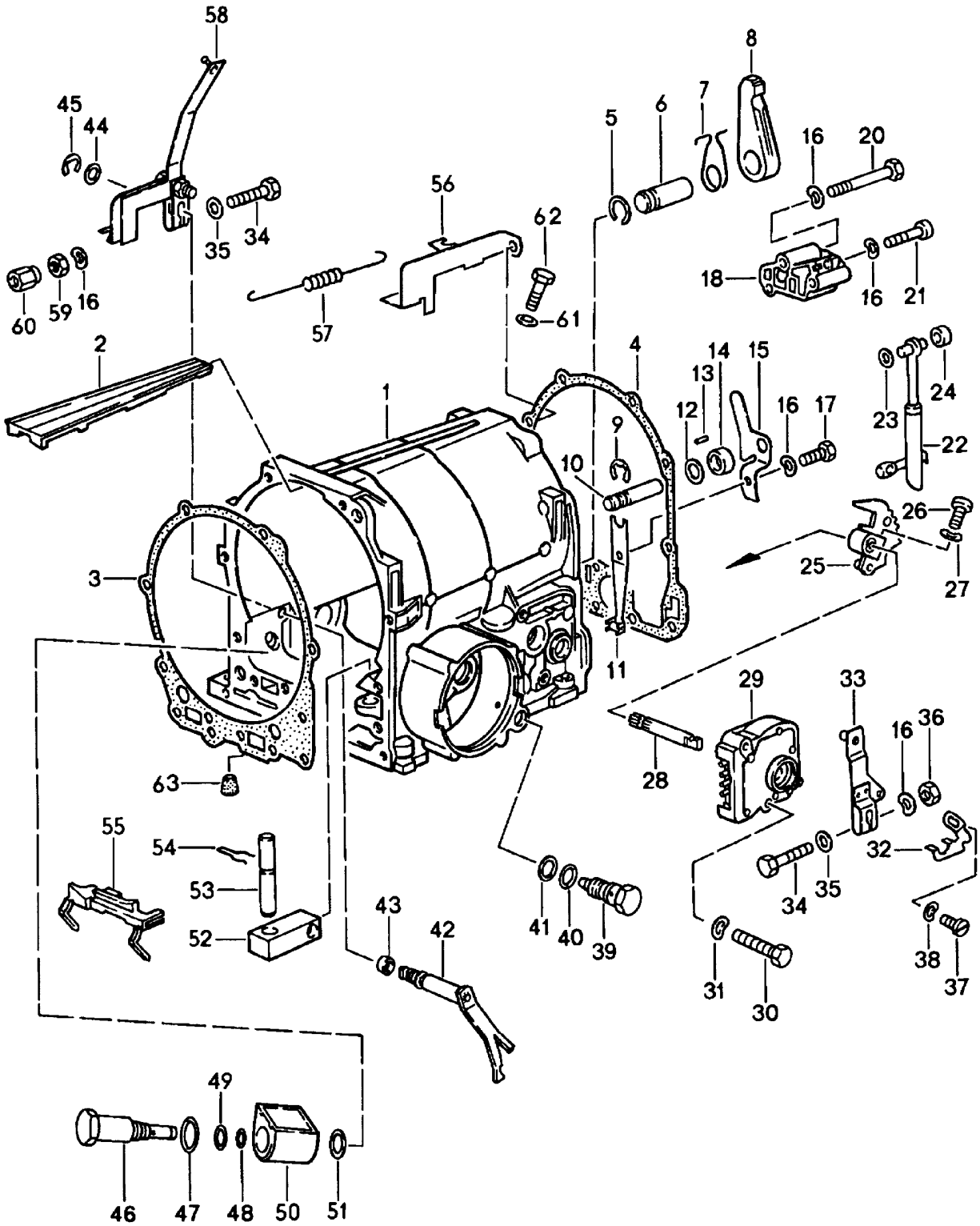

Modell	Jahr	HG	UG	Bildtafel	Einschränkung	UPD	11:24	28.10.2023
928	1978	3	08	308-005		738		

Pos	Teilenummer	Benennung	Bemerkung	St	Modellangabe
		Getriebegehäuse 2 Automatik-Getriebe			
1	116 270 011 1	Getriebegehäuse		1	
2	116 277 004 0	Halter	oben	1	
3	115 277 338 0	Dichtung		1	
4	116 271 018 0	Dichtung		1	
5	000 994 424 1	Sicherung		1	
6	115 278 077 4	Bolzen		1	
7	115 993 022 2	Feder		1	
8	115 278 022 1	Sperrklinke		1	
9	900 116 007 01	Sicherungsscheibe Entfallteil		1	
9	N 012 439 1	Sicherungsscheibe Entfallteil		1	
9	N 012 439 2	Sicherungsscheibe		1	
10	115 278 087 4	Bolzen		1	
11	100 270 017 8	Feder		1	
12	115 990 214 0	Unterlegscheibe		1	
13	000 981 518 7	Nadel		23	
14	115 278 041 7	Rolle		1	
15	115 278 044 0	Halter		1	
16	N 012 226 5	Federscheibe		6	
17	N 010 215 13	Sechskantschraube M 6 X 15		1	
18	100 270 330 7	Schieberkasten mit: Regler		1	A2201,A2202
(18)	722 270 100 7	Regelventil D - MJ 1982>> - MJ 1982		1	A2204
(18)	722 270 100 7X	Regelventil D - MJ 1982>> - MJ 1982		1	A2204
20	900 074 111 02	Sechskantschraube M 6 X 50		2	
21	900 067 008 02	Zylinderschraube M 6 X 30 Entfallteil		1	

Modell	Jahr	HG	UG	Bildtafel	Einschränkung	UPD	11:24	28.10.2023
928	1978	3	08	308-005		738		

Pos	Teilenummer	Benennung	Bemerkung	St	Modellangabe
21	900 067 008 03	Zylinderschraube M 6 X 30		1	
22	116 270 006 5	Gestänge		1	
23	115 278 006 2	Druckscheibe		1	
24	115 278 051 7	Rolle		1	
25	115 270 045 7	Rastsegment		1	
26	N 014 774 1	Zylinderschraube mit Innen- sechskantkopf M 6 X 18		1	
27	N 012 226 5	Federscheibe		1	
28	115 278 161 0	Reglerwelle		1	
29	000 545 420 6	Schalter		1	
30	900 075 287 02	Sechskantschraube M 6 X 28		2	
31	N 012 222 4	Federscheibe		2	
32	115 545 014 2	Mitnehmer		1	
33	922 424 063 00	Hebel		1	
34	N 010 220 3	Sechskantschraube M 6 X 30		2	
35	N 011 524 7	Unterlegscheibe Entfallteil		2	
35	N 011 524 27	Unterlegscheibe		2	
36	900 076 010 02	Mutter Entfallteil		1	
36	900 076 010 0B	Mutter		1	
36	900 076 010 03	Mutter		1	
37	900 075 106 02	Sechskantschraube M 4 X 6		1	
38	N 012 224 3	Federscheibe B 4 Entfallteil		1	
38	N 012 224 C	Federscheibe B 4		1	
39	115 270 248 9	Ventil		1	
40	002 997 214 8	Dichtring		1	
41	900 123 019 30	Dichtring		1	

Modell	Jahr	HG	UG	Bildtafel	Einschränkung	UPD	11:24	28.10.2023
928	1978	3	08	308-005		738		

Pos	Teilenummer	Benennung	Bemerkung	St	Modellangabe
42	115 270 145 9	Hebel		1	
43	006 997 614 6	Dichtring		1	
44	115 990 174 0	Unterlegscheibe		1	
45	900 116 006 02	Sicherungsscheibe		1	
46	000 304 129 0	Magnetschalter		1	
47	010 997 774 5	O-Ring 19 X 1,8		1	
48	008 997 304 8	Dichtring 12,5 X 1,5		1	
49	001 997 354 8	Dichtring		1	
50	000 304 119 0	Gehäuse		1	
51	115 304 016 0	Dichtring aluminium		1	
52	115 277 042 4	Hebel		1	
53	115 277 027 4	Bolzen		1	
54	115 993 022 5	Feder		1	
55	115 277 244 0	Halter		1	
56	922 307 133 03	Halter		1	
57	922 321 130 04	Zugfeder		1	
58	922 321 023 06	Hebel Drucksteller		1	
59	N 011 116 5	Sechskantmutter		1	
60	922 321 129 00	Sechskantmutter,selbstsichernd		1	
61	900 123 105 30	Dichtring		1	
62	115 997 063 0	Verschlussschraube		1	
63	722 271 005 0	Gummibuchse		1	

Modell	Jahr	HG	UG	Bildtafel	Einschränkung	UPD	11:25	28.10.2023
928	1978	3	08	308-010		738		

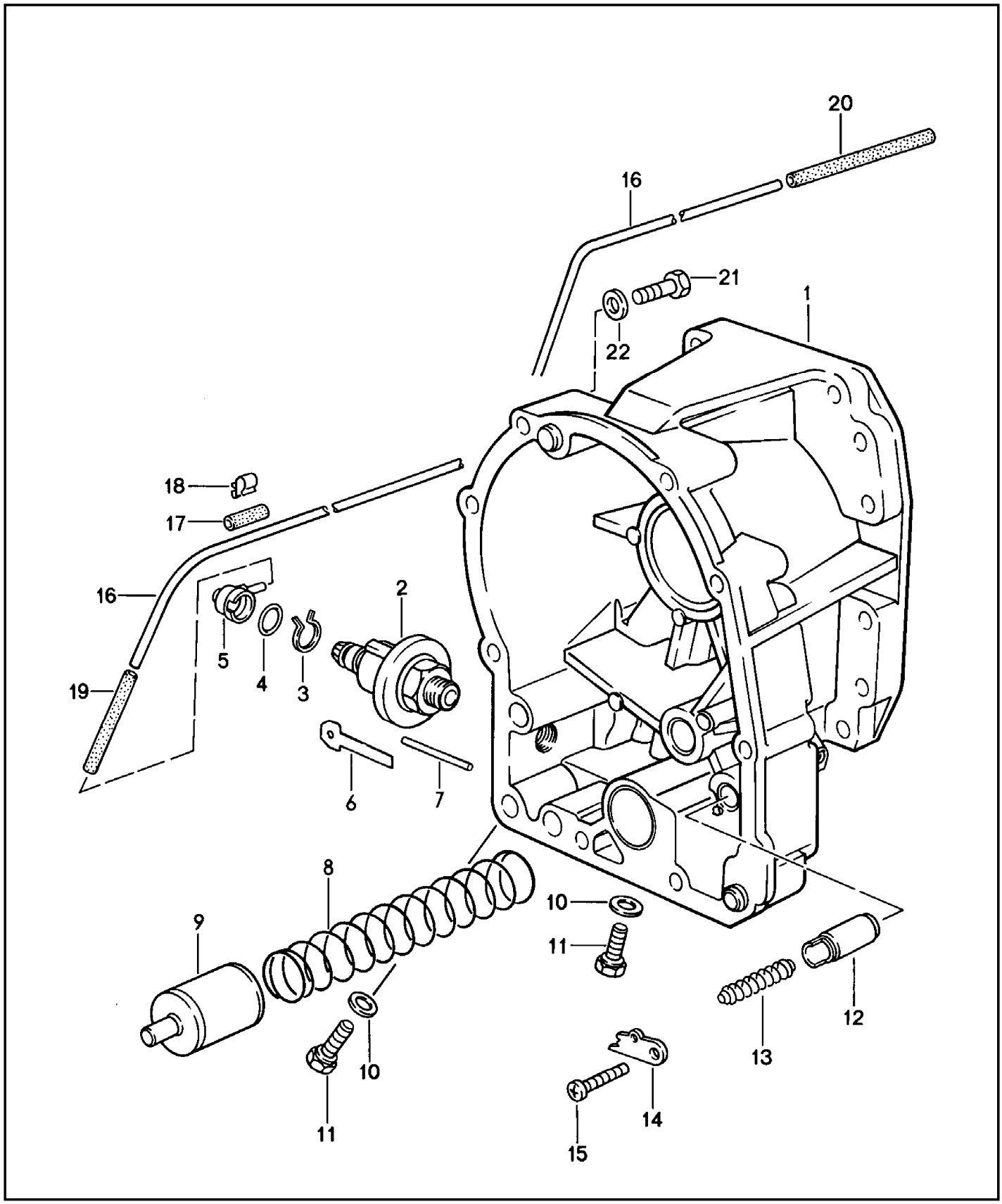

Modell	Jahr	HG	UG	Bildtafel	Einschränkung	UPD	11:25	28.10.2023
928	1978	3	08	308-010		738		

Pos	Teilenummer	Benennung	Bemerkung	St	Modellangabe
		Getriebegehäuse 3 Automatik-Getriebe			
1	722 270 011 1	Getriebegehäuse Entfallteil		1	
(1)	722 270 011 1	Getriebegehäuse		1	
2	123 270 007 9	Membrane		1	
3	115 994 293 5	Sprengring		1	
4	002 997 574 8	Dichtring		1	
5	116 276 018 3	Kappe		1	
6	114 277 024 0	Halter		1	
7	123 277 027 5	Stift 39,15 MM		1	
(7)	115 277 297 5	Stift 39,65 MM		1	
(7)	115 277 307 5	Stift 40,15 MM		X	
8	115 993 050 4	Feder		1	
9	115 277 503 8	Kolben		1	
10	900 123 105 30	Dichtring		2	
11	115 997 063 0	Verschlussschraube		2	
12	115 277 413 1	Kolben		1	
13	115 993 340 4	Feder		1	
14	115 277 274 0	Halter		1	
15	900 146 037 02	Linsenschraube		1	
16	922 307 131 01	Rohrleitung		1	
-	999 181 167 50	Schlauch		*	
17		kürzen auf:	20 MM	3	
18	999 651 159 02	Kabelbefestiger		2	
-	999 239 003 40	Schlauch		*	
19		kürzen auf:	60 MM	1	
20		kürzen auf:	120 MM	1	
21	900 074 265 01	Sechskantschraube M 8 X 60		10	

Modell	Jahr	HG	UG	Bildtafel	Einschränkung	UPD	11:25	28.10.2023
928	1978	3	08	308-010		738		

Pos	Teilenummer	Benennung	Bemerkung	St	Modellangabe
22	**722 990 024 0**	**Unterlegscheibe**		**10**	

Modell	Jahr	HG	UG	Bildtafel	Einschränkung	UPD	11:25	28.10.2023
928	1978	3	09	309-000		738		

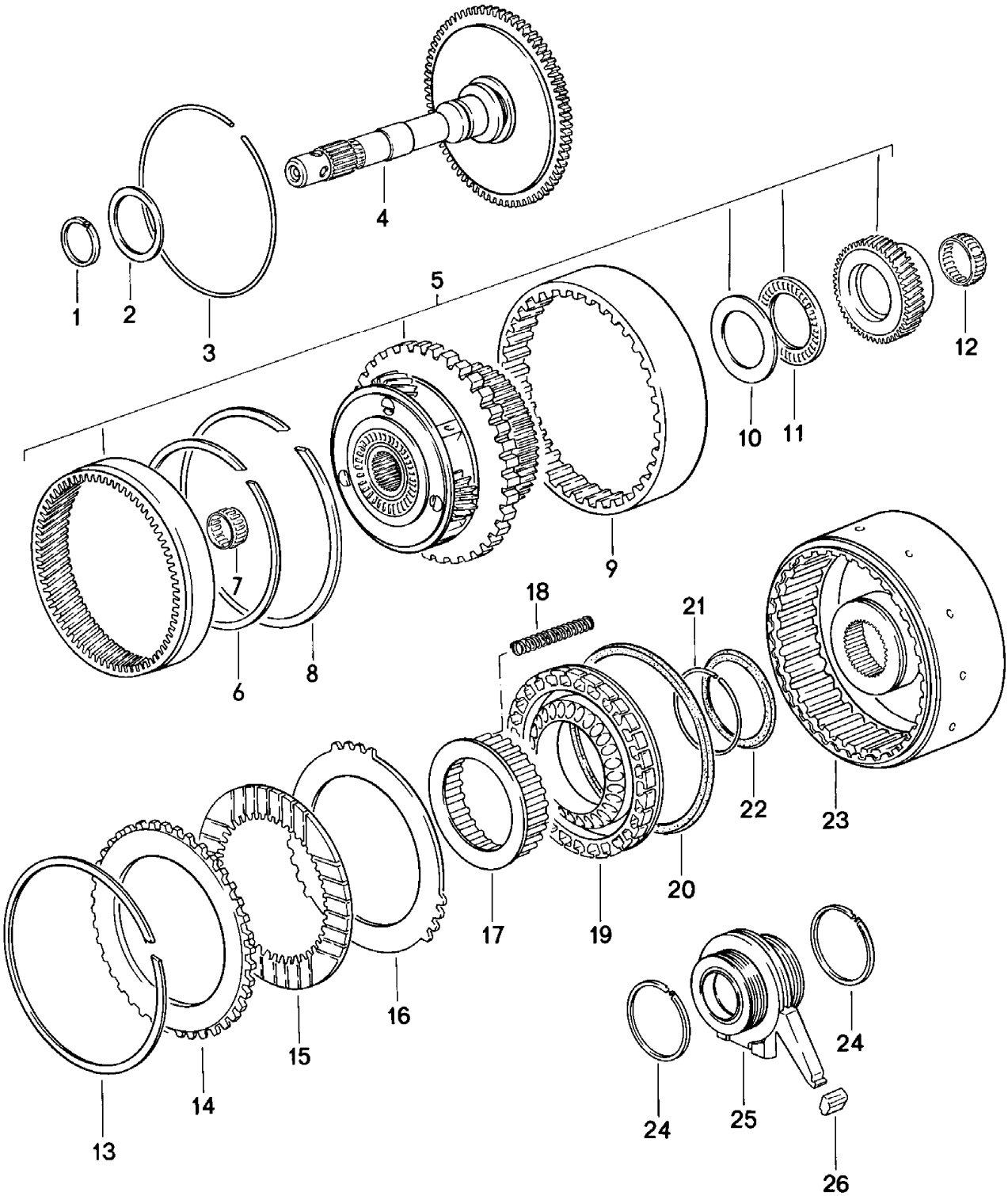

Modell	Jahr	HG	UG	Bildtafel	Einschränkung	UPD	11:25	28.10.2023
928	1978	3	09	309-000		738		

Pos	Teilenummer	Benennung	Bemerkung	St	Modellangabe
		Räder und Wellen 1 Automatik-Getriebe			
1	100 272 045 5	Dichtring		1	
2	100 272 125 2	Distanzscheibe		X	
(2)	100 272 135 2	Distanzscheibe		X	
(2)	100 272 145 2	Distanzscheibe		X	
3	115 272 027 3	Sprengring		1	
4	116 270 092 5	Antriebswelle		1	
5	722 270 064 3	Planetenträger		1	A2201,A2202
(5)	722 270 104 3	Planetenträger D - MJ 1982>> - MJ 1982		1	A2204
6	115 272 047 3	Sicherungsring		1	
7	001 981 801 0	Nadellager		1	
8	112 994 073 5	Sprengring		1	
9	116 272 002 7	Lamellengehäuse		1	
10	100 272 085 2	Distanzscheibe		X	
(10)	100 272 095 2	Distanzscheibe		X	
(10)	100 272 105 2	Distanzscheibe		X	
11	000 981 991 0	Nadellager		1	
12	002 981 321 0	Nadellager		2	
13	115 272 127 3	Sicherungsring		1	
14	109 272 182 6	Aussenlamelle		1	
15	115 272 002 5	Innenlamelle 2,0 MM		6	
16	109 272 062 6	Aussenlamelle		6	
(16)	109 272 082 6	Aussenlamelle		X	
17	100 272 026 4	Federteller		1	
18	100 993 020 2	Feder		28	
19	116 270 163 2	Kolben		1	
20	109 272 099 2	Manschette		1	
21	115 994 083 5	Sprengring		1	

Modell	Jahr	HG	UG	Bildtafel	Einschränkung	UPD	11:25	28.10.2023
928	1978	3	09	309-000		738		

Pos	Teilenummer	Benennung	Bemerkung	St	Modellangabe
22	115 272 149 2	Manschette D >> - MJ 1979 Entfallteil		1	
(22)	115 272 149 2	Manschette D - MJ 1980>>		1	
23	116 270 242 0	Flansch		1	
24	115 272 065 5	Dichtring		4	
25	115 270 215 0	Buchse		1	
26	115 272 079 2	Manschette		1	

Modell	Jahr	HG	UG	Bildtafel	Einschränkung	UPD	11:25	28.10.2023
928	1978	3	09	309-005		738		

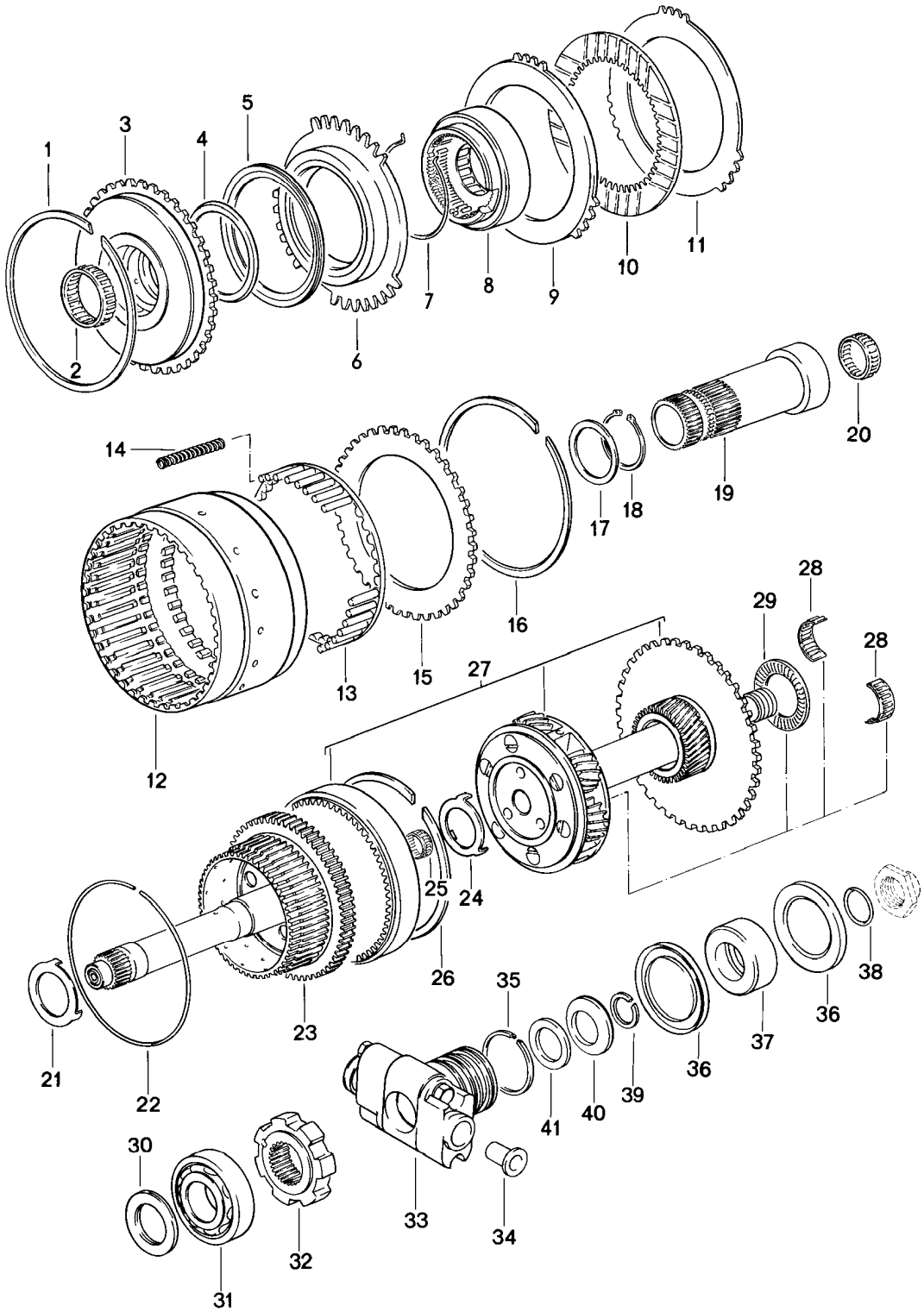

Modell	Jahr	HG	UG	Bildtafel	Einschränkung	UPD	11:25	28.10.2023
928	1978	3	09	309-005		738		

Pos	Teilenummer	Benennung	Bemerkung	St	Modellangabe
		Räder und Wellen 2 Automatik-Getriebe			
1	115 272 047 3	Sicherungsring		1	
2	002 981 311 0	Nadellager		1	
3	116 270 202 0	Flansch		1	
4	109 272 049 2	Manschette		1	
5	115 272 169 2	Manschette		1	
6	116 272 023 1	Kolben		1	
7	109 994 003 5	Sprengring		1	
8	100 270 003 1	Freilauf		1	
9	109 272 222 6	Aussenlamelle		1	
(9)	109 272 232 6	Aussenlamelle		X	
10	115 272 002 5	Innenlamelle 2,0 MM		6	
11	109 272 062 6	Aussenlamelle		4	
(11)	109 272 082 6	Aussenlamelle		X	
(11)	109 272 152 6	Aussenlamelle		1	
12	100 272 412 4	Lamellengehäuse		1	
13	109 272 036 7	Federteller		1	
14	100 993 880 1	Feder		18	
15	109 272 212 6	Aussenlamelle		1	
16	115 272 137 3	Sicherungsring		1	
17	100 272 125 2	Distanzscheibe		1	
(17)	100 272 135 2	Distanzscheibe		X	
(17)	100 272 145 2	Distanzscheibe		X	
18	N 012 382 1	Aussenring 40 X 1,75		1	
19	100 272 392 0	Welle		1	
20	002 981 321 0	Nadellager		2	
21	115 272 346 2	Druckscheibe		1	
22	112 994 073 5	Sprengring		1	
23	116 270 132 5	Antriebswelle		1	

Modell	Jahr	HG	UG	Bildtafel	Einschränkung	UPD	11:25	28.10.2023
928	1978	3	09	309-005		738		

Pos	Teilenummer	Benennung	Bemerkung	St	Modellangabe
24	722 272 006 2	Druckscheibe		1	A2201,A2202
(24)	722 272 016 2	Druckscheibe		1	A2204
25	002 981 301 0	Nadellager		1	
26	115 272 027 3	Sprengring		1	
27	722 270 034 3	Planetenträger A >> 005 005797		1	A2201,A2202
27	722 270 114 3	Planetenträger A 005 005798 >>		1	A2201
(27)	722 270 114 3	Planetenträger		1	A2204
28	007 981 391 0	Nadellager Entfallteil		1	A2201,A2202
28	007 981 391 0	Nadellager		1	A2204
29	004 981 401 0	Nadellager		1	
30	115 272 376 2	Druckscheibe		1	
31	001 981 182 5	Kugellager		1	
32	722 272 001 7	Zahnrad		1	
33	722 270 007 4	Fliehkraftregler		1	A2201,A2202
33	722 270 007 4X	Fliehkraftregler		1	A2201,A2202
(33)	722 270 027 4	Regler		1	A2204
34	115 270 009 8	Sieb		2	
35	115 272 135 5	Dichtring		3	
36	922 321 301 07	Dichtring		2	
37	922 302 403 02	Distanzring A >> 005 005797		1	A2201,A2202
(37)	922 302 404 00	Distanzring A 005 005798 >>		1	A2201
(37)	922 302 404 00	Distanzring		1	A2204
38	922 302 401 00	Runddichtring A >> 005 005797		1	A2201,A2202
(38)	922 302 402 01	O-Ring A 005 005798 >>		1	A2201
(38)	922 302 402 01	O-Ring		1	A2204
39	722 994 003 5	Sprengring A 005 005798 >>		1	A2201
39	722 994 003 5	Sprengring		1	A2204

Modell	Jahr	HG	UG	Bildtafel	Einschränkung	UPD	11:25	28.10.2023
928	1978	3	09	309-005		738		

Pos	Teilenummer	Benennung	Bemerkung	St	Modellangabe
40	722 993 002 6	Tellerfeder A 005 005798 >>		1	A2201
40	722 993 002 6	Tellerfeder		1	A2204
41	900 234 082 01	Passscheibe A 005 005798 >>		1	A2201
41	900 234 082 01	Passscheibe		1	A2204

Modell	Jahr	HG	UG	Bildtafel	Einschränkung	UPD	11:25	28.10.2023
928	1978	3	09	309-010		738		

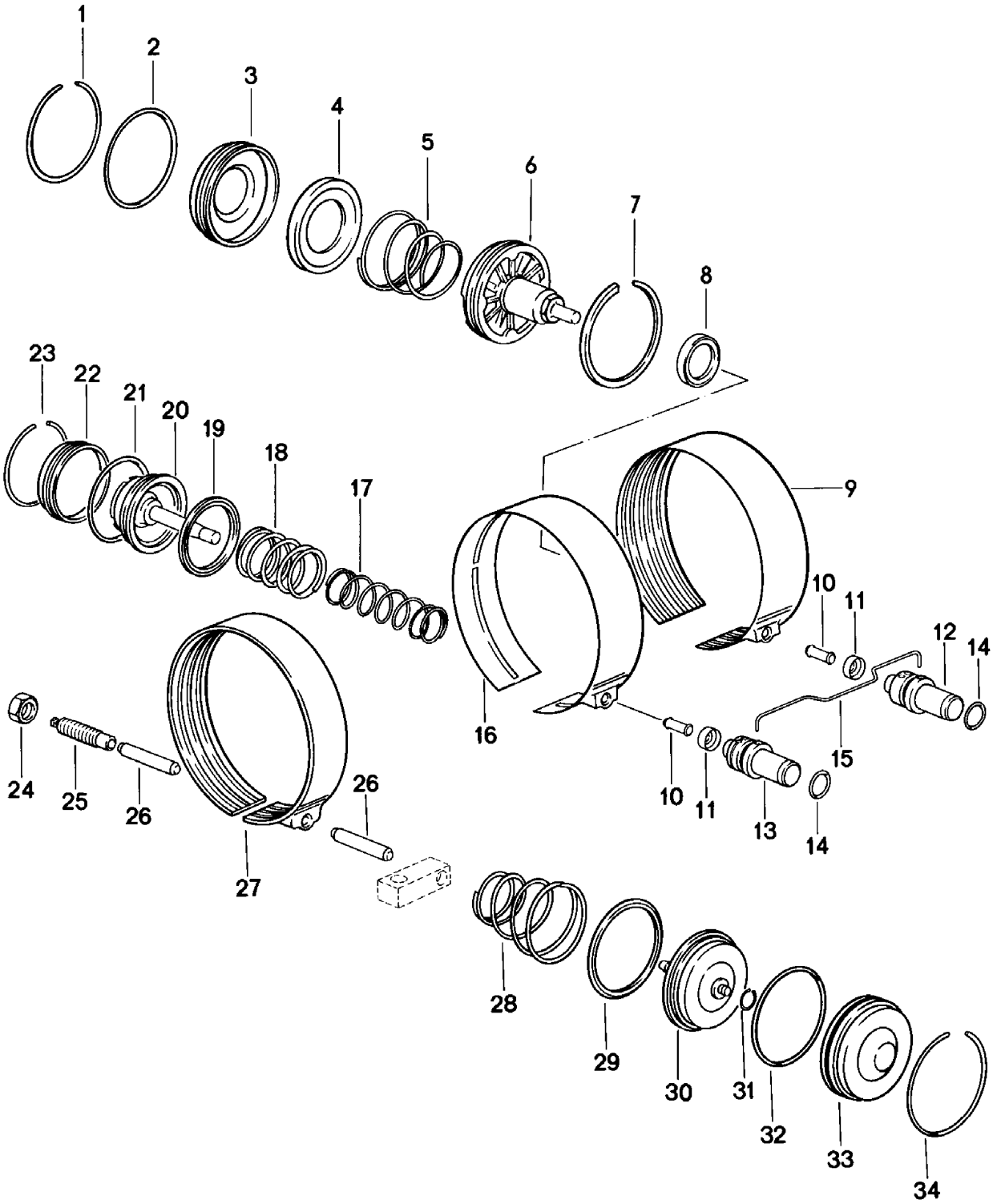

Modell	Jahr	HG	UG	Bildtafel	Einschränkung	UPD	11:25	28.10.2023
928	1978	3	09	309-010		738		

Pos	Teilenummer	Benennung	Bemerkung	St	Modellangabe
		Bremsband Automatik-Getriebe			
1	115 994 273 5	Sprengring		1	
2	000 997 484 8	Dichtring		1	
3	115 277 420 3	Deckel		1	
4	115 277 177 7	Führungsstück		1	
5	115 993 230 5	Feder		1	
6	115 270 693 2	Kolben		1	
7	115 277 075 5	Dichtring		1	
8	115 272 119 2	Manschette Entfallteil		1	
(8)	115 272 119 2	Manschette		1	
9	115 270 726 2	Bremsband		1	
10	109 277 027 5	Stift 23 MM		1	
(10)	109 277 037 5	Stift 24 MM		X	
(10)	109 277 047 5	Stift 25 MM		X	
(10)	109 277 057 5	Stift 26 MM		X	
11	115 277 175 8	Halter		2	
12	109 270 118 9	Ventil B 2		1	
13	109 270 108 9	Ventil B 1		1	
14	010 997 084 5	Dichtring		2	
15	115 993 002 2	Haltefeder		1	
16	115 270 696 2	Bremsband		1	
16	115 270 696 2	Bremsband (asbestfrei)		1	
17	116 993 530 1	Feder		1	A2201,A2202
(17)	115 993 550 3	Feder		1	A2204
18	116 993 540 1	Feder		1	A2201,A2202
(18)	115 993 540 3	Feder		1	A2204

Modell	Jahr	HG	UG	Bildtafel	Einschränkung	UPD	11:25	28.10.2023
928	1978	3	09	309-010		738		

Pos	Teilenummer	Benennung	Bemerkung	St	Modellangabe
19	115 272 109 2	Manschette		1	
20	115 270 663 2	Kolben		1	
21	000 997 474 8	Dichtring		1	
22	115 277 410 3	Deckel		1	
23	115 994 263 5	Sprengring		1	
24	115 990 045 1	Sechskantmutter M 14 X 1,5		1	
25	115 277 177 1	Abreissschraube		1	
26	115 277 537 5	Stift		2	
27	116 270 186 2	Bremsband Entfallteil		1	
27	116 270 186 2	Bremsband (asbestfrei)		1	
28	115 993 180 5	Feder		1	
29	115 272 089 2	Manschette		1	
30	115 270 743 2	Kolben		1	
31	115 994 173 5	Sprengring		1	
32	008 997 354 5	Dichtring		1	
33	115 277 370 3	Deckel		1	
34	115 994 303 5	Sprengring		1	

Modell	Jahr	HG	UG	Bildtafel	Einschränkung	UPD	11:26	28.10.2023
928	1978	3	10	310-000		738		

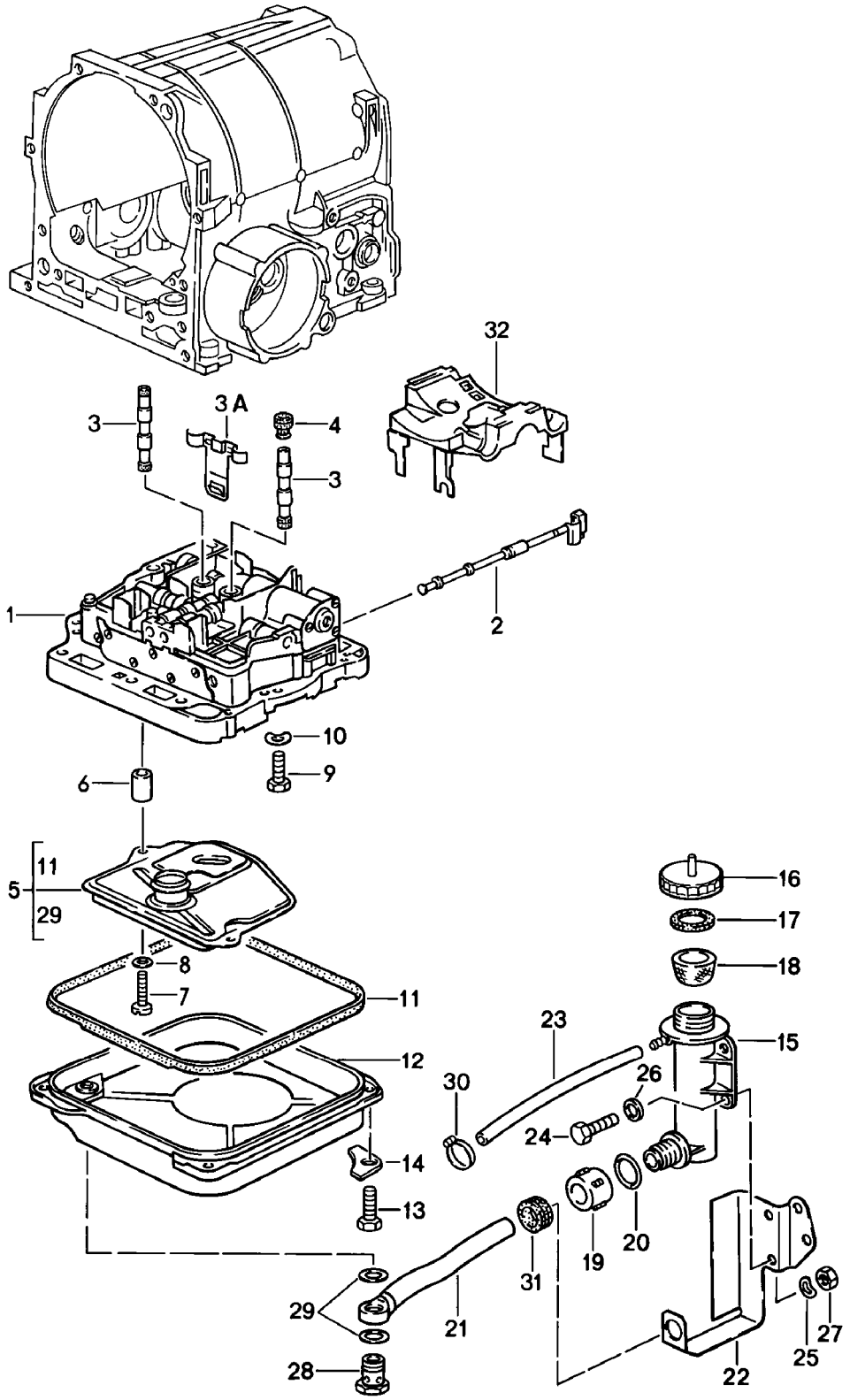

Modell	Jahr	HG	UG	Bildtafel	Einschränkung	UPD	11:26	28.10.2023
928	1978	3	10	310-000		738		

Pos	Teilenummer	Benennung	Bemerkung	St	Modellangabe
		Schaltgehäuse Automatik-Getriebe			
(1)	722 270 140 7	Mechatronik		1	A2201
(1)	722 270 140 7X	Mechatronik		1	A2201
(1)	722 270 110 7	Mechatronik		1	A2204
2	115 270 047 0	Regelventil		1	
3	115 270 106 8	Führungsrohr		2	
3A	115 277 284 0	Halter		2	
4	115 277 335 0	Buchse		4	
5	123 270 009 8	Reparatursatz für Ölfilter		1	
6	123 277 005 3	Abstandsrohr		2	
7	900 146 010 02	Linsenschraube M 5 X 30		2	
8	N 012 225 2	Federscheibe		2	
9	900 075 030 02	Sechskantschraube M 8 X 28		11	
10	900 028 004 01	Federscheibe		11	
11	115 271 158 0	Dichtung für Ölwanne Entfallteil		1	
11	115 271 168 0	Dichtung für Ölwanne		1	
12	123 270 011 2	Ölwanne		1	
13	900 075 079 02	Sechskantschraube M 8 X 22		4	
14	115 271 019 4	Beilage		4	
15	922 321 535 00	Einfüllbehälter		1	
16	477 321 481	Verschlusskappe		1	
17	477 321 483 A	Dichtung		1	
18	477 321 479 A	Sieb		1	
19	922 321 533 00	Überwurfmutter		1	
20	922 321 537 00	O-Ring		1	
21	922 321 051 05	Füllrohr		1	
22	922 321 519 02	Halter		1	
23	922 321 539 00	Schlauch		1	

Modell	Jahr	HG	UG	Bildtafel	Einschränkung	UPD	11:26	28.10.2023
928	1978	3	10	310-000		738		

Pos	Teilenummer	Benennung	Bemerkung	St	Modellangabe
24	999 072 005 09	Sechskantmutter M 6 X 12 Entfallteil		2	
24	999 072 005 01	Sechskantschraube M 6 X 12		2	
25	N 012 006 4	Federring		2	
26	N 011 524 7	Unterlegscheibe Entfallteil		2	
26	N 011 524 27	Unterlegscheibe		2	
27	900 076 010 02	Mutter Entfallteil		2	
27	900 076 010 0B	Mutter		2	
27	900 076 010 03	Mutter		2	
28	115 990 016 3	Hohlschraube		1	
29	900 123 007 30	Dichtring		2	
30	999 512 082 02	Schlauchschelle Entfallteil		1	
30	999 512 082 01	Schlauchschelle		1	
31	900 622 015 40	Tülle		1	
32	115 277 294 0	Halter für Bremsband		1	
-	722 277 001 4	Zwischenblech		1	
-	116 277 088 0	Dichtung		1	

Modell	Jahr	HG	UG	Bildtafel	Einschränkung	UPD	11:26	28.10.2023
928	1978	3	11	311-000		738		

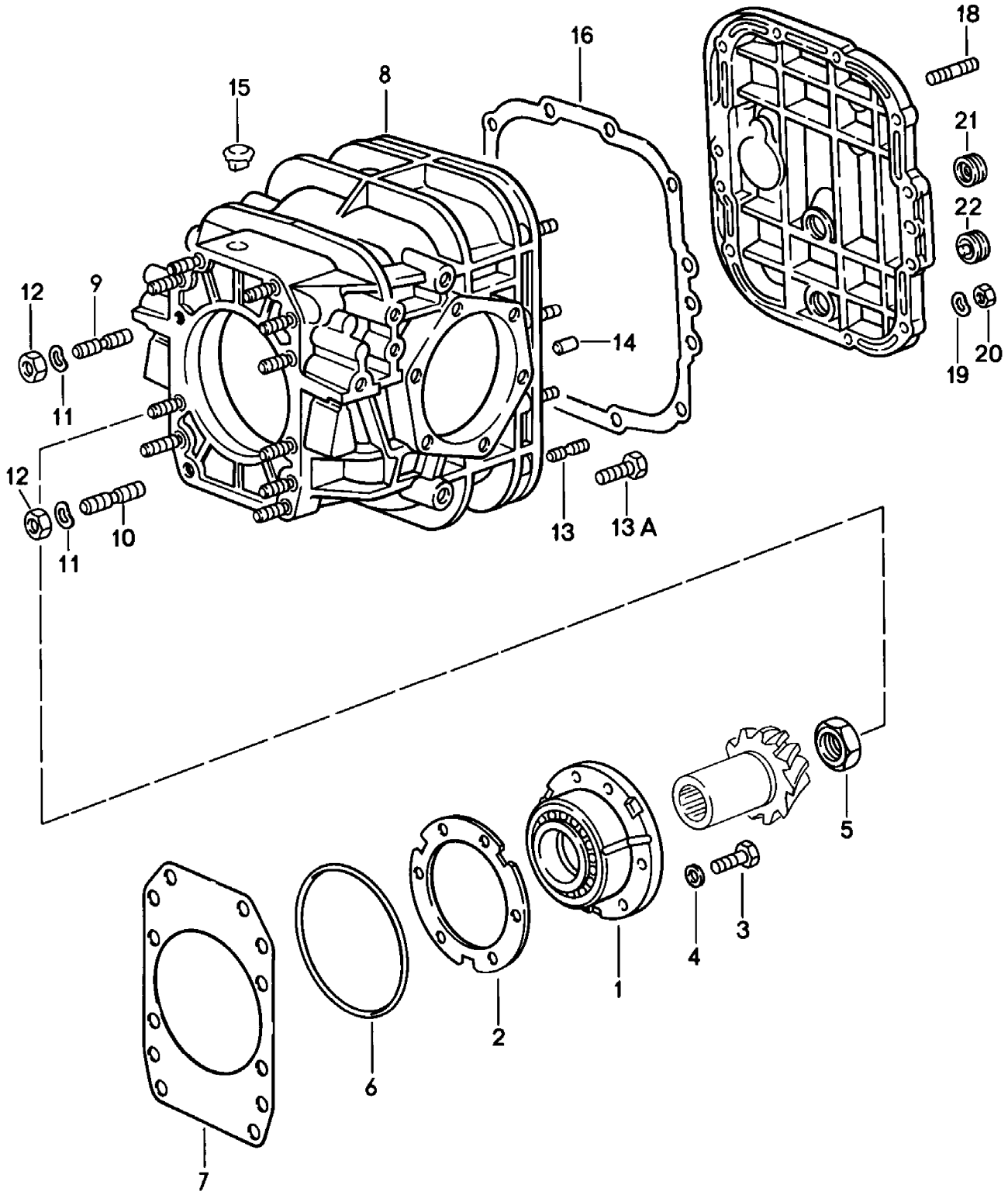

Modell	Jahr	HG	UG	Bildtafel	Einschränkung	UPD	11:26	28.10.2023
928	1978	3	11	311-000		738		

Pos	Teilenummer	Benennung	Bemerkung	St	Modellangabe
		Ausgleichsgetriebe 1 Automatik-Getriebe			
1	922 302 063 19	Lagerbuchse		1	A2201
1	922 302 063 19	Lagerbuchse		1	A2204
2	922 302 298 00	Einstellscheibe 0,15 MM		X	
(2)	922 302 298 01	Einstellscheibe 0,20 MM		X	
(2)	922 302 298 02	Einstellscheibe 0,25 MM		X	
(2)	922 302 298 03	Einstellscheibe 0,40 MM		X	
(2)	922 302 298 04	Einstellscheibe 0,50 MM		X	
3	N 010 244 6	Sechskantschraube M 8 X 30		6	
4	999 523 102 02	Zahnscheibe Entfallteil		6	
4	999 523 102 0B	Zahnscheibe		6	
5	922 302 282 00	Bundmutter		1	
6	922 321 311 00	Runddichtring		1	
7	922 302 297 00	Einstellscheibe 0,15 MM		X	
(7)	922 302 297 01	Einstellscheibe 0,20 MM		X	
(7)	922 302 297 02	Einstellscheibe 0,25 MM		X	
(7)	922 302 297 03	Einstellscheibe 0,40 MM		X	
(7)	922 302 297 04	Einstellscheibe 0,50 MM		X	
8	922 321 041 01	Hinterachsgehäuse		1	
8	922 321 041 AX	Hinterachsgehäuse		1	
9	999 062 086 02	Stiftschraube M 10 X 30		10	
10	999 062 210 02	Stiftschraube M 10 X 35		2	
11	N 012 230 1	Federscheibe		12	

Modell	Jahr	HG	UG	Bildtafel	Einschränkung	UPD	11:26	28.10.2023
928	1978	3	11	311-000		738		

Pos	Teilenummer	Benennung	Bemerkung	St	Modellangabe
12	N 011 010 6	Sechskantmutter Entfallteil		12	
12	N 101 552 10	Sechskantmutter		12	
13	999 062 007 02	Stiftschraube BM 8 X 22 D >> - MJ 1979 Entfallteil		12	
13	900 060 106 01	Stiftschraube BM 8 X 22		12	
13A	900 075 099 02	Sechskantschraube M 8 X 30 D - MJ 1980>> Entfallteil		12	
13A	900 075 099 03	Sechskantschraube M 8 X 30 D - MJ 1980>>		12	
14	900 012 086 00	Zylinderstift		2	
15	928 301 311 01	Entlüfter		1	
16	928 301 395 03	Dichtung		1	
17	928 301 035 04	Gehäusedeckel D >> - MJ 1978		1	
17	928 301 305 09	Gehäusedeckel D - MJ 1979>>		1	
18	900 061 004 02	Stiftschraube M 8 X 12		3	
19	N 012 241 8	Federscheibe		12	
20	900 076 025 02	Sechskantmutter Entfallteil		12	
20	900 076 064 02	Sechskantmutter		12	
21	999 064 019 02	Verschlussschraube Entfallteil		1	
21	999 064 019 0C	Verschlussschraube		1	
22	999 064 020 02	Verschlussschraube Magnet		1	

Modell	Jahr	HG	UG	Bildtafel	Einschränkung	UPD	11:26	28.10.2023
928	1978	3	11	311-005		738		

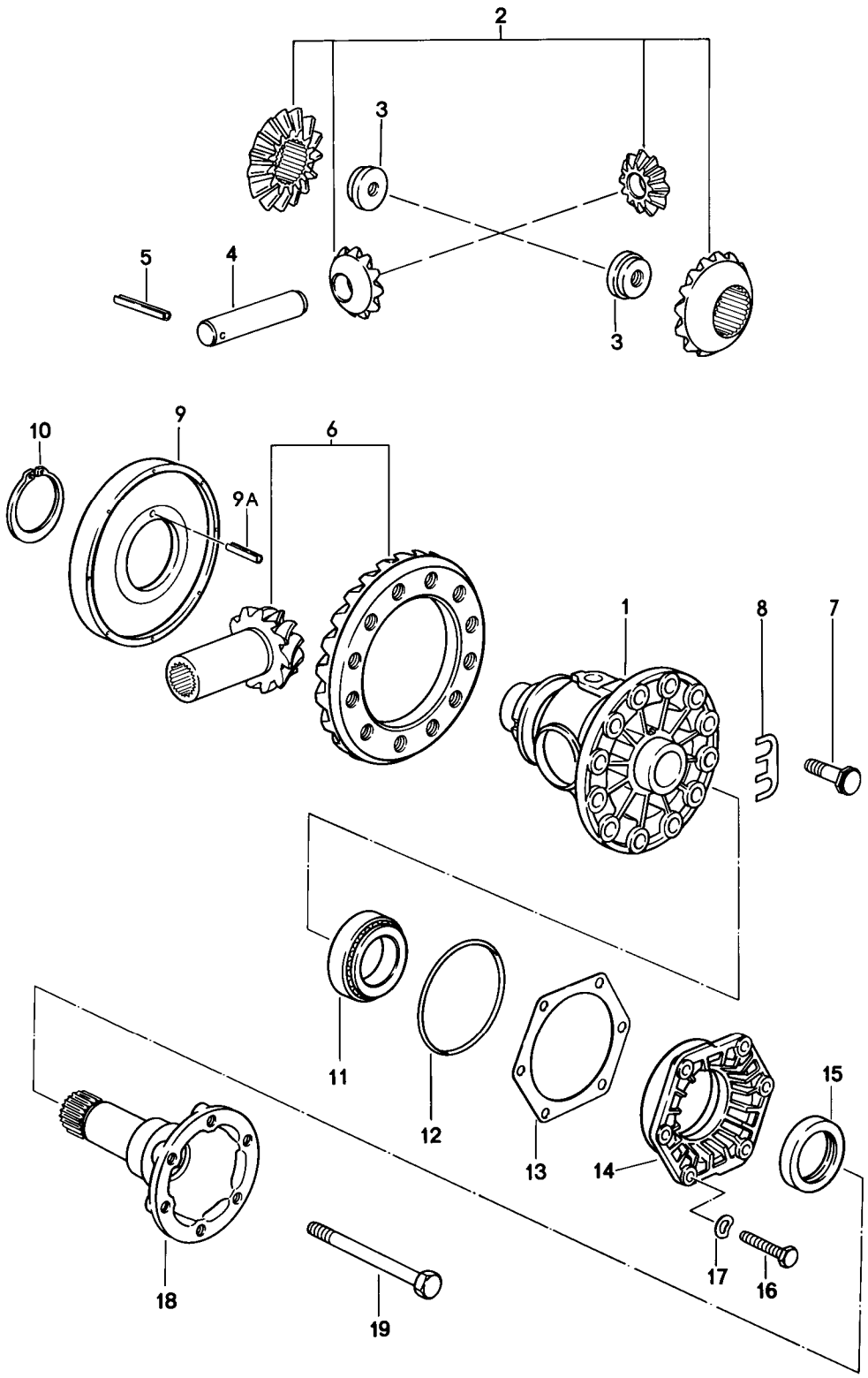

Modell	Jahr	HG	UG	Bildtafel	Einschränkung	UPD	11:26	28.10.2023
928	1978	3	11	311-005		738		

Pos	Teilenummer	Benennung	Bemerkung	St	Modellangabe
		Ausgleichsgetriebe 2 Automatik-Getriebe			
1	928 332 212 04	Ausgleichgehäuse G >> 161 1175 G >> 161 5608		1	A2201,A2204
1	928 332 212 04	Ausgleichgehäuse G 161 1176 >> G 161 5609 >>		1	A2201,A2204
2	928 332 902 00	1 Satz Ausgleichkegelräder G >> 161 1175 G >> 161 5608		1	A2201,A2204
2	928 332 902 01	1 Satz Ausgleichkegelräder G 161 1176 >> G 161 5609 >>		1	A2201,A2204
2	928 332 902 90	1 Satz Ausgleichkegelräder G 161 1176 >> G 161 5609 >> Entfallteil		1	A2201,A2204
2	950 332 902 90	1 Satz Ausgleichkegelräder G 161 1176 >> G 161 5609 >>		1	A2201,A2204
3	928 332 279 02	Mutter G >> 161 1175 G >> 161 5608		2	A2201,A2204
3	928 332 279 02	Mutter G 161 1176 >> G 161 5609 >>		2	A2201,A2204
4	005 409 177 00	Bolzen G >> 161 1175 G >> 161 5608		1	A2201,A2204
4	928 332 207 05	Bolzen 21 MM G 161 1176 >> G 161 5609 >>		1	A2201,A2204
5	900 309 035 00	Spannstift 5 X 40		1	
6	922 302 911 03	Triebsatz 33:12		1	
7	928 332 276 00	Sechskantschraube		12	
8	928 332 285 00	Sicherungsblech		6	
9	928 318 024 02	Impulsgeberrad Entfallteil		1	
9	928 318 024 02	Impulsgeberrad		1	

Modell	Jahr	HG	UG	Bildtafel	Einschränkung	UPD	11:26	28.10.2023
928	1978	3	11	311-005		738		

Pos	Teilenummer	Benennung	Bemerkung	St	Modellangabe
(9A)	N 043 285 1	Spannstift 5 X 20		1	
10	999 152 089 01	Sprengring		1	
11	999 059 027 00	Kegelrollenlager Entfallteil		2	
11	999 059 027 02	Kegelrollenlager		2	
12	928 332 217 02	O-Ring		2	
13	928 332 219 00	Einstellscheibe 0,15 MM		X	
(13)	928 332 219 01	Einstellscheibe 0,20 MM		X	
(13)	928 332 219 02	Einstellscheibe 0,25 MM		X	
(13)	928 332 219 03	Einstellscheibe 0,30 MM		X	
(13)	928 332 219 04	Einstellscheibe 0,10 MM		X	
14	928 332 213 02	Lagerdeckel		2	
15	928 332 215 02	Wellendichtring		2	
16	900 075 099 02	Sechskantschraube M 8 X 30 Entfallteil		12	
16	900 075 099 03	Sechskantschraube M 8 X 30		12	
17	N 012 241 1	Federscheibe		6	
18	928 332 206 00	Gelenkflansch		2	
19	900 074 292 02	Sechskantschraube M 10 X 98		2	

Modell	Jahr	HG	UG	Bildtafel	Einschränkung	UPD	11:27	28.10.2023
928	1978	3	12	312-000		738		

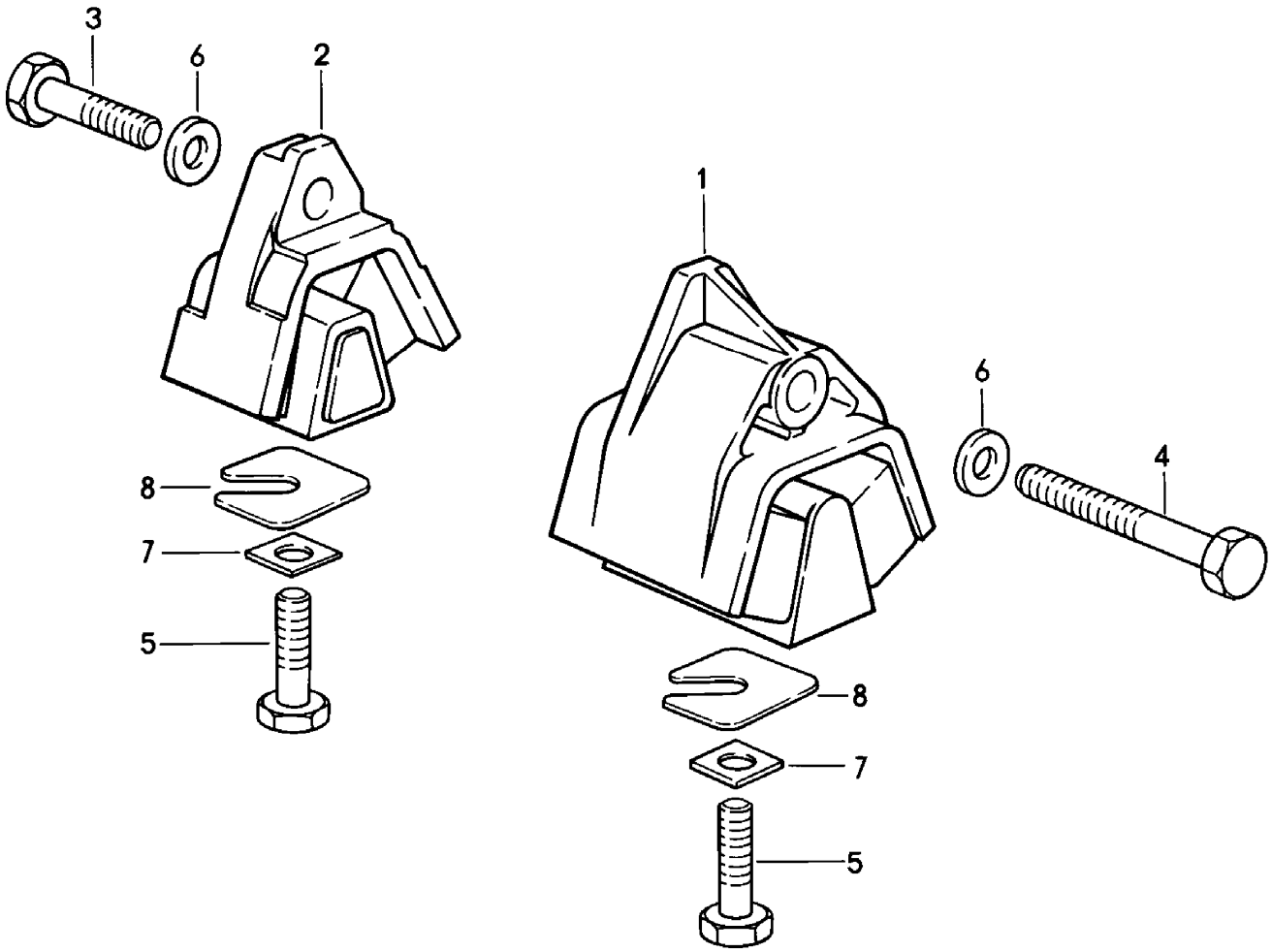

Modell	Jahr	HG	UG	Bildtafel	Einschränkung	UPD	11:27	28.10.2023
928	1978	3	12	312-000		738		

Pos	Teilenummer	Benennung	Bemerkung	St	Modellangabe
		Getriebelager Automatik-Getriebe			
1	**928 375 045 13**	**Getriebelager D >> - MJ 1978**	**links**	**1**	
2	**928 375 046 13**	**Getriebelager D >> - MJ 1978**	**rechts**	**1**	
(2)	**928 375 045 16**	**Getriebelager D >> - MJ 1979 Entfallteil**		**2**	
(2)	**928 375 045 16**	**Getriebelager D - MJ 1980>>**		**2**	
3	**N 010 142 2**	**Sechskantschraube M 12 X 1,5 X 50 D >> - MJ 1978**		**1**	
(3)	**N 010 142 2**	**Sechskantschraube M 12 X 1,5 X 50 D - MJ 1979>>**		**2**	
4	**N 010 185 2**	**Sechskantschraube M 12 X 1,5 X 80 D >> - MJ 1978**		**1**	
5	**N 040 108 1**	**Sechskantschraube M 12 X 1,5 X 40**		**2**	
6	**901 333 143 01**	**Unterlegscheibe**		**2**	
7	**928 375 331 00**	**Vierkantscheibe**		**2**	
8	**928 331 520 01**	**Unterlegscheibe D - MJ 1980>>**		**X**	
(8)	**928 331 520 02**	**Unterlegscheibe D - MJ 1980>>**		**X**	
(8)	**928 331 520 03**	**Unterlegscheibe D - MJ 1980>>**		**X**	
(8)	**928 331 520 04**	**Unterlegscheibe D - MJ 1980>>**		**X**	

Modell	Jahr	HG	UG	Bildtafel	Einschränkung	UPD	11:27	28.10.2023
928	1978	3	98	398-000		738		

Modell	Jahr	HG	UG	Bildtafel	Einschränkung	UPD	11:27	28.10.2023
928	1978	3	98	398-000		738		

Pos	Teilenummer	Benennung	Bemerkung	St	Modellangabe
		Dichtungssatz			
(1)	**928 300 901 00**	**Dichtungssatz bestehend aus: Entfallteil**		**1**	**G2803,G2805**
-	**928 303 120 01**	**Wellendichtring**		**1**	
-	**928 301 111 00**	**O-Ring**		**1**	
-	**928 301 111 01**	**O-Ring**		**1**	
-	**928 302 167 03**	**Wellendichtring Entfallteil**		**1**	
-	**928 302 167 05**	**Wellendichtring**		**1**	
-	**928 302 283 00**	**Runddichtring**		**1**	
-	**928 301 393 04**	**Dichtung**		**1**	
-	**928 332 217 02**	**O-Ring**		**2**	
-	**928 332 215 02**	**Wellendichtring**		**2**	
-	**928 301 395 03**	**Dichtung**		**1**	
1	**928 300 901 01**	**Dichtungssatz bestehend aus:**		**1**	**G2803,G2805**
-	**928 301 111 00**	**O-Ring**		**1**	
-	**928 301 111 01**	**O-Ring**		**1**	
-	**928 301 393 07**	**Dichtung**		**1**	
-	**928 301 393 06**	**Dichtung**		**1**	
-	**928 301 395 03**	**Dichtung**		**1**	
-	**928 302 167 03**	**Wellendichtring Entfallteil**		**1**	
-	**928 302 167 05**	**Wellendichtring**		**1**	
-	**928 302 283 00**	**Runddichtring**		**1**	
-	**928 303 120 01**	**Wellendichtring**		**1**	
-	**928 332 215 02**	**Wellendichtring**		**2**	
-	**928 332 217 02**	**O-Ring**		**2**	
-	**928 303 313 00**	**Dichtung**		**1**	
-	**928 302 283 01**	**Runddichtring**		**1**	
-	**999 701 904 40**	**O-Ring**		**1**	

Modell	Jahr	HG	UG	Bildtafel	Einschränkung	UPD	11:27	28.10.2023
928	1978	3	98	398-000		738		

Pos	Teilenummer	Benennung	Bemerkung	St	Modellangabe
-	928 116 901 00	Reparatursatz für Kupplungsnehmerzylinder		1	
-	922 300 901 00	Dichtungssatz für Automatik-Getriebe ohne: Ausgleichsgetriebe		1	
-		bestehend aus:			
-	017 997 324 7	Dichtring		1	
-	004 997 054 8	Dichtring		1	
-	900 123 043 30	Dichtring A 12 X 15,5		4	
-	115 277 338 0	Dichtung		1	
-	116 271 018 0	Dichtung		1	
-	002 997 214 8	Dichtring		1	
-	900 123 019 30	Dichtring A 16 X 22		1	
-	006 997 614 6	Dichtring		1	
-	010 997 774 5	O-Ring 19 X 1,8		1	
-	008 997 304 8	Dichtring 12,5 X 1,5		1	
-	001 997 354 8	Dichtring 6,5 X 1,5		1	
-	115 304 016 0	Dichtring		1	
-	900 123 105 30	Dichtring A 8 X 14		1	
-	002 997 574 8	Dichtring		1	
-	100 272 045 5	Dichtring		1	
-	109 272 099 2	Manschette		1	
-	115 272 149 2	Manschette		1	
-	115 272 065 5	Dichtring		4	
-	115 272 079 2	Manschette		1	
-	109 272 049 2	Manschette		1	
-	115 272 169 2	Manschette		1	
-	115 272 135 5	Dichtring		3	

Modell	Jahr	HG	UG	Bildtafel	Einschränkung	UPD	11:27	28.10.2023
928	1978	3	98	398-000		738		

Pos	Teilenummer	Benennung	Bemerkung	St	Modellangabe
-	922 321 301 07	Dichtring		2	
-	922 302 401 00	Runddichtring 26,7 X 1,78		1	
-	922 302 402 01	O-Ring 31 X 2		1	
-	000 997 484 8	Dichtring		1	
-	115 277 075 5	Dichtring		1	
-	115 272 119 2	Manschette		1	
-	010 997 084 5	Dichtring		2	
-	115 272 109 2	Manschette		1	
-	000 997 474 8	Dichtring		1	
-	115 272 089 2	Manschette		1	
-	008 997 354 5	Dichtring		1	
-	477 321 483 A	Dichtung		1	
-	922 321 537 00	O-Ring		1	
2	922 300 902 00	Dichtungssatz für Ausgleichsgetriebe Automatik-Getriebe bestehend aus: Dichtring Dichtung Wellendichtring O-Ring		1 1 1 2 2	
3	123 270 009 8	Reparatursatz für Ölfilter bestehend aus: Ölfilter		1 1	
-	115 271 158 0	Dichtung für Ölwanne Entfallteil		1	
-	115 271 168 0	Dichtung für Ölwanne		1	
-	900 123 007 30	Dichtring für Öleinfüllstutzen		2	
-	900 123 033 20	Dichtring für Ablassschraube Wandler		1	

Modell	Jahr	HG	UG	Bildtafel	Einschränkung	UPD	11:27	28.10.2023
928	1978	3	98	398-000		738		

Pos	Teilenummer	Benennung	Bemerkung	St	Modellangabe
-	928 116 911 00	Reparatursatz Kupplung bestehend aus: Druckplatte Kupplungsscheibe Kupplungsscheibe Ausrücklager D - MJ 1980>>		1 1 1 1 1	
4	PCG 043 210 12	Getriebeöl Porsche Classic 75W90 GL5 55L		1	
5	PCG 043 210 52	Getriebeöl Porsche Classic 75W90 GL5 1 L		1	
-	PCG 721 916 60	Einfüllpumpe für Getriebeöl	1000 ML	1	

Modell	Jahr	HG	UG	Bildtafel	Einschränkung	UPD	11:27	28.10.2023
928	1978	4	01	401-000		738		

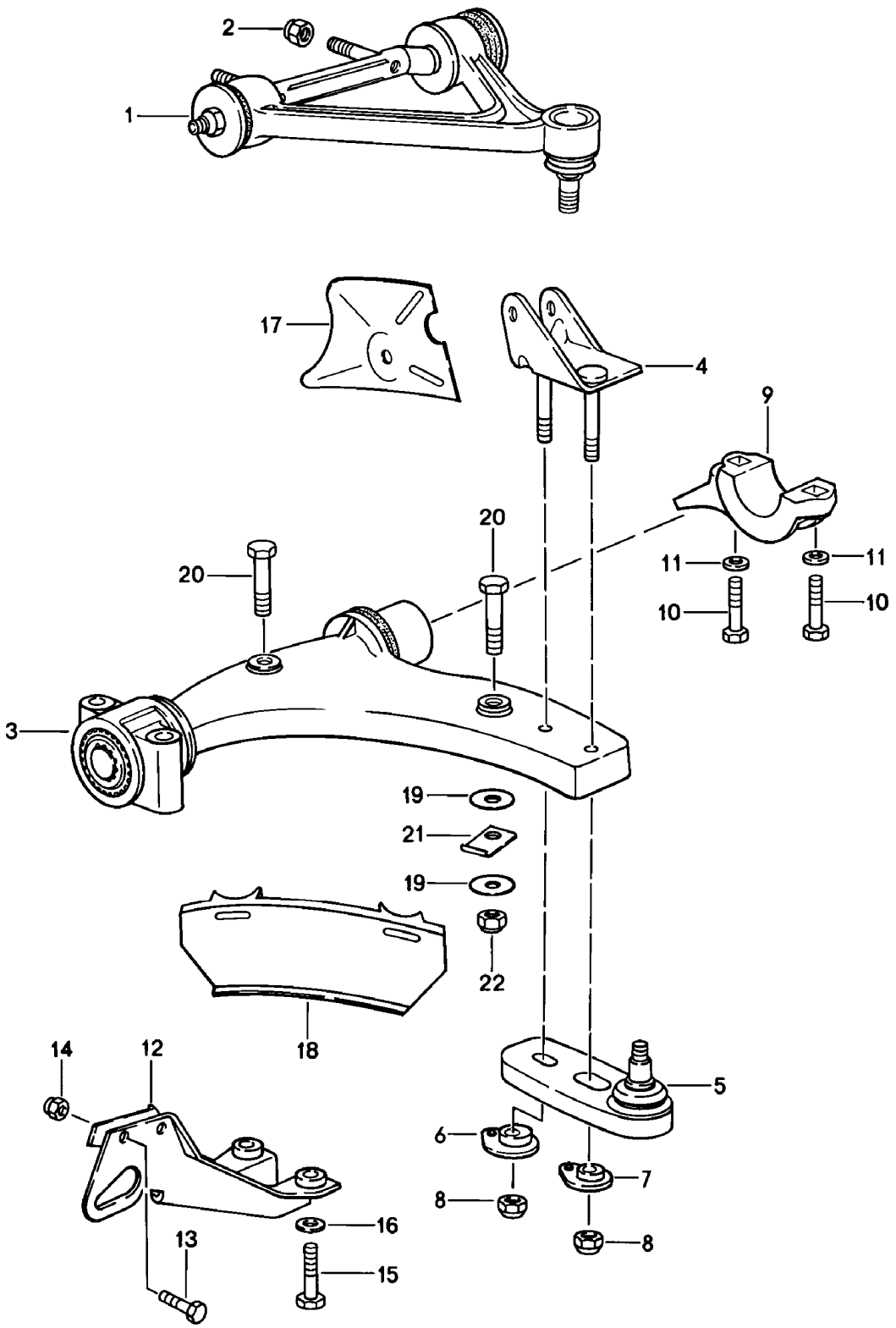

Modell	Jahr	HG	UG	Bildtafel	Einschränkung	UPD	11:27	28.10.2023
928	1978	4	01	401-000		738		

Pos	Teilenummer	Benennung	Bemerkung	St	Modellangabe
		Querlenker siehe Technische Information GR. 4 NR. 1/84			
1	928 341 027 33	Querlenker	links oben	1	
(1)	928 341 028 33	Querlenker	rechts oben	1	
(1)	928 341 028 33	Querlenker	rechts oben	1	
2	900 910 094 02	Sicherungsmutter		4	
3	928 341 017 02	Querlenker	unten	2	
4	928 341 091 05	Bügel	links	1	
(4)	928 341 092 05	Bügel	rechts	1	
5	928 341 049 10	Führungsgelenk Entfallteil		2	
5	928 341 049 12	Führungsgelenk		2	
6	928 341 466 00	Exzenter		2	
(7)	928 341 466 00	Exzenter		2	
8	N 022 141 4	Sechskantmutter,selbstsichernd		4	
9	928 341 167 00	Lagerbügel		2	
10	900 082 048 08	Sechskantschraube M 12 X 1,5 X 80 Entfallteil		4	
10	900 082 048 03	Sechskantschraube M 12 X 1,5 X 80		4	
11	928 341 165 00	Unterlegscheibe Entfallteil		4	
11	928 341 165 01	Unterlegscheibe		4	
12	928 341 064 02	Schutzbügel		1	
13	N 010 253 7	Sechskantschraube M 10 X 22		4	
14	900 910 031 09	Sicherungsmutter		4	
14	900 910 031 01	Sicherungsmutter		4	
15	900 082 039 02	Sechskantschraube M 12 X 1,5 X 100		4	
15	900 082 137 01	Sechskantschraube M 12 X 1,5 X 100		4	

Modell	Jahr	HG	UG	Bildtafel	Einschränkung	UPD	11:27	28.10.2023
928	1978	4	01	401-000		738		

Pos	Teilenummer	Benennung	Bemerkung	St	Modellangabe
16	901 333 143 02	Unterlegscheibe		4	
17	928 341 383 01	Leitblech Entfallteil	links	1	928S
(17)	928 341 383 05	Leitblech	links	1	928S
(17)	928 341 384 01	Leitblech Entfallteil	rechts	1	928S
(17)	928 341 384 05	Leitblech	rechts	1	928S
18	928 341 389 01	Spoiler		2	928S
19	928 341 391 00	Topfscheibe		4	928S
20	N 010 367 4	Sechskantschraube M 6 X 60 Entfallteil		4	928S
20	900 074 021 03	Sechskantschraube M 6 X 60		4	928S
21	928 341 395 00	Befestigungshalter		4	928S
22	900 910 012 02	Sicherungsmutter M 6 Entfallteil		4	928S
22	900 910 047 09	Sicherungsmutter M 6		4	928S

Modell	Jahr	HG	UG	Bildtafel	Einschränkung	UPD	11:28	28.10.2023
928	1978	4	01	401-005		738		

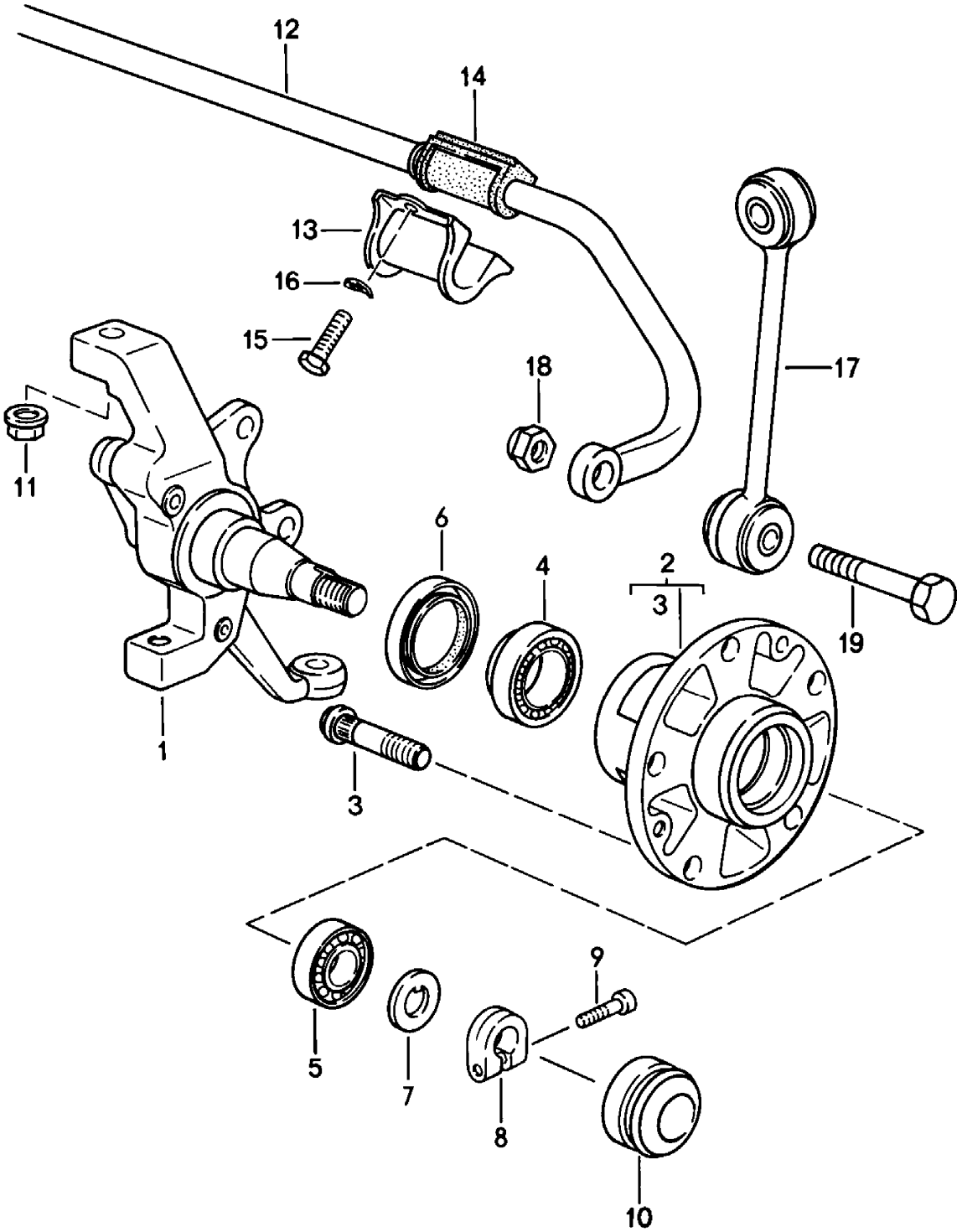

Modell	Jahr	HG	UG	Bildtafel	Einschränkung	UPD	11:28	28.10.2023
928	1978	4	01	401-005		738		

Pos	Teilenummer	Benennung	Bemerkung	St	Modellangabe
		Achsschenkel Stabilisator Vorderachse Schmierfett			
-	PCG 043 110 00	Schmierfett Lager 200 GR.		1	
1	928 341 057 03	Achsschenkel nur in Verbindung mit: Schwimmsattel	links	1	928
(1)	928 341 058 03	Achsschenkel nur in Verbindung mit: Schwimmsattel	rechts	1	928
(1)	928 341 057 05	Achsschenkel nur in Verbindung mit: Faustsattelbremse D - MJ 1980>> Entfallteil	links	1	
(1)	928 341 058 05	Achsschenkel nur in Verbindung mit: Faustsattelbremse D - MJ 1980>> Entfallteil	rechts	1	
(1)	928 341 057 13	Achsschenkel nur in Verbindung mit: Faustsattelbremse D - MJ 1980>>	links	1	
(1)	928 341 058 13	Achsschenkel nur in Verbindung mit: Faustsattelbremse D - MJ 1980>>	rechts	1	
2	928 341 065 02	Vorderradnabe		2	
3	928 341 671 02	Radbefestigungsbolzen		10	
(3)	928 341 671 02	Radbefestigungsbolzen Übergrösse		X	
4	999 059 090 00	Kegelrollenlager mitverwenden:	 PCG04311000 477405641	2 1 2	
5	999 059 067 00	Kegelrollenlager mitverwenden:	 PCG04311000	2 1	
6	477 405 641	Radialdichtring		2	
7	911 341 663 00	Druckscheibe		2	
8	911 341 673 00	Klemmmutter mitverwenden:	 9991190010B	2 1	

Modell	Jahr	HG	UG	Bildtafel	Einschränkung	UPD	11:28	28.10.2023
928	1978	4	01	401-005		738		

Pos	Teilenummer	Benennung	Bemerkung	St	Modellangabe
9	999 119 001 01	Zylinderschraube M 7 X 18 Entfallteil		2	
9	999 119 001 0B	Zylinderschraube M 7 X 18		2	
10	911 341 684 00	Kappe		2	
11	900 380 010 09	Sicherungsmutter M 12 X 1,5 D >> - MJ 1979		4	
(11)	999 084 059 02	Sicherungsmutter M 12 X 1,5 D - MJ 1980>>		2	
12	928 343 073 05	Stabilisator 26 MM D >> - MJ 1979		1	
		mitverwenden:	92834379305	2	
(12)	928 343 073 05	Stabilisator 28 MM D - MJ 1980>>		1	
		mitverwenden:	92834379304	2	
13	928 343 777 00	Klemmschelle		2	
14	928 343 793 02	Lagerbock für Stabilisator 26 MM D >> - MJ 1979		2	
14	928 343 793 05	Lagerbock für Stabilisator 26 MM D >> - MJ 1979		2	
(14)	928 343 793 04	Lagerbock für Stabilisator 28 MM D - MJ 1980>>		2	
15	900 075 043 02	Sechskantschraube M 10 X 30		4	
(15)	N 010 275 3	Sechskantschraube M 10 X 35 Entfallteil	Llkg	1	
(15)	900 075 460 01	Sechskantschraube M 10 X 35	Llkg	1	
(15)	900 075 460 02	Sechskantschraube M 10 X 35	M10X35 gelb	1	
16	900 027 016 02	Federring B 10 Entfallteil		4	
16	900 027 016 03	Federring B 10		4	

Modell	Jahr	HG	UG	Bildtafel	Einschränkung	UPD	11:28	28.10.2023
928	1978	4	01	401-005		738		

Pos	Teilenummer	Benennung	Bemerkung	St	Modellangabe
17	928 343 069 00	Koppelstange		2	
18	900 910 046 02	Sicherungsmutter M 12 X 1,5 Entfallteil		2	
18	999 084 439 09	Sicherungsmutter M 12 X 1,5 Entfallteil		2	
18	999 084 445 09	Sicherungsmutter M 12 X 1,5 Entfallteil		2	
18	999 084 445 01	Sicherungsmutter M 12 X 1,5		2	
19	900 082 035 02	Sechskantschraube M 12 X 1,5 X 60		2	

Modell	Jahr	HG	UG	Bildtafel	Einschränkung	UPD	11:28	28.10.2023
928	1978	4	02	402-000		738		

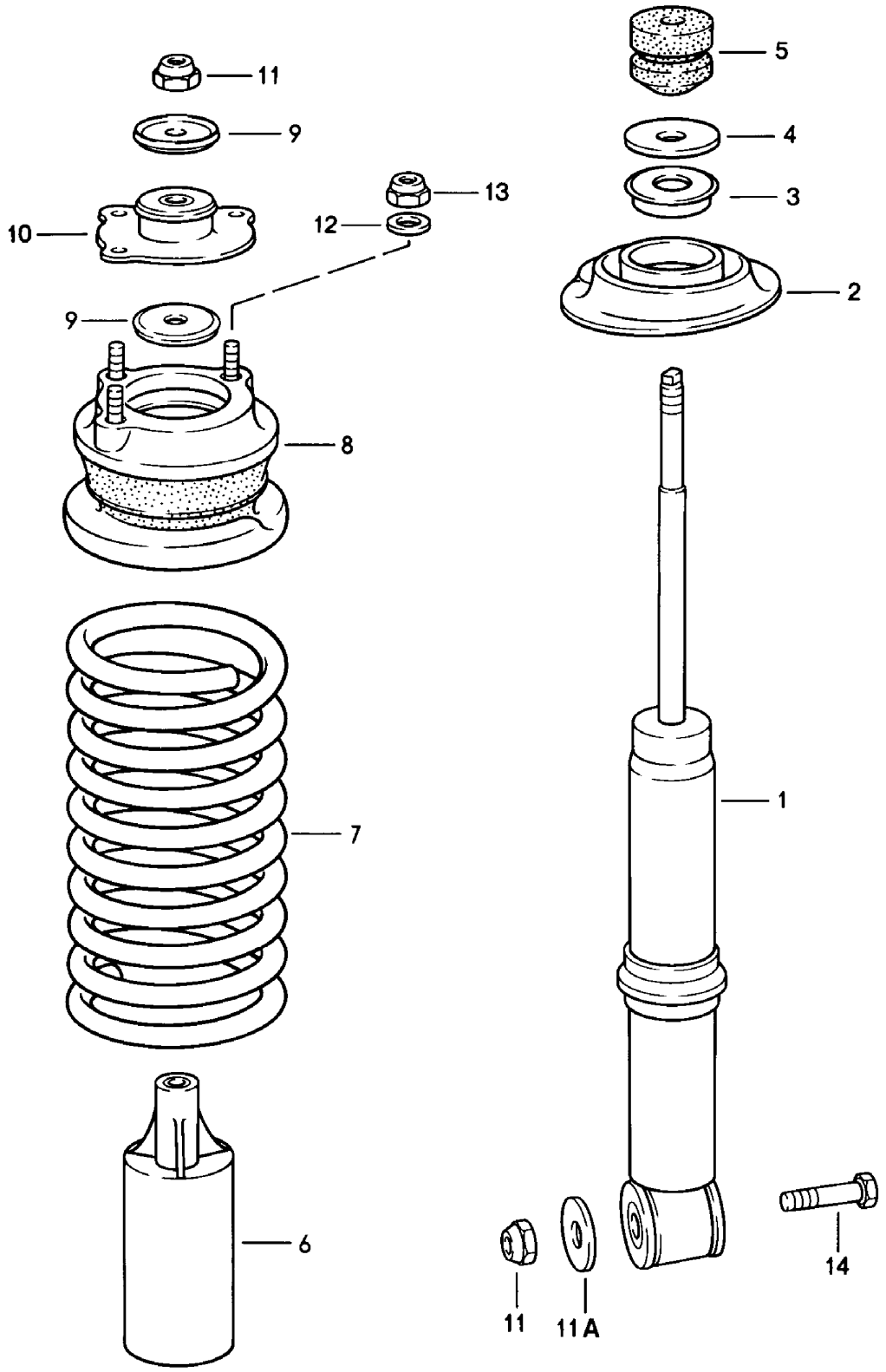

Modell	Jahr	HG	UG	Bildtafel	Einschränkung	UPD	11:28	28.10.2023
928	1978	4	02	402-000		738		

Pos	Teilenummer	Benennung	Bemerkung	St	Modellangabe
		Federung Vorderachse			
1	928 343 055 04	Schwingungsdämpfer Umrüstsatz für Sportfahrwerk - BOGE - (nur paarweise verwenden) Vorderachse	BOGE	2	PR:474
		92834305509 nur in Verbindung mit: Hinterachse	VR/VL	2	
		92833305117 Entfallteil	HR/HL	2	
(1)	928 343 055 09	Schwingungsdämpfer nur in Verbindung mit: Hinterachse	VR/VL BOGE	2	PR:474
		92833305117 mitverwenden:	HR/HL 92834305101 99908444501 92834304708 90091003101	2 2 4 2 6	
(1)	928 343 055 05	Schwingungsdämpfer D - MJ 1980>>	BILSTEIN	2	PR:474
		mitverwenden:	92834305101 99908444501 92834304708 90091003101	2 4 2 6	
2	928 343 525 00	Federteller	unten	2	
-	928 343 533 00	Distanzring		X	
3	928 333 551 00	Abstützhülse für Federbeine		2	
4	911 333 511 00	Unterlegscheibe		2	
5	928 343 527 02	Zusatzfeder		2	
6	928 343 507 02	Schutzrohr		2	
7	928 343 511 01	Schraubenfeder Kennzeichnung: >> >> blau siehe Technische Information 4/NR. 7 F >> 92-A0800 645 F >> 92-A0820 127		2	
	08/77-07/82301	weiss			
	08/77-07/82302	weiss			
	08/77-07/82303	weiss nur in Verbindung mit:	BOGE		

Modell	Jahr	HG	UG	Bildtafel	Einschränkung	UPD	11:28	28.10.2023
928	1978	4	02	402-000		738		

Pos	Teilenummer	Benennung	Bemerkung	St	Modellangabe
7	928 343 511 03	1 Satz Federn Kennzeichnung: >> >> weiss F 92-A0820 128>>		2	
	08/77-07/82901	weiss			
	08/77-07/82902	weiss nur in Verbindung mit:	BOGE		
(7)	928 343 511 04	1 Satz Federn Entfallteil		1	
	08/77-07/82204	weiss/grün nur in Verbindung mit: Dämpfer Entfallteil	BILSTEIN		
(7)	928 343 511 13	1 Satz Federn Kennzeichnung: >> >> grün weiss nur in Verbindung mit: Dämpfer	BILSTEIN	1	
8	928 343 047 07	Federteller Entfallteil	oben	2	
8	928 343 047 08	Federteller	oben	2	
9	928 343 523 00	Unterlegscheibe		4	
10	928 343 051 01	Stossdämpferlager	oben	2	
11	900 910 046 02	Sicherungsmutter Entfallteil		4	
11	999 084 439 09	Sicherungsmutter Entfallteil		4	
11	999 084 445 09	Sicherungsmutter Entfallteil		4	
11	999 084 445 01	Sicherungsmutter		4	
11A	999 025 074 02	Unterlegscheibe D - MJ 1980>> Entfallteil		2	
11A	999 025 074 01	Unterlegscheibe D - MJ 1980>>		2	
12	900 025 008 09	Unterlegscheibe Entfallteil		6	
12	900 025 008 04	Unterlegscheibe		6	
12	900 025 008 0E	Unterlegscheibe	gelb	6	
13	900 910 031 09	Sicherungsmutter		6	

Modell	Jahr	HG	UG	Bildtafel	Einschränkung	UPD	11:28	28.10.2023
928	1978	4	02	402-000		738		

Pos	Teilenummer	Benennung	Bemerkung	St	Modellangabe
13	900 910 031 01	Sicherungsmutter		6	
14	900 082 040 02	Sechskantschraube M 12 X 1,5 X 120		2	
(14)	900 082 044 02	Sechskantschraube M 12 X 1,5 X 125 D - MJ 1980>> Entfallteil		2	
(14)	900 082 118 01	Sechskantschraube M 12 X 1,5 X 125 D - MJ 1980>>		2	

Modell	Jahr	HG	UG	Bildtafel	Einschränkung	UPD	11:28	28.10.2023
928	1978	4	03	403-000		738		

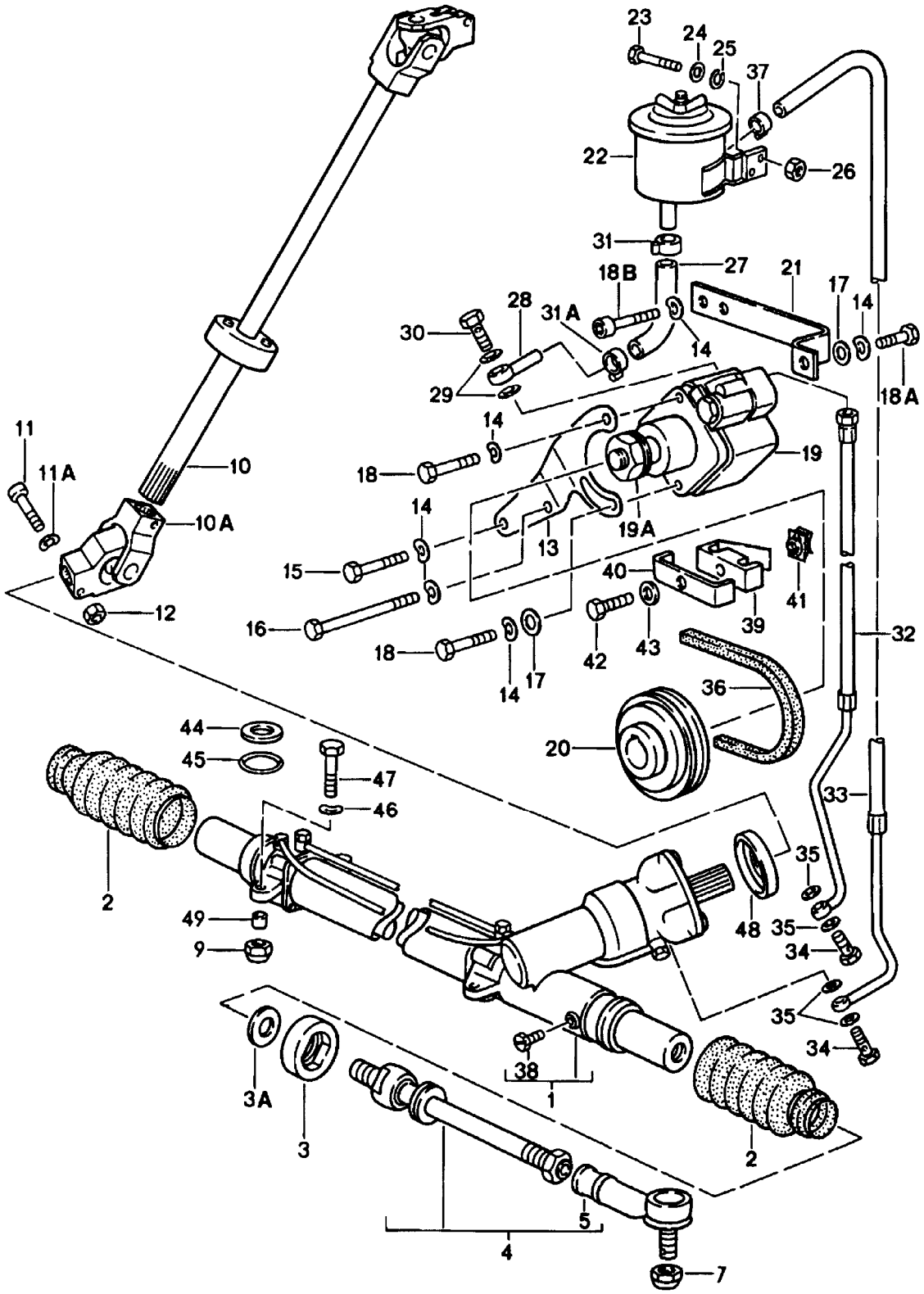

Modell	Jahr	HG	UG	Bildtafel	Einschränkung	UPD	11:28	28.10.2023
928	1978	4	03	403-000		738		

Pos	Teilenummer	Benennung	Bemerkung	St	Modellangabe
		Lenkgetriebe Spurstange siehe Technische Information NR-4/20			
1	928 347 010 22	Lenkgetriebe D >> - MJ 1981 Entfallteil	Llkg	1	
(1)	928 347 010 24	Lenkgetriebe Entfallteil	Llkg	1	
(1)	928 347 010 26	Lenkgetriebe Entfallteil	Llkg	1	
(1)	928 347 010 27	Lenkgetriebe Entfallteil	Llkg	1	
(1)	928 347 010 DX	Lenkgetriebe Entfallteil	Llkg	1	
(1)	928 347 010 CX	Lenkgetriebe mitverwenden:	Llkg 92834777903	1 4	
(1)	927 347 010 20	Lenkgetriebe D >> - MJ 1981 Entfallteil	Rlkg	1	
(1)	927 347 010 26	Lenkgetriebe	Rlkg	1	
2	928 347 191 03	Faltenbalg		2	
3	928 347 329 00	Anschlag nur in Verbindung mit: 928.347.010.22 927.347.010.20 D >> - MJ 1981		2	
(3)	928 347 329 04	Anschlag nur in Verbindung mit: 928.347.010.24 927.347.010.22		2	
(3)	928 347 329 06	Anschlag nur in Verbindung mit: 928.347.010.24 927.347.010.22		2	
3A	928 347 331 00	Distanzring nur in Verbindung mit: 928.347.010.22 927.347.010.20 D >> - MJ 1981		2	
4	928 347 031 01	Lenkspurstange Entfallteil		2	
4	928 347 031 10	Lenkspurstange		2	
5	928 347 322 02	Kugelgelenk		2	

Modell	Jahr	HG	UG	Bildtafel	Einschränkung	UPD	11:28	28.10.2023
928	1978	4	03	403-000		738		

Pos	Teilenummer	Benennung	Bemerkung	St	Modellangabe
7	900 910 046 02	Sicherungsmutter Entfallteil		2	
7	999 084 439 09	Sicherungsmutter Entfallteil		2	
7	999 084 445 09	Sicherungsmutter Entfallteil		2	
7	999 084 445 01	Sicherungsmutter		2	
9	900 910 031 09	Sicherungsmutter		4	
9	900 910 031 01	Sicherungsmutter		4	
10	928 347 093 01	Lenkzwischenwelle	Llkg	1	
10	927 347 093 01	Lenkzwischenwelle	Rlkg	1	
10A	928 347 021 04	Kreuzgelenk		1	
11	928 347 128 01	Passschraube		3	
11A	N 012 241 1	Federscheibe		3	
12	900 910 022 02	Sicherungsmutter		3	
(13)	928 347 443 07	Halter		1	
14	N 012 241 8	Federscheibe		7	
15	N 010 239 11	Sechskantschraube M 8 X 18 Entfallteil		1	
15	N 010 239 30	Sechskantschraube M 8 X 18		1	
16	900 074 050 02	Sechskantschraube M 8 X 120		1	
(16)	900 075 321 02	Schraube		1	
17	900 025 007 02	Unterlegscheibe Entfallteil		2	
17	900 025 007 03	Unterlegscheibe		2	
18	900 075 085 02	Sechskantschraube M 8 X 20		2	
18A	900 074 139 02	Sechskantschraube M 8 X 55		1	
18A	900 074 139 03	Sechskantschraube M 8 X 55		1	
18B	900 119 052 02	Zylinderschraube M 8 X 16		2	

Modell	Jahr	HG	UG	Bildtafel	Einschränkung	UPD	11:28	28.10.2023
928	1978	4	03	403-000		738		

Pos	Teilenummer	Benennung	Bemerkung	St	Modellangabe
19	928 347 431 05	Flügelpumpe Entfallteil		1	
-	928 347 431 EX	Flügelpumpe		1	
-	928 347 921 00	Reparatursatz für Flügelpumpe 928 347 431 05		1	
19A	900 910 094 02	Sicherungsmutter M 14 X 1,5		1	
20	928 347 441 06	Riemenscheibe für Flügelpumpe 928.347.431.02 D - MJ 1978>> - MJ 1978		1	
(20)	928 347 441 08	Riemenscheibe für Flügelpumpe 928.347.431.04/05		1	
21	928 101 112 00	Strebe		1	
22	928 347 015 01	Ölbehälter		1	
23	900 075 014 02	Sechskantschraube M 6 X 18 Entfallteil		2	
23	900 075 014 03	Sechskantschraube M 6 X 18		2	
-	928 501 817 02	Haltewinkel Druckleitung		1	
-	928 501 817 02	Haltewinkel		1	
	08/77-07/82GRV	grundiert Druckleitung			
24	900 151 003 02	Unterlegscheibe Entfallteil		2	
24	900 151 006 03	Unterlegscheibe		2	
25	N 012 007 2	Federring A 6 Entfallteil		2	
25	900 027 004 03	Federring A 6		2	
26	900 076 010 02	Mutter Entfallteil		2	
26	900 076 010 0B	Mutter		2	
26	900 076 010 03	Mutter		2	

Modell	Jahr	HG	UG	Bildtafel	Einschränkung	UPD	11:28	28.10.2023
928	1978	4	03	403-000		738		

Pos	Teilenummer	Benennung	Bemerkung	St	Modellangabe
27	928 347 445 00	Formschlauch Entfallteil		1	
27	928 347 445 01	Formschlauch		1	
28	999 230 077 02	Anschlussnippel		1	
29	N 013 832 2	Dichtring		2	
30	900 134 010 02	Hohlschraube		1	
31	999 512 297 02	Schlauchschelle		1	
31A	999 512 298 02	Schlauchschelle		1	
32	928 347 447 02	Druckleitung	Llkg	1	
(32)	927 347 447 01	Druckleitung	Rlkg	1	
33	928 347 449 02	Rücklaufleitung	Llkg	1	
(33)	927 347 449 01	Rücklaufleitung	Rlkg	1	
-		Befestigungsteile Druckleitung Rücklaufleitung Motorträger			
-	900 067 008 02	Zylinderschraube M 6 X 12 Entfallteil	Rlkg	1	
-	900 067 008 03	Zylinderschraube M 6 X 12	Rlkg	1	
-	N 011 524 7	Unterlegscheibe Entfallteil	Rlkg	1	
-	N 011 524 27	Unterlegscheibe	Rlkg	1	
34	900 134 007 02	Hohlschraube Entfallteil		2	
34	900 134 007 01	Hohlschraube		2	
34	PCG 134 007 01	Hohlschraube		2	
35	900 123 042 20	Dichtring		4	
36	999 192 128 50	Keilriemen 12,5 X 978		1	
37	N 023 569 2	Schlauchschelle Entfallteil		1	
37	PCG 023 569 2	Schlauchschelle		1	
38	999 063 002 40	Verschlussschraube AM 12 X 1,5 D >> - MJ 1981		1	

Modell	Jahr	HG	UG	Bildtafel	Einschränkung	UPD	11:28	28.10.2023
928	1978	4	03	403-000		738		

Pos	Teilenummer	Benennung	Bemerkung	St	Modellangabe
39	999 511 121 40	Schelle		1	
40	928 347 455 00	Beilage		1	
(41)	999 507 003 02	Blechmutter D - MJ 1981>> Entfallteil		1	
(41)	999 507 003 01	Blechmutter D - MJ 1981>>		1	
(42)	900 187 032 02	Blechschraube B 6,3 X 32 D - MJ 1981>>		1	
41	999 507 328 02	Käfigmutter D >> - MJ 1980 Entfallteil		1	
41	999 507 328 0B	Käfigmutter		1	
42	N 010 220 3	Sechskantschraube M 6 X 30 D >> - MJ 1980		1	
43	N 011 524 7	Unterlegscheibe Entfallteil		1	
43	N 011 524 27	Unterlegscheibe		1	
44	928 375 192 00	Unterlegscheibe F >> 92-88100 468		4	
45	999 701 600 40	O-Ring F >> 92-88100 468		4	
46	900 028 005 02	Federscheibe -A 10-		4	
47	N 010 445 2	Sechskantschraube M 10 X 45 Entfallteil	Llkg	4	
47	900 074 372 01	Sechskantschraube M 10 X 45	Llkg	4	
(47)	N 010 445 2	Sechskantschraube M 10 X 45 Entfallteil	Rlkg	3	
(47)	900 074 372 01	Sechskantschraube M 10 X 45	Rlkg	3	
(47)	N 010 450 5	Sechskantschraube M 10 X 50 Entfallteil	Rlkg	1	
(47)	900 074 373 02	Sechskantschraube M 10 X 50	Rlkg	1	
48	928 347 923 00	Schutzkappe		1	

Modell	Jahr	HG	UG	Bildtafel	Einschränkung	UPD	11:28	28.10.2023
928	1978	4	03	403-000		738		

Pos	Teilenummer	Benennung	Bemerkung	St	Modellangabe
49	**928 347 779 03**	**Buchse**		**4**	

Modell	Jahr	HG	UG	Bildtafel	Einschränkung	UPD	11:28	28.10.2023
928	1978	4	03	403-005		738		

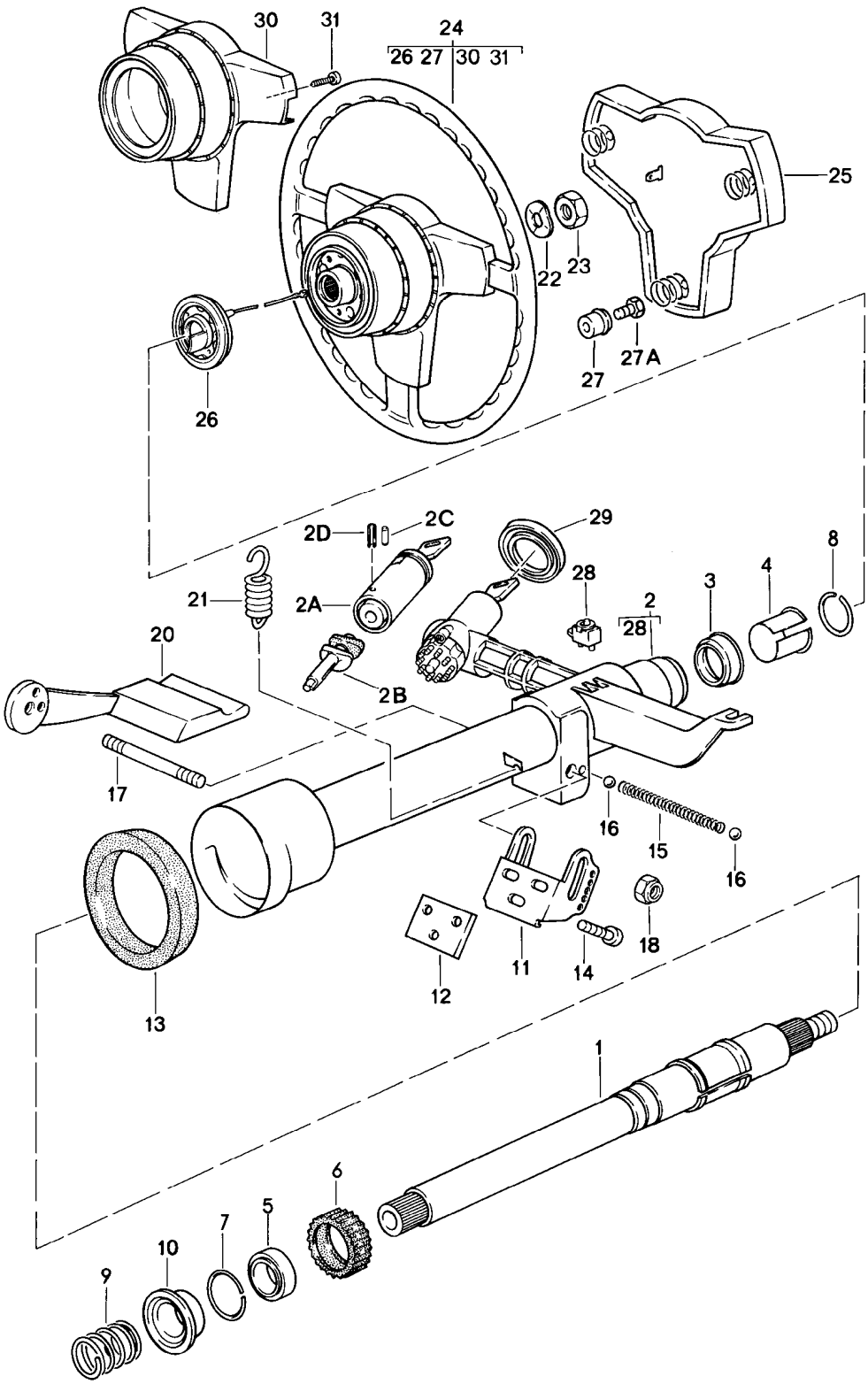

Modell	Jahr	HG	UG	Bildtafel	Einschränkung	UPD	11:28	28.10.2023
928	1978	4	03	403-005		738		

Pos	Teilenummer	Benennung	Bemerkung	St	Modellangabe
		Lenkung Lenkrad			
1	928 347 061 06	Lenkzwischenwelle		1	
2	928 347 903 02	Lenkschloss mit: Lenkschutzrohr Schlüssel ohne bestimmte Schliessung	 1 Stück	1	
(2)	928 347 903 03	Lenkschloss Lenkschutzrohr Schlüssel Bei Bestellung bitte die Fahrzeug-Identifizierungs- und die Schliessungsnummer angeben	 1 Stück	1	
2A	928 347 915 01	Schliesszylinder für Lenkschloss Schlüssel ohne bestimmte Schliessung	 1 Stück	1	
2A	928 347 917 01	Schliesszylinder für Lenkschloss Schlüssel mit bestimmter Schliessung	 1 Stück	1	
-		Schlüssel siehe Hauptgruppe 8 8/04/05 POS.53/1			
-		Zündanlassschalter siehe Hauptgruppe 9 (Elektrik) 9/01/00 POS.29			
2B	928 347 919 00	Steuernocken		1	
2B	928 347 755 02	Steuernocken mitverwenden:		1	
-	928 347 962 00	Zwischenstück		1	
-	900 015 030 02	Zwischenstück		2	
2C	900 091 001 00	Kerbstift		1	
2D	900 095 007 00	Spannstift 3 X 12		1	
3	928 347 791 00	Lenkrohrlager		1	
4	928 347 739 02	Stützring		1	
5	928 347 735 01	Lenkrohrlager D >> - MJ 1981		1	

Modell	Jahr	HG	UG	Bildtafel	Einschränkung	UPD	11:28	28.10.2023
928	1978	4	03	403-005		738		

Pos	Teilenummer	Benennung	Bemerkung	St	Modellangabe
6	928 347 607 02	Buchse D >> - MJ 1981		1	
7	900 906 015 00	Sprengring D >> - MJ 1981		1	
8	113 415 531	Sprengring		1	
9	928 347 213 04	Druckfeder		1	
-	N 027 416 1	Passscheibe 0,5 MM		X	
-	N 100 512 01	Passscheibe 1,5 MM		X	
10	928 347 241 01	Lenkrohrlager		1	
11	928 347 369 04	Konsole		1	
12	928 347 370 01	Unterlage		X	
(12)	928 347 370 02	Unterlage		X	
(12)	928 347 370 03	Unterlage		X	
13	928 347 659 02	Dichtring Entfallteil		1	
13	928 347 659 02	Dichtring		1	
(14)	N 014 782 1	Zylinderschraube mit Innen- sechskantkopf M 6 X 25		3	
15	928 347 375 01	Druckfeder		1	
16	900 108 020 00	Kugel		2	
17	928 347 259 02	Gewindebolzen		1	
18	900 910 022 02	Sicherungsmutter		2	
20	928 347 033 02	Verstellhebel		1	
21	928 347 377 03	Zugfeder		1	
22	N 012 239 1	Federscheibe		1	
23	900 078 007 02	Sechskantmutter M 18 X 1,5		1	
24	928 347 084 01	Lenkrad D >> - MJ 1979 Entfallteil		1	928
	08/77-07/7970B	schwarz			
-	928 347 084 03	Lenkrad		1	928
	08/77-07/8270B	schwarz			

Modell	Jahr	HG	UG	Bildtafel	Einschränkung	UPD	11:28	28.10.2023
928	1978	4	03	403-005		738		

Pos	Teilenummer	Benennung	Bemerkung	St	Modellangabe
-	928 347 084 02	Lenkrad		1	
	08/77-07/821RN	mittelbraun			
	08/77-07/821AJ	schwarz			
	08/77-07/822LB	weinrot			
25	911 347 859 00	Abdeckkappe für Lenkrad		1	928
	08/77-07/8270B	schwarz			
-	928 347 087 00	Abdeckkappe für Lenkrad		1	
	08/77-07/821RN	mittelbraun			
	08/77-07/822LB	weinrot			
26	928 347 099 00	Schleifring		1	
27	321 419 779	Isolierbuchse für 928 347 084 03		3	
27	321 419 779 A	Isolierbuchse für 928 347 084 02		4	
27A	900 075 230 10	Sechskantschraube M 4 X 16		X	
29	928 347 913 00	Gummimanschette		1	
30	928 347 085 00	Verkleidung für Nabe		1	
	08/77-07/8270B	schwarz			
-	928 347 857 02	Verkleidung		1	
	08/77-07/822LB	weinrot			
	08/77-07/821RN	mittelbraun			
31	900 146 029 02	Linsenschraube M 3,5 X 10		6	

Modell	Jahr	HG	UG	Bildtafel	Einschränkung	UPD	11:29	28.10.2023
928	1978	4	98	498-000		738		

Pos	Teilenummer	Benennung	Bemerkung	St	Modellangabe
		Reparatursätze			
-	**928 347 921 00**	**Reparatursatz** **für** **Flügelpumpe** **928.347.431.05** **bestehend aus:** **Dichtring** **Dichtring** **Stützring**	**vorn** **innen**	**X** **1** **2** **2**	

Modell	Jahr	HG	UG	Bildtafel	Einschränkung	UPD	11:29	28.10.2023
928	1978	5	01	501-000		738		

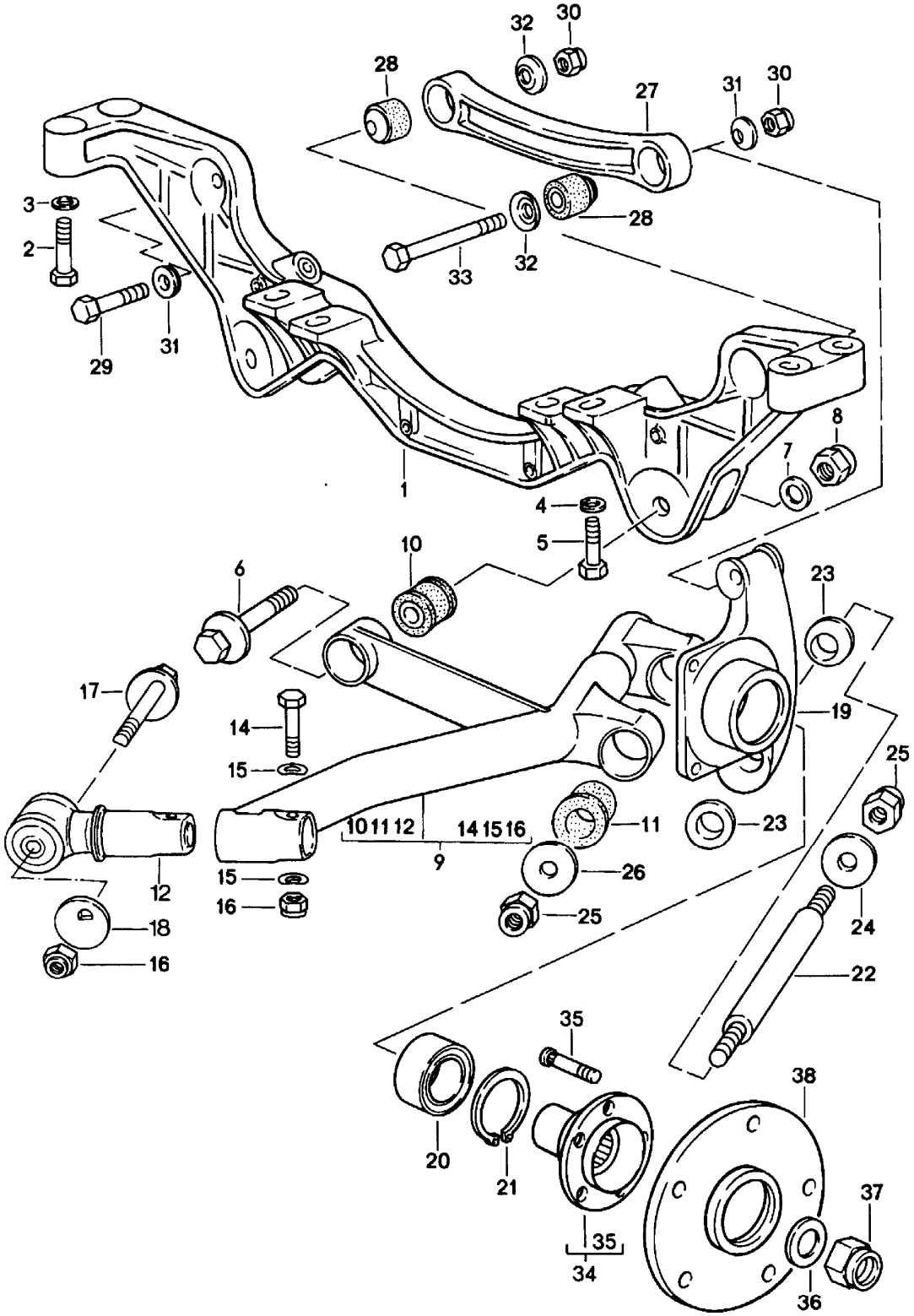

Modell	Jahr	HG	UG	Bildtafel	Einschränkung	UPD	11:29	28.10.2023
928	1978	5	01	501-000		738		

Pos	Teilenummer	Benennung	Bemerkung	St	Modellangabe
		Hinterachse			
1	928 331 131 17	Querträger mit Achsaufnahme D >> - MJ 1979 Entfallteil		1	
(1)	928 331 131 17	Querträger mit Achsaufnahme D >> - MJ 1979		1	
(1)	928 331 131 13	Querträger mit Achsaufnahme nur in Verbindung mit: G.28.03 Entfallteil		1	928
(1)	928 331 131 17	Querträger mit Achsaufnahme nur in Verbindung mit: G.28.03 D - MJ 1980>> Entfallteil		1	
(1)	928 331 131 17	Querträger mit Achsaufnahme nur in Verbindung mit: G.28.03 D - MJ 1980>>		1	
(1)	928 331 131 13	Querträger mit Achsaufnahme Entfallteil		1	PR:249
(1)	928 331 131 17	Querträger mit Achsaufnahme Entfallteil		1	PR:249
(1)	928 331 131 17	Querträger mit Achsaufnahme		1	PR:249
(1)	928 331 131 14	Querträger mit Achsaufnahme nur in Verbindung mit: G.28.05 D - MJ 1980>> Entfallteil		1	
(1)	928 331 131 18	Querträger mit Achsaufnahme nur in Verbindung mit: G.28.05 D - MJ 1980>> Entfallteil		1	
(1)	928 331 131 18	Querträger mit Achsaufnahme nur in Verbindung mit: G.28.05 D - MJ 1980>>		1	
2	N 010 473 6	Sechskantschraube M 10 X 75		4	
-	928 331 133 00	Unterlegscheibe		X	
3	900 223 011 01	Unterlegscheibe Entfallteil		6	
3	900 223 011 02	Unterlegscheibe		6	

Modell	Jahr	HG	UG	Bildtafel	Einschränkung	UPD	11:29	28.10.2023
928	1978	5	01	501-000		738		

Pos	Teilenummer	Benennung	Bemerkung	St	Modellangabe
4	900 027 016 02	Federring B 10 Entfallteil		2	
4	900 027 016 03	Federring B 10		2	
5	N 010 445 3	Sechskantschraube M 10 X 45		2	
6	928 331 075 04	Exzenterschraube		2	
7	928 331 581 00	Unterlegscheibe		2	
8	900 910 094 02	Sicherungsmutter		2	
9	928 331 043 03	Lenker D >> - MJ 1979 Entfallteil	links unten	1	
9	928 331 043 06	Lenker D - MJ 1980>>	links unten	1	
(9)	928 331 044 03	Lenker D >> - MJ 1979 Entfallteil	rechts unten	1	
(9)	928 331 044 06	Lenker D - MJ 1980>>	rechts unten	1	
10	928 331 588 10	Gummilager		2	
11	928 331 588 13	Gummilager Entfallteil		4	
11	928 331 588 15	Gummilager		4	
12	928 331 085 00	Lagerbock für Hinterachse		2	
14	900 082 140 01	Sechskantschraube M 12 X 1,5 X 75		2	
15	900 028 014 02	Federscheibe Entfallteil		4	
15	900 028 014 03	Federscheibe		4	
16	N 022 141 4	Sechskantmutter,selbstsichernd		4	
17	928 331 659 04	Exzenterschraube		2	
18	928 331 523 12	Exzenterscheibe		2	
19	928 331 219 07	Radträger F >> 92-CS820 792 Entfallteil	links	1	

Modell	Jahr	HG	UG	Bildtafel	Einschränkung	UPD	11:29	28.10.2023
928	1978	5	01	501-000		738		

Pos	Teilenummer	Benennung	Bemerkung	St	Modellangabe
19	928 331 219 07	Radträger F >> 92-CS820 792	links	1	
(19)	928 331 219 03	Radträger F 92-CS820 793>>	links	1	
(19)	928 331 220 07	Radträger F >> 92-CS820 792 Entfallteil	rechts	1	
(19)	928 331 220 07	Radträger F >> 92-CS820 792	rechts	1	
(19)	928 331 220 03	Radträger F 92-CS820 793>>	rechts	1	
20	928 331 583 00	Schrägkugellager Entfallteil		2	
(20)	999 053 050 00	Schrägkugellager Entfallteil		2	
(20)	999 053 055 02	Schrägkugellager		2	
21	900 042 030 02	Sicherungsring		2	
22	928 331 641 01	Lagerbolzen		2	
23	928 331 655 06	Konusring		4	
24	928 331 647 02	Unterlegscheibe		2	
25	900 910 094 02	Sicherungsmutter		4	
26	928 331 647 00	Unterlegscheibe		4	
27	928 331 101 02	Lenker	oben	2	
28	928 331 089 02	Gummilager Entfallteil	oben	4	
28	928 331 089 04	Gummilager	oben	4	
29	900 074 065 02	Sechskantschraube M 10 X 70		2	
30	900 910 031 09	Sicherungsmutter		4	
30	900 910 031 01	Sicherungsmutter		4	
32	928 331 575 01	Konusring		4	
31	928 331 649 02	Konusring		2	
33	N 010 482 3	Sechskantschraube M 10 X 105		2	
34	928 331 065 01	Radnabe Entfallteil		2	

Modell	Jahr	HG	UG	Bildtafel	Einschränkung	UPD	11:29	28.10.2023
928	1978	5	01	501-000		738		

Pos	Teilenummer	Benennung	Bemerkung	St	Modellangabe
(34)	928 331 065 07	Radnabe mit: Radbefestigungsbolzen	hinten	2	
35	928 341 671 02	Radbefestigungsbolzen		10	
(35)	901 331 671 01	Radbefestigungsbolzen Distanzstück		X	
36	928 331 591 02	Unterlegscheibe		2	
37	900 910 093 02	Sicherungsmutter		2	
38	477 501 701	Distanzring		X	

Modell	Jahr	HG	UG	Bildtafel	Einschränkung	UPD	11:29	28.10.2023
928	1978	5	02	502-000		738		

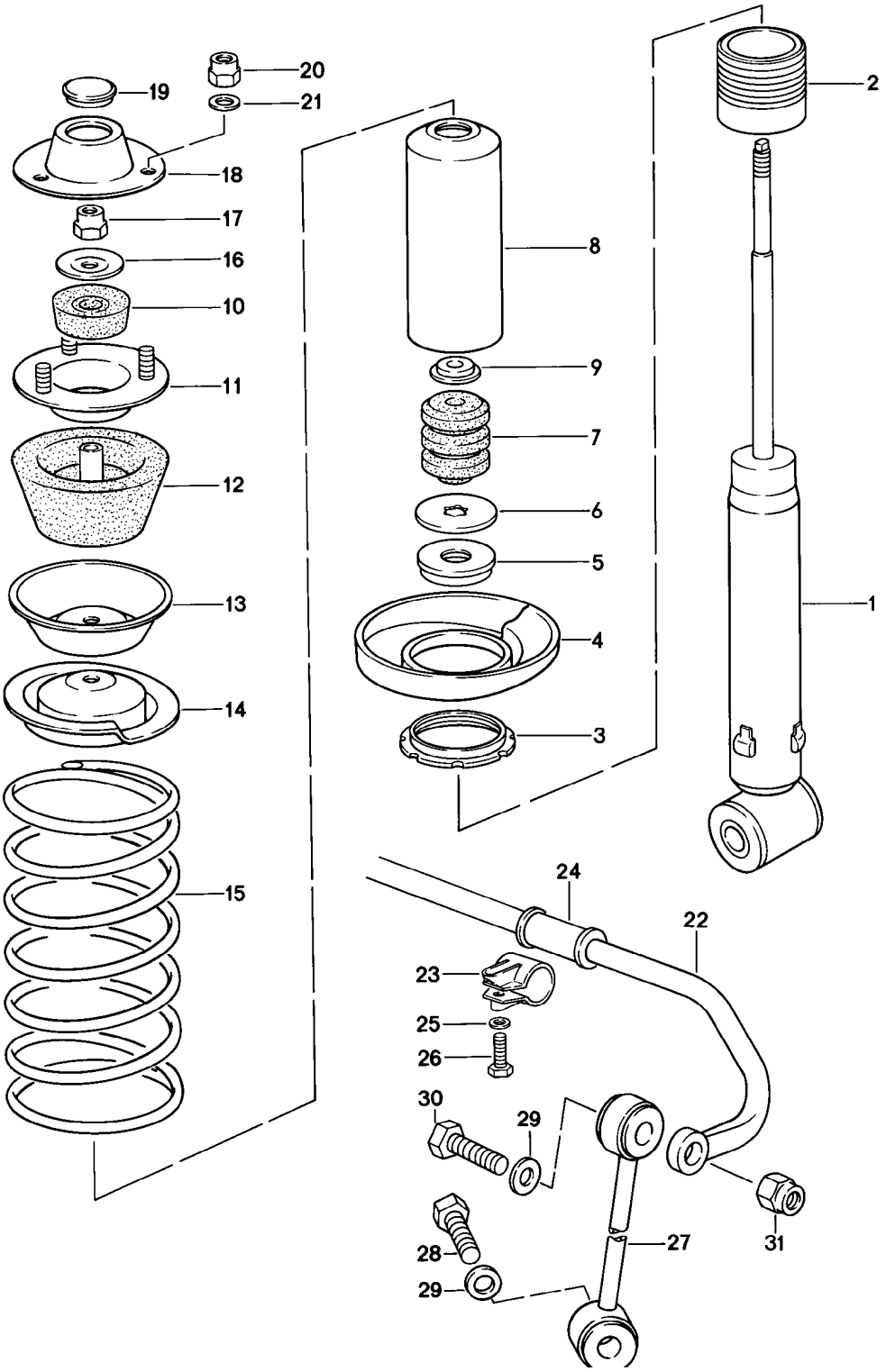

Modell	Jahr	HG	UG	Bildtafel	Einschränkung	UPD	11:29	28.10.2023
928	1978	5	02	502-000		738		

Pos	Teilenummer	Benennung	Bemerkung	St	Modellangabe
		Federung Stabilisator	hinten		
1	928 333 051 08	Schwingungsdämpfer mitverwenden:	BOGE 99908444501 90091003101	2 2 2	
(1)	928 333 051 17	Schwingungsdämpfer nur in Verbindung mit: Vorderachse 92834305509 mitverwenden:	HR/HL BOGE VR/VL 99908444501 90091003101	2 2 2 2	PR:474
(1)	928 333 051 12	Schwingungsdämpfer D - MJ 1980>> mitverwenden:	BILSTEIN 99908444501 90091003101	2 2 2	PR:474
2	928 333 511 05	Gewindebuchse		2	
3	928 333 513 02	Einstellmutter	BOGE	2	
(3)	928 333 513 01	Einstellmutter D - MJ 1980>>	BILSTEIN	2	
4	928 333 521 02	Federteller	unten	2	
5	928 333 551 00	Abstützhülse für Federbeine		2	
6	911 333 511 00	Unterlegscheibe		2	
7	928 333 518 10	Zusatzfeder		2	
8	928 333 502 01	Schutzrohr		2	
9	928 333 517 01	Haltering		2	
10	928 333 465 01	Dämpfungsgummi		2	
11	928 333 064 00	Befestigungsteller		2	
12	928 333 043 00	Gummistützring Entfallteil		2	
12	928 333 043 01	Gummistützring		2	
13	928 333 436 00	Tellerscheibe		2	
14	928 333 522 04	Federteller	oben	2	
15	928 333 531 09	Schraubenfeder Kennzeichnung: >> >> grün D >> - MJ 1978		2	
	08/77-07/78201	gelb			
	08/77-07/78202	gelb			

Modell	Jahr	HG	UG	Bildtafel	Einschränkung	UPD	11:29	28.10.2023
928	1978	5	02	502-000		738		

Pos	Teilenummer	Benennung	Bemerkung	St	Modellangabe
	08/77-07/78203	gelb			
(15)	928 333 531 12	1 Satz Federn Kennzeichnung: >> >> gelb D - MJ 1979>>		2	
	08/78-07/82101	gelb			
	08/78-07/82102	gelb			
	08/78-07/82103	gelb			
16	928 333 525 01	Unterlegscheibe		2	
17	900 910 046 02	Sicherungsmutter Entfallteil		2	
17	999 084 439 09	Sicherungsmutter Entfallteil		2	
17	999 084 445 09	Sicherungsmutter Entfallteil		2	
17	999 084 445 01	Sicherungsmutter		2	
18	928 333 151 01	Deckel Entfallteil		2	
18	928 333 151 02	Deckel		2	
19	999 703 131 40	Verschlussdeckel		2	
20	900 910 031 09	Sicherungsmutter		6	
20	900 910 031 01	Sicherungsmutter		6	
21	900 025 008 09	Unterlegscheibe Entfallteil		6	
21	900 025 008 04	Unterlegscheibe		6	
21	900 025 008 0E	Unterlegscheibe	gelb	6	
22	928 333 701 31	Stabilisator 21 MM F >> 92-BS800 250 F >> 92-BS840 422		1	
22	928 333 701 34	Stabilisator 22 MM F 92-BS800 251>> F 92-BS840 423>>		1	
		mitverwenden:	92833375426	2	
23	928 333 085 00	Schelle		2	
24	928 333 754 31	Gummilager 21 MM		2	

Modell	Jahr	HG	UG	Bildtafel	Einschränkung	UPD	11:29	28.10.2023
928	1978	5	02	502-000		738		

Pos	Teilenummer	Benennung	Bemerkung	St	Modellangabe
24	928 333 754 26	Lager 22 MM		2	
25	477 407 425	Unterlegscheibe		2	
26	N 010 472 4	Sechskantschraube M 10 X 85 Entfallteil		2	
26	900 074 375 01	Sechskantschraube M 10 X 85		2	
27	928 333 059 01	Koppelstange Entfallteil	links	1	
27	928 333 059 02	Koppelstange	links	1	
(27)	928 333 060 01	Koppelstange Entfallteil	rechts	1	
(27)	928 333 060 02	Koppelstange	rechts	1	
28	N 010 445 2	Sechskantschraube M 10 X 45 Entfallteil		2	
28	900 074 372 01	Sechskantschraube M 10 X 45		2	
29	928 333 761 00	Unterlegscheibe		4	
30	900 074 063 02	Sechskantschraube M 10 X 55		2	
30	900 074 380 01	Sechskantschraube M 10 X 55		2	
31	900 910 031 09	Sicherungsmutter		2	
31	900 910 031 01	Sicherungsmutter		2	

Modell	Jahr	HG	UG	Bildtafel	Einschränkung	UPD	11:30	28.10.2023
928	1978	5	02	502-005		738		

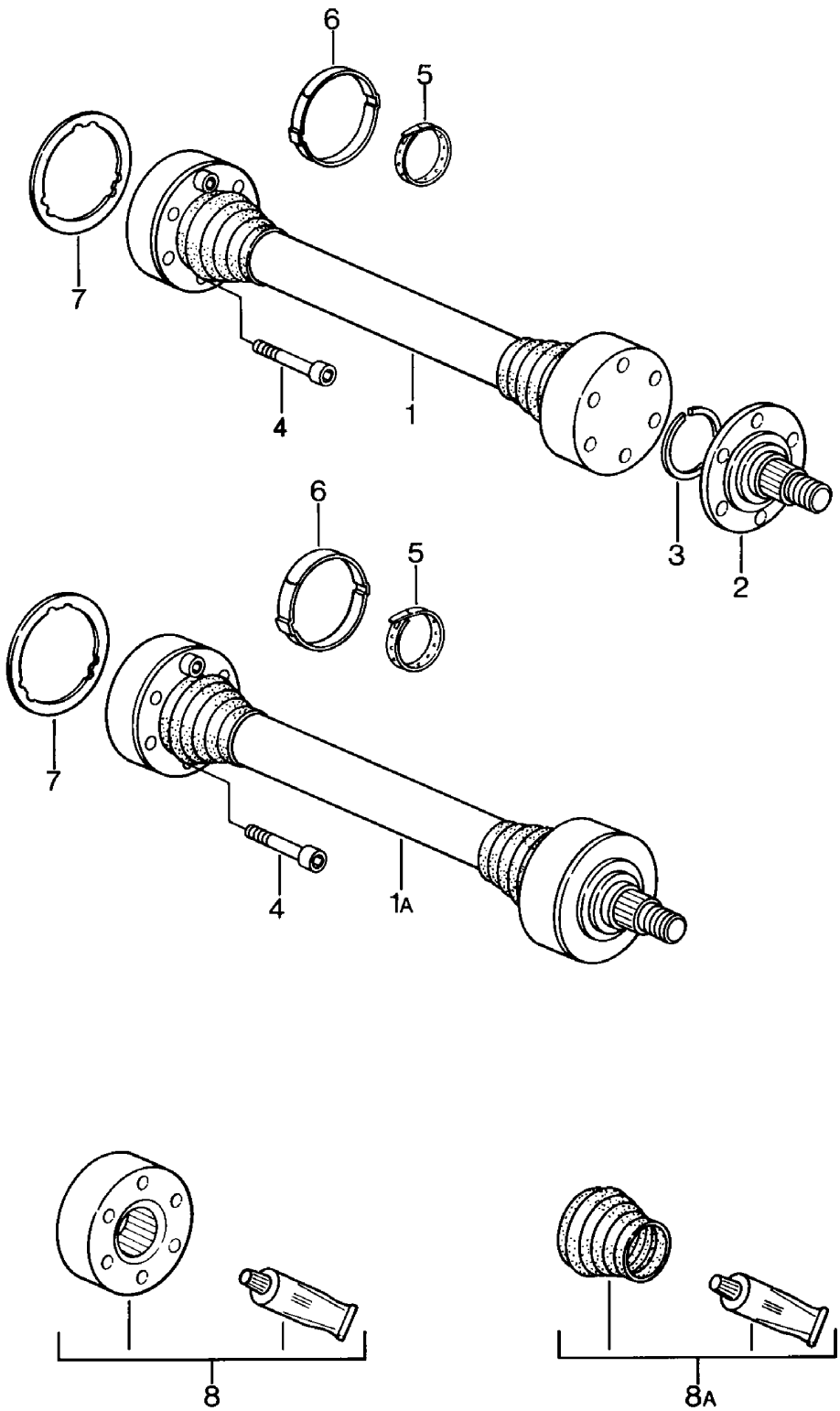

Modell	Jahr	HG	UG	Bildtafel	Einschränkung	UPD	11:30	28.10.2023
928	1978	5	02	502-005		738		

Pos	Teilenummer	Benennung	Bemerkung	St	Modellangabe
		Gelenkwelle			
1	928 332 033 30	Gelenkwelle D >> - MJ 1981		2	
1A	928 332 033 30	Gelenkwelle		2	
2	928 332 026 03	Antriebswelle D >> - MJ 1981		2	
3	999 152 084 01	Sicherungsring		4	
(3)	999 152 084 01	Sicherungsring D - MJ 1982>> - MJ 1982		2	
4	900 067 168 01	Zylinderschraube M 10 X 57		24	
(4)	900 067 168 01	Zylinderschraube M 10 X 57 D - MJ 1982>> - MJ 1982		8	
5	928 332 257 00	Klemme D >> - MJ 1981		4	
(5)	928 332 257 01	Klemme D - MJ 1982>> - MJ 1982		2	
6	999 512 315 02	Ohr-Schlauchklemme Entfallteil		2	
6	999 512 486 00	Klemme		2	
7	930 332 297 00	Dichtung D >> - MJ 1981		6	
(7)	930 332 297 00	Dichtung D - MJ 1982>> - MJ 1982		2	
8A	928 332 922 00	Reparatursatz Entfallteil		X	
8A	928 332 922 01	Reparatursatz D >> - MJ 1981		X	
8	928 332 923 00	Reparatursatz		X	
8	928 332 923 02	Reparatursatz		X	
(8A)	928 332 924 00	Reparatursatz D - MJ 1982>> - MJ 1982		X	

Modell	Jahr	HG	UG	Bildtafel	Einschränkung	UPD	11:30	28.10.2023
928	1978	5	98	598-000		738		

Pos	Teilenummer	Benennung	Bemerkung	St	Modellangabe
		Reparatursätze			
-	**928 332 922 00**	**Reparatursatz** **für** **Gelenkwelle** **928.332.033.17** **bestehend aus:** **Gelenkschutzhülle** **Entfallteil**		**X** **1**	
-	**000 043 005 00**	**Schmierfett** **90 G**		**1**	
-	**928 332 922 01**	**Reparatursatz** **für** **Gelenkwelle** **928.332.033.17** **bestehend aus:** **Gelenkschutzhülle** **Schmierfett für Gleichlauf-** **gelenk** **Klemmschelle** **Schlauchklemme** **Sprengring**		**X** **1** **1** **1** **1** **1**	
-	**928 332 923 00**	**Reparatursatz** **für** **Gelenkwelle** **928.332.033.17/30** **bestehend aus:** **Gleichlaufgelenk**		**X** **1**	
-	**928 332 923 02**	**Reparatursatz** **für** **Gelenkwelle** **928.332.033.17/30** **bestehend aus:** **Gleichlaufgelenk**		**X** **1**	

Modell	Jahr	HG	UG	Bildtafel	Einschränkung	UPD	11:30	28.10.2023
928	1978	6	01	601-000		738		

Modell	Jahr	HG	UG	Bildtafel	Einschränkung	UPD	11:30	28.10.2023
928	1978	6	01	601-000		738		

Pos	Teilenummer	Benennung	Bemerkung	St	Modellangabe
		Leichtmetallrad			
1	928 361 916 00	Leichtmetallrad 7 J X 16 D >> - MJ 1979	matt	4	
(1)	928 361 016 00	Leichtmetallrad 7 J X 16 klar D - MJ 1980>>		4	
(1)	928 361 919 00	Leichtmetallrad 7 J X 15 D >> - MJ 1979	silber matt	4	
(1)	928 361 019 00	Leichtmetallrad 7 J X 15 klar D - MJ 1980>>		4	
(1)	928 362 114 20	Leichtmetallrad 7 J X 16 für Winterbetrieb		4	
2	928 362 115 01	Leichtmetallrad 7 J X 16 D - MJ 1980>>	geschmiedet	4	
(2)	928 361 021 08	Leichtmetallrad 7 J X 16 D - MJ 1982>> - MJ 1982	lackiert	4	PR:406
3	928 361 032 01	Radzierkappe nicht für: Leichtmetallrad 928.361.021.05 Entfallteil		4	
3	928 361 032 05	Radzierkappe nicht für: Leichtmetallrad 928.361.021.05		4	
4	PCG 361 032 01	Radzierkappe nicht für: Leichtmetallrad 928.361.021.05 Porsche Wappen schwarz		4	
4	PCG 361 032 02	Radzierkappe nicht für: Leichtmetallrad 928.361.021.05 Porsche Wappen schwarz		4	

Modell	Jahr	HG	UG	Bildtafel	Einschränkung	UPD	11:30	28.10.2023
928	1978	6	01	601-000		738		

Pos	Teilenummer	Benennung	Bemerkung	St	Modellangabe
5	477 601 051 D	Radzierkappe für Leichtmetallrad 928.361.021.05 platin-metallic D - MJ 1980>> Entfallteil		4	
5	477 601 051 G	Radzierkappe für Leichtmetallrad 928.361.021.05 platin-metallic D - MJ 1980>>		4	
(5)	928 361 032 04	Radzierkappe für Leichtmetallrad 928 361 021 08 D - MJ 1982>> - MJ 1982		4	PR:406
(6)	928 362 030 02	Notrad 5 J X 15 D >> - MJ 1979		1	
(6)	928 361 008 02	Notrad 5 J X 15 D - MJ 1980>>		1	
(7)	928 361 047 03	Radmutter Entfallteil	abschliessbar	X	
(7)	965 361 955 00	Radmutter Entfallteil	abschliessbar	X	
(7)	968 361 955 00	Radmutter Entfallteil	abschliessbar	X	
7	993 361 057 00	Felgenschlosssatz mit Schlüssel	abschliessbar	X	
8	999 182 003 36	Radmutter		20	
9	928 361 310 00	Abdeckkappe		X	
10	901 361 410 00	Ausgleichsgewicht (selbstklebend) 10 G		X	
(10)	901 361 411 00	Ausgleichsgewicht (selbstklebend) 20 G		X	
(10)	901 361 412 00	Ausgleichsgewicht (selbstklebend) 30 G		X	

Modell	Jahr	HG	UG	Bildtafel	Einschränkung	UPD	11:30	28.10.2023
928	1978	6	01	601-000		738		

Pos	Teilenummer	Benennung	Bemerkung	St	Modellangabe
(10)	901 361 413 00	Ausgleichsgewicht (selbstklebend) 40 G		X	
(10)	901 361 414 00	Ausgleichsgewicht (selbstklebend) 50 G		X	
(10)	901 361 415 00	Ausgleichsgewicht (selbstklebend) 60 G		X	
(10)	901 361 416 00	Ausgleichsgewicht (selbstklebend) 70 G		X	
(10)	901 361 417 00	Ausgleichsgewicht (selbstklebend) 80 G		X	
11		Ausgleichsgewicht	beschichtet	X	
(11)	928 361 410 00	Ausgleichsgewicht 10 G		X	
(11)	928 361 411 00	Ausgleichsgewicht 20 G		X	
(11)	928 361 412 00	Ausgleichsgewicht 30 G		X	
(11)	928 361 413 00	Ausgleichsgewicht 40 G		X	
(11)	928 361 414 00	Ausgleichsgewicht 50 G		X	
(11)	928 361 415 00	Ausgleichsgewicht 60 G		X	
(11)	928 361 416 00	Ausgleichsgewicht 70 G		X	
(11)	928 361 417 00	Ausgleichsgewicht 80 G		X	
12	928 361 420 01	Halteklammer Ausgleichsgewicht		X	
13	900 265 001 51	Gummiventil Entfallteil		4	
13	311 601 361	Gummiventil		4	
-	911 361 510 02	Luftkompressor Entfallteil		1	
-	911 361 510 03	Pannenset mit Kompressor		1	
14	965 361 561 00	Abstützung Ventil		1	

Modell	Jahr	HG	UG	Bildtafel	Einschränkung	UPD	11:30	28.10.2023
928	1978	6	01	601-000		738		

Pos	Teilenummer	Benennung	Bemerkung	St	Modellangabe
15	911 722 202 00	Reifendruckprüfer Porsche Classic mit Lederhülle		1	
-	996 361 521 00	Schutzhülle für Komplettrad	weiss	1	
-	911 361 522 00	Abdeckfolie		1	
-	999 914 001 40	Schutzhandschuhe		1	

Modell	Jahr	HG	UG	Bildtafel	Einschränkung	UPD	11:30	28.10.2023
928	1978	6	02	602-000		738		

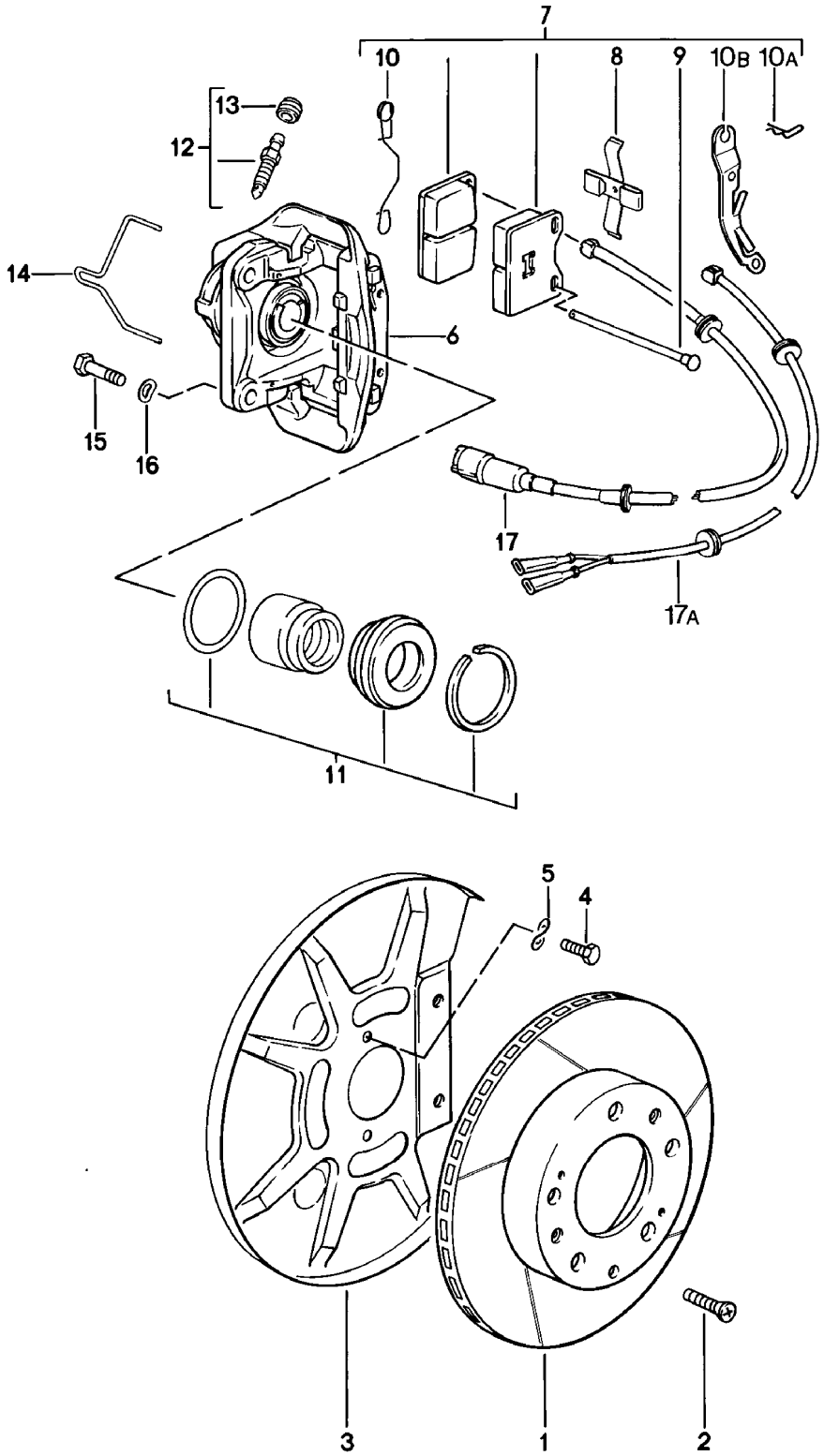

Modell	Jahr	HG	UG	Bildtafel	Einschränkung	UPD	11:30	28.10.2023
928	1978	6	02	602-000		738		

Pos	Teilenummer	Benennung	Bemerkung	St	Modellangabe
		Scheibenbremse Vorderachse Schwimmsattel F >> 92-A0800 749			928
-		mitverwenden: Befestigungsteile für Bremsbelag			
1	928 351 041 09	Bremsscheibe		2	
		mitverwenden:	944 351 951 03	1	
			900 269 047 01	4	
			928 351 958 00	1	
			N 010 142 2	4	
			900 028 014 03	4	
			000 043 305 08	1	
		mitzuverwendende Position/-en:	17/17A	2	
2	N 033 167 1	Senkschraube Entfallteil		4	
2	900 269 047 01	Senkschraube		4	
3	928 351 081 00	Schutzblech		2	
4	N 010 227 2	Sechskantschraube M 7 X 12		4	
(5)	900 028 019 08	Federscheibe		4	
6	928 351 425 01	Schwimmsattel	links	1	
(6)	928 351 426 01	Schwimmsattel	rechts	1	
7	928 351 951 00	1 Satz Bremsbeläge für Scheibenbremse mit Befestigungsteilen		1	
(7)	944 351 951 02	1 Satz Bremsbeläge für Scheibenbremse ohne Befestigungsteile Entfallteil		1	
(7)	944 351 951 03	1 Satz Bremsbeläge für Scheibenbremse ohne Befestigungsteile		1	
(7)	944 351 951 02	1 Satz Bremsbeläge für Scheibenbremse ohne Befestigungsteile (asbestfrei) Entfallteil		1	
(7)	944 351 951 03	1 Satz Bremsbeläge für Scheibenbremse ohne Befestigungsteile (asbestfrei)		1	
-	928 351 958 00	1 Satz Befestigungsteile		1	

Modell	Jahr	HG	UG	Bildtafel	Einschränkung	UPD	11:30	28.10.2023
928	1978	6	02	602-000		738		

Pos	Teilenummer	Benennung	Bemerkung	St	Modellangabe
8	928 351 935 00	Spreizfeder		2	
9	928 351 936 00	Haltestift		4	
10	928 351 937 00	Sicherungsfeder D >> - MJ 1980		2	
10A	901 351 955 10	Sicherungsklammer		4	
10B	928 351 823 00	Halteblech	links	1	
10C	928 351 824 00	Halteblech	rechts	1	
11	928 351 941 00	Dichtungssatz		2	
12	928 351 945 00	Entlüfterventil		2	
13	901 351 927 10	Staubkappe		2	
14	928 351 946 00	Führungsfeder		2	
15	N 010 142 2	Sechskantschraube M 12 X 1,5 X 50		4	
(16)	900 028 014 02	Federscheibe Entfallteil		4	
(16)	900 028 014 03	Federscheibe		4	
17	928 612 311 00	Warngeberleitung (Bremsbelagverschleissanzeige) F >> 92-88101 800 D >> - MJ 1979		2	
(17)	928 612 311 01	Warngeberleitung (Bremsbelagverschleissanzeige) F 92-88101 801>> Entfallteil		2	
(17)	928 612 311 03	Warngeberleitung (Bremsbelagverschleissanzeige) in Verbindung mit Halteblech D >> - MJ 1980		2	
17A	928 612 311 03	Warngeberleitung (Bremsbelagverschleissanzeige) D - MJ 1981>> - MJ 1981		2	
-	000 043 305 08	Montagepaste	100 Gramm	1	

Modell	Jahr	HG	UG	Bildtafel	Einschränkung	UPD	11:31	28.10.2023
928	1978	6	02	602-005		738		

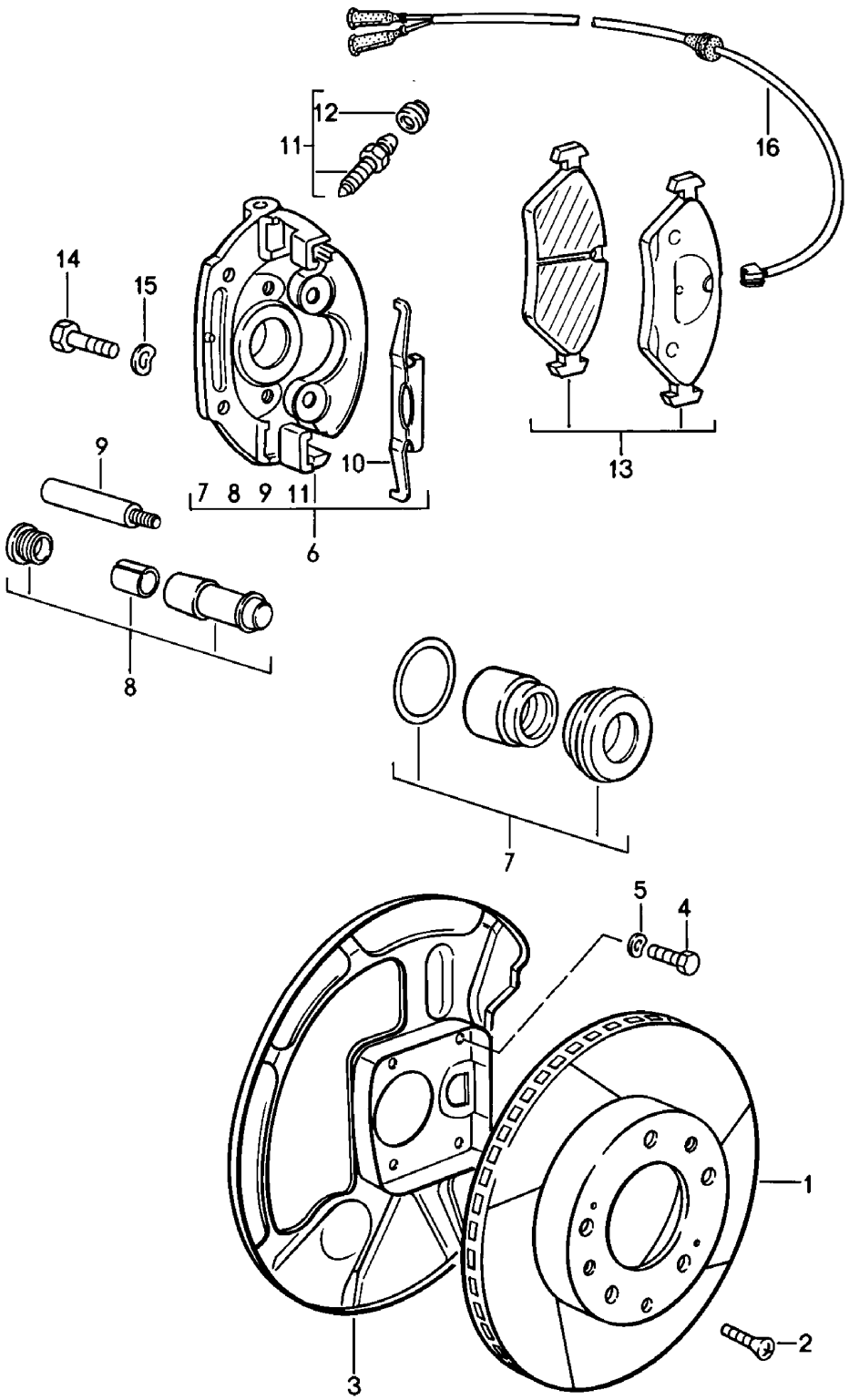

Modell	Jahr	HG	UG	Bildtafel	Einschränkung	UPD	11:31	28.10.2023
928	1978	6	02	602-005		738		

Pos	Teilenummer	Benennung	Bemerkung	St	Modellangabe
		Scheibenbremse Vorderachse Faustsattelbremse F 92-A0800 750>> F 92-A0820 001>>			928 928S
-		mitverwenden: Befestigungsteile für Bremsbelag			
1	928 351 043 01	Bremsscheibe Entfallteil	links	1	
1	928 351 043 06	Bremsscheibe mitverwenden:	links 928 351 044 01 928 351 931 01 928 612 315 03 900 269 047 01 928 612 315 03 000 043 305 08 N 010 142 2 900 028 014 03	1 1 1 2 4 2 1 4 4	
(1)	928 351 044 01	Bremsscheibe	rechts	1	
2	N 033 167 1	Senkschraube M 6 X 12 Entfallteil		4	
2	900 269 047 01	Senkschraube M 6 X 12		4	
2	N 033 167 1	Senkschraube Entfallteil		4	
2	900 269 047 01	Senkschraube		4	
3	928 351 083 00	Schutzblech	links	1	
(3)	928 351 084 00	Schutzblech	rechts	1	
4	N 010 227 2	Sechskantschraube M 7 X 12		8	
5	900 028 019 08	Federscheibe		8	
6	928 351 427 00	Faustsattel ohne Bremsbeläge	links	1	
(6)	928 351 428 00	Faustsattel ohne Bremsbeläge	rechts	1	
7	928 351 943 00	Dichtungssatz		2	
8	928 351 949 00	Dämpfungshülse Entfallteil Gleitstück		2	
9	928 351 947 00	Führungsbolzen		4	
10	928 351 953 00	Haltefeder		2	

Modell	Jahr	HG	UG	Bildtafel	Einschränkung	UPD	11:31	28.10.2023
928	1978	6	02	602-005		738		

Pos	Teilenummer	Benennung	Bemerkung	St	Modellangabe
11	928 351 945 01	Entlüfterventil		2	
12	901 351 927 10	Staubkappe		2	
13	928 351 931 01	1 Satz Bremsbeläge für Scheibenbremse		1	
(13)	928 351 931 01	1 Satz Bremsbeläge für Scheibenbremse (asbestfrei)		1	
14	N 010 142 2	Sechskantschraube M 12 X 1,5 X 50		4	
15	900 028 014 02	Federscheibe Entfallteil		4	
15	900 028 014 03	Federscheibe		4	
16	928 612 315 01	Warngeberleitung (Bremsbelagverschleissanzeige) Entfallteil		2	
16	928 612 315 03	Warngeberleitung (Bremsbelagverschleissanzeige)		2	
-	999 651 165 02	Kabelbefestiger		2	
-	999 651 162 40	Kabelhalter		2	
-	999 651 154 40	Leitungshalter		2	
-	999 651 161 40	Leitungshalter		4	
-	000 043 305 08	Montagepaste	100 Gramm	1	

Modell	Jahr	HG	UG	Bildtafel	Einschränkung	UPD	11:31	28.10.2023
928	1978	6	03	603-000		738		

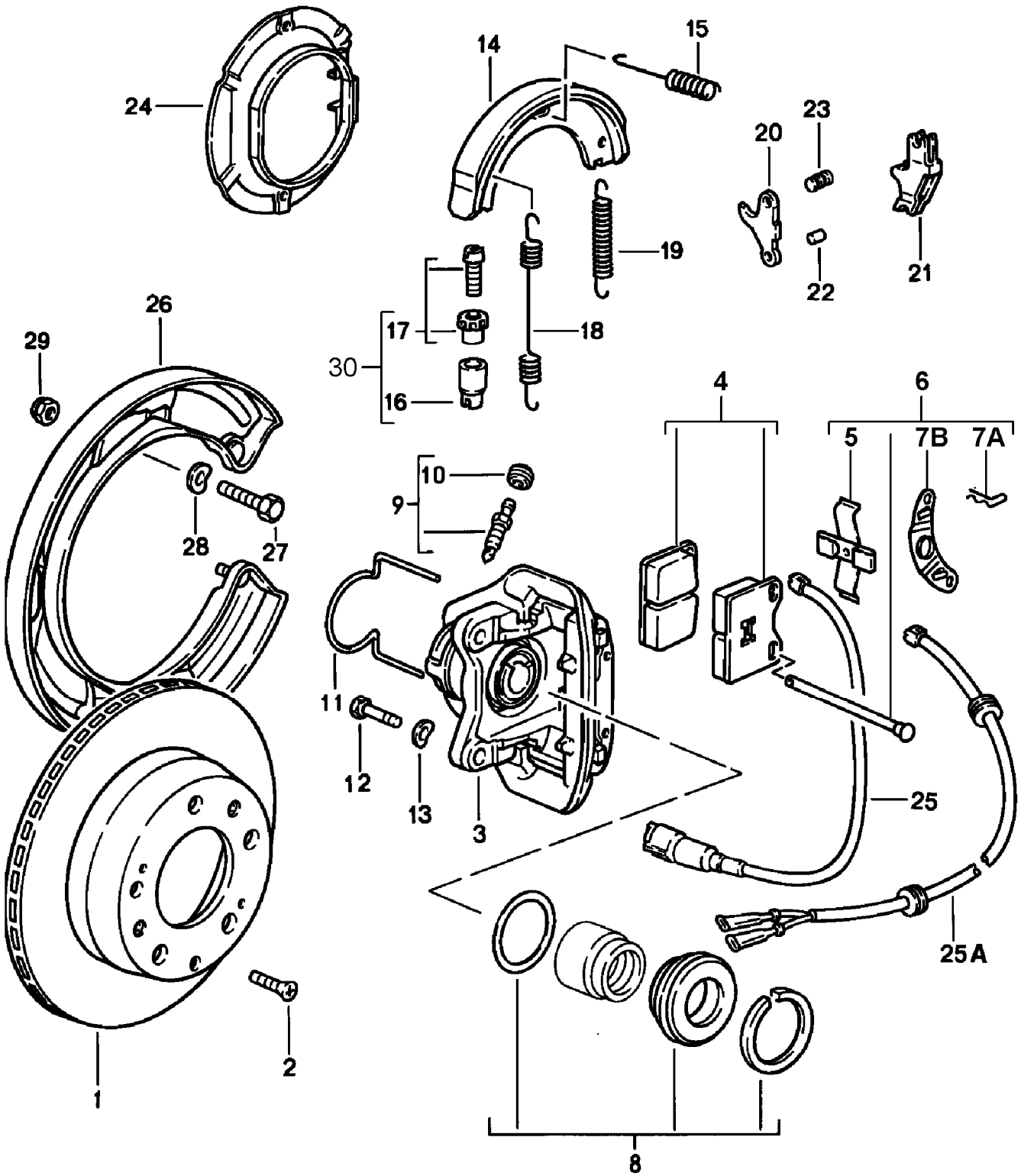

Modell	Jahr	HG	UG	Bildtafel	Einschränkung	UPD	11:31	28.10.2023
928	1978	6	03	603-000		738		

Pos	Teilenummer	Benennung	Bemerkung	St	Modellangabe
		Scheibenbremse Hinterachse			
-		mitverwenden: Befestigungsteile für Bremsbelag			
1	944 352 041 02	Bremsscheibe		2	
1	944 352 041 05	Bremsscheibe		2	
		mitverwenden:	928 352 951 02	1	
			900 269 047 01	4	
			928 352 953 01	1	
			000 043 305 08	1	
			900 082 145 01	4	
			900 028 014 03	4	
		mitzuverwendende Position/-en:	25/25A		
2	N 033 167 1	Senkschraube Entfallteil		4	
2	900 269 047 01	Senkschraube		4	
3	928 352 425 01	Schwimmsattel	links	1	
(3)	928 352 426 01	Schwimmsattel	rechts	1	
4	928 352 951 02	1 Satz Bremsbeläge für Scheibenbremse -TEXTAR T 400- ohne: Befestigungsteile (asbestfrei)		1	
-	928 352 953 00	1 Satz Befestigungsteile		1	
5	928 352 935 00	Spreizfeder		2	
6	928 352 953 00	1 Satz Befestigungsteile		4	
7	928 352 937 00	Sicherungsfeder D >> - MJ 1979		2	
7A	901 351 955 10	Sicherungsklammer D - MJ 1980>>		4	
7B	928 352 823 00	Halteblech D - MJ 1980>>		2	
8	928 352 941 00	Dichtungssatz		2	
9	901 352 977 10	Entlüftungsventil		2	
10	901 351 927 10	Staubkappe		2	
11	928 352 939 00	Führungsfeder D >> - MJ 1979	links	1	
(11)	928 352 940 00	Führungsfeder D >> - MJ 1979	rechts	1	

Modell	Jahr	HG	UG	Bildtafel	Einschränkung	UPD	11:31	28.10.2023
928	1978	6	03	603-000		738		

Pos	Teilenummer	Benennung	Bemerkung	St	Modellangabe
(11)	928 352 939 00	Führungsfeder D - MJ 1980>>	links	1	
(11)	928 352 940 00	Führungsfeder D - MJ 1980>>	rechts	1	
12	900 082 077 02	Sechskantschraube M 12 X 1,5 X 37		4	
12	900 082 145 01	Sechskantschraube M 12 X 1,5 X 37		4	
13	N 012 232 1	Federscheibe		4	
14	928 352 097 00	Bremsbelag Entfallteil		4	
(14)	996 352 993 00	Reparatursatz (asbestfrei) Entfallteil		4	
(14)	997 352 993 02	1 Satz Bremsbeläge für Trommelbremse nur in Verbindung mit: Druckfeder 996.352.741.00 Nachstellschraube 993.352.071.00 mitverwenden:	 000 043 305 08	1 1	
15	928 352 957 02	Druckfeder		4	
(15)	996 352 741 00	Druckfeder nur in Verbindung mit: Reparatursatz 997.352.993.02		4	
16	911 352 944 00	Buchse		2	
17	911 352 098 00	Nachstellschraube Entfallteil		2	
17	911 352 098 01	Nachstellschraube		2	
18	901 352 954 10	Rückzugfeder		2	
19	901 352 932 10	Rückzugfeder		2	
20	993 352 073 00	Spreizvorrichtung		2	
21	993 352 073 00	Spreizvorrichtung		2	
22	993 352 737 00	Bolzen		2	
23	928 352 447 00	Bolzen		2	
24	928 352 081 01	Bremsträgerblech		2	

Modell	Jahr	HG	UG	Bildtafel	Einschränkung	UPD	11:31	28.10.2023
928	1978	6	03	603-000		738		

Pos	Teilenummer	Benennung	Bemerkung	St	Modellangabe
25	928 612 313 00	Warngeberleitung (Bremsbelagverschleissanzeige) F >> 92-88101 800 Entfallteil		2	
25	928 612 313 03	Warngeberleitung (Bremsbelagverschleissanzeige) F >> 92-88101 800		2	
25A	928 612 313 01	Warngeberleitung (Bremsbelagverschleissanzeige) F 92-88101 801>> Entfallteil		2	
25A	928 612 313 05	Warngeberleitung (Bremsbelagverschleissanzeige) F 92-88101 801>>		2	
-	999 651 165 02	Kabelbefestiger		2	
-	999 651 163 40	Steckhülse		2	
-	999 651 161 40	Leitungshalter		7	
26	928 352 813 02	Schutzblech	links	1	
(26)	928 352 814 02	Schutzblech	rechts	1	
27	900 119 030 02	Zylinderschraube M 8 X 20		6	
(27)	N 010 215 13	Sechskantschraube M 6 X 15		2	
28	N 012 241 8	Federscheibe		6	
(28)	N 012 226 5	Federscheibe		2	
29	900 910 022 02	Sicherungsmutter		6	
30	993 352 071 00	Nachstellschraube nur in Verbindung mit: Reparatursatz 997.352.993.02 Entfallteil		2	
30	298 609 723	Nachstellschraube nur in Verbindung mit: Reparatursatz 997.352.993.02		2	
-	000 043 305 08	Montagepaste	100 Gramm	1	

Modell	Jahr	HG	UG	Bildtafel	Einschränkung	UPD	11:31	28.10.2023
928	1978	6	04	604-000		738		

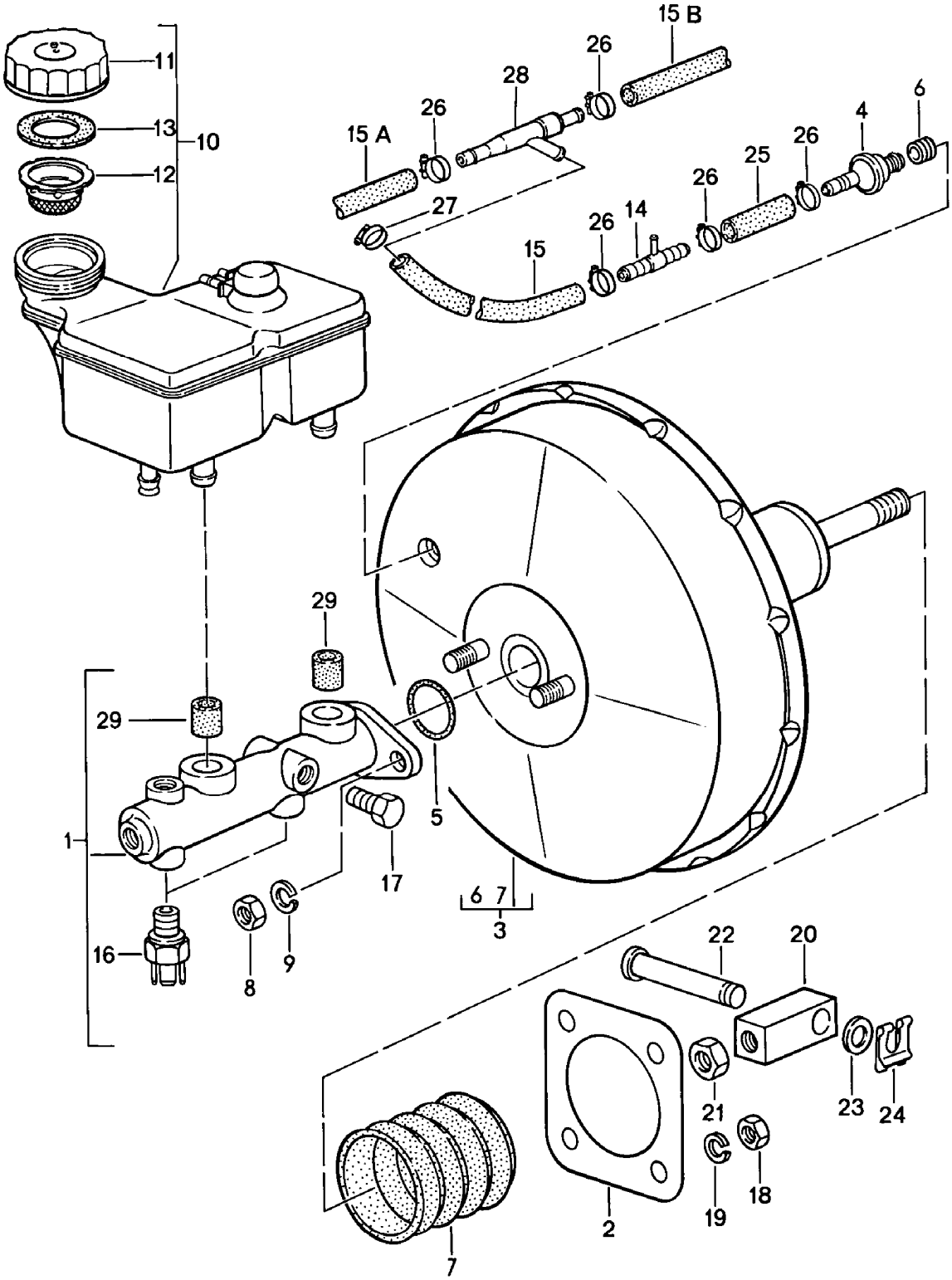

Modell	Jahr	HG	UG	Bildtafel	Einschränkung	UPD	11:31	28.10.2023
928	1978	6	04	604-000		738		

Pos	Teilenummer	Benennung	Bemerkung	St	Modellangabe
		Hauptbremszylinder Bremskraftverstärker			
-	000 044 305 01	Bremsflüssigkeit DOT 4 1 LTR.		1	
-	000 044 305 30	Bremsflüssigkeit DOT 4 30 LTR.		1	
1	928 355 011 04	Hauptbremszylinder Entfallteil		1	
1	928 355 011 04	Hauptbremszylinder		1	
2	477 611 951	Dichtung 4 MM Bremskraftverstärker $ 9"		1	
2	477 611 951	Dichtung 2 MM Bremskraftverstärker $ 10"		1	
3	928 355 023 04	Bremskraftverstärker F >> 92-89101 485 D >> - MJ 1979		1	
(3)	928 355 023 09	Bremskraftverstärker $ 10" nur in Verbindung mit: Schwimmsattel F 92-89101 486>> F >> 92-A0800 749	vorn	1	
(3)	928 355 023 09	Bremskraftverstärker nur in Verbindung mit: Faustsattelbremse D - MJ 1980>>	vorn	1	
4	431 611 933	Rückschlagventil	Llkg	1	
4	191 611 933 F	Rückschlagventil	Rlkg	1	
5	251 611 243	Dichtung zwischen Bremskraft- verstärker und Tandem-Haupt- bremszylinder		1	
6	911 355 921 00	Dichtgummi Entfallteil		1	
6	955 355 921 00	Dichtgummi		1	
7	477 611 115	Faltenbalg		1	
8	900 076 025 02	Sechskantmutter Entfallteil		2	

Modell	Jahr	HG	UG	Bildtafel	Einschränkung	UPD	11:31	28.10.2023
928	1978	6	04	604-000		738		

Pos	Teilenummer	Benennung	Bemerkung	St	Modellangabe
8	900 076 064 02	Sechskantmutter		2	
9	N 012 241 8	Federscheibe		2	
10	928 355 013 13	Ausgleichsbehälter für Bremsflüssigkeit (komplett) Entfallteil		1	
(10)	928 355 650 06	Behälter (komplett) Entfallteil		1	
(10)	928 355 650 06	Behälter		1	
-	928 355 654 03	Halter für Behälter		1	
11	477 611 361	Verschlussdeckel		1	
12	211 611 381 B	Sieb		1	
13	901 355 908 00	Dichtung		1	
14	321 611 813	T-Stück		1	
15	928 355 663 00	Formschlauch	Llkg	1	
(15)	927 355 609 02	Winkelschlauch	Rlkg	1	
-	999 181 022 51	Schlauch Länge (cm):	12 X 3,7 100	*	
15A		kürzen auf:	50 MM	2	
15B		kürzen auf:	640 MM	1	
16	113 945 515 G	Bremslichtschalter mit Warn-kontakt		2	
17	999 064 018 02	Verschlussschraube für Hauptbremszylinder	Rlkg	1	
18	900 076 025 02	Sechskantmutter Entfallteil		4	
18	900 076 064 02	Sechskantmutter		4	
19	900 027 015 02	Federring B 8		4	
19	900 027 015 03	Federring B 8		4	
20	928 355 509 00	Zwischenstück für Bremskraftverstärker $ 9" D >> - MJ 1979		1	

Modell	Jahr	HG	UG	Bildtafel	Einschränkung	UPD	11:31	28.10.2023
928	1978	6	04	604-000		738		

Pos	Teilenummer	Benennung	Bemerkung	St	Modellangabe
(20)	928 355 509 01	Zwischenstück für Bremskraftverstärker $ 10"		1	
21	900 034 003 02	Sechskantmutter		1	
22	928 355 511 00	Bolzen		1	
23	900 025 009 02	Unterlegscheibe		1	
24	N 012 653 1	Sicherungsscheibe		1	
-	999 181 022 51	Schlauch Länge (cm):	12 X 3,7 100	*	
25		kürzen auf:	50 MM	1	
(25)		kürzen auf:	280 MM	1	
26	999 512 063 02	Schelle Entfallteil		7	
26	999 512 063 01	Schelle		7	
27	999 512 045 02	Schlauchschelle		1	
28	035 133 753 A	Saugstrahlpumpe Entfallteil		1	
28	035 133 753 B	Saugstrahlpumpe		1	
-	928 355 515 00	Düse D - MJ 1980>>		1	
29	911 355 922 00	Dichtstopfen		2	

Modell	Jahr	HG	UG	Bildtafel	Einschränkung	UPD	11:32	28.10.2023
928	1978	6	04	604-005		738		

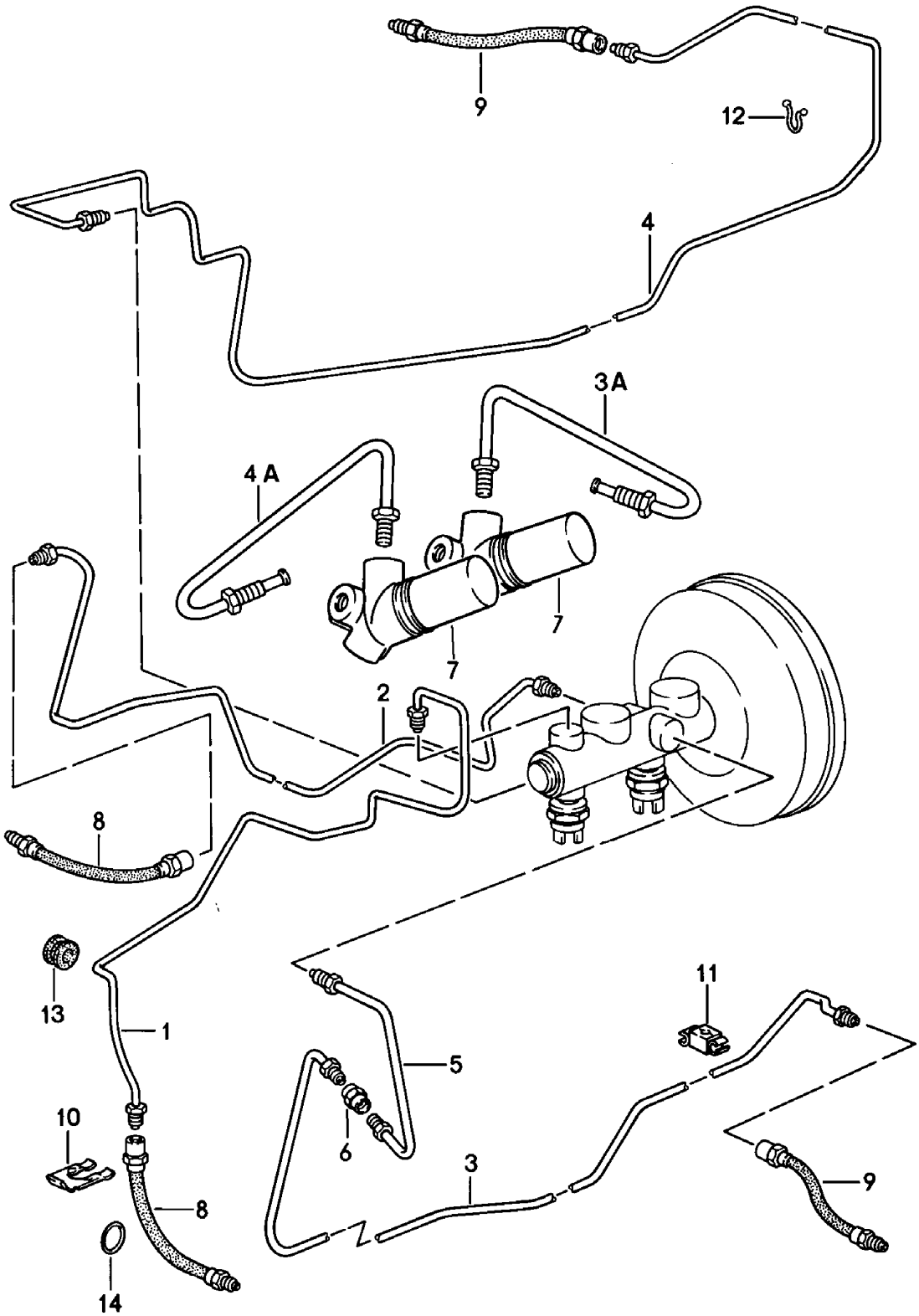

Modell	Jahr	HG	UG	Bildtafel	Einschränkung	UPD	11:32	28.10.2023
928	1978	6	04	604-005		738		

Pos	Teilenummer	Benennung	Bemerkung	St	Modellangabe
		Bremsleitung nur in Verbindung mit: Bremskraftverstärker 928.355.023.03 /04 ohne: Bremskraftregler F >> 92-88101 129			
1	928 355 061 01	Bremsleitung	Llkg links	1	
2	928 355 062 01	Bremsleitung	Llkg rechts	1	
3	928 355 063 01	Bremsleitung	Llkg links	1	
4	928 355 064 01	Bremsleitung	Llkg rechts	1	
5	928 355 075 00	Bremsleitung mit: Bremskraftregler F >> 92-89101 485	links	1	
1	928 355 061 03	Bremsleitung	Llkg links	1	
(1)	927 355 061 00	Bremsleitung	Rlkg links	1	
2	928 355 062 01	Bremsleitung	Llkg rechts	1	
(2)	927 355 062 00	Bremsleitung	Rlkg rechts	1	
3	927 355 073 01	Bremsleitung	Llkg links	1	
3A	928 355 093 01	Bremsleitung	Llkg links kurz	1	
(3A)	927 355 063 01	Bremsleitung	Rlkg links	1	
4	927 355 071 00	Bremsleitung	Rlkg rechts	1	
(4)	927 355 067 00	Bremsleitung	Rlkg rechts	1	
4A	928 355 092 01	Bremsleitung	Llkg rechts kurz	1	
(4A)	927 355 069 01	Bremsleitung	Rlkg links	1	

Modell	Jahr	HG	UG	Bildtafel	Einschränkung	UPD	11:32	28.10.2023
928	1978	6	04	604-005		738		

Pos	Teilenummer	Benennung	Bemerkung	St	Modellangabe
6	914 355 661 00	Zwischenstück M 10 X 1		1	
7	928 355 083 02	Bremskraftregler		2	
-	900 025 007 02	Unterlegscheibe Entfallteil		2	
-	900 025 007 03	Unterlegscheibe		2	
-	N 010 237 6	Sechskantschraube M 8 X 12 Entfallteil		2	
-	N 010 237 14	Sechskantschraube M 8 X 12		2	
-	914 355 667 00	Verteiler	Rlkg	1	
-	900 075 017 02	Sechskantschraube M 6 X 25	Rlkg	1	
-	900 075 017 03	Sechskantschraube M 6 X 25	Rlkg	1	
-	900 028 008 01	Federring	Rlkg	1	
-	900 076 010 02	Mutter Entfallteil	Rlkg	1	
-	900 076 010 0B	Mutter	Rlkg	1	
-	900 076 010 03	Mutter	Rlkg	1	
8	928 355 079 00	Bremsschlauch D >> - MJ 1979 Entfallteil	vorn	2	
8	928 355 079 03	Bremsschlauch	vorn	2	
9	928 355 626 00	Bremsschlauch D >> - MJ 1979 Entfallteil	hinten	2	
9	928 355 080 01	Bremsschlauch Entfallteil	hinten	2	
9	928 355 080 02	Bremsschlauch	hinten	2	
10	113 611 715 A	Bremsschlauchhalter D >> - MJ 1979		4	
11	477 611 767 B	Klemmschelle D >> - MJ 1979		14	
12	999 651 161 40	Leitungshalter D >> - MJ 1979		11	
13	999 702 031 50	Gummitülle D >> - MJ 1979 Entfallteil		2	

Modell	Jahr	HG	UG	Bildtafel	Einschränkung	UPD	11:32	28.10.2023
928	1978	6	04	604-005		738		

Pos	Teilenummer	Benennung	Bemerkung	St	Modellangabe
13	999 702 031 5A	Gummitülle		2	
14	999 701 481 40	Runddichtring D >> - MJ 1979 Entfallteil		12	
14	999 701 442 40	Runddichtring		12	
-		nur in Verbindung mit: Bremskraftverstärker 928.355.023.05/06 F 92-89101 486>>			
1	928 355 061 03	Bremsleitung D >> - MJ 1979	Llkg links	1	
(1)	928 355 061 04	Bremsleitung D - MJ 1980>>	Llkg links	1	
(1)	927 355 061 00	Bremsleitung D >> - MJ 1979	Rlkg links	1	
(1)	927 355 061 01	Bremsleitung D - MJ 1980>>	Rlkg links	1	
2	928 355 062 02	Bremsleitung D >> - MJ 1979	Llkg rechts	1	
(2)	928 355 062 03	Bremsleitung D - MJ 1980>>	Llkg rechts	1	
(2)	927 355 062 01	Bremsleitung D >> - MJ 1979	Rlkg rechts	1	
(2)	927 355 062 02	Bremsleitung D - MJ 1980>>	Rlkg rechts	1	
3	927 355 073 01	Bremsleitung	links	1	
3A	928 355 093 01	Bremsleitung	Llkg links	1	
(3A)	927 355 063 01	Bremsleitung	Rlkg links	1	
4	927 355 071 01	Bremsleitung	rechts	1	
(4)	927 355 067 00	Bremsleitung	Rlkg rechts	1	
4A	928 355 092 01	Bremsleitung	Llkg rechts	1	

Modell	Jahr	HG	UG	Bildtafel	Einschränkung	UPD	11:32	28.10.2023
928	1978	6	04	604-005		738		

Pos	Teilenummer	Benennung	Bemerkung	St	Modellangabe
(4A)	927 355 069 01	Bremsleitung	Rlkg	1	
7	928 355 083 02	Bremskraftregler		2	
-	900 025 007 02	Unterlegscheibe Entfallteil		2	
-	900 025 007 03	Unterlegscheibe		2	
-	N 010 237 6	Sechskantschraube M 8 X 12 Entfallteil		2	
-	N 010 237 14	Sechskantschraube M 8 X 12		2	
-	914 355 667 00	Verteiler	Rlkg	1	
-	900 075 017 02	Sechskantschraube M 6 X 25	Rlkg	1	
-	900 075 017 03	Sechskantschraube M 6 X 25	Rlkg	1	
-	900 028 008 01	Federring	Rlkg	1	
-	900 076 010 02	Mutter Entfallteil	Rlkg	1	
-	900 076 010 0B	Mutter	Rlkg	1	
-	900 076 010 03	Mutter	Rlkg	1	
8	928 355 079 00	Bremsschlauch Schwimmsattel Entfallteil	vorn	2	
8	928 355 079 03	Bremsschlauch Schwimmsattel	vorn	2	
(8)	928 355 079 02	Bremsschlauch Faustsattelbremse Entfallteil	vorn	2	
(8)	928 355 079 04	Bremsschlauch Faustsattelbremse	vorn	2	
9	928 355 080 02	Bremsschlauch	hinten	2	
10	113 611 715 A	Bremsschlauchhalter		4	
11	477 611 767 B	Klemmschelle		14	
12	999 651 161 40	Leitungshalter		11	
13	999 702 031 50	Gummitülle Entfallteil		2	
13	999 702 031 5A	Gummitülle		2	

Modell	Jahr	HG	UG	Bildtafel	Einschränkung	UPD	11:32	28.10.2023
928	1978	6	04	604-005		738		

Pos	Teilenummer	Benennung	Bemerkung	St	Modellangabe
14	**999 701 481 40**	**Runddichtring** **Entfallteil**		**12**	
14	**999 701 442 40**	**Runddichtring**		**12**	

Modell	Jahr	HG	UG	Bildtafel	Einschränkung	UPD	11:32	28.10.2023
928	1978	6	98	698-000		738		

Pos	Teilenummer	Benennung	Bemerkung	St	Modellangabe
		Reparatursätze			
-		**mitverwenden:** **Befestigungsteile** **für** **Bremsbelag**			
-	**928 351 951 00**	**1 Satz Bremsbeläge für** **Scheibenbremse** **(ENERGIT 394 - 380)** **für** **Schwimmsattel** **bestehend aus:** **Bremsbelag**	**vorn**	**1** **4**	**928**
-	**928 351 935 00**	**Spreizfeder**		**2**	
-	**928 351 936 00**	**Haltestift**		**4**	
-	**901 351 955 10**	**Sicherungsklammer**		**4**	
-	**928 351 823 00**	**Halteblech**	**links**	**1**	
-	**928 351 824 00**	**Halteblech**	**rechts**	**1**	
-	**944 351 951 02**	**1 Satz Bremsbeläge für** **Scheibenbremse** **ENERGIT 394 - 380** **für** **Schwimmsattel** **bestehend aus:** **Bremsbelag** **Entfallteil**	**vorn**	**1** **4**	**928**

Modell	Jahr	HG	UG	Bildtafel	Einschränkung	UPD	11:32	28.10.2023
928	1978	6	98	698-005		738		

Modell	Jahr	HG	UG	Bildtafel	Einschränkung	UPD	11:32	28.10.2023
928	1978	6	98	698-005		738		

Pos	Teilenummer	Benennung	Bemerkung	St	Modellangabe
		Bremsflüssigkeit Porsche Classic			
1	**000 044 305 01**	**Bremsflüssigkeit Porsche Classic 1 L**		**1**	
2	**000 044 305 30**	**Bremsflüssigkeit Porsche Classic 30 L**		**1**	

Modell	Jahr	HG	UG	Bildtafel	Einschränkung	UPD	11:32	28.10.2023
928	1978	7	01	701-000		738		

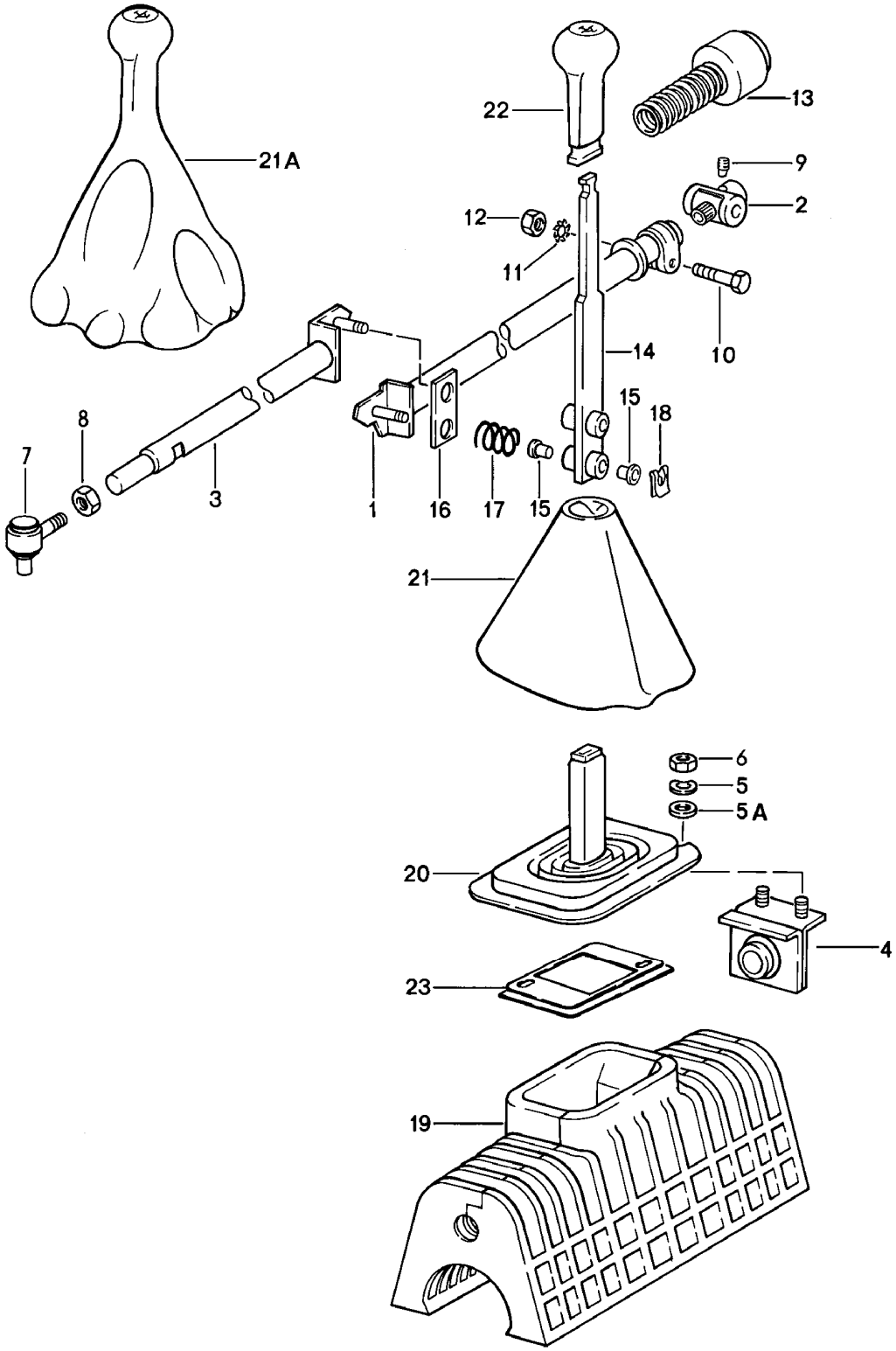

Modell	Jahr	HG	UG	Bildtafel	Einschränkung	UPD	11:32	28.10.2023
928	1978	7	01	701-000		738		

Pos	Teilenummer	Benennung	Bemerkung	St	Modellangabe
		Schaltbetätigung Schaltgetriebe			
1	928 424 028 01	Schaltstange D >> - MJ 1980		1	928 G2803
(1)	928 424 028 18	Schaltstange F 92-AO820 001>>		1	928S
(1)	928 424 028 18	Schaltstange D - MJ 1981>>		1	928 G2805
2	928 424 029 00	Lagerbock für Schaltstange		1	
3	928 424 009 01	Führungsrohr F >> 92-89100 170 D - MJ 1979>> - MJ 1979		1	
(3)	928 424 009 08	Führungsrohr F 92-89100 171>>		1	
4	928 424 017 06	Lagerbock D - MJ 1978>> - MJ 1978		1	
(4)	928 424 017 06	Lagerbock F >> 92-89100 170 D >> - MJ 1979		1	
(4)	928 424 017 05	Lagerbock F 92-89100 171>>		1	
5	N 012 006 4	Federring		2	
5A	N 011 524 7	Unterlegscheibe Entfallteil		2	
5A	N 011 524 27	Unterlegscheibe		2	
6	900 076 010 02	Mutter Entfallteil		2	
6	900 076 010 0B	Mutter		2	
6	900 076 010 03	Mutter		2	
7	928 424 005 01	Gelenkstück		1	
8	900 034 003 02	Sechskantmutter		1	
9	928 424 229 00	Klemmstück mit Gewinde		1	
10	N 040 222 2	Sechskantschraube M 8 X 32		1	
11	999 523 102 02	Zahnscheibe Entfallteil		1	
11	999 523 102 0B	Zahnscheibe		1	

Modell	Jahr	HG	UG	Bildtafel	Einschränkung	UPD	11:32	28.10.2023
928	1978	7	01	701-000		738		

Pos	Teilenummer	Benennung	Bemerkung	St	Modellangabe
12	900 076 025 02	Sechskantmutter Entfallteil		1	
12	900 076 064 02	Sechskantmutter		1	
13	928 424 209 00	Faltenbalg		1	
14	928 424 067 08	Schalthebel	Llkg	1	
(14)	927 424 067 00	Schalthebel	Rlkg	1	
15	999 924 002 40	Buchse		4	
16	928 424 149 01	Reibscheibe		1	
17	928 424 147 03	Druckfeder		2	
18	999 166 034 02	Sicherungsblech D >> - MJ 1981		2	
(18)	999 166 034 02	Sicherungsblech D - MJ 1982>> - MJ 1982		2	
19	928 424 182 01	Dämmung F >> 92-89100 170 D >> - MJ 1979		1	
(19)	928 424 182 03	Dämmung F 92-89100 171>>		1	
20	928 424 181 03	Schutzhülle		1	928
21	928 424 139 02	Faltenbalg F >> 92-89100 016 D >> - MJ 1979		1	928
(21)	928 424 023 01	Faltenbalg	Leder	1	928
	08/77-07/821AJ	schwarz F 92-89100 017>>			
-	477 711 257	Gummiring		1	928
21A	928 424 073 01	Schalthebelknopf D - MJ 1980>>		1	928S
	08/79-07/821AJ	schwarz			
21A	928 424 073 01	Schalthebelknopf		1	
	08/77-07/822LB	weinrot			
	08/77-07/821RN	mittelbraun			
22	928 424 105 06	Schalthebelknopf		1	928
23	928 552 283 02	Rahmen F >> 92-89100 016 D >> - MJ 1979		1	

Modell	Jahr	HG	UG	Bildtafel	Einschränkung	UPD	11:32	28.10.2023
928	1978	7	01	701-000		738		

Pos	Teilenummer	Benennung	Bemerkung	St	Modellangabe
-	928 552 441 02	Blechmutter D >> - MJ 1979		2	
-	900 151 019 02	Unterlegscheibe D >> - MJ 1979		2	
-	N 013 957 5	Linsenblechschraube B 3,5 X 9,5 D >> - MJ 1979		2	
(23)	928 552 017 00	Rahmen F 92-89100 017>>		1	

Modell	Jahr	HG	UG	Bildtafel	Einschränkung	UPD	11:33	28.10.2023
928	1978	7	01	701-005		738		

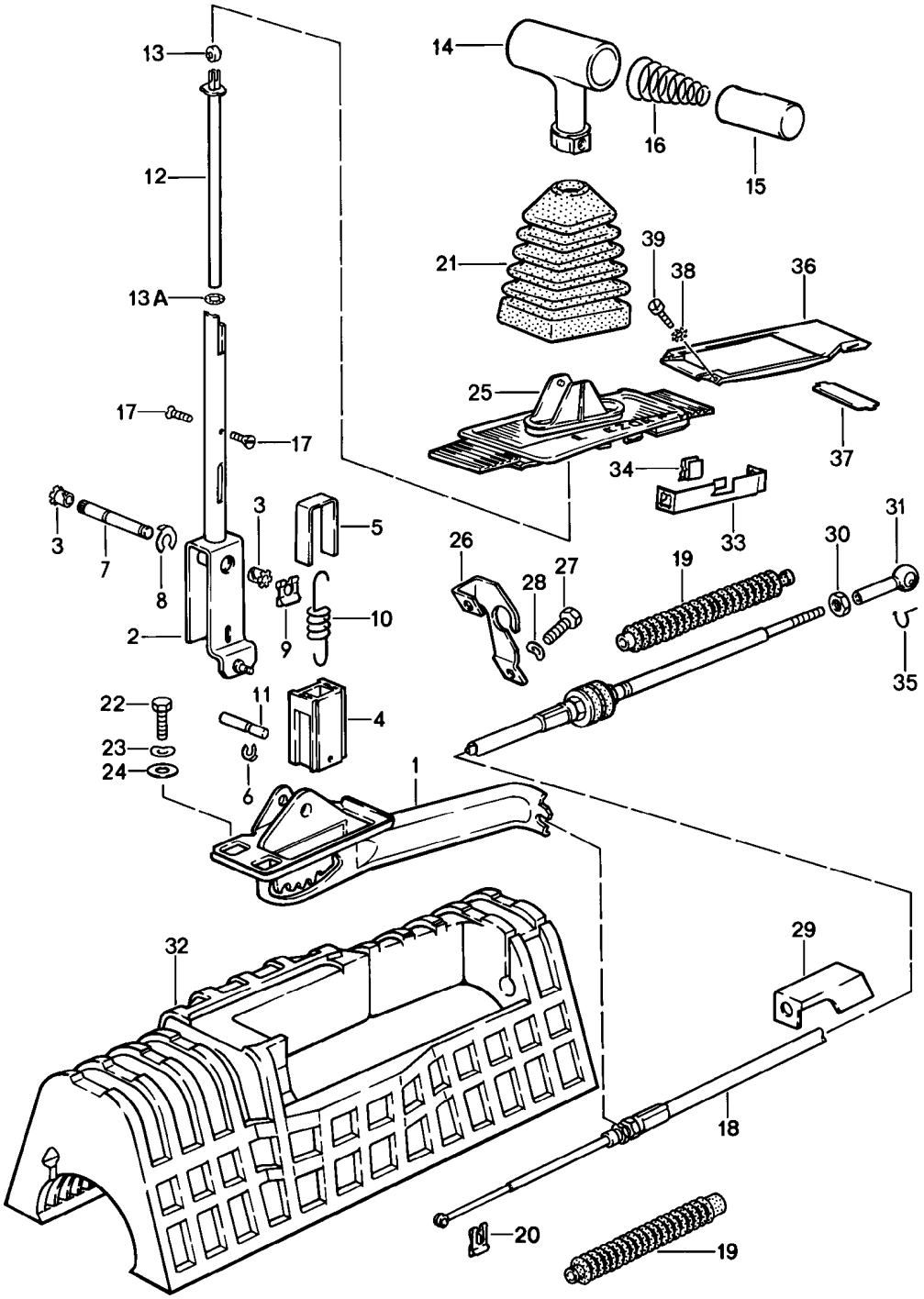

Modell	Jahr	HG	UG	Bildtafel	Einschränkung	UPD	11:33	28.10.2023
928	1978	7	01	701-005		738		

Pos	Teilenummer	Benennung	Bemerkung	St	Modellangabe
		Schaltbetätigung Automatik-Getriebe			
1	922 424 031 02	Schaltbetätigung		1	
2	922 424 061 01	Wählhebel	Llkg	1	
(2)	922 424 061 01	Wählhebel	Rlkg	1	
3	999 924 001 40	Lagerbuchse		2	
4	922 424 172 00	Sperreinheit		1	
5	922 424 171 00	Bügel		1	
6	999 166 040 02	Sicherungsscheibe		1	
7	922 424 166 02	Lagerbolzen F >> 92-89102 573		1	
(7)	922 424 166 03	Lagerbolzen F 92-89102 574>>		1	
8	999 166 022 02	Sicherungsscheibe		1	
9	999 166 005 02	Sicherungsblech		1	
10	922 424 168 01	Zugfeder		1	
11	922 424 167 01	Zylinderstift		1	
12	922 424 170 03	Druckstange		1	
13	321 713 137	Gleitrolle		1	
13A	999 701 608 40	Runddichtring 5 X 2 B		2	
14	922 424 173 01	Wählhebel		1	
15	922 424 174 00	Drucktaste		1	
16	922 424 176 01	Druckfeder		1	
-	922 424 201 00	Federteller		1	
-	922 424 203 00	Federteller		1	
17	N 033 165 1	Senkschraube M 4 X 8 Entfallteil		2	
(17)	N 033 165 1	Senkschraube M 4 X 8		2	
18	922 424 033 01	Seilzug für Wählhebel Entfallteil		1	
19	922 424 103 00	Faltenbalg		2	

Modell	Jahr	HG	UG	Bildtafel	Einschränkung	UPD	11:33	28.10.2023
928	1978	7	01	701-005		738		

Pos	Teilenummer	Benennung	Bemerkung	St	Modellangabe
20	N 012 644 1	Sicherung		1	
21	928 426 139 00	Faltenbalg D >> - MJ 1979 Entfallteil		1	
(21)	928 426 139 00	Faltenbalg		1	
22	900 075 057 02	Sechskantschraube M 6 X 16		3	
22	900 075 057 03	Sechskantschraube M 6 X 16 Teil hier nicht mehr verwenden		3	
23	N 012 226 5	Federscheibe B 6		3	
24	N 011 550 1	Unterlegscheibe		3	
25	928 552 091 02	Rahmen D >> - MJ 1978	Llkg	1	
(25)	927 552 091 03	Rahmen Entfallteil	Rlkg	1	
(25)	927 552 091 03	Rahmen	Rlkg	1	
(25)	928 552 091 04	Rahmen D - MJ 1979>>	Llkg	1	
26	922 424 101 01	Haltewinkel		1	
27	N 010 237 6	Sechskantschraube M 8 X 12 Entfallteil		2	
27	N 010 237 14	Sechskantschraube M 8 X 12		2	
28	N 012 241 8	Federscheibe		2	
29	922 424 193 00	Stützblech		1	
30	900 076 027 02	Mutter		1	
31	911 423 147 00	Kugelpfanne		1	
32	922 424 182 00	Dämmung		1	
33	922 424 191 00	Träger		1	
34	999 591 462 02	Doppel-U-Klammer		2	
35	900 169 014 02	Sicherungsbügel Entfallteil		1	
35	900 169 014 01	Sicherungsbügel		1	
36	928 552 181 02	Aufnahme Schaltereinheit		1	

Modell	Jahr	HG	UG	Bildtafel	Einschränkung	UPD	11:33	28.10.2023
928	1978	7	01	701-005		738		

Pos	Teilenummer	Benennung	Bemerkung	St	Modellangabe
37	**928 552 317 02**	**Trennbügel**		**1**	
38	**900 114 015 01**	**Zahnscheibe**		**2**	
39	**900 146 032 02**	**Linsenschraube AM 3,5 X 10**		**2**	

Modell	Jahr	HG	UG	Bildtafel	Einschränkung	UPD	11:33	28.10.2023
928	1978	7	01	701-010		738		

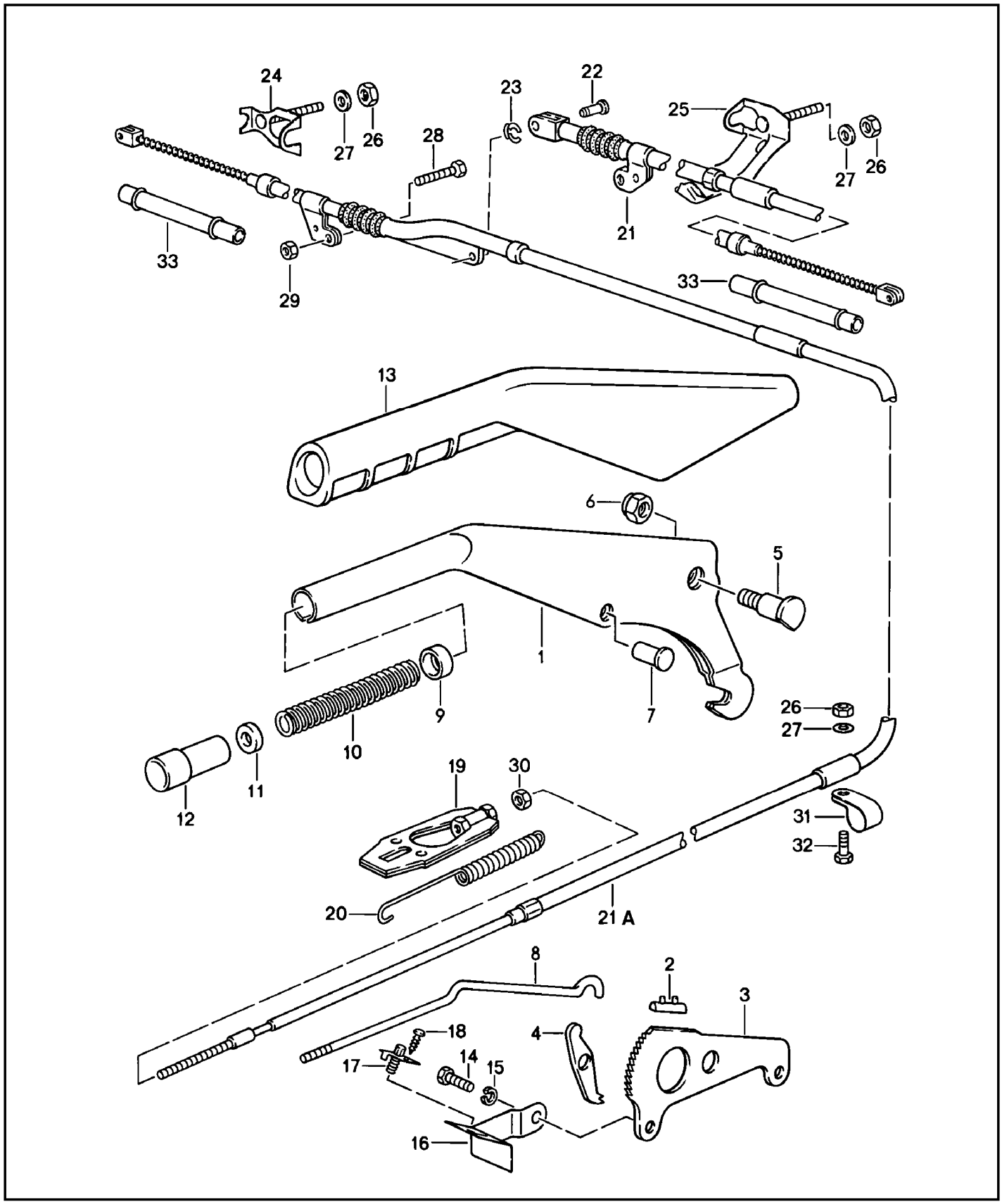

Modell	Jahr	HG	UG	Bildtafel	Einschränkung	UPD	11:33	28.10.2023
928	1978	7	01	701-010		738		

Pos	Teilenummer	Benennung	Bemerkung	St	Modellangabe
		Betätigung Handbremse			
1	928 424 253 13	Handbremshebel		1	
2	901 424 509 01	Anschlag		1	
3	928 424 541 14	Sperrstück		1	
4	928 424 508 00	Sperrklinke		1	
5	928 424 527 00	Lagerbolzen		1	
6	900 910 024 02	Sicherungsmutter		1	
7	900 120 040 02	Niet		1	
8	928 424 255 12	Druckstange		1	
9	914 424 258 00	Führungshülse		1	
10	901 424 543 00	Druckfeder		1	
11	901 424 593 01	Ring für Handbremshebel		1	
12	928 424 523 12	Druckknopf		1	
13	928 424 259 00	Handbremshebelverkleidung für Handbremshebel		1	
14	N 010 239 11	Sechskantschraube M 8 X 18 Entfallteil		2	
14	N 010 239 30	Sechskantschraube M 8 X 18		2	
14	N 010 239 11	Sechskantschraube M 8 X 18 Entfallteil		2	
14	N 010 239 30	Sechskantschraube M 8 X 18		2	
15	900 027 015 02	Federring B 8		2	
15	900 027 015 03	Federring B 8		2	
16	928 424 535 00	Halter	Llkg	1	
(16)	927 424 535 00	Halter	Rlkg	1	
17	113 947 561 G	Kontaktschalter		1	
18	N 013 957 5	Linsenblechschraube B 3,5 X 9,5		1	

Modell	Jahr	HG	UG	Bildtafel	Einschränkung	UPD	11:33	28.10.2023
928	1978	7	01	701-010		738		

Pos	Teilenummer	Benennung	Bemerkung	St	Modellangabe
19	928 424 033 00	Spannelement		1	
20	477 711 975	Rückzugfeder		1	
21	928 424 551 16	Bremszug	links	1	
21	928 424 551 17	Bremszug	links kurz	1	
		mitverwenden:	PCG04311000	1	
21A	928 424 552 16	Bremszug Entfallteil	rechts	1	
21A	928 424 552 17	Bremszug	rechts lang	1	
		mitverwenden:	PCG04311000	1	
22	999 166 048 02	Bolzen		1	
23	N 012 645 2	Sicherungsscheibe		1	
24	928 424 045 00	Halter D - MJ 1980>>		2	
25	928 424 047 00	Halter D >> - MJ 1979		1	
26	900 910 012 02	Sicherungsmutter Entfallteil		3	
26	900 910 047 09	Sicherungsmutter		3	
27	N 011 524 7	Unterlegscheibe Entfallteil		3	
27	N 011 524 27	Unterlegscheibe		3	
28	N 010 349 5	Sechskantschraube M 6 X 45 D >> - MJ 1979		2	
(28)	900 074 111 02	Sechskantschraube M 6 X 50 D - MJ 1980>>		2	
28	N 010 349 5	Sechskantschraube M 6 X 45 D - MJ 1980>>		2	PR:249
29	900 910 096 02	Sicherungsmutter		2	
30	900 076 010 02	Mutter Entfallteil		1	
30	900 076 010 0B	Mutter		1	
30	900 076 010 03	Mutter		1	
31	999 511 069 02	Befestigungsschelle Entfallteil		1	

Modell	Jahr	HG	UG	Bildtafel	Einschränkung	UPD	11:33	28.10.2023
928	1978	7	01	701-010		738		

Pos	Teilenummer	Benennung	Bemerkung	St	Modellangabe
31	999 511 069 0C	Befestigungsschelle		1	
32	900 075 010 02	Sechskantmutter M 6 X 12 Entfallteil		1	
32	N 010 212 14	Sechskantschraube M 6 X 12 Entfallteil		1	
32	999 072 005 09	Sechskantmutter M 6 X 12 Entfallteil		1	
32	999 072 005 01	Sechskantschraube M 6 X 12		1	
33	928 424 405 01	Führungsrohr		2	

Modell	Jahr	HG	UG	Bildtafel	Einschränkung	UPD	11:33	28.10.2023
928	1978	7	02	702-000		738		

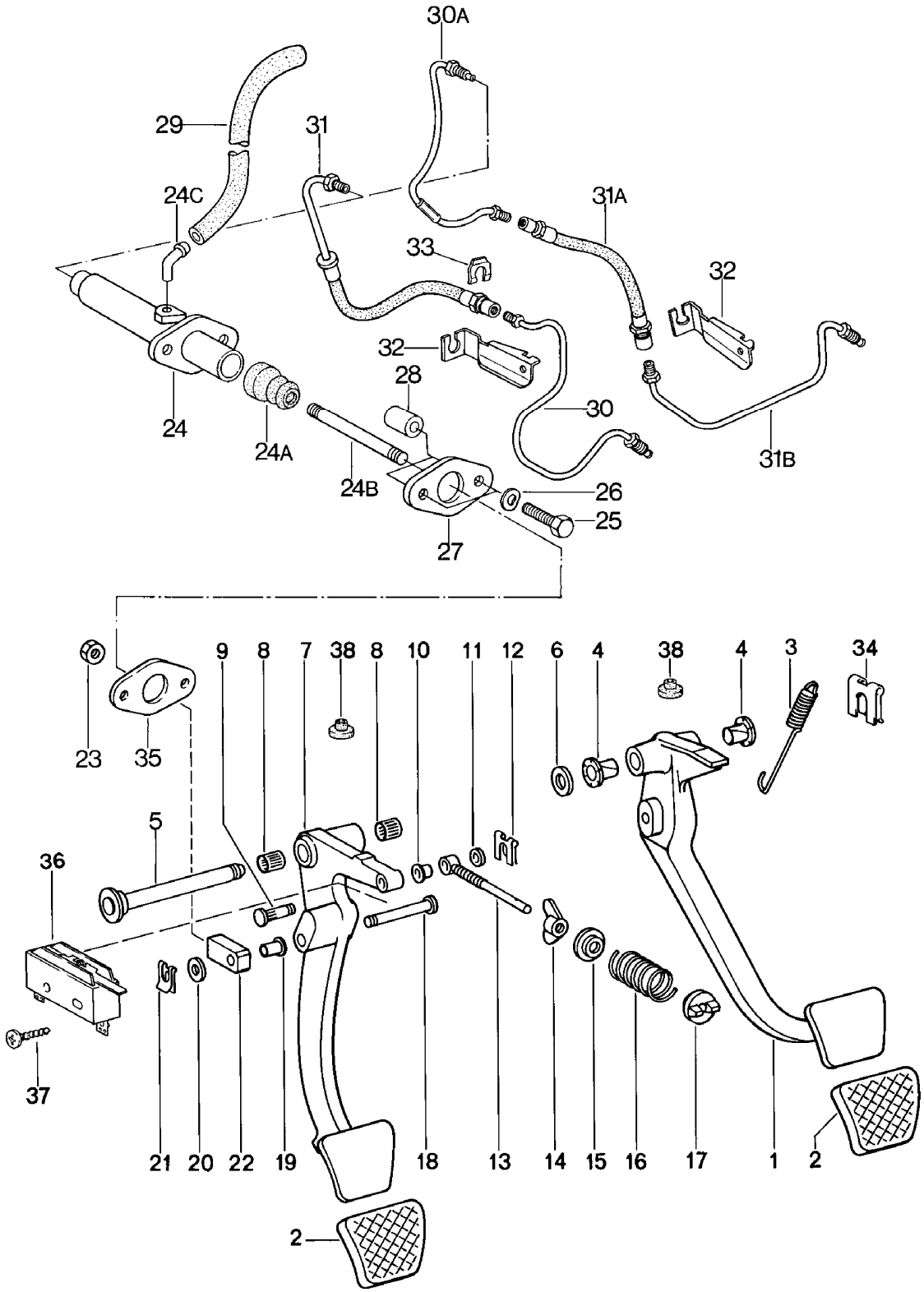

Modell	Jahr	HG	UG	Bildtafel	Einschränkung	UPD	11:33	28.10.2023
928	1978	7	02	702-000		738		

Pos	Teilenummer	Benennung	Bemerkung	St	Modellangabe
		Brems- und Kupplungsfusshebel-werk Einsatz Bremskraftverstärker $ 10" F 92-89201 426>> F 92-89209 572>>			
1	928 423 501 05	Bremsfusshebel	Llkg	1	
(1)	927 423 501 07	Bremsfusshebel	Rlkg	1	
(1)	928 423 515 01	Bremsfusshebel	Llkg	1	PR:249
(1)	927 423 501 04	Bremsfusshebel	Rlkg	1	PR:249
2	928 423 210 03	Pedalkappe		2	
(2)	928 423 211 00	Pedalkappe		1	PR:249
3	928 423 531 02	Rückzugfeder D >> - MJ 1981		1	
(3)	928 423 531 03	Rückzugfeder D - MJ 1982>>		1	
4	928 423 542 00	Lagerbuchse		2	
5	928 423 037 02	Welle		1	
-	928 423 523 00	Distanzhülse		1	PR:249
(6)	N 011 565 3	Unterlegscheibe D >> - MJ 1980		2	
(6)	N 011 565 3	Unterlegscheibe D - MJ 1981>>		2	
7	928 423 311 06	Kupplungsfusshebel Entfallteil	Llkg	1	
(7)	927 423 311 01	Kupplungsfusshebel	Rlkg	1	
(7)	928 423 313 00	Kupplungsfusshebel D >> - MJ 1980	Llkg	1	
(7)	928 423 311 06	Kupplungsfusshebel D - MJ 1981>>	Llkg	1	
8	900 317 001 00	Nadellager		2	
9	928 423 355 00	Bolzen		1	
10	999 924 001 40	Lagerbuchse		1	
11	900 089 006 02	Unterlegscheibe		1	
11	900 089 006 01	Unterlegscheibe		1	
12	999 166 044 01	Sicherungsblech Entfallteil		1	

Modell	Jahr	HG	UG	Bildtafel	Einschränkung	UPD	11:33	28.10.2023
928	1978	7	02	702-000		738		

Pos	Teilenummer	Benennung	Bemerkung	St	Modellangabe
12	999 166 044 0B	Sicherungsblech		1	
13	928 423 349 01	Führungsstange		1	
14	999 044 001 02	Flügelmutter		1	
14	999 044 001 03	Flügelmutter	M8	1	
15	928 423 353 00	Federteller		1	
16	928 423 357 04	Kupplungsservofeder		1	
17	928 423 351 00	Federlager		1	
18	928 423 513 00	Bolzen	Llkg	1	
19	999 924 002 40	Buchse	Llkg	1	
20	900 025 008 09	Unterlegscheibe Entfallteil	Llkg	1	
20	900 025 008 04	Unterlegscheibe	Llkg	1	
20	900 025 008 0E	Unterlegscheibe	gelb	1	
21	999 166 034 02	Sicherungsblech	Llkg	1	
22	928 423 517 00	Gabelkopf Entfallteil	Llkg	1	
22	928 423 517 01	Gabelkopf	Llkg	1	
22A	999 168 017 40	Kugelpfanne	Rlkg	1	
23	900 076 025 02	Sechskantmutter Entfallteil		1	
23	900 076 064 02	Sechskantmutter		1	
24	928 423 193 00	Kupplungsgeberzylinder nur in Verbindung mit: Bremskraftverstärker $ 9"		1	
(24)	928 423 173 06	Kupplungsgeberzylinder nur in Verbindung mit: Bremskraftverstärker $ 10"	Llkg	1	
(24)	927 423 173 02	Kupplungsgeberzylinder nur in Verbindung mit: Bremskraftverstärker $ 10"	Rlkg	1	
24A	928 423 908 00	Faltenbalg		1	
24B	928 423 187 00	Kolbenstange	Llkg	1	
(24B)	927 423 187 01	Kolbenstange	Rlkg	1	

Modell	Jahr	HG	UG	Bildtafel	Einschränkung	UPD	11:33	28.10.2023
928	1978	7	02	702-000		738		

Pos	Teilenummer	Benennung	Bemerkung	St	Modellangabe
24C	928 423 181 00	Kniestück nur in Verbindung mit: Bremskraftverstärker $ 9" D >> - MJ 1979		1	
(24C)	477 721 177	Winkelstück nur in Verbindung mit: Bremskraftverstärker $ 10"		1	
25	N 010 340 4	Sechskantschraube M 8 X 40		2	
26	N 012 241 8	Federscheibe		2	
27	928 423 521 00	Abdeckblech		1	
28	928 423 519 00	Distanzrohr		2	
-	999 181 021 50	Schlauch		*	
29		kürzen auf: nur in Verbindung mit: Bremskraftverstärker $ 9" D >> - MJ 1979	330 MM	1	
(29)		kürzen auf: nur in Verbindung mit: Bremskraftverstärker $ 10"	375 MM	1	
30	928 423 185 01	Kupplungsdruckrohr nur in Verbindung mit: Bremskraftverstärker $ 9" D >> - MJ 1979	Llkg	1	
-		siehe Technische Information NR. 3/10			
30A	928 423 197 01	Kupplungsdruckrohr nur in Verbindung mit: Bremskraftverstärker $ 10" D - MJ 1980>>	Llkg	1	
(30)	927 423 185 00	Kupplungsdruckrohr	Rlkg	1	
31	928 423 177 01	Rohr-/Schlauchleitung nur in Verbindung mit: Bremskraftverstärker $ 9" D >> - MJ 1979 Entfallteil	Llkg	1	
31	928 423 177 11	Rohr-/Schlauchleitung nur in Verbindung mit: Bremskraftverstärker $ 9"	Llkg	1	

Modell	Jahr	HG	UG	Bildtafel	Einschränkung	UPD	11:33	28.10.2023
928	1978	7	02	702-000		738		

Pos	Teilenummer	Benennung	Bemerkung	St	Modellangabe
31A	928 423 177 03	Rohr-/Schlauchleitung nur in Verbindung mit: Bremskraftverstärker $ 10" D - MJ 1980>> Entfallteil	Llkg	1	
31A	928 423 177 12	Rohr-/Schlauchleitung nur in Verbindung mit: Bremskraftverstärker $ 10" D - MJ 1980>>	Llkg	1	
(31)	928 423 177 01	Rohr-/Schlauchleitung Entfallteil	Rlkg	1	
(31)	928 423 177 11	Rohr-/Schlauchleitung	Rlkg	1	
31B	928 423 199 01	Kupplungsdruckrohr nur in Verbindung mit: Bremskraftverstärker $ 10" D - MJ 1980>>	Llkg	1	
32	928 423 189 00	Halter nur in Verbindung mit: Bremskraftverstärker $ 9" D >> - MJ 1979	Llkg	1	
32	928 423 189 01	Halter nur in Verbindung mit: Bremskraftverstärker $ 10" D - MJ 1980>>	Llkg	1	
(32)	928 423 221 01	Halter nur in Verbindung mit: Bremskraftverstärker $ 10" D - MJ 1980>>	Llkg	1	
-		Befestigungsteile für Halter 928.423.189.01			
-	N 011 010 6	Sechskantmutter Entfallteil		1	
-	N 101 552 10	Sechskantmutter		1	
-	900 025 008 09	Unterlegscheibe B 10,5 Entfallteil		1	
-	900 025 008 04	Unterlegscheibe B 10,5		1	
-	900 025 008 0E	Unterlegscheibe B 10,5	gelb	1	

Modell	Jahr	HG	UG	Bildtafel	Einschränkung	UPD	11:33	28.10.2023
928	1978	7	02	702-000		738		

Pos	Teilenummer	Benennung	Bemerkung	St	Modellangabe
(32)	927 423 189 00	Halter	Rlkg	1	
33	928 423 183 01	Schlauchhalter		2	
34	N 012 654 1	Sicherungsscheibe		1	
35	928 423 191 00	Dichtung		1	
36	928 613 413 01	Mikroschalter		1	
37	900 143 013 02	Linsenblechschraube B 2,9 X 16		2	
38	999 703 183 40	Anschlagpuffer		2	
-		Höhenkorrektor 15 MM Bremspedal Kupplungsfusshebel			
-	928 423 207 00	Distanzplatte		2	
-	928 423 213 00	Distanzplatte		1	PR:249
-	900 067 057 02	Zylinderschraube M 8 X 20 Entfallteil		2	
-	900 067 057 03	Zylinderschraube M 8 X 20		2	
-	900 115 013 01	Federscheibe siehe Technische Information GR. X NR.15 nicht für: USA Höhenkorrektor 30 MM Bremspedal Kupplungsfusshebel		2	
-	928 423 207 00	Distanzplatte		4	
-	928 423 213 00	Distanzplatte		2	PR:249
-	900 067 081 02	Zylinderschraube M 8 X 35 Entfallteil		2	
-	900 067 102 02	Zylinderschraube M 8 X 35		2	
-	900 115 013 01	Federscheibe siehe Technische Information GR. X NR.15		2	

Modell	Jahr	HG	UG	Bildtafel	Einschränkung	UPD	11:33	28.10.2023
928	1978	7	02	702-005		738		

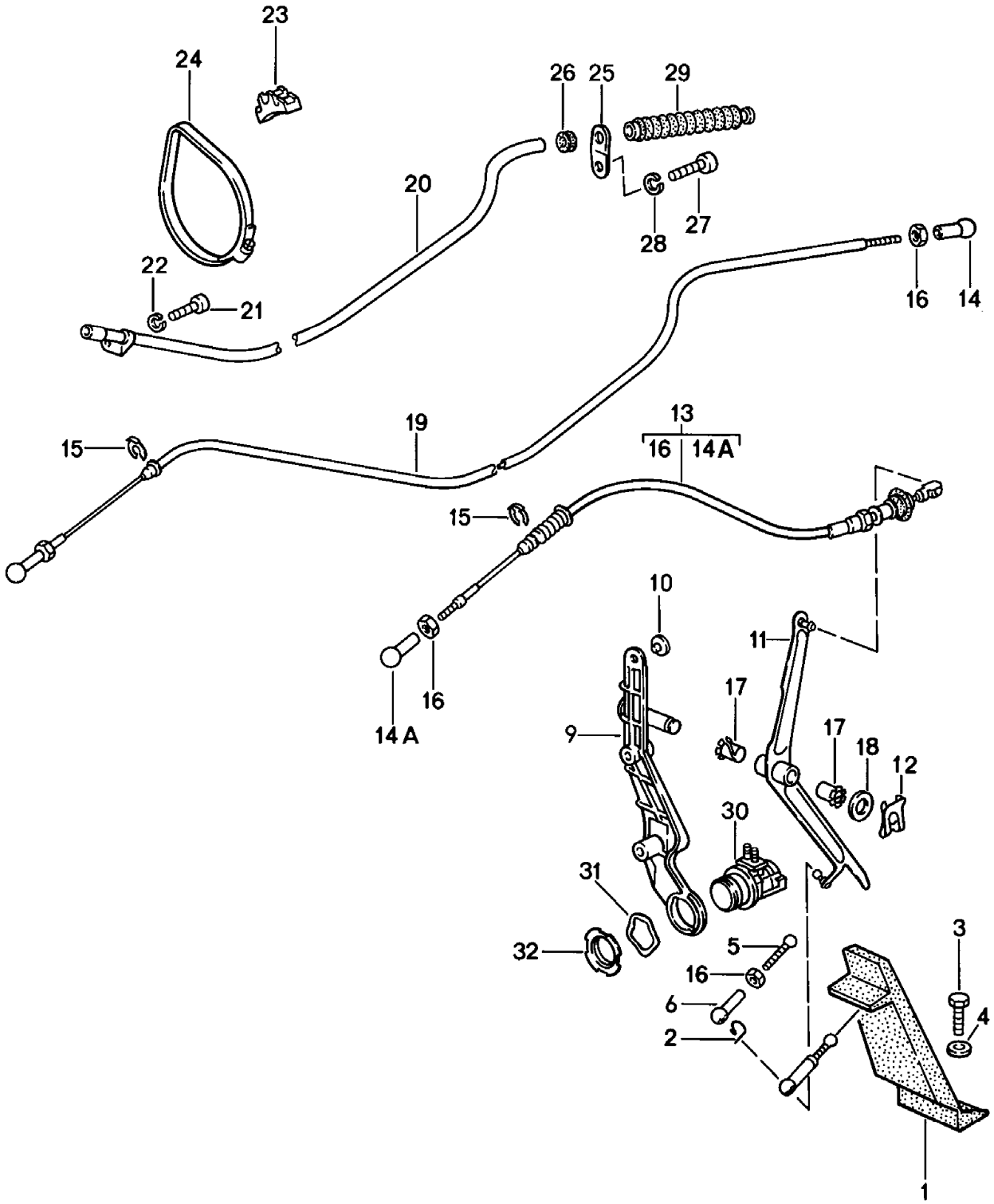

Modell	Jahr	HG	UG	Bildtafel	Einschränkung	UPD	11:33	28.10.2023
928	1978	7	02	702-005		738		

Pos	Teilenummer	Benennung	Bemerkung	St	Modellangabe
		Gasbetätigung			
1	911 423 111 02	Gaspedal Entfallteil		1	
1	911 423 111 03	Gaspedal		1	
2	900 169 014 02	Sicherungsbügel Entfallteil		1	
2	900 169 014 01	Sicherungsbügel		1	
3	999 072 005 09	Sechskantmutter M 6 X 12 Entfallteil		2	
3	999 072 005 01	Sechskantschraube M 6 X 12		2	
4	N 011 666 7	Unterlegscheibe		2	
5	928 423 119 00	Druckstange	Llkg	1	
(5)	927 423 119 00	Druckstange	Rlkg	1	
6	911 423 147 00	Kugelpfanne		1	
-	928 423 117 03	Anschlag		1	
-	928 423 025 00	Anschlag		1	
9	928 423 021 01	Lagerbock F >> 92-88100 656	Llkg	1	
(9)	928 423 021 03	Lagerbock F 92-88100 657>>	Llkg	1	
-	900 076 010 02	Mutter D >> - MJ 1979 Entfallteil	Llkg	2	
-	900 076 010 0B	Mutter D >> - MJ 1979	Llkg	2	
-	900 076 010 03	Mutter	Llkg	2	
-	N 012 226 5	Federscheibe D >> - MJ 1979	Llkg	2	
(9)	927 423 129 03	Lagerbock	Rlkg	1	
-	900 076 025 02	Sechskantmutter D >> - MJ 1979 Entfallteil	Rlkg	2	
-	900 076 064 02	Sechskantmutter	Rlkg	2	
-	N 012 241 8	Federscheibe D >> - MJ 1979	Rlkg	2	
10	999 703 183 40	Anschlagpuffer		1	

Modell	Jahr	HG	UG	Bildtafel	Einschränkung	UPD	11:33	28.10.2023
928	1978	7	02	702-005		738		

Pos	Teilenummer	Benennung	Bemerkung	St	Modellangabe
11	928 423 250 05	Umlenkhebel F >> 92-88100 656	Llkg	1	
(11)	928 423 250 05	Umlenkhebel F 92-88100 657>>	Llkg	1	
(11)	927 423 250 02	Umlenkhebel	Rlkg	1	
12	999 166 034 02	Sicherungsblech		1	
13	928 423 023 06	Gaszug mitverwenden:	Llkg 92842307103	1 1	
(13)	927 423 023 01	Gaszug	Rlkg	1	
-	927 423 025 01	Führungsrohr	Rlkg	1	
14	N 015 521 3	Kugelpfanne		2	
14A	911 423 147 00	Kugelpfanne		1	
15	999 166 046 02	Sicherung		2	
16	900 076 027 02	Mutter		3	
17	999 924 002 40	Buchse		2	
18	900 025 008 02	Unterlegscheibe Entfallteil		1	
18	900 025 008 09	Unterlegscheibe Entfallteil		1	
18	900 025 008 04	Unterlegscheibe		1	
18	900 025 008 0E	Unterlegscheibe	gelb	1	
19	928 423 071 03	Seilzug D >> - MJ 1979 Entfallteil		1	PR:249
19	928 423 071 03	Seilzug mitverwenden:	 PCG04311000	1 1	PR:249
20	928 423 073 01	Führungsrohr		1	PR:249
21	900 075 010 02	Sechskantmutter M 6 X 12 Entfallteil		1	PR:249
21	N 010 212 14	Sechskantschraube M 6 X 12 Entfallteil		1	PR:249
21	999 072 005 09	Sechskantmutter M 6 X 12 Entfallteil		1	PR:249
21	999 072 005 01	Sechskantschraube M 6 X 12		1	PR:249

Modell	Jahr	HG	UG	Bildtafel	Einschränkung	UPD	11:33	28.10.2023
928	1978	7	02	702-005		738		

Pos	Teilenummer	Benennung	Bemerkung	St	Modellangabe
22	N 012 226 5	Federscheibe Entfallteil		1	PR:249
22	N 012 226 5	Federscheibe		1	PR:249
23	928 423 141 00	Halter		2	PR:249
24	999 512 355 02	Schlauchschelle Entfallteil		2	PR:249
24	999 512 355 01	Schlauchschelle		2	PR:249
25	928 423 143 00	Halter		1	PR:249
26	999 702 119 50	Gummitülle		1	PR:249
27	N 010 237 6	Sechskantschraube M 8 X 12 Entfallteil		1	PR:249
27	N 010 237 14	Sechskantschraube M 8 X 12		1	PR:249
28	900 027 015 02	Federring B 8		1	PR:249
28	900 027 015 03	Federring B 8		1	PR:249
29	928 423 277 00	Dichtung		1	PR:249
30	928 606 111 00	Kick-Down-Auslöser		1	PR:249
31	928 613 419 00	Federscheibe		1	PR:249
32	928 613 421 00	Nutmutter M 28 X 1,5		1	PR:249
-		Höhenkorrektor Gaspedal 15 MM			
-	928 423 025 00	Anschlag D >> - MJ 1978		1	
-	928 423 133 04	Anschlag D - MJ 1979>>		1	
-	928 423 119 01	Druckstange	Llkg	1	
-	927 423 119 01	Druckstange	Rlkg	1	
-	911 423 147 00	Kugelpfanne		1	
-	N 011 005 14	Sechskantmutter Entfallteil		1	
-	900 076 091 01	Sechskantmutter		1	

Modell	Jahr	HG	UG	Bildtafel	Einschränkung	UPD	11:33	28.10.2023
928	1978	7	02	702-005		738		

Pos	Teilenummer	Benennung	Bemerkung	St	Modellangabe
-		**Höhenkorrektor Gaspedal 30 MM**			
-	**928 423 025 01**	**Anschlag D >> - MJ 1978**		**1**	
-	**928 423 133 05**	**Anschlag D - MJ 1979>>**		**1**	
-	**928 423 119 02**	**Druckstange**	**Llkg**	**1**	
-	**927 423 119 01**	**Druckstange**	**Rlkg**	**1**	
-	**911 423 147 00**	**Kugelpfanne**		**1**	
-	**900 076 027 02**	**Mutter**		**1**	
-		**siehe Technische Information GR. X NR.15**			

Modell	Jahr	HG	UG	Bildtafel	Einschränkung	UPD	11:34	28.10.2023
928	1978	8	01	801-000		738		

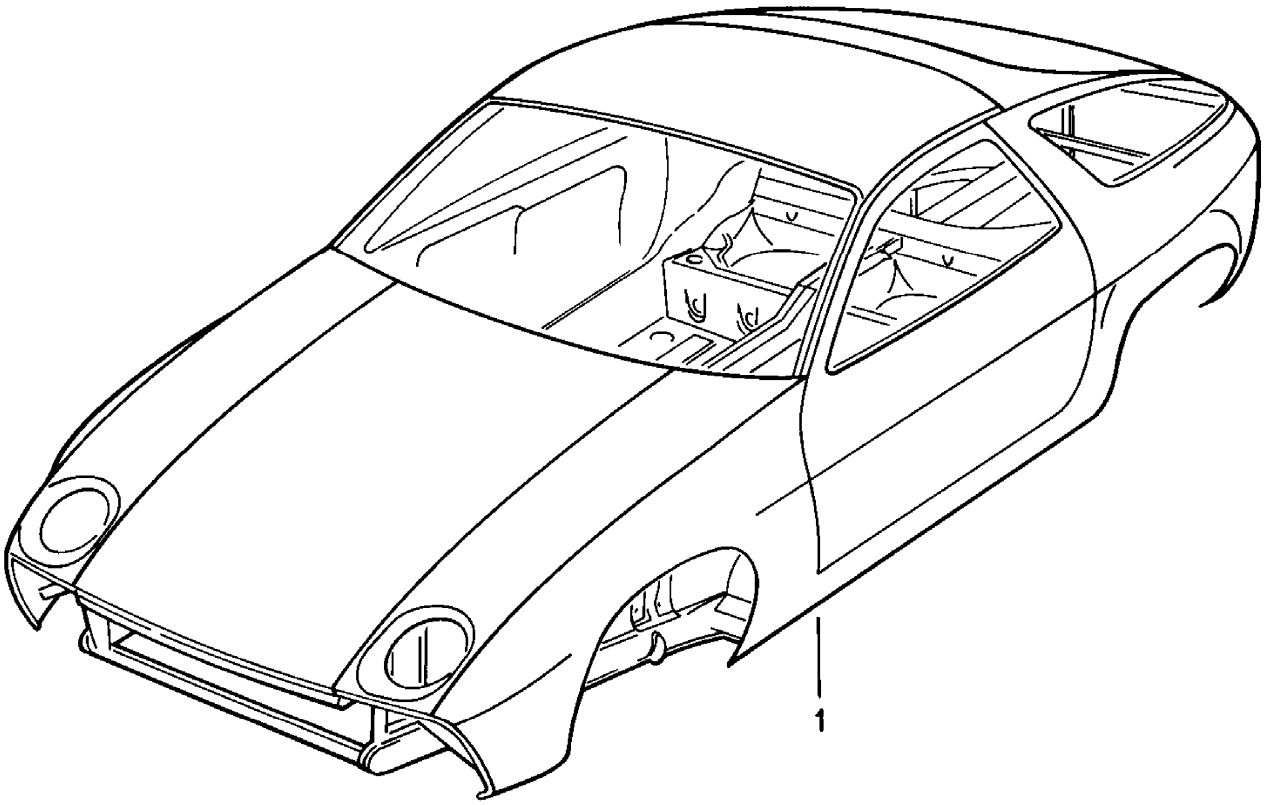

Modell	Jahr	HG	UG	Bildtafel	Einschränkung	UPD	11:34	28.10.2023
928	1978	8	01	801-000		738		

Pos	Teilenummer	Benennung	Bemerkung	St	Modellangabe
		Rohbau-Karosserie grundiert mit: Unterbodenschutz Karosserien sind nur vom laufenden Modelljahr lieferbar			
-		zu verwenden bis: F >> 92-89100 769 F >> 92-89200 528 F >> 92-89209 535 mitverwenden:	928 375 011 04		
1	928 500 901 02	Rohbau-Karosserie	Llkg	1	
(1)	928 500 901 03	Rohbau-Karosserie	Llkg	1	AUT.
(1)	928 500 901 05	Rohbau-Karosserie	Rlkg	1	
(1)	928 500 901 07	Rohbau-Karosserie	Rlkg	1	AUT.
(1)	928 500 901 60	Rohbau-Karosserie	Llkg	1	PR:650
(1)	928 500 901 61	Rohbau-Karosserie	Llkg	1	AUT. PR:650
(1)	928 500 901 63	Rohbau-Karosserie	Rlkg	1	PR:650
(1)	928 500 901 65	Rohbau-Karosserie	Rlkg	1	AUT. PR:650
-		Rohbau-Karosserie			
-		Karosserien sind nur vom laufenden Modelljahr lieferbar			

Modell	Jahr	HG	UG	Bildtafel	Einschränkung	UPD	11:34	28.10.2023
928	1978	8	01	801-005		738		

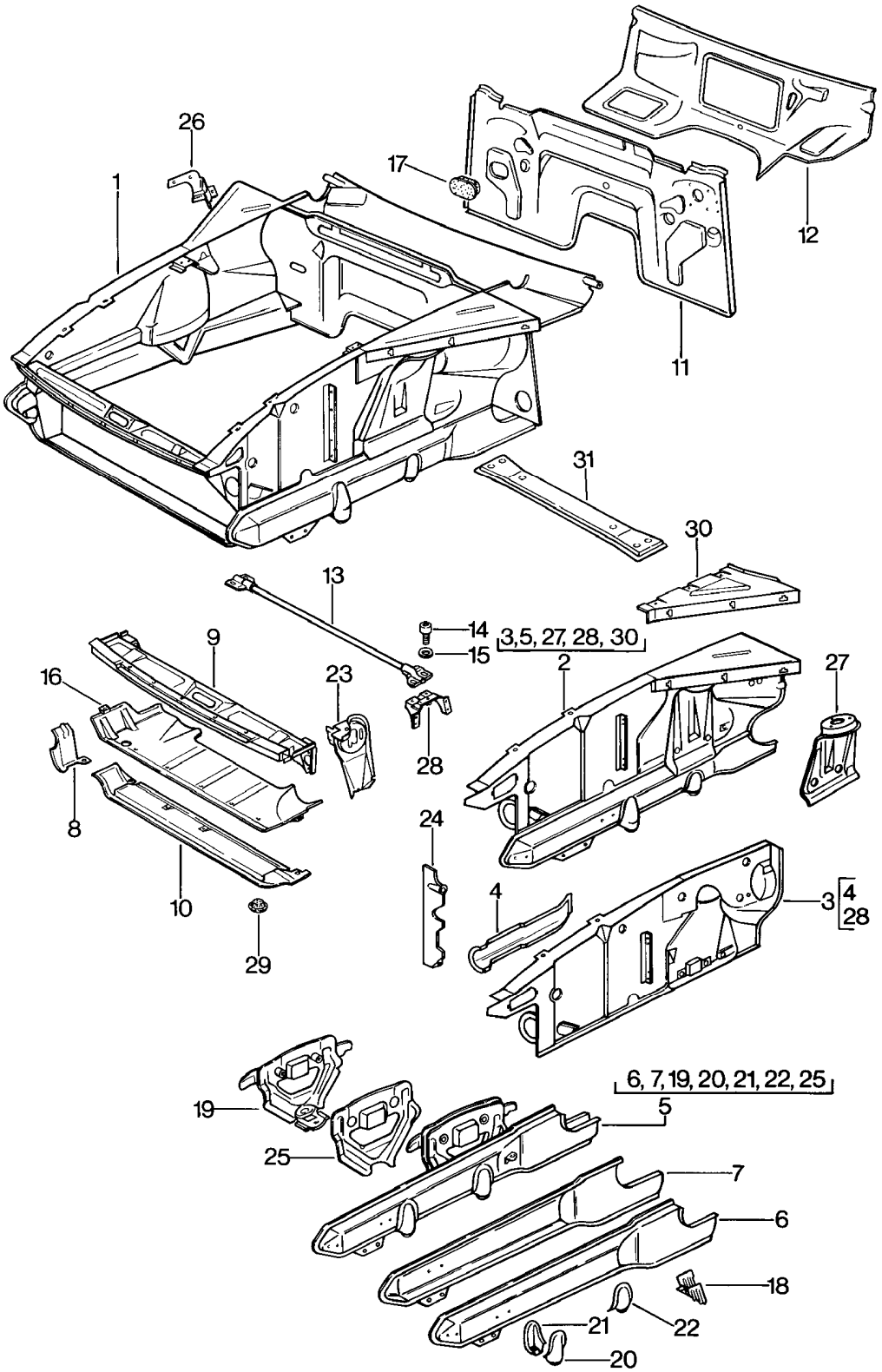

Modell	Jahr	HG	UG	Bildtafel	Einschränkung	UPD	11:34	28.10.2023
928	1978	8	01	801-005		738		

Pos	Teilenummer	Benennung	Bemerkung	St	Modellangabe
		Vorderwagen			
1	928 501 949 05	Vorderwagen Entfallteil	Llkg	1	
1	927 501 949 05	Vorderwagen mitverwenden: Entfallteil	Rlkg 928 722 101 05	1	
2	928 501 947 05	Radhaus mit: Träger	links Llkg	1	
(2)	928 501 014 02	Radhaus mit: Träger D - MJ 1978>> - MJ 1978 Entfallteil	rechts Llkg	1	
2	928 501 948 05	Radhaus	rechts Llkg	1	
	08/77-07/82GRV	grundiert Träger			
2	927 501 947 05	Radhaus	links Rlkg	1	
	08/77-07/82GRV	grundiert mit: Träger			
2	927 501 948 05	Radhaus	rechts Rlkg	1	
	08/77-07/82GRV	grundiert mit: Träger mitverwenden:	928 722 101 05		
3	927 501 035 02	Radhaus D >> - MJ 1981 Entfallteil	links Rlkg	1	
3	927 501 035 03	Radhaus D - MJ 1982>> - MJ 1982	links Rlkg	1	
3	928 501 036 03	Radhaus	rechts Llkg	1	
3	927 501 036 02	Radhaus D >> - MJ 1981 Entfallteil	rechts Rlkg	1	
3	927 501 036 03	Radhaus D - MJ 1982>> - MJ 1982	rechts Rlkg	1	
4	928 501 121 02	Träger Pralldämpfer		2	
4	928 501 121 02	Träger		2	
	08/77-07/82GRV	grundiert			

Modell	Jahr	HG	UG	Bildtafel	Einschränkung	UPD	11:34	28.10.2023
928	1978	8	01	801-005		738		

Pos	Teilenummer	Benennung	Bemerkung	St	Modellangabe
5	928 501 915 00	Längsträger Entfallteil	links	1	
(5)	928 501 916 00	Längsträger siehe TPI GR.8 NR.3 Entfallteil	rechts	1	
5	928 501 915 01	Träger Entfallteil	links	1	
5	928 501 915 01	Träger	links	1	
	08/77-07/82GRV	grundiert			
(5)	928 501 916 01	Träger siehe TPI GR.8 NR.3 Entfallteil	rechts	1	
(5)	928 501 916 01	Träger siehe TPI GR.8 NR.3	rechts	1	
	08/77-07/82GRV	grundiert			
6	928 501 105 02	Träger	links aussen	1	
(6)	928 501 106 02	Träger	rechts aussen	1	
(6)	928 501 106 02	Träger	rechts	1	
	08/77-07/82GRV	grundiert			
7	928 501 103 02	Träger	links innen	1	
(7)	928 501 104 02	Träger	rechts innen	1	
(7)	928 501 104 02	Träger	rechts	1	
	08/77-07/82GRV	grundiert			
(8)	928 501 129 02	Anschlussstück	links	1	
8	928 501 130 02	Anschlussstück	rechts	1	
9	928 501 033 02	Abschlussblech	vorn	1	
10	928 501 031 03	Querträger	vorn	1	
11	928 502 201 02	Stirnwand	Llkg	1	
11	928 502 201 02	Stirnwand	Llkg	1	
	08/77-07/82GRV	grundiert			
12	928 502 203 02	Querwand	Llkg	1	

Modell	Jahr	HG	UG	Bildtafel	Einschränkung	UPD	11:34	28.10.2023
928	1978	8	01	801-005		738		

Pos	Teilenummer	Benennung	Bemerkung	St	Modellangabe
13	928 504 061 02	Querstrebe Motorraum		1	
14	900 119 053 02	Zylinderschraube 10 X 16		4	
15	900 025 008 09	Unterlegscheibe 10,5 Entfallteil		4	
15	900 025 008 04	Unterlegscheibe 10,5		4	
15	900 025 008 0E	Unterlegscheibe 10,5	gelb	4	
16	928 504 941 04	Schutzblech		1	
17	928 504 357 02	Wasserablaufventil D >> - MJ 1979 Entfallteil		1	
(17)	928 504 357 02	Wasserablaufventil D - MJ 1980>> - MJ 1980 Entfallteil		1	
17	928 504 357 02	Wasserablaufventil D - MJ 1981>>		1	
18	928 501 307 02	Konsole für Stabilisator	links	1	
18	928 501 307 02	Konsole	links	1	
	08/77-07/82GRV	grundiert für Stabilisator			
(18)	928 501 308 02	Konsole für Stabilisator	rechts	1	
19	928 501 047 02	Stütze	links	1	
(19)	928 501 048 02	Stütze	rechts	1	
20	928 501 139 02	Konsole	links	1	
(20)	928 501 140 02	Konsole	rechts	1	
21	928 501 135 02	Konsole	links	1	
(21)	928 501 136 02	Konsole	rechts	1	
22	928 501 195 02	Konsole	links	1	
(22)	928 501 196 02	Konsole	rechts	1	

Modell	Jahr	HG	UG	Bildtafel	Einschränkung	UPD	11:34	28.10.2023
928	1978	8	01	801-005		738		

Pos	Teilenummer	Benennung	Bemerkung	St	Modellangabe
23	928 501 127 02	Konsole Motor Klappscheinwerfer		1	
23	928 501 127 02	Konsole		1	
	08/77-07/82GRV	grundiert Motor Klappscheinwerfer			
24	928 501 811 02	Verkleidung für Kühler für Kühlmittel	links	1	
(24)	928 501 812 02	Verkleidung für Kühler für Kühlmittel	rechts	1	
25	928 501 191 02	Stütze für Radhaus	links	1	
(25)	928 501 192 02	Stütze für Radhaus	rechts	1	
26	928 501 313 02	Haltewinkel Ausgleichsbehälter	Llkg	1	
(26)	927 501 313 02	Haltewinkel Ausgleichsbehälter	Rlkg	1	
27	928 501 113 02	Verstärkung Federbeinlager	links	1	
(27)	928 501 114 02	Verstärkung Federbeinlager	rechts	1	
28	928 501 551 02	Lagerbock Querstrebe		2	
(29)	803 803 583 A	Stopfen Entfallteil		9	
(29)	999 703 196 40	Verschlussdeckel		9	
30	928 501 081 02	Längsträger		1	
(30)	928 501 082 02	Längsträger		1	
31	928 501 091 02	Querträger D - MJ 1978>> - MJ 1978		1	

Modell	Jahr	HG	UG	Bildtafel	Einschränkung	UPD	11:34	28.10.2023
928	1978	8	01	801-010		738		

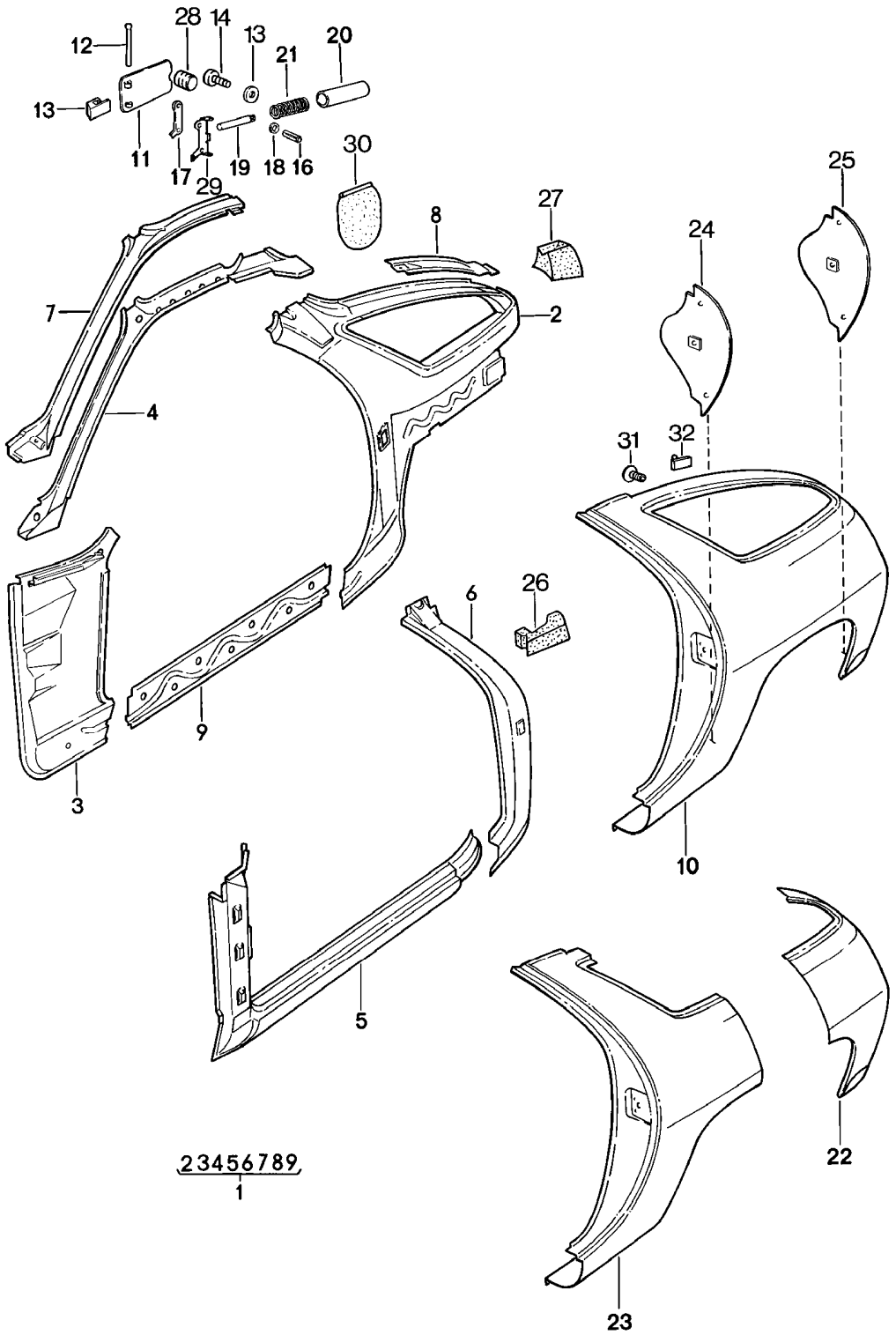

Modell	Jahr	HG	UG	Bildtafel	Einschränkung	UPD	11:34	28.10.2023
928	1978	8	01	801-010		738		

Pos	Teilenummer	Benennung	Bemerkung	St	Modellangabe
		Rahmen Seitenteil			
1	928 502 011 02	Seitenteil	links innen	1	
(1)	928 502 012 02	Seitenteil	rechts innen	1	
2	928 502 017 02	Seitenteil	links hinten innen	1	
(2)	928 502 017 04	Seitenteil	hinten innen	1	
(2)	928 502 018 02	Seitenteil	rechts hinten innen	1	
3	928 502 013 02	Seitenteil Entfallteil	links vorn innen	1	
3	928 502 013 09	Seitenteil	links LIkg vorn innen	1	
(3)	927 502 013 09	Seitenteil	links RIkg vorn innen	1	
(3)	928 502 014 02	Seitenteil Entfallteil	rechts vorn innen	1	
(3)	928 502 014 09	Seitenteil	rechts LIkg vorn innen	1	
4	928 502 301 02	Dachrahmen	links seitlich	1	
(4)	928 502 302 02	Dachrahmen	rechts seitlich	1	
5	928 502 015 02	Einstiegschweller	links	1	
5	928 502 015 02	Einstiegschweller	links	1	
	08/77-07/82GRV	grundiert			
(5)	928 502 016 02	Einstiegschweller	rechts	1	
6	928 502 051 02	Säule B innen	links	1	
(6)	928 502 052 02	Säule B innen	rechts	1	
7	928 502 331 02	Dachrahmen	links seitlich	1	
(7)	928 502 332 02	Dachrahmen	rechts seitlich	1	
8	928 502 033 02	Rahmenteil	links	1	
(8)	928 502 034 02	Rahmenteil	rechts	1	

Modell	Jahr	HG	UG	Bildtafel	Einschränkung	UPD	11:34	28.10.2023
928	1978	8	01	801-010		738		

Pos	Teilenummer	Benennung	Bemerkung	St	Modellangabe
9	928 502 111 02	Stegblech		2	
10	928 503 061 02	Seitenteil	links aussen	1	
		F >> 92-BS800 192			928
		F >> 92-BS840 296			928S
(10)	928 503 061 12	Seitenteil	links aussen	1	
		F 92-BS800 193>>			928
		F 92-BS840 297>>			928S
(10)	928 503 062 02	Seitenteil	rechts aussen	1	
		F >> 92-BS800 192			928
		F >> 92-BS840 296			928S
(10)	928 503 062 12	Seitenteil	rechts aussen	1	
		F 92-BS800 193>>			928
		F 92-BS840 297>>			928S
11	928 504 301 02	Klappe		1	
12	928 504 313 02	Achse		1	
13	928 504 326 02	Anschlag		1	
14	N 014 133 8	Linsenschraube M 5 X 12 Entfallteil		2	
14	N 014 133 I	Linsenschraube M 5 X 12		2	
15	900 151 027 02	Unterlegscheibe B 5,3 Entfallteil		2	
15	900 151 027 03	Unterlegscheibe B 5,3		2	
16	900 095 036 02	Spannhülse 2 X 8		1	
17	928 504 335 02	Unterlage		1	
18	928 504 347 02	Unterlegscheibe		1	
19	928 504 341 02	Führungsstange		1	
20	928 504 343 02	Schutzschlauch		1	
21	928 504 345 02	Druckfeder		1	
22	928 503 911 02	Abschnittsteil - Seitenteil	links hinten	1	
		F >> 92-BS800 192			928
		F >> 92-BS840 296			928S

Modell	Jahr	HG	UG	Bildtafel	Einschränkung	UPD	11:34	28.10.2023
928	1978	8	01	801-010		738		

Pos	Teilenummer	Benennung	Bemerkung	St	Modellangabe
22	928 503 911 06	Abschnittsteil - Seitenteil F 92-BS800 193>> F 92-BS840 297>>	links hinten	1	 928 928S
(22)	928 503 912 02	Abschnittsteil - Seitenteil F >> 92-BS800 192 F >> 92-BS840 296	rechts hinten	1	 928 928S
22	928 503 062 12	Seitenteil F 92-BS800 193>> F 92-BS840 297>>	rechts hinten	1	 928 928S
23	928 503 061 14	Seitenteil Seitenteil	links vorn	1	
(23)	928 503 062 12	Seitenteil Seitenteil	rechts vorn	1	
24	928 504 303 02	Radabdeckung	links	1	
(24)	928 504 304 02	Radabdeckung	rechts	1	
25	928 504 309 02	Radabdeckung Entfallteil	links hinten	1	
25	928 504 309 05	Radabdeckung	links hinten	1	
26	928 504 281 02	Abdichtung Säule B innen	links	1	
(26)	928 504 282 02	Abdichtung Säule B innen	rechts	1	
27	928 504 283 02	Abdichtung	links	1	
(27)	928 504 284 02	Abdichtung	rechts	1	
28	999 703 135 40	Gummipuffer		1	
29	928 504 325 02	Scharnierhälfte		1	
30	928 201 057 02	Schutztuch		1	
31	261 829 419	Stopfen D >> - MJ 1979		4	
31	999 015 005 07	Halbrundschraube D - MJ 1980>>		4	
32	928 503 621 02	Gasfederaufnahme		2	

Modell	Jahr	HG	UG	Bildtafel	Einschränkung	UPD	11:35	28.10.2023
928	1978	8	01	801-015		738		

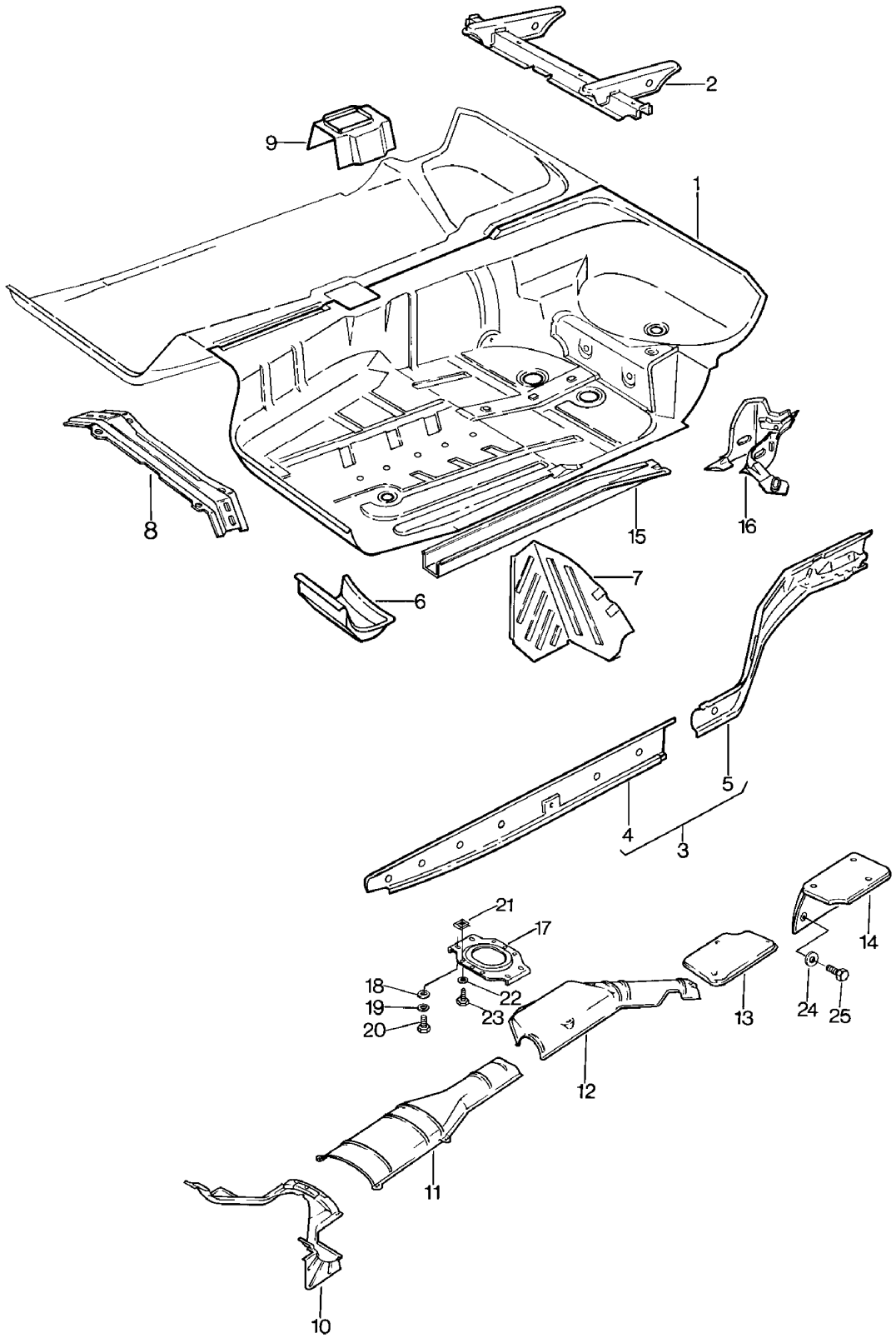

Modell	Jahr	HG	UG	Bildtafel	Einschränkung	UPD	11:35	28.10.2023
928	1978	8	01	801-015		738		

Pos	Teilenummer	Benennung	Bemerkung	St	Modellangabe
		Bodenblech Rahmen	mitte		
1	928 501 053 02	Bodenblech D >> - MJ 1979 Entfallteil	links	1	
(1)	928 501 953 03	Bodenblech D - MJ 1980>>	links	1	
(1)	928 501 054 02	Bodenblech D - MJ 1978>> - MJ 1978 Entfallteil	rechts	1	
(1)	928 501 054 03	Bodenblech D >> - MJ 1981	rechts	1	
(1)	928 501 954 03	Bodenblech D - MJ 1982>>	rechts	1	
2	928 501 055 02	Sitzträger D - MJ 1978>> - MJ 1978	links	1	
(2)	928 501 055 60	Sitzträger	links	1	
(2)	928 501 055 60	Sitzträger	links	1	
	08/77-07/82GRV	grundiert			
(2)	928 501 056 02	Sitzträger D - MJ 1978>> - MJ 1978	rechts	1	
(2)	928 501 056 60	Sitzträger	rechts	1	
(2)	928 501 056 60	Sitzträger	rechts	1	
	08/77-07/82GRV	grundiert			
3	928 501 021 02	Längsträger	links	1	
(3)	928 501 022 02	Längsträger	rechts	1	
4	928 501 023 02	Träger 1	links	1	
(4)	928 501 024 02	Träger 2	rechts	1	
5	928 501 025 02	Träger 3	links	1	
(5)	928 501 026 02	Träger 3	rechts	1	
6	928 501 093 02	Knotenblech	links	1	
(6)	928 501 094 02	Knotenblech	rechts	1	
7	928 551 071 02	Fussstütze	Llkg	1	
7	927 551 071 02	Fussstütze	Rlkg	1	

Modell	Jahr	HG	UG	Bildtafel	Einschränkung	UPD	11:35	28.10.2023
928	1978	8	01	801-015		738		

Pos	Teilenummer	Benennung	Bemerkung	St	Modellangabe
8	928 501 901 05	Querträger D - MJ 1979>>		1	
9	928 501 059 02	Verstärkung Schalthebel Aufnahme		1	
9	928 501 059 02	Verstärkung		1	
	08/77-07/82GRV	grundiert			
-	927 504 655 02	Lagerplatte FUER PEDALERIE		1	
-	900 076 010 02	Mutter M 6 Entfallteil		3	
-	900 076 010 0B	Mutter M 6		3	
-	900 076 010 03	Mutter M 6		3	
-	900 151 003 02	Unterlegscheibe A 6,4 Entfallteil		3	
-	900 151 006 03	Unterlegscheibe A 6,4		3	
10	928 504 921 02	Wärmeabschirmblech D >> - MJ 1979		1	
(10)	928 504 921 05	Wärmeabschirmblech D - MJ 1980>>		1	
11	928 504 925 03	Wärmeabschirmblech D >> - MJ 1979		1	
(11)	928 504 925 06	Wärmeabschirmblech D - MJ 1980>>		1	
(11)	928 504 491 01	Wärmeabschirmblech D - MJ 1980>> - MJ 1982 Entfallteil		1	
12	928 504 931 04	Wärmeabschirmblech D >> - MJ 1979		1	
(12)	928 504 931 04	Wärmeabschirmblech D - MJ 1980>> Entfallteil		1	
(12)	928 504 931 04	Wärmeabschirmblech D - MJ 1980>>		1	
13	928 504 935 02	Wärmeabschirmblech D >> - MJ 1978		1	

Modell	Jahr	HG	UG	Bildtafel	Einschränkung	UPD	11:35	28.10.2023
928	1978	8	01	801-015		738		

Pos	Teilenummer	Benennung	Bemerkung	St	Modellangabe
14	928 504 051 02	Wärmeabschirmblech D - MJ 1979>>		1	
15	928 501 577 02	Längsträger Entfallteil	links	1	
15	928 501 577 02	Längsträger	links	1	
	08/77-07/82GRV	grundiert			
15	928 501 578 50	Längsträger Entfallteil	rechts	1	
15	928 501 578 50	Längsträger	rechts	1	
	08/77-07/82GRV	grundiert			
16	928 501 067 02	Lagerbock	links	1	
16	928 501 068 02	Lagerbock	rechts	1	
17	928 501 495 02	Verbindungsbrücke für Sicherheitsgurt		1	
18	900 025 007 02	Unterlegscheibe 8,4 Entfallteil		4	
18	900 025 007 03	Unterlegscheibe 8,4		4	
19	900 027 015 02	Federring B 8		4	
19	900 027 015 03	Federring B 8		4	
20	900 075 087 02	Sechskantschraube M 8 X 16 Entfallteil		4	
20	900 075 087 03	Sechskantschraube M 8 X 16		4	
20	900 075 087 04	Sechskantschraube M 8 X 16	M8X16 gelb	4	
21	999 591 487 02	Blechmutter B 5,5		16	
22	N 011 666 7	Unterlegscheibe B 6,4		16	
23	900 187 115 02	Kombischraube B 5,5 X 16 Entfallteil		16	
23	900 187 115 01	Kombischraube B 5,5 X 16		16	

Modell	Jahr	HG	UG	Bildtafel	Einschränkung	UPD	11:35	28.10.2023
928	1978	8	01	801-015		738		

Pos	Teilenummer	Benennung	Bemerkung	St	Modellangabe
24	N 011 524 7	Unterlegscheibe B 6,4 D - MJ 1979>> Entfallteil		2	
24	N 011 524 27	Unterlegscheibe B 6,4 D - MJ 1979>>		2	
25	N 010 210 13	Sechskantschraube M 6 X 10 D - MJ 1979>>		2	

Modell	Jahr	HG	UG	Bildtafel	Einschränkung	UPD	11:35	28.10.2023
928	1978	8	01	801-020		738		

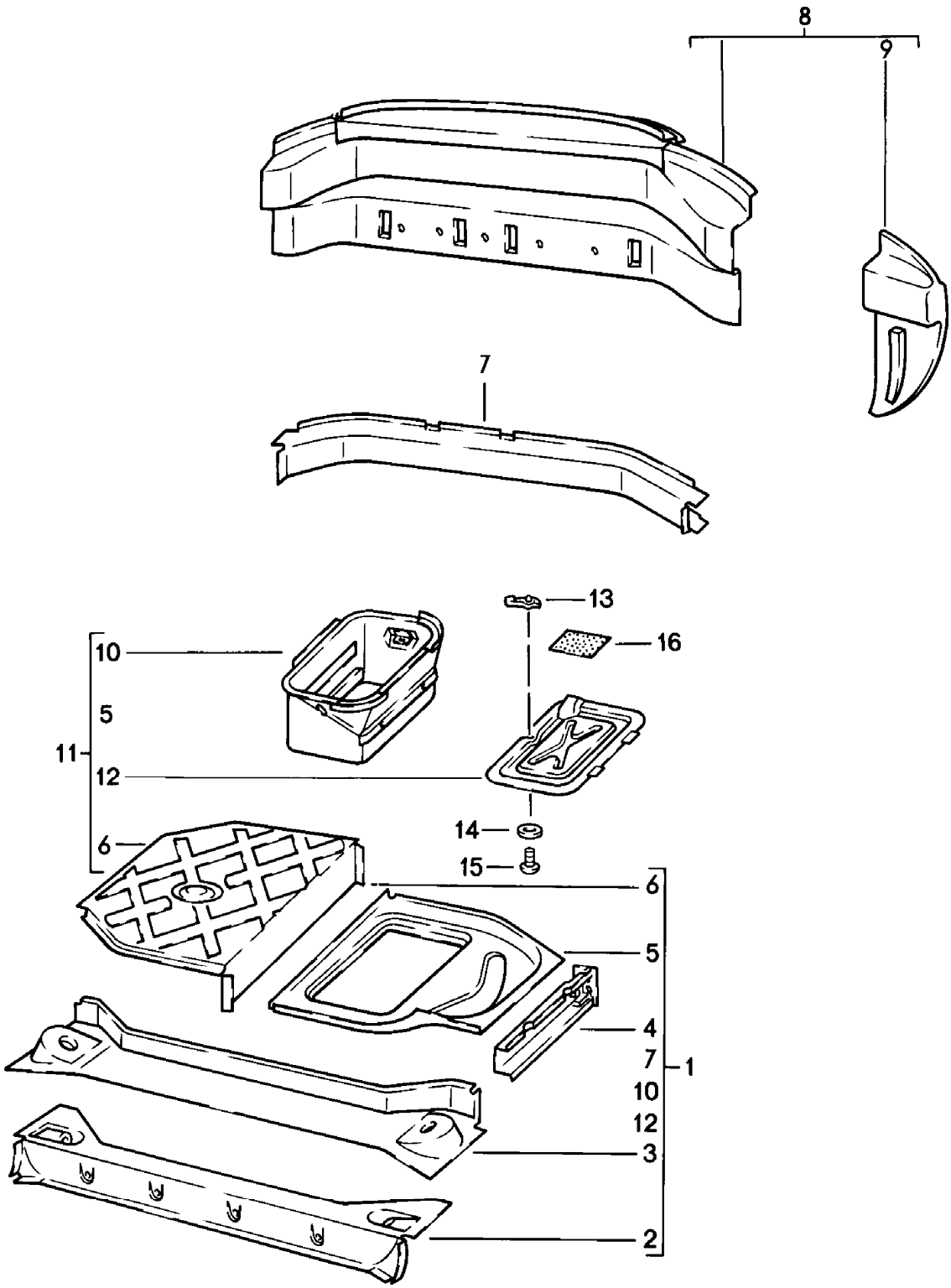

Modell	Jahr	HG	UG	Bildtafel	Einschränkung	UPD	11:35	28.10.2023
928	1978	8	01	801-020		738		

Pos	Teilenummer	Benennung	Bemerkung	St	Modellangabe
		Rahmen Hinterwagen	hinten		
1	928 501 071 02	Hinterwagen D - MJ 1978>> - MJ 1978 Entfallteil		1	
(1)	928 501 071 03	Hinterwagen D - MJ 1979>> Entfallteil		1	
(1)	928 501 071 03	Hinterwagen D - MJ 1979>>		1	
	08/78-07/82GRV	grundiert			
2	928 501 515 02	Querträger Unterteil Entfallteil		1	
2	928 501 515 02	Querträger Unterteil		1	
	08/77-07/82GRV	grundiert			
3	928 501 715 02	Querträger Entfallteil		1	
3	928 501 715 02	Querträger		1	
	08/77-07/82GRV	grundiert			
4	928 501 207 02	Verlängerung	links	1	
(4)	928 501 208 02	Verlängerung Entfallteil	rechts	1	
5	928 501 701 02	Bodenblech Entfallteil	links	1	
5	928 501 701 02	Bodenblech	links	1	
	08/77-07/82GRV	grundiert			
6	928 501 702 02	Bodenblech	rechts	1	
7	928 501 079 02	Querträger		1	
8	928 502 081 04	Abschlussblech Entfallteil	Llkg	1	
8	928 502 081 04	Abschlussblech	Llkg	1	
	08/77-07/82GRV	grundiert			
8	927 502 081 04	Abschlussblech Entfallteil	Rlkg	1	
8	927 502 081 04	Abschlussblech	Rlkg	1	
	08/77-07/82GRV	grundiert			

Modell	Jahr	HG	UG	Bildtafel	Einschränkung	UPD	11:35	28.10.2023
928	1978	8	01	801-020		738		

Pos	Teilenummer	Benennung	Bemerkung	St	Modellangabe
9	928 502 341 02	Abschlussblech	links	1	
(9)	928 502 342 02	Abschlussblech	rechts	1	
10	928 501 805 02	Batteriekasten D - MJ 1979>> Entfallteil		1	
10	928 501 805 02	Batteriekasten D - MJ 1979>>		1	
	08/78-07/82GRV	grundiert			
11	928 501 075 02	Bodenblech D - MJ 1978>> - MJ 1978 Entfallteil		1	
(11)	928 501 075 03	Bodenblech D - MJ 1979>> Entfallteil		1	
(11)	928 501 075 03	Bodenblech D - MJ 1979>>		1	
	08/78-07/82GRV	grundiert			
12	928 504 011 03	Deckel		1	
13	928 504 103 02	Schliessriegel		1	
14	900 151 027 02	Unterlegscheibe B 5,3 Entfallteil		1	
14	900 151 027 03	Unterlegscheibe B 5,3		1	
15	N 013 973 4	Linsenblechschraube BZ 5,5 X 13		1	
16	911 201 259 00	Unterlage für Notrad		3	

Modell	Jahr	HG	UG	Bildtafel	Einschränkung	UPD	11:35	28.10.2023
928	1978	8	01	801-025		738		

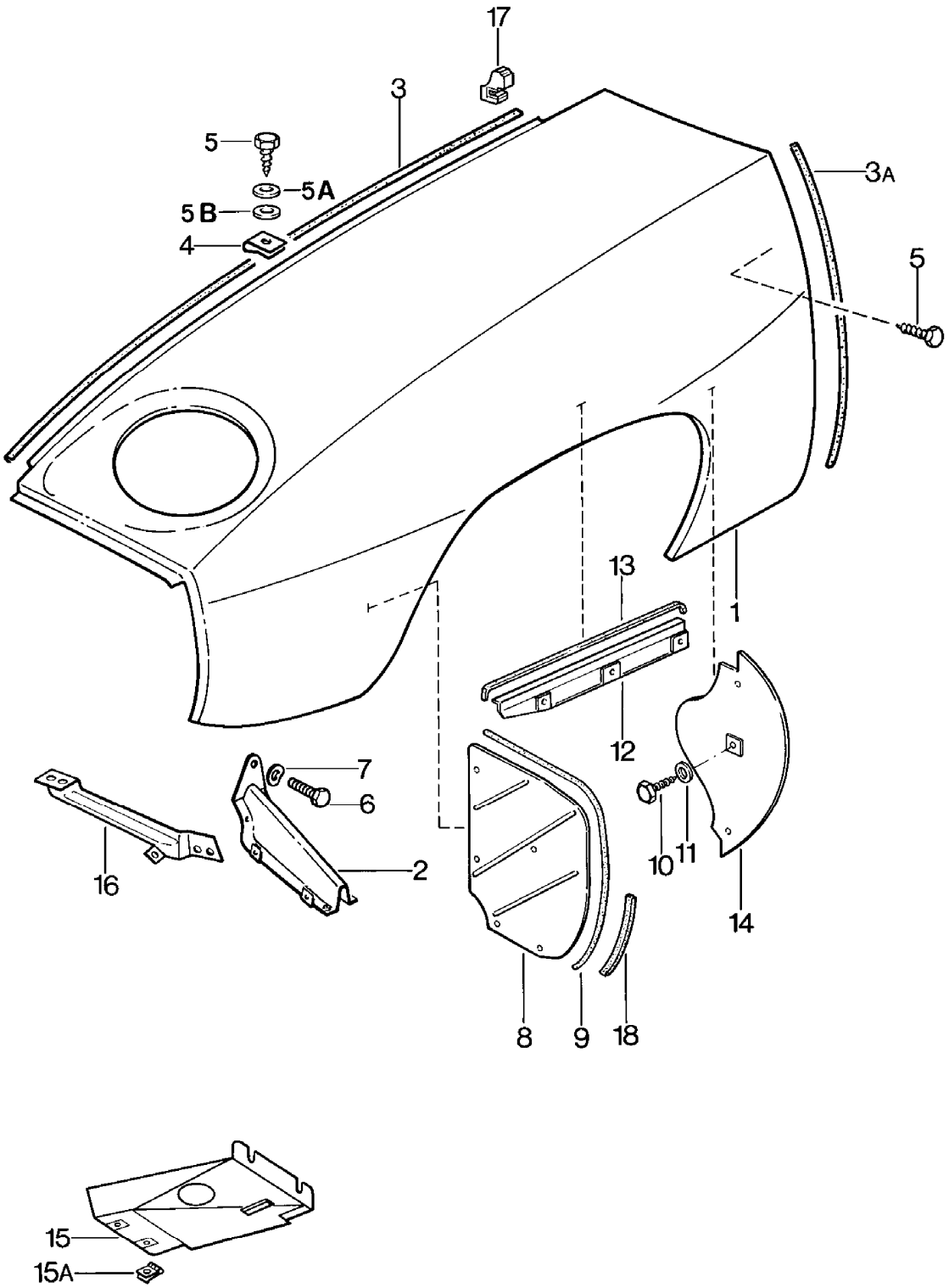

Modell	Jahr	HG	UG	Bildtafel	Einschränkung	UPD	11:35	28.10.2023
928	1978	8	01	801-025		738		

Pos	Teilenummer	Benennung	Bemerkung	St	Modellangabe
		Kotflügel			
1	928 503 901 02	Kotflügel F >> 92-88100 479	links	1	
(1)	928 503 902 02	Kotflügel F >> 92-88100 479	rechts	1	
(1)	928 503 902 02	Kotflügel	rechts	1	
	08/77-07/82GRV	grundiert F >> 92-88100 479			
(1)	928 503 011 02	Kotflügel F 92-88100 480>>	links	1	
(1)	928 503 011 02	Kotflügel	links	1	
	08/77-07/82GRV	grundiert F 92-88100 480>>			
(1)	928 503 012 02	Kotflügel F 92-88100 480>>	rechts	1	
(1)	928 503 012 02	Kotflügel	rechts	1	
	08/77-07/82GRV	grundiert F 92-88100 480>>			
2	928 503 031 02	Kotflügelhalter		2	928
(2)	928 503 031 03	Kotflügelhalter		2	928S
(2)	928 503 031 03	Kotflügelhalter		2	928S
	08/77-07/82GRV	grundiert			
3	000 043 129 00	Dichtband		2	
3A	000 043 129 00	Dichtband		*	
4	999 507 003 02	Blechmutter Entfallteil		26	
4	999 507 003 01	Blechmutter		26	
5	900 187 010 02	Sechskantblechschraube BZ 6,3 X 19 Entfallteil		26	
5	900 187 010 03	Sechskantblechschraube BZ 6,3 X 19		26	
5A	900 151 003 02	Unterlegscheibe A 6,4 Entfallteil		26	
5A	900 151 006 03	Unterlegscheibe A 6,4		26	
5B	999 704 157 40	Unterlegscheibe		26	

Modell	Jahr	HG	UG	Bildtafel	Einschränkung	UPD	11:35	28.10.2023
928	1978	8	01	801-025		738		

Pos	Teilenummer	Benennung	Bemerkung	St	Modellangabe
6	900 075 010 02	Sechskantmutter M 6 X 12 Entfallteil		10	
6	N 010 212 14	Sechskantschraube M 6 X 12 Entfallteil		10	
6	999 072 005 09	Sechskantmutter M 6 X 12 Entfallteil		10	
6	999 072 005 01	Sechskantschraube M 6 X 12		10	
7	N 012 226 5	Federscheibe A 6		10	
8	928 504 221 08	Abdeckung	vorn	2	928
(8)	928 504 221 10	Abdeckung		2	928S
9	928 504 223 02	Dichtband		2	
10	900 075 057 02	Sechskantschraube M 6 X 16		16	
10	900 075 057 03	Sechskantschraube M 6 X 16 Teil hier nicht mehr verwenden		16	
11	900 151 003 02	Unterlegscheibe A 6,4 Entfallteil		16	
11	900 151 006 03	Unterlegscheibe A 6,4		16	
12	928 504 317 02	Abdeckung	links	1	
(12)	928 504 318 02	Abdeckung	rechts	1	
13	928 504 211 02	Dichtband		2	
14	928 504 315 02	Abdeckung	links	1	
(14)	928 504 316 03	Abdeckung	rechts	1	
15	928 504 027 02	Abdeckung Scheinwerfermulde	links unten	1	
15	928 504 028 02	Abdeckung Scheinwerfermulde	rechts unten	1	
15A	999 507 246 02	Blechmutter M 6 Entfallteil		4	
15A	999 507 246 01	Blechmutter M 6		4	

Modell	Jahr	HG	UG	Bildtafel	Einschränkung	UPD	11:35	28.10.2023
928	1978	8	01	801-025		738		

Pos	Teilenummer	Benennung	Bemerkung	St	Modellangabe
17	928 511 577 02	Abdichtung		2	
18	928 504 228 02	Dichtung		2	928S:M 471
18	928 504 233 02	Dichtung Entfallteil		2	928
18	928 504 233 03	Dichtung		2	928

Modell	Jahr	HG	UG	Bildtafel	Einschränkung	UPD	11:35	28.10.2023
928	1978	8	01	801-030		738		

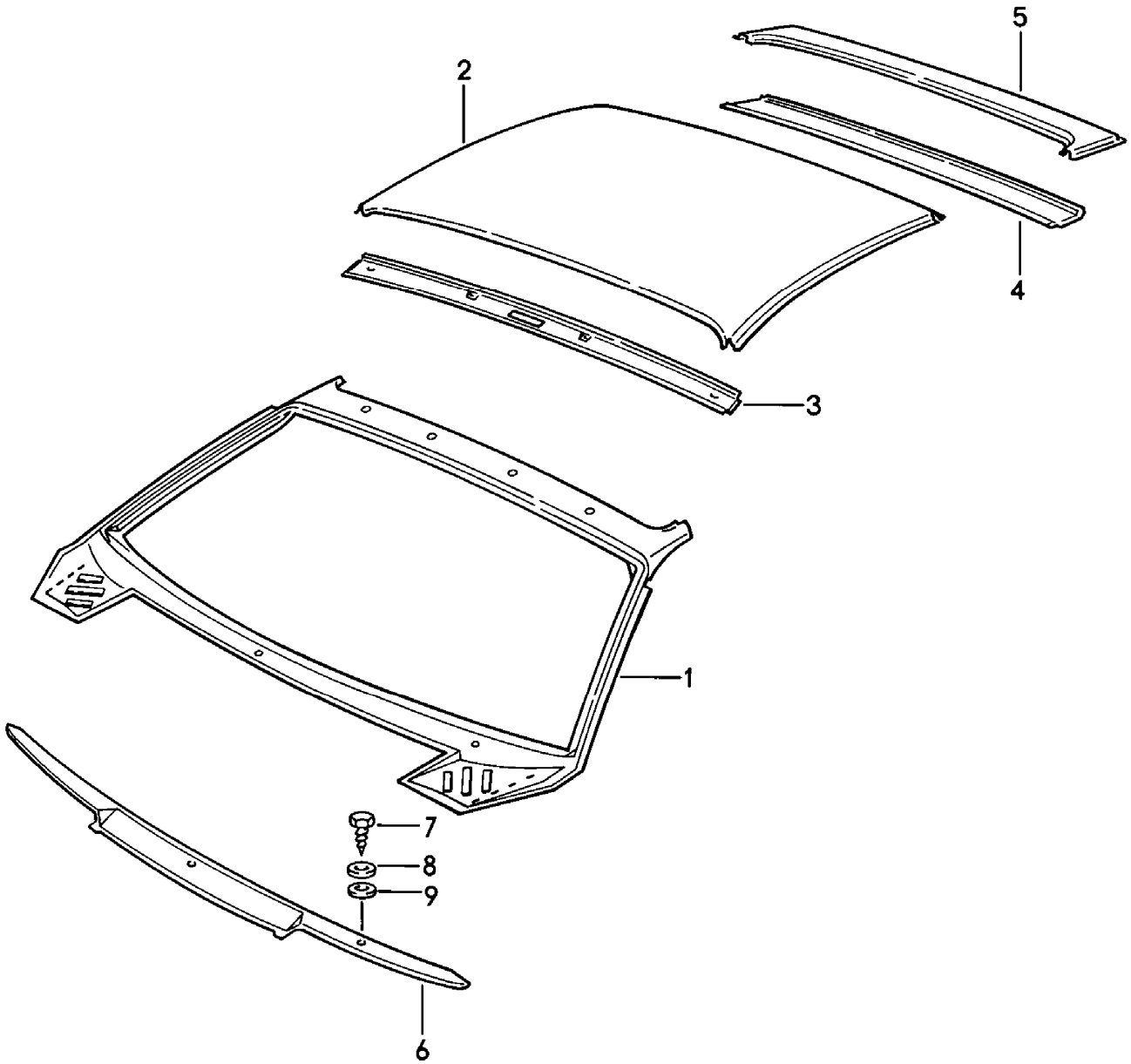

Modell	Jahr	HG	UG	Bildtafel	Einschränkung	UPD	11:35	28.10.2023
928	1978	8	01	801-030		738		

Pos	Teilenummer	Benennung	Bemerkung	St	Modellangabe
		Dachaussenhaut Windlauf			
1	928 503 041 08	Windlauf	Llkg	1	
(1)	927 503 041 02	Windlauf Entfallteil	Rlkg	1	
(1)	927 503 041 04	Windlauf	Rlkg	1	
2	928 503 501 02	Dach		1	
3	928 502 383 02	Dachrahmen	vorn	1	
4	928 502 393 02	Dachrahmen	hinten unten	1	
5	928 502 395 02	Dachrahmen	hinten oben	1	
6	928 559 117 02	Windlauf	Llkg aussen	1	
(6)	927 559 117 02	Windlauf	Rlkg	1	
-	928 559 251 02	Dichtung Windlauf 1600 MM		1	
7	900 187 010 02	Sechskantblechschraube BZ 6,3 X 19 Entfallteil		2	
7	900 187 010 03	Sechskantblechschraube BZ 6,3 X 19		2	
8	900 151 003 02	Unterlegscheibe A 6,4 Entfallteil		2	
8	900 151 006 03	Unterlegscheibe A 6,4		2	
9	999 704 157 40	Unterlegscheibe		2	

Modell	Jahr	HG	UG	Bildtafel	Einschränkung	UPD	11:36	28.10.2023
928	1978	8	02	802-000		738		

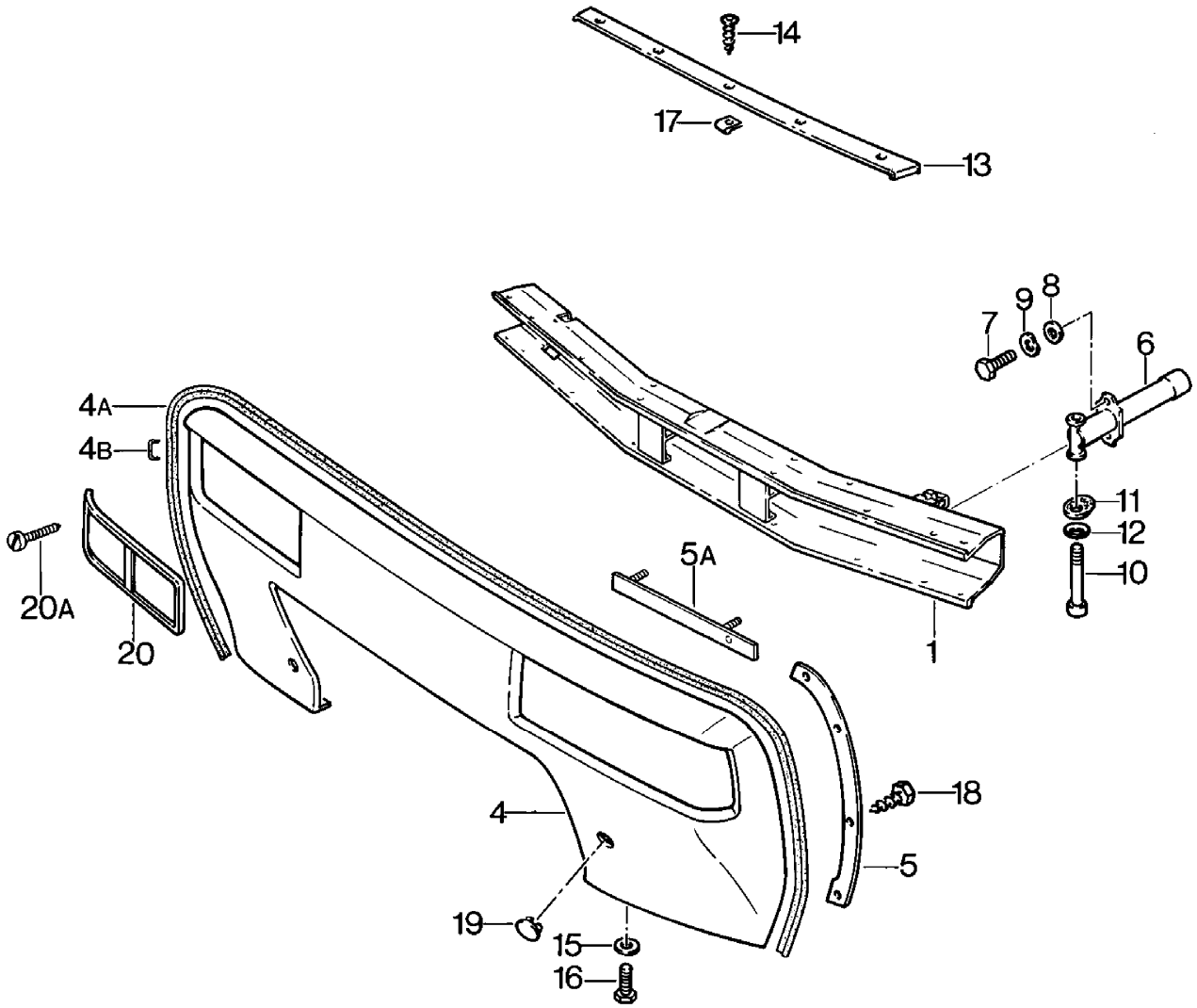

Modell	Jahr	HG	UG	Bildtafel	Einschränkung	UPD	11:36	28.10.2023
928	1978	8	02	802-000		738		

Pos	Teilenummer	Benennung	Bemerkung	St	Modellangabe
		Stossfänger	vorn		
1	928 505 010 04	Träger		1	
(1)	928 505 010 03	Träger D - MJ 1978>> - MJ 1978		1	M 58 "USA","CDN"
(1)	928 505 010 05	Träger D - MJ 1979>>		1	M 58 "USA","CDN"
4	928 505 113 06	Verkleidung mitverwenden:	 PCG70120100	1 1	
-	928 025 289 02	Keder		*	
4A		kürzen auf:	2300 MM	1	
4B	999 591 539 07	Befestigungsklammer		X	
5	928 505 033 02	Halteleiste	links	1	
5	928 505 033 02	Halteleiste	links	1	
	08/77-07/82GRV	grundiert			
(5)	928 505 034 02	Halteleiste	rechts	1	
(5)	928 505 034 02	Halteleiste	rechts	1	
	08/77-07/82GRV	grundiert			
5A	928 505 031 02	Halteleiste		2	
6	928 505 017 02	Pralldämpfer		2	
(6)	928 505 015 02	Pralldämpfer		2	M 58 "USA","CDN"
7	900 075 085 02	Sechskantschraube M 8 X 20		4	
8	900 025 007 02	Unterlegscheibe A 8,4 Entfallteil		4	
8	900 025 007 03	Unterlegscheibe A 8,4		4	
9	N 012 241 8	Federscheibe B 8		4	
10	900 067 084 02	Zylinderschraube M 12 X 110		2	
10	900 067 084 03	Zylinderschraube M 12 X 110		2	

Modell	Jahr	HG	UG	Bildtafel	Einschränkung	UPD	11:36	28.10.2023
928	1978	8	02	802-000		738		

Pos	Teilenummer	Benennung	Bemerkung	St	Modellangabe
11	999 025 212 09	Unterlegscheibe 12 Entfallteil		2	
11	999 025 212 01	Unterlegscheibe 12		2	
(11)	928 505 243 02	Exzenterscheibe		2	M 58 "USA","CDN"
12	900 222 003 01	Tellerfeder		2	
13	928 505 114 02	Abdeckleiste		1	
14	N 014 098 6	Linsensenkblechschraube B 4,8 X 16		5	
15	900 151 003 02	Unterlegscheibe A 6,4 Entfallteil		2	
15	900 151 006 03	Unterlegscheibe A 6,4		2	
16	900 075 057 02	Sechskantschraube M 6 X 16		2	
16	900 075 057 03	Sechskantschraube M 6 X 16 Teil hier nicht mehr verwenden		2	
17	999 507 025 02	Blechmutter		13	
18	900 187 106 02	Blechschraube B 4,8 X 13		8	
19	928 505 131 02	Verschlussdeckel		2	
20	928 505 117 04	Abdeckrahmen	links	1	
20	928 505 118 04	Abdeckrahmen	rechts	1	
20A	900 143 125 07	Linsenblechschraube B 3,5 X 13		1	

Modell	Jahr	HG	UG	Bildtafel	Einschränkung	UPD	11:36	28.10.2023
928	1978	8	02	802-005		738		

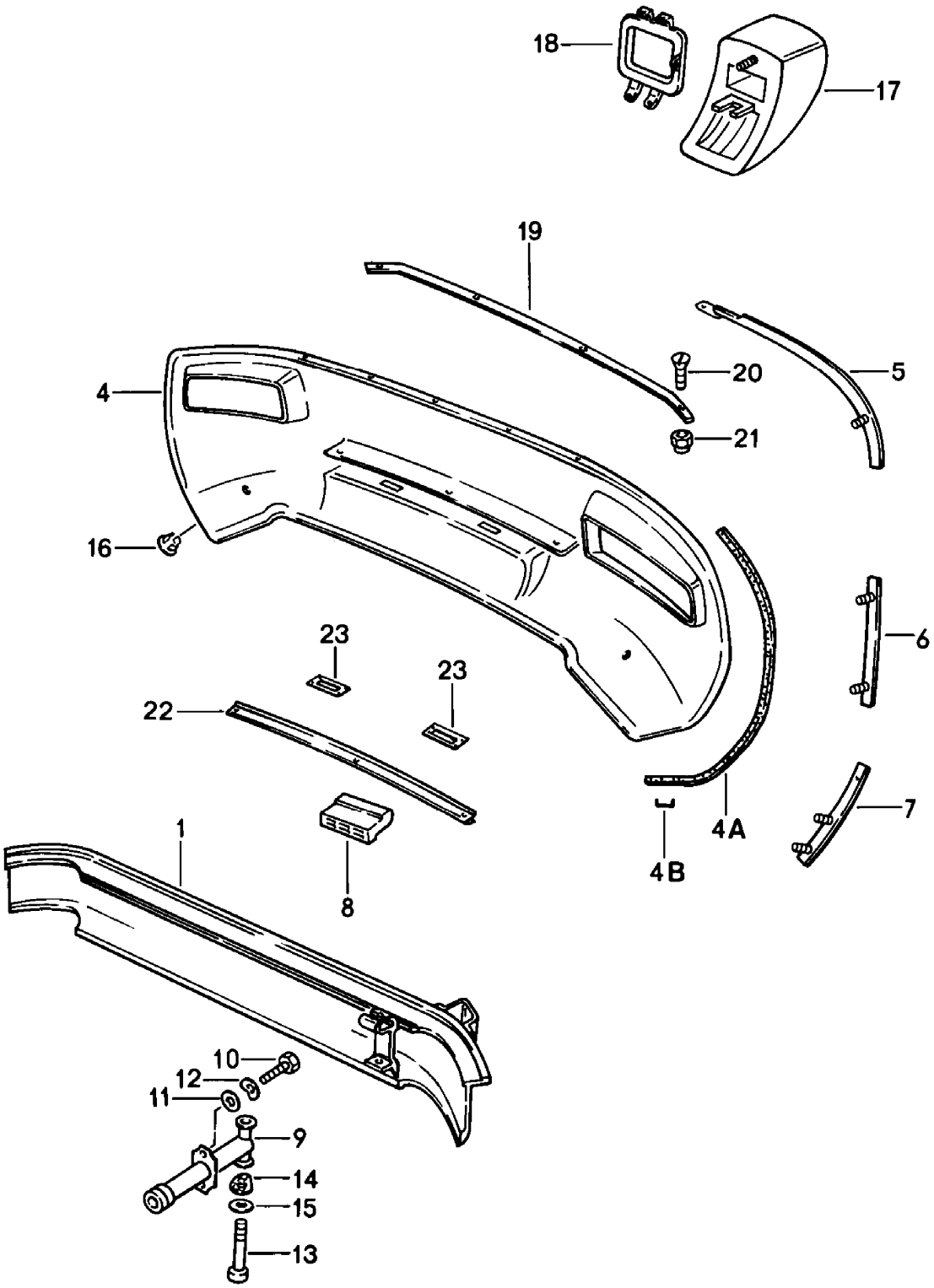

Modell	Jahr	HG	UG	Bildtafel	Einschränkung	UPD	11:36	28.10.2023
928	1978	8	02	802-005		738		

Pos	Teilenummer	Benennung	Bemerkung	St	Modellangabe
		Stossfänger	hinten		
1	928 505 020 07	Träger D - MJ 1978>> - MJ 1978 Entfallteil		1	
1	928 505 020 07	Träger		1	
(1)	928 505 020 07	Träger D - MJ 1979>> Entfallteil		1	
4	928 505 123 03	Verkleidung für Fahrzeuge ohne Nebel- schlussleuchte		1	
-	928 025 289 02	Keder		*	
4A		kürzen auf:	1000 MM	2	
4B	999 591 539 07	Befestigungsklammer		X	
5	928 505 035 02	Halteleiste	links oben	1	
(5)	928 505 036 02	Halteleiste	rechts oben	1	
6	928 505 037 02	Halteleiste	links mitte	1	
(6)	928 505 038 02	Halteleiste	rechts mitte	1	
7	928 505 039 02	Halteleiste	links unten	1	
(7)	928 505 040 02	Halteleiste	rechts unten	1	
-	999 190 313 02	Halbrundniet 3,2		6	
-	999 190 114 30	Blindniet 3,2		4	
8	928 505 245 02	Stossfängerhorn		2	
-	999 591 450 40	Halbrundniet 4,8		3	
-	999 190 312 30	Halbrundniet 4,8		3	
(9)	928 505 017 02	Pralldämpfer		2	
9	928 505 015 02	Pralldämpfer		2	M 58 "USA","CDN"
10	900 075 085 02	Sechskantschraube M 8 X 20		4	

Modell	Jahr	HG	UG	Bildtafel	Einschränkung	UPD	11:36	28.10.2023
928	1978	8	02	802-005		738		

Pos	Teilenummer	Benennung	Bemerkung	St	Modellangabe
11	900 025 007 02	Unterlegscheibe A 8,4 Entfallteil		4	
11	900 025 007 03	Unterlegscheibe A 8,4		4	
12	N 012 241 8	Federscheibe B 8		4	
13	900 067 084 02	Zylinderschraube M 12 X 110		2	
13	900 067 084 03	Zylinderschraube M 12 X 110		2	
14	999 025 212 09	Unterlegscheibe 12 Entfallteil		2	
14	999 025 212 01	Unterlegscheibe 12		2	
(14)	928 505 243 02	Exzenterscheibe		2	N 58 "USA","CDN"
-	900 143 046 02	Linsenblechschraube B 4,8 X 16 Entfallteil		5	
-	900 143 046 01	Linsenblechschraube B 4,8 X 16		5	
15	900 222 003 01	Tellerfeder		2	
-	N 011 556 2	Unterlegscheibe		5	
16	928 505 131 02	Verschlussdeckel für Verkleidung		2	
18	928 505 285 02	Rahmen Nebelschlussleuchte	links	1	
19	928 505 267 02	Abdeckleiste		1	
20	900 269 050 07	Senkschraube M 5 X 25		11	
21	900 910 009 02	Sicherungsmutter M 5		11	
21	900 084 026 01	Sicherungsmutter M 5		11	
22	928 505 253 02	Verstärkung		1	
23	928 505 112 02	Befestigungsplatte		2	

Modell	Jahr	HG	UG	Bildtafel	Einschränkung	UPD	11:37	28.10.2023
928	1978	8	02	802-010		738		

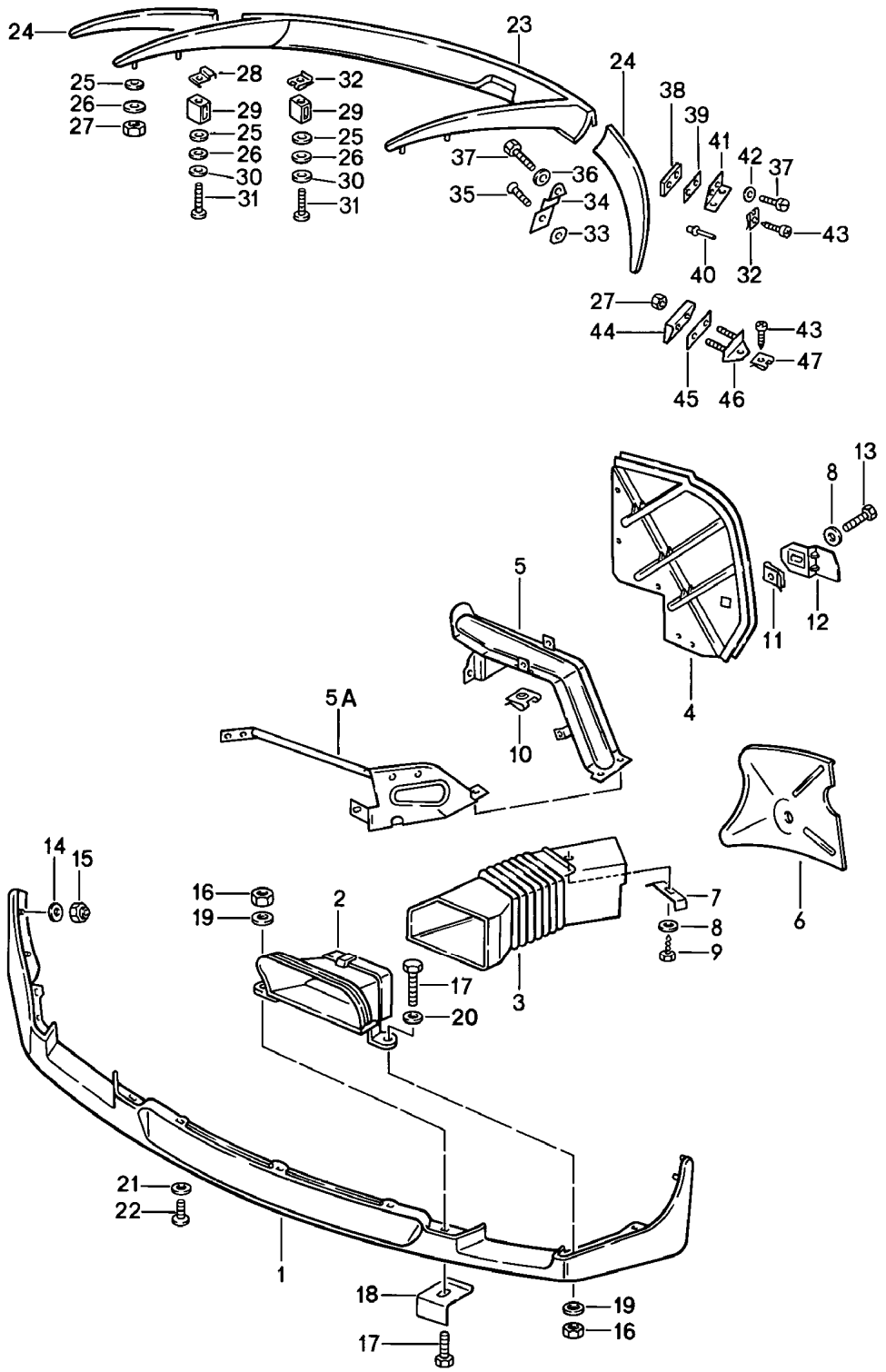

Modell	Jahr	HG	UG	Bildtafel	Einschränkung	UPD	11:37	28.10.2023
928	1978	8	02	802-010		738		

Pos	Teilenummer	Benennung	Bemerkung	St	Modellangabe
		Spoiler	vorn u. hinten		
1	928 505 071 03	Frontspoiler		1	
2	928 505 159 02	Lufteinlassgitter	links	1	
(2)	928 505 160 02	Lufteinlassgitter	rechts	1	
3	928 504 159 02	Belüftungsschlauch	links	1	
(3)	928 504 160 02	Belüftungsschlauch	rechts	1	
4	928 504 221 10	Abdeckung Radhaus	vorn	2	
5	928 503 031 03	Kotflügelhalter		2	
	08/77-07/82GRV	grundiert			
6		siehe Bildtafel,Position:	401-000,17		
7	928 504 247 02	Halter		2	
8	900 151 003 02	Unterlegscheibe B 6 Entfallteil		16	
8	900 151 006 03	Unterlegscheibe B 6		16	
9	900 187 108 02	Blechschraube B 6,3 X 16 Entfallteil		12	
9	900 187 108 01	Blechschraube B 6,3 X 16		12	
10	999 591 486 02	Blechmutter B 6,3		2	
11	999 507 246 02	Blechmutter M 6 Entfallteil		2	
11	999 507 246 01	Blechmutter M 6		2	
12	928 504 219 02	Halter		1	
12	928 504 220 02	Halter		1	
13	900 075 057 02	Sechskantschraube M 6 X 16		2	
13	900 075 057 03	Sechskantschraube M 6 X 16 Teil hier nicht mehr verwenden		2	
14	900 151 027 02	Unterlegscheibe B 5,3 Entfallteil		6	

Modell	Jahr	HG	UG	Bildtafel	Einschränkung	UPD	11:37	28.10.2023
928	1978	8	02	802-010		738		

Pos	Teilenummer	Benennung	Bemerkung	St	Modellangabe
14	900 151 027 03	Unterlegscheibe B 5,3		6	
15	900 910 008 02	Sicherungsmutter M 5		6	
16	900 910 011 02	Sicherungsmutter M 6		4	
17	900 075 017 02	Sechskantschraube M 6 X 25 Entfallteil		6	
17	900 075 017 03	Sechskantschraube M 6 X 25		6	
18	928 505 373 02	Halter		6	
19	N 011 612 3	Unterlegscheibe R 6,6 Entfallteil		6	
19	N 011 612 C	Unterlegscheibe R 6,6		6	
20	900 151 003 02	Unterlegscheibe B 6 Entfallteil		2	
20	900 151 006 03	Unterlegscheibe B 6		2	
21	900 151 027 02	Unterlegscheibe B 5,3 Entfallteil		3	
21	900 151 027 03	Unterlegscheibe B 5,3		3	
22	999 141 001 02	Halbrundschraube M 5 X 12 Entfallteil		3	
22	999 141 001 0B	Halbrundschraube M 5 X 12		3	
23	928 512 071 02	Heckspoiler		1	
24	928 512 073 02	Heckspoiler	links	1	
24	928 512 074 02	Heckspoiler	rechts	1	
25	928 559 143 02	Dichtring Entfallteil		10	
25	928 559 143 03	Dichtring		10	
26	999 025 083 70	Unterlegscheibe 3,7 X 11 X 0,5		10	

Modell	Jahr	HG	UG	Bildtafel	Einschränkung	UPD	11:37	28.10.2023
928	1978	8	02	802-010		738		

Pos	Teilenummer	Benennung	Bemerkung	St	Modellangabe
27	900 910 006 02	Sicherungsmutter M 4 Entfallteil		4	
27	900 084 020 01	Sicherungsmutter M 4		4	
28	928 512 307 02	Presslochmutter		6	
29	928 512 199 02	Distanzstück		12	
30	900 025 002 02	Unterlegscheibe A 4,3 Entfallteil		12	
30	900 025 002 03	Unterlegscheibe A 4,3		12	
31	900 143 077 02	Blechschraube B 4,2 X 32		12	
32	N 015 429 2	Schnappmutter 4,2 Entfallteil		6	
32	N 015 429 6	Schnappmutter 4,2		6	
33	928 512 611 02	Unterlage		2	
34	928 512 589 02	Haltewinkel		2	
35	999 219 003 07	Senkschraube M 6 X 16		2	
36	900 151 037 07	Unterlegscheibe A 6,4		2	
37	999 217 006 07	Sechskantschraube M 6 X 10		4	
38	928 512 601 02	Gewindeplatte		2	
39	928 512 613 02	Unterlage		2	
40	999 190 151 30	Hohlniet 4 X 8		2	
41	928 512 595 02	Winkel		2	
42	N 011 524 7	Unterlegscheibe A 6,4 Entfallteil		2	
42	N 011 524 27	Unterlegscheibe A 6,4		2	
43	N 013 965 9	Linsenblechschraube 4,2 X 9,5		4	
44	928 512 609 02	Unterlegkeil		2	

Modell	Jahr	HG	UG	Bildtafel	Einschränkung	UPD	11:37	28.10.2023
928	1978	8	02	802-010		738		

Pos	Teilenummer	Benennung	Bemerkung	St	Modellangabe
45	**928 512 615 02**	**Unterlage**		**2**	
46	**928 512 605 02**	**Winkel**		**2**	
47	**999 507 229 02**	**Blechmutter** **B 4,2**		**2**	

Modell	Jahr	HG	UG	Bildtafel	Einschränkung	UPD	11:37	28.10.2023
928	1978	8	03	803-000		738		

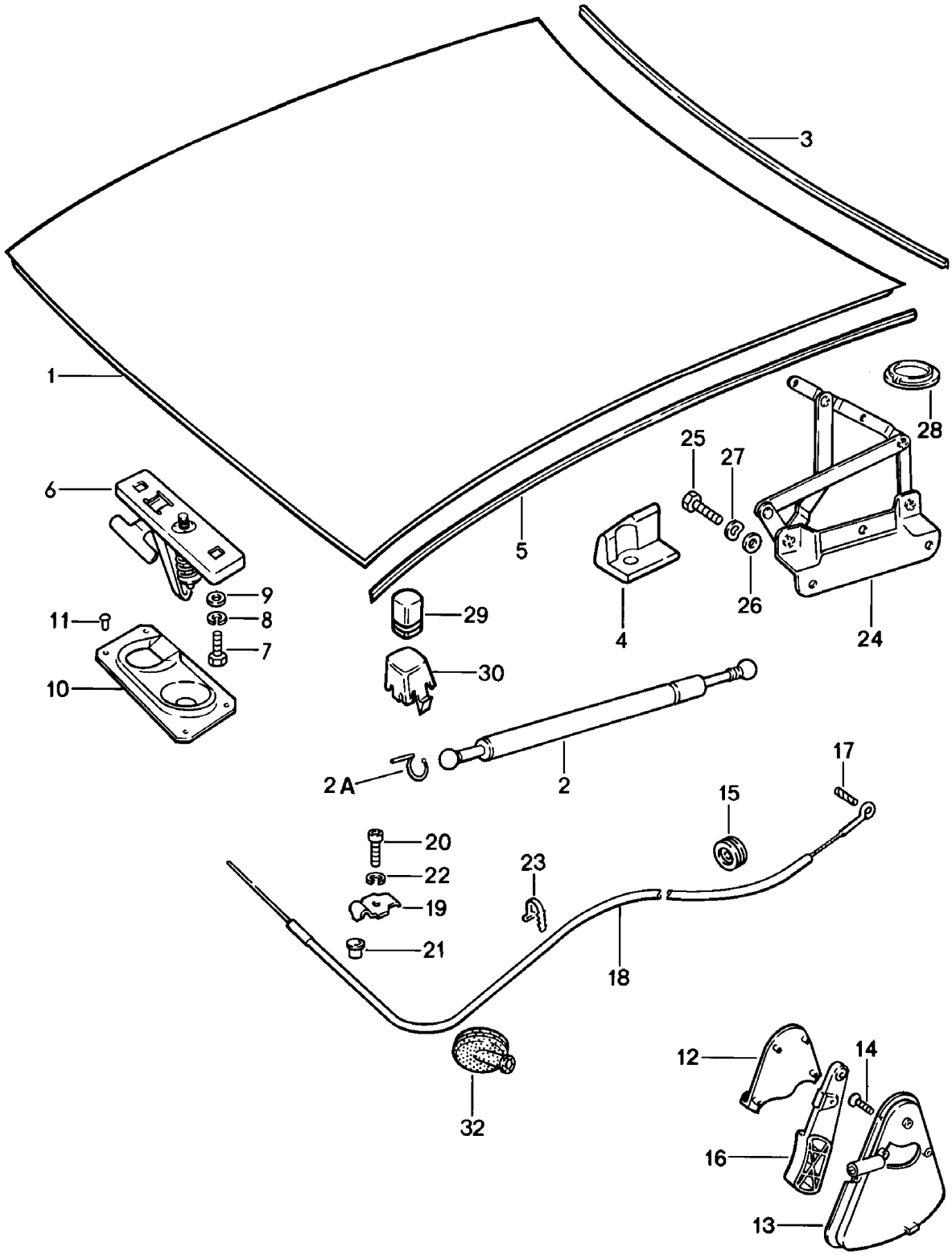

Modell	Jahr	HG	UG	Bildtafel	Einschränkung	UPD	11:37	28.10.2023
928	1978	8	03	803-000		738		

Pos	Teilenummer	Benennung	Bemerkung	St	Modellangabe
		Deckel	vorn		
1	928 511 005 03	Motorraumdeckel		1	
2	928 511 139 03	Gasdruckfeder		2	
2A	900 169 016 02	Sicherungsbügel		4	
3	928 511 141 03	Dichtung D >> - MJ 1979		1	
(3)	928 511 141 03	Dichtung D - MJ 1980>>		1	
(5)	928 511 551 03	Dichtung Entfallteil	seitlich	2	
(5)	928 511 551 05	Dichtung	seitlich	2	
6	928 511 029 02	Deckelschloss Oberteil Entfallteil		1	
6	928 511 029 03	Deckelschloss Oberteil Entfallteil		1	
6	944 511 029 00	Schloss-Oberteil Oberteil		1	
7	900 076 010 02	Mutter M 6 Entfallteil		2	
7	900 076 010 0B	Mutter M 6		2	
7	900 076 010 03	Mutter M 6		2	
8	N 012 007 2	Federring A 6 Entfallteil		2	
8	900 027 004 03	Federring A 6		2	
9	N 011 666 7	Unterlegscheibe B 6,4		2	
10	928 511 027 02	Deckelschloss Unterteil		1	
11	999 190 128 30	Blindniet 4,8 X 2		4	
12	928 511 143 02	Abdeckung		1	
	08/77-07/8270B	schwarz			
13	928 511 173 02	Lagerschale		1	

Modell	Jahr	HG	UG	Bildtafel	Einschränkung	UPD	11:37	28.10.2023
928	1978	8	03	803-000		738		

Pos	Teilenummer	Benennung	Bemerkung	St	Modellangabe
	08/77-07/8270B	schwarz			
14	900 249 001 02	Senkschraube Entfallteil		2	
14	900 249 031 01	Senkschraube M 6 X 15		2	
15	477 823 591	Tülle D - MJ 1978>> - MJ 1978		1	
16	928 511 175 02	Griff		1	
	08/77-07/8270B	schwarz			
17	900 308 027 02	Spannstift 3,5 X 10 D >> - MJ 1980		1	
17	900 197 018 00	Spannstift 4 X 12 D - MJ 1981>>		1	
18	928 511 037 04	Zugdraht	Llkg	1	
18	927 504 037 00	Zugdraht	Rlkg	1	
19	928 511 541 02	Klemmstück		1	
20	900 067 008 02	Zylinderschraube M 6 X 12 Entfallteil		1	
20	900 067 008 03	Zylinderschraube M 6 X 12		1	
21	928 511 543 02	Hülse		1	
22	N 012 007 2	Federring A 6 Entfallteil		1	
22	900 027 004 03	Federring A 6		1	
23	999 513 007 40	Kabelbinder		3	
24	928 511 041 04	Deckelscharnier	links	1	
(24)	928 511 042 04	Deckelscharnier	rechts	1	
25	N 010 237 6	Sechskantschraube M 8 Entfallteil		10	
25	N 010 237 14	Sechskantschraube M 8		10	
26	900 025 007 02	Unterlegscheibe A 8,4 Entfallteil		10	

Modell	Jahr	HG	UG	Bildtafel	Einschränkung	UPD	11:37	28.10.2023
928	1978	8	03	803-000		738		

Pos	Teilenummer	Benennung	Bemerkung	St	Modellangabe
26	900 025 007 03	Unterlegscheibe A 8,4		10	
27	N 012 241 8	Federscheibe A 8		10	
28	928 511 321 02	Abdeckkappe		2	
29	999 703 132 40	Gummipuffer VERSTELLBAR		1	
30	928 511 203 02	Aufnahmebock		2	
32	111 957 861	Gummitülle		1	

Modell	Jahr	HG	UG	Bildtafel	Einschränkung	UPD	11:37	28.10.2023
928	1978	8	03	803-005		738		

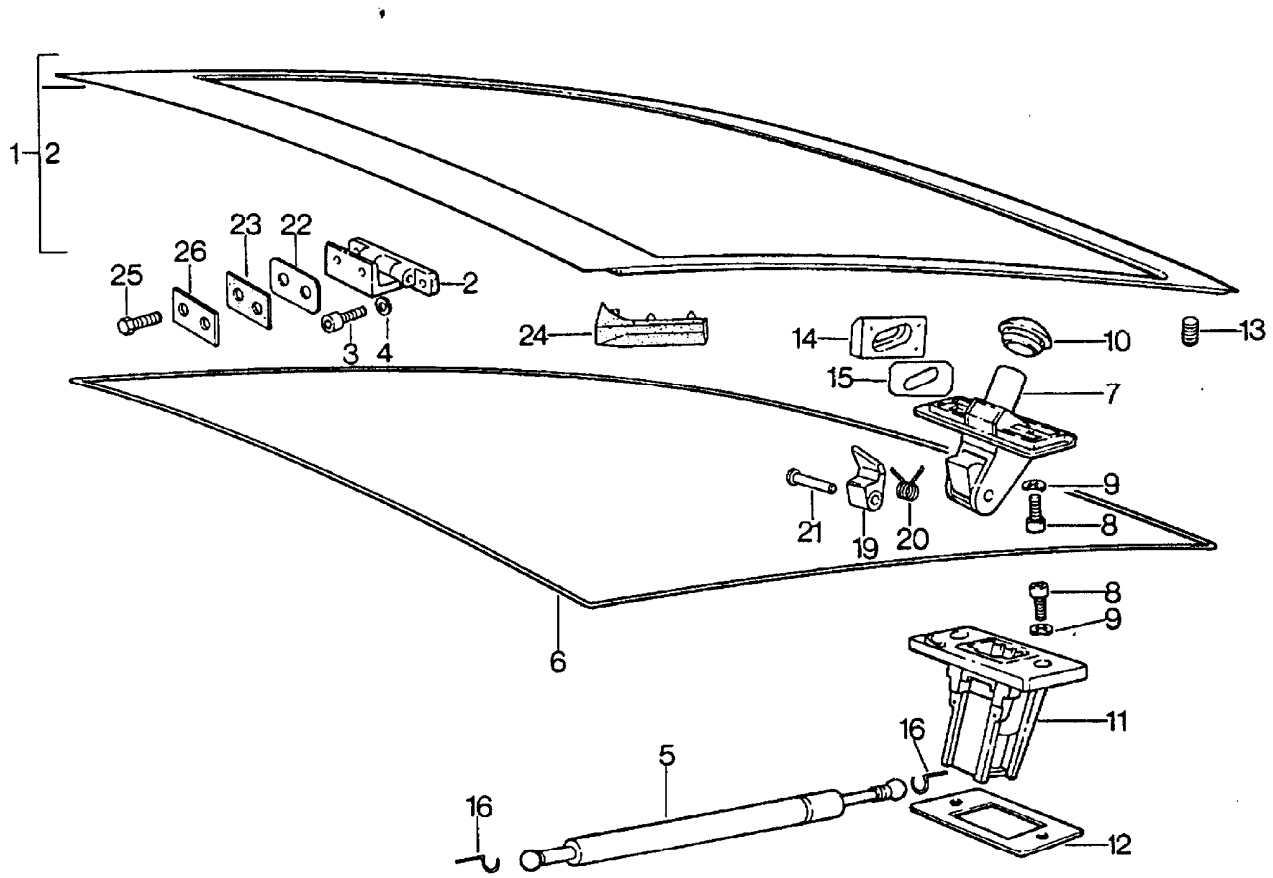

Modell	Jahr	HG	UG	Bildtafel	Einschränkung	UPD	11:37	28.10.2023
928	1978	8	03	803-005		738		

Pos	Teilenummer	Benennung	Bemerkung	St	Modellangabe
		Deckel	hinten		
-		beachte: Alarmanlage siehe Hauptgruppe 8 8/04/20			
1	928 512 005 03	Deckel		1	
(1)	928 512 005 02	Heckklappe ohne: Heckscheibenwischer D - MJ 1980>> - MJ 1980		1	928
2	928 512 041 04	Heckklappenscharnier		2	
3	999 509 012 02	Zylinderschraube M 6 X 20		8	
4	N 012 026 3	Federring A 6		8	
5	928 512 331 05	Gasdruckfeder		2	
6	928 512 129 02	Dichtung Entfallteil		1	
6	928 512 129 05	Dichtung mitverwenden:		1	
-	000 043 204 38	Dichtmasse		1	
7	928 512 903 02	Deckelschloss mit: Nebenschlüssel ohne bestimmte Schliessung		1	
(7)	928 512 901 02	Deckelschloss mit: Nebenschlüssel Bei Bestellung bitte die Fahrzeug-Identifizierungs- und die Schliessungsnummer angeben		1	
8	900 186 149 02	Zylinderschraube M 8 X 15		4	
9	999 523 102 02	Zahnscheibe Entfallteil		4	
9	999 523 102 0B	Zahnscheibe		4	
10	928 512 169 02	Dichtung		1	
11	928 512 055 40	Schloss Unterteil		1	928
11	928 512 055 40	Schloss Unterteil		1	928S PR:473

Modell	Jahr	HG	UG	Bildtafel	Einschränkung	UPD	11:37	28.10.2023
928	1978	8	03	803-005		738		

Pos	Teilenummer	Benennung	Bemerkung	St	Modellangabe
12	928 512 179 02	Unterlage 1 MM		X	
(12)	928 512 181 02	Unterlage 2 MM		X	
13	999 703 132 40	Gummipuffer		2	
14	928 512 057 02	Führungskeil		2	
15	928 512 263 02	Unterlegplatte		2	
16	900 169 016 02	Sicherungsbügel		4	
19	928 512 161 02	Schliessriegel		1	
20	928 512 163 02	Feder		1	
21	928 512 165 02	Nietstift		1	
22	928 512 409 02	Unterlage		X	
23	928 512 413 03	Dichtung D >> - MJ 1980 Entfallteil		2	
23	928 512 413 03	Dichtung D - MJ 1981>> - MJ 1981		2	
23	928 512 413 07	Dichtung D - MJ 1982>> - MJ 1982		2	
24	928 512 261 02	Wasserabweiser	links	1	
(24)	928 512 262 02	Wasserabweiser	rechts	1	
25	999 217 017 02	Sechskantschraube M 8 X 18		4	
26	928 512 417 03	Unterlegplatte		2	

Modell	Jahr	HG	UG	Bildtafel	Einschränkung	UPD	11:37	28.10.2023
928	1978	8	04	804-000		738		

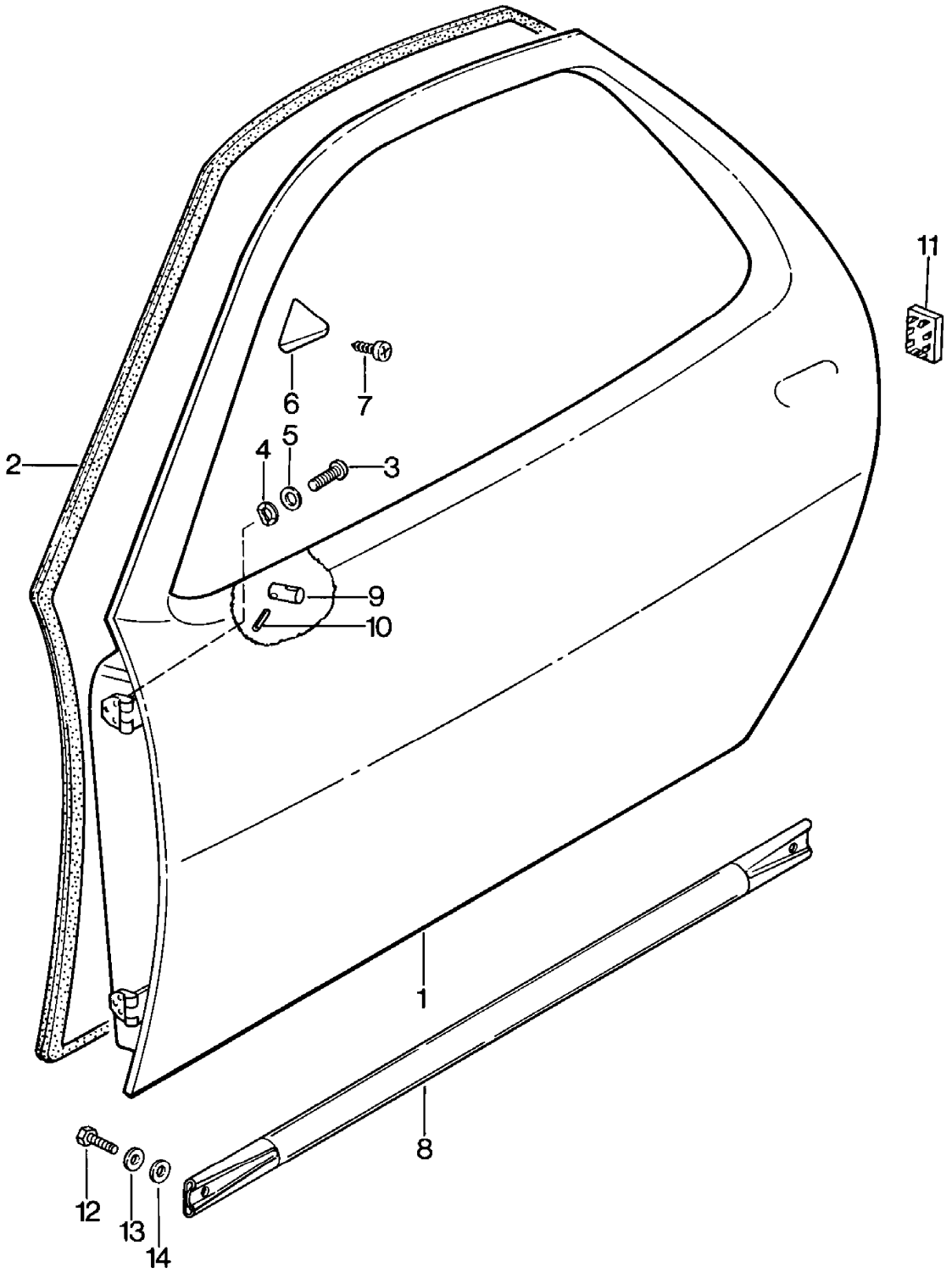

Modell	Jahr	HG	UG	Bildtafel	Einschränkung	UPD	11:37	28.10.2023
928	1978	8	04	804-000		738		

Pos	Teilenummer	Benennung	Bemerkung	St	Modellangabe
		Tür-Rohbau			
1	928 531 005 07	Tür-Rohbau mit: Spiegelaufnahme	links	1	
(1)	928 531 006 07	Tür-Rohbau ohne: Spiegelaufnahme	rechts	1	
1	927 531 005 08	Tür-Rohbau ohne: Spiegelaufnahme	links	1	
(1)	927 531 006 10	Tür-Rohbau mit: Spiegelaufnahme	rechts	1	
2	928 537 345 03	Türdichtung	links	1	
(2)	928 537 346 03	Türdichtung	rechts	1	
3	N 014 770 3	Zylinderschraube M 8 X 15		12	
4	900 025 007 02	Unterlegscheibe A 8,4 Entfallteil		16	
4	900 025 007 03	Unterlegscheibe A 8,4		16	
5	900 027 015 02	Federring B 8		16	
5	900 027 015 03	Federring B 8		16	
6	928 537 341 02	Keil	links	1	
(6)	928 537 342 02	Keil	rechts	1	
7	900 144 008 02	Senkblechschraube B 3,5 X 9,5		2	
8	928 531 601 03	Crashstrebe		2	PR:190
8	928 531 601 03	Crashstrebe		2	PR:190
	08/77-07/82GRV	grundiert			
9	928 531 235 03	Gewindestift		1	
10	N 013 295 1	Spannhülse 3 X 12		1	
11	928 537 723 02	Blindstopfen D - MJ 1980>>		2	

Modell	Jahr	HG	UG	Bildtafel	Einschränkung	UPD	11:37	28.10.2023
928	1978	8	04	804-000		738		

Pos	Teilenummer	Benennung	Bemerkung	St	Modellangabe
12	N 010 239 11	Sechskantschraube M 8 X 18 Entfallteil		4	
12	N 010 239 30	Sechskantschraube M 8 X 18		4	
13	N 012 009 3	Federring A 8		4	
14	900 025 007 02	Unterlegscheibe A 8,4 Entfallteil		4	
14	900 025 007 03	Unterlegscheibe A 8,4		4	

Modell	Jahr	HG	UG	Bildtafel	Einschränkung	UPD	11:38	28.10.2023
928	1978	8	04	804-005		738		

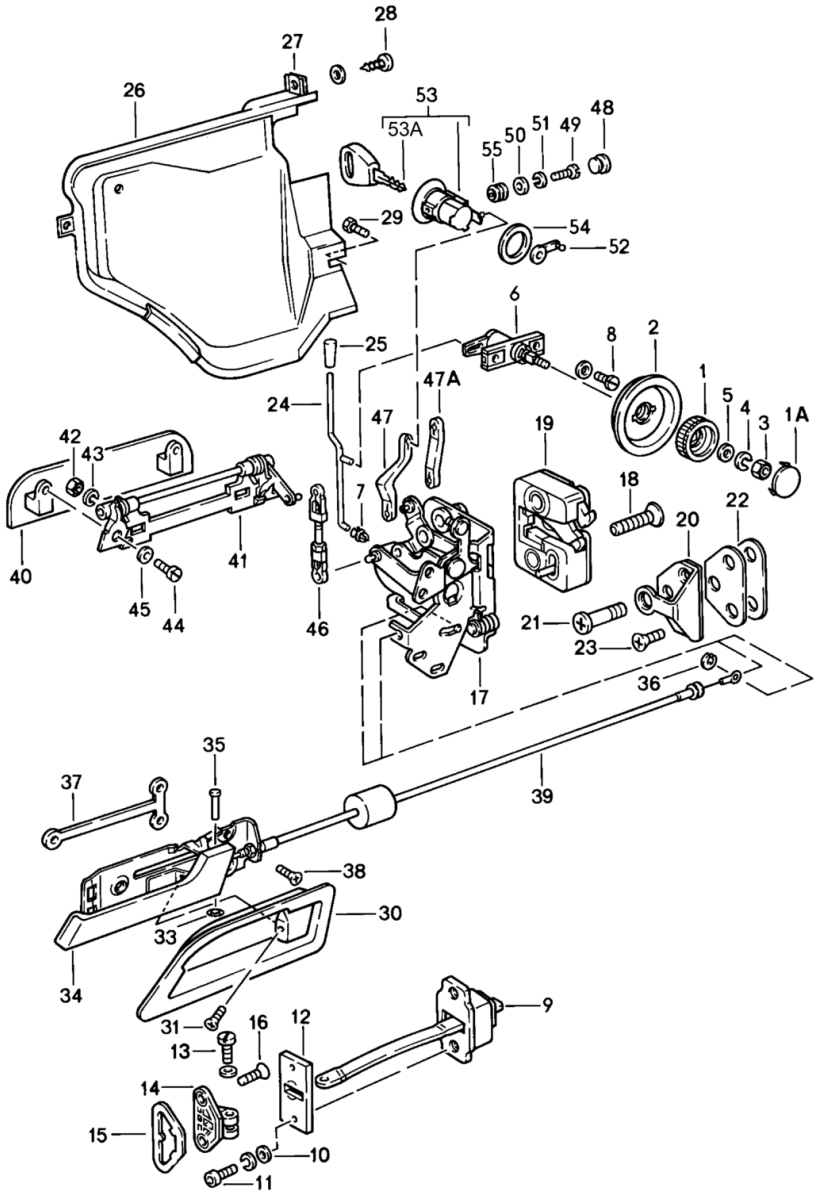

Modell	Jahr	HG	UG	Bildtafel	Einschränkung	UPD	11:38	28.10.2023
928	1978	8	04	804-005		738		

Pos	Teilenummer	Benennung	Bemerkung	St	Modellangabe
		Einzelteile Tür			
-		beachte: Alarmanlage siehe Bildtafel:	804-020		
1	928 537 581 03	Drehknopf		2	
1A	911 531 703 00	Abdeckkappe		2	
2	928 537 585 02	Abdeckung		2	
3	N 011 005 14	Sechskantmutter M 5 Entfallteil		2	
3	900 076 091 01	Sechskantmutter M 5		2	
4	N 012 222 4	Federscheibe A 5		2	
5	900 151 027 02	Unterlegscheibe B 5,3 Entfallteil		2	
5	900 151 027 03	Unterlegscheibe B 5,3		2	
(6)	928 537 095 02	Drehknopf für Drehknopf Fahrertür		1	
6	928 537 096 02	Lager		1	
	08/77-07/82TPP	Lager Drehknopf Beifahrertür			
7	993 531 563 00	Clip		2	
8	900 143 058 02	Blechschraube BZ 4,5 X 9,5		4	
9	928 537 033 04	Türfeststeller		2	
10	N 011 524 7	Unterlegscheibe 6,4 Entfallteil		4	
10	N 011 524 27	Unterlegscheibe 6,4		4	
11	928 537 451 02	Zylinderschraube		4	
12	928 537 371 02	Türfeststeller Halter		2	

Modell	Jahr	HG	UG	Bildtafel	Einschränkung	UPD	11:38	28.10.2023
928	1978	8	04	804-005		738		

Pos	Teilenummer	Benennung	Bemerkung	St	Modellangabe
(13)	900 309 031 02	Spannstift 6 X 16 D >> - MJ 1979		2	
13	928 537 419 03	Zylinderschraube		2	
(14)	928 537 417 02	Lagerbock Entfallteil	links	1	
(14)	928 537 417 03	Lagerbock	links	1	
14	928 537 418 02	Lagerbock	rechts	1	
(15)	928 537 425 02	Unterlage	links	1	
15	928 537 426 02	Unterlage	rechts	1	
16	928 537 459 02	Linsenschraube M 6 X 25 Entfallteil		4	
16	928 537 459 03	Linsenschraube M 6 X 25		4	
(17)	928 537 907 03	Schloss	links innen	1	
17	927 537 908 03	Schloss	rechts innen	1	
18	928 537 721 02	Linsenschraube		4	
(19)	928 537 153 03	Türschloss	links aussen	1	
19	928 537 154 03	Türschloss	rechts aussen	1	
20	928 537 038 02	Schliesskeil D >> - MJ 1979		2	
20	928 537 133 02	Schliesskeil		2	
21	928 537 131 03	Schliessbolzen		2	
22	928 537 135 04	Unterlage		2	
23	900 249 024 00	Senkschraube M 8X25		4	
(24)	928 537 160 04	Sicherungsstange		2	
25	928 555 359 02	Sicherungsknopf		2	
25	928 555 359 02	Sicherungsknopf Türen		2	
	08/77-07/8270B	schwarz			
(26)	928 537 333 02	Schlossabdeckung D >> - MJ 1980	links	1	

Modell	Jahr	HG	UG	Bildtafel	Einschränkung	UPD	11:38	28.10.2023
928	1978	8	04	804-005		738		

Pos	Teilenummer	Benennung	Bemerkung	St	Modellangabe
(26)	928 537 333 03	Schlossabdeckung D - MJ 1981>>	links	1	
26	928 537 334 02	Schlossabdeckung D >> - MJ 1980	rechts	1	
26	928 537 334 03	Schlossabdeckung D - MJ 1981>>	rechts	1	
27	999 507 033 02	Blechmutter B 4,8 Entfallteil		4	
27	999 507 033 01	Blechmutter B 4,8		4	
28	900 143 118 02	Blechschraube B 4,8 X 13		4	
29	900 075 078 02	Sechskantschraube M 8 X 15 Entfallteil		2	
29	900 075 078 03	Sechskantschraube M 8 X 15		2	
(30)	928 537 545 02	Griffschale	links	1	
30	928 537 546 02	Griffschale	rechts	1	
31	900 269 006 07	Senkschraube M 4 X 8		2	
33	999 591 242 01	Federmutter		2	
(34)	928 537 547 02	Türgriff, innen	links	1	
34	928 537 548 02	Türgriff, innen	rechts	1	
35	928 537 557 02	Bolzen		2	
36	900 116 002 01	Sicherungsscheibe 3,2		2	
37	928 537 157 02	Schnappmutter		2	
38	900 269 015 02	Senkschraube M 5 X 10		6	
39	928 537 055 02	Bowdenzug		2	
40	928 537 661 02	Griffplatte		2	
(41)	928 537 063 04	Lager D >> - MJ 1980 Entfallteil	links	1	
(41)	928 537 063 04	Lager D - MJ 1981>> Entfallteil	links	1	

Modell	Jahr	HG	UG	Bildtafel	Einschränkung	UPD	11:38	28.10.2023
928	1978	8	04	804-005		738		

Pos	Teilenummer	Benennung	Bemerkung	St	Modellangabe
(41)	928 537 063 04	Lager		1	
(41)	928 537 064 04	Lager D >> - MJ 1980 Entfallteil	rechts	1	
(41)	928 537 064 04	Lager D - MJ 1981>> Entfallteil	rechts	1	
(41)	928 537 064 04	Lager		1	
42	900 076 010 02	Mutter M 6 Entfallteil		4	
42	900 076 010 0B	Mutter M 6		4	
42	900 076 010 03	Mutter M 6		4	
43	N 012 006 4	Federring B 6		4	
44	N 014 761 2	Zylinderschraube mit Innen- sechskantkopf M 6 X 12 Entfallteil		4	
44	900 119 129 01	Zylinderschraube M 6 X 12		4	
45	N 012 226 5	Federscheibe B 6		4	
46	928 537 140 02	Verbindungsstange D >> - MJ 1980		2	
46	928 537 140 03	Verbindungsstange D - MJ 1981>>		1	
(47)	928 537 111 02	Betätigungsstange D - MJ 1978>> - MJ 1978		1	
47	928 537 112 02	Betätigungsstange D - MJ 1978>> - MJ 1978		1	
47A	928 537 111 03	Betätigungsstange D >> - MJ 1980		2	
47A	928 537 111 04	Betätigungsstange D - MJ 1981>>		2	
48	999 703 224 40	Kappe		2	
49	900 119 035 02	Zylinderschraube M 6 X 8 D >> - MJ 1980		2	

Modell	Jahr	HG	UG	Bildtafel	Einschränkung	UPD	11:38	28.10.2023
928	1978	8	04	804-005		738		

Pos	Teilenummer	Benennung	Bemerkung	St	Modellangabe
49	999 218 003 02	Zylinderschraube M 6 X 18 D - MJ 1981>>		2	
50	N 011 524 7	Unterlegscheibe B 6,4 Entfallteil		2	
50	N 011 524 27	Unterlegscheibe B 6,4		2	
51	N 012 226 5	Federscheibe A 6 D >> - MJ 1980		2	
52	928 537 117 03	Mitnehmer	links	1	
52	928 537 118 03	Mitnehmer	rechts	1	
(53)	928 537 633 05	Schliesszylinder Rosette schwarz (ohne Schlüssel) Bei Bestellung bitte die Fahrzeug-Identifizierungs- und die Schliessungsnummer angeben D - MJ 1979>>		2	
(53)	928 537 633 06	Schliesszylinder Rosette verchromt (ohne Schlüssel) Bei Bestellung bitte die Fahrzeug-Identifizierungs- und die Schliessungsnummer angeben mitverwenden: D - MJ 1978>> - MJ 1978	 928 537 111 03	2 1	
53	928 537 903 02	Schliesszylinder Rosette schwarz Nebenschlüssel ohne bestimmte Schliessung D - MJ 1979>>		2	
53	928 537 903 03	Schliesszylinder D - MJ 1978>> - MJ 1978 Entfallteil		2	
53	928 537 903 04	Schliesszylinder Rosette verchromt Nebenschlüssel		2 1	
-		ohne bestimmte Schliessung mitverwenden:	 928 537 111 03	 1	

Modell	Jahr	HG	UG	Bildtafel	Einschränkung	UPD	11:38	28.10.2023
928	1978	8	04	804-005		738		

Pos	Teilenummer	Benennung	Bemerkung	St	Modellangabe
53A	928 537 017 02	Hauptschlüssel mit: Schlüsselleuchte Bei Bestellung bitte die Fahrzeug-Identifizierungs- und die Schliessungsnummer angeben		2	
-	928 537 624 02	Deckel		2	
-	928 537 625 02	Kontaktplatte		2	
-	928 537 626 02	Kontaktelement		2	
-	928 537 627 02	Kegelfeder		2	
-	928 537 628 02	Knopf		2	
-	928 537 630 02	Glühlampe		2	
53	928 537 639 10	Schlüsselrohling (ungefräst)		2	
54	928 537 531 02	Unterlage Schliesszylinder		2	
55	928 537 573 02	Distanzhülse D - MJ 1981>>		2	

Modell	Jahr	HG	UG	Bildtafel	Einschränkung	UPD	11:38	28.10.2023
928	1978	8	04	804-010		738		

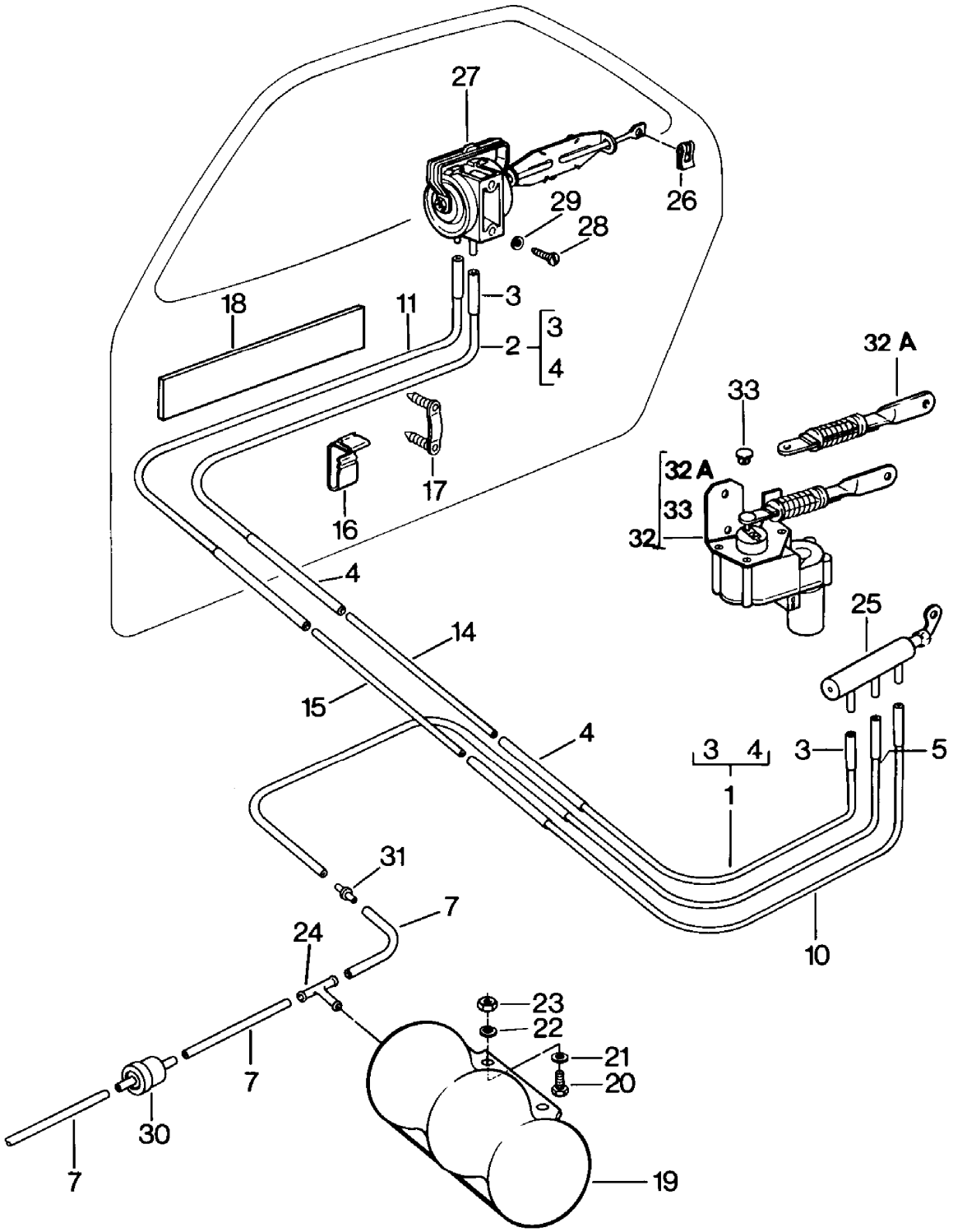

Modell	Jahr	HG	UG	Bildtafel	Einschränkung	UPD	11:38	28.10.2023
928	1978	8	04	804-010		738		

Pos	Teilenummer	Benennung	Bemerkung	St	Modellangabe
		Zentralverriegelung			
1	928 537 471 02	Unterdruckleitung rot D >> - MJ 1979	links	1	
2	928 537 472 02	Unterdruckleitung rot D >> - MJ 1979	rechts	1	
-	928 025 305 03	Schlauch 2,6 X 1,7 rot D >> - MJ 1979		*	
3		kürzen auf: D >> - MJ 1979	40 MM	2	
4		kürzen auf: D >> - MJ 1979	350 MM	2	
5	928 537 473 02	Unterdruckleitung blau D >> - MJ 1979		1	
7	928 574 723 02	Unterdruckleitung schwarz 400 MM D >> - MJ 1979		3	
10	928 537 475 02	Unterdruckleitung hellgrün D >> - MJ 1979		1	
11	928 537 476 02	Unterdruckleitung hellgrün D >> - MJ 1979		1	
14	928 537 447 02	Unterdruckleitung rot D >> - MJ 1979		1	
15	928 537 449 02	Unterdruckleitung hellgrün D >> - MJ 1979		1	
16	928 537 394 02	Klammer D >> - MJ 1979		8	
(16)	928 537 394 03	Klammer D - MJ 1980>>		8	
17	928 537 411 02	Clip D >> - MJ 1979		4	
-	999 911 227 40	Unterlegplatte D >> - MJ 1979		*	
18		kürzen auf: D >> - MJ 1979	915 MM	2	

Modell	Jahr	HG	UG	Bildtafel	Einschränkung	UPD	11:38	28.10.2023
928	1978	8	04	804-010		738		

Pos	Teilenummer	Benennung	Bemerkung	St	Modellangabe
19	928 537 443 02	Unterdruckbehälter D >> - MJ 1979		1	
20	900 075 145 02	Sechskantschraube M 5 X 16 D >> - MJ 1979		2	
21	900 025 003 02	Unterlegscheibe A 5,3 D >> - MJ 1979		4	
22	N 012 222 4	Federscheibe A 5 D >> - MJ 1979		2	
23	N 011 005 14	Sechskantmutter M 5 Entfallteil		2	
23	900 076 091 01	Sechskantmutter M 5		2	
24	901 628 745 20	T-Stück D >> - MJ 1979		1	
25	928 537 077 02	Steuerventil D >> - MJ 1979	Llkg	1	
(25)	928 537 078 02	Steuerventil D >> - MJ 1979	Rlkg	1	
26	999 166 054 02	Sicherungsblech Entfallteil		4	
26	999 166 054 01	Sicherungsblech		4	
(27)	928 537 079 02	Stellelement D >> - MJ 1979	Rlkg	1	
27	928 537 080 02	Stellelement ELEMENT D >> - MJ 1979	Llkg	1	
28	N 013 968 7	Blechschraube B 4,8 X 13 Entfallteil		2	
28	900 143 097 01	Blechschraube B 4,8 X 13		2	
29	900 025 003 02	Unterlegscheibe A 5,3 D >> - MJ 1979		4	
30	928 537 361 02	Ventil D >> - MJ 1979		1	
31	928 574 689 02	Verbindungsstück D >> - MJ 1979		1	

Modell	Jahr	HG	UG	Bildtafel	Einschränkung	UPD	11:38	28.10.2023
928	1978	8	04	804-010		738		

Pos	Teilenummer	Benennung	Bemerkung	St	Modellangabe
32	928 624 401 02	Stellmotor D - MJ 1980>>	links	1	
(32)	928 624 402 02	Stellmotor D - MJ 1980>>	rechts	1	
32A	928 624 403 00	Betätigungsstange D - MJ 1980>>		2	
33	999 591 570 40	Clip D - MJ 1980>>		2	
-		Leitungssätze siehe Hauptgruppe 9 (Elektrik) 9/02/15			

Modell	Jahr	HG	UG	Bildtafel	Einschränkung	UPD	11:38	28.10.2023
928	1978	8	04	804-015		738		

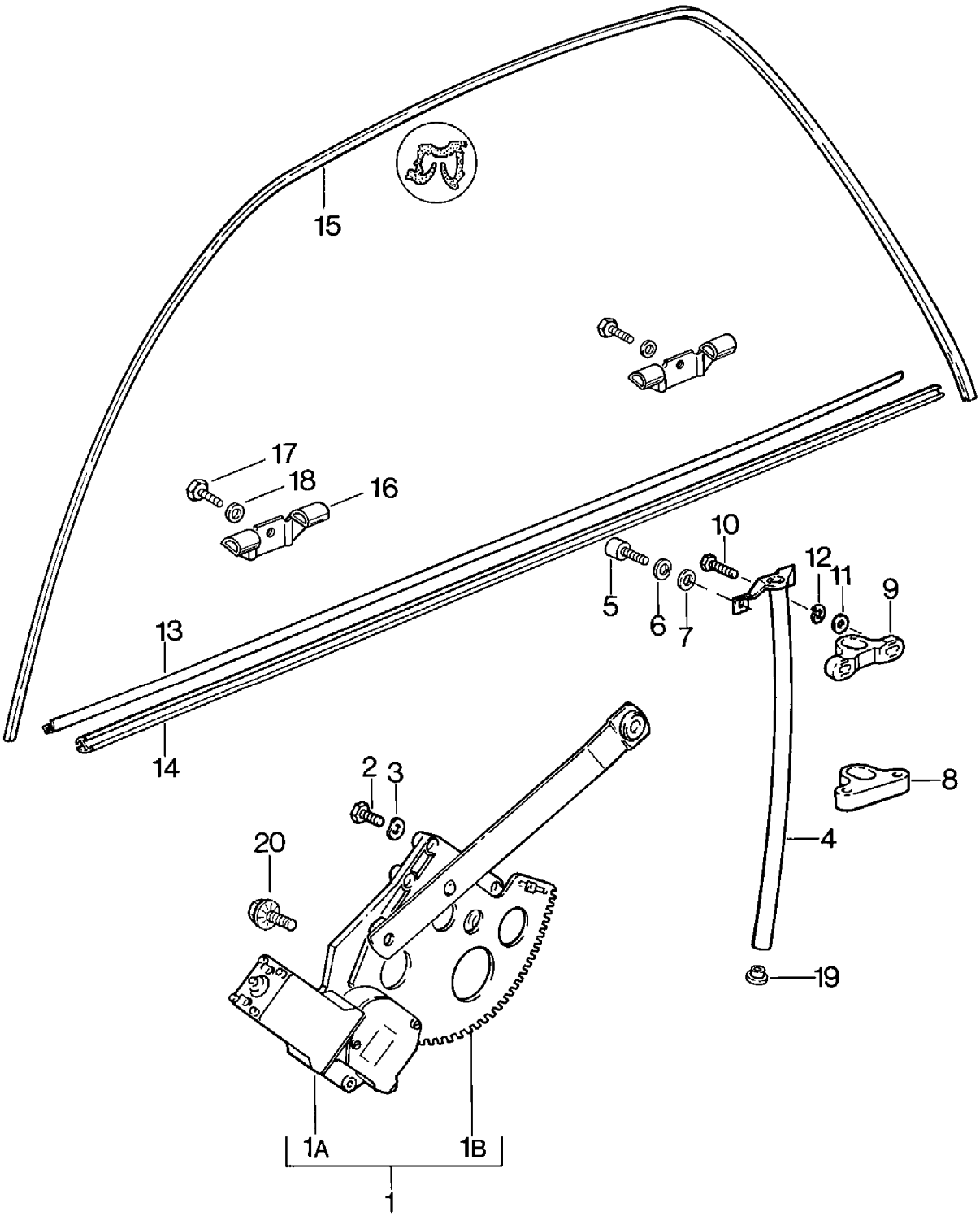

Modell	Jahr	HG	UG	Bildtafel	Einschränkung	UPD	11:38	28.10.2023
928	1978	8	04	804-015		738		

Pos	Teilenummer	Benennung	Bemerkung	St	Modellangabe
		Fensterheber			
1	**928 537 075 02**	**Fensterheber** **Entfallteil**	**links**	**1**	
1	**928 537 075 06**	**Fensterheber**	**links**	**1**	
1	**928 537 076 02**	**Fensterheber** **Entfallteil**	**rechts**	**1**	
1	**928 537 076 06**	**Fensterheber**	**rechts**	**1**	
1A	**928 624 013 04**	**Elektroantrieb** **Fensterheber** **nur in Verbindung mit:** **928.537.075.02**	**links**	**1**	
1	**928 624 013 03**	**Elektroantrieb** **Fensterheber** **nur in Verbindung mit:** **928.537.075.05**	**links**	**1**	
1A	**928 624 014 04**	**Elektroantrieb** **Fensterheber** **nur in Verbindung mit:** **928.537.076.02**	**rechts**	**1**	
1	**928 624 014 03**	**Elektroantrieb** **Fensterheber** **nur in Verbindung mit:** **928.537.076.05**	**rechts**	**1**	
1B	**928 537 909 02**	**Fensterheber** **ohne:** **Elektroantrieb** **nur in Verbindung mit:** **928.537.075.02** **Entfallteil**	**links**	**1**	
1B	**928 537 909 04**	**Fensterheber** **ohne:** **Elektroantrieb** **nur in Verbindung mit:** **928.537.075.05**	**links**	**1**	
1B	**928 537 910 02**	**Fensterheber** **ohne:** **Elektroantrieb** **nur in Verbindung mit:** **928.537.076.02** **Entfallteil**	**rechts**	**1**	
1B	**928 537 910 04**	**Fensterheber** **ohne:** **Elektroantrieb** **nur in Verbindung mit:** **928.537.076.05**	**rechts**	**1**	
2	**N 010 210 13**	**Sechskantschraube** **M 6 X 10**		**8**	

Modell	Jahr	HG	UG	Bildtafel	Einschränkung	UPD	11:38	28.10.2023
928	1978	8	04	804-015		738		

Pos	Teilenummer	Benennung	Bemerkung	St	Modellangabe
3	N 012 226 5	Federscheibe B 6		8	
4	928 537 263 02	Führungsrohr	links	1	
(4)	928 537 264 02	Führungsrohr	rechts	1	
5	900 067 008 02	Zylinderschraube M 6 X 12 Entfallteil		4	
5	900 067 008 03	Zylinderschraube M 6 X 12		4	
6	900 151 007 02	Unterlegscheibe B 7,4 Entfallteil		4	
6	900 151 007 03	Unterlegscheibe B 7,4		4	
7	N 012 006 4	Federring B 6		4	
8	928 537 259 02	Gleitstück	links unten	2	
(8)	928 537 260 02	Gleitstück	rechts unten	2	
9	928 537 289 02	Gleitstück	links oben	2	
(9)	928 537 290 02	Gleitstück	rechts oben	2	
10	900 075 016 02	Sechskantschraube M 6 X 22 Entfallteil		4	
10	900 075 016 03	Sechskantschraube M 6 X 22		4	
11	N 011 524 7	Unterlegscheibe B 6,4 Entfallteil		4	
11	N 011 524 27	Unterlegscheibe B 6,4		4	
12	N 012 006 4	Federring B 6		4	
13	928 537 319 03	Fensterschachtabdichtung D >> - MJ 1979 Entfallteil	links	1	
13	928 537 319 03	Fensterschachtabdichtung D - MJ 1980>>	links	1	

Modell	Jahr	HG	UG	Bildtafel	Einschränkung	UPD	11:38	28.10.2023
928	1978	8	04	804-015		738		

Pos	Teilenummer	Benennung	Bemerkung	St	Modellangabe
(13)	928 537 320 03	Fensterschachtabdichtung D >> - MJ 1979 Entfallteil	rechts	1	
(13)	928 537 320 03	Fensterschachtabdichtung D - MJ 1980>>	rechts	1	
14	928 537 321 03	Fensterschachtabdichtung	links aussen	1	
14	928 537 321 03	Fensterschachtabdichtung	links aussen	1	
(14)	928 537 322 03	Fensterschachtabdichtung Entfallteil	rechts aussen	1	
(14)	928 537 322 04	Fensterschachtabdichtung	rechts aussen	1	
(14)	928 537 322 03	Fensterschachtabdichtung Entfallteil	rechts aussen	1	
(14)	928 537 322 04	Fensterschachtabdichtung	rechts aussen	1	
15	928 537 323 03	Fensterführung	links	1	
(15)	928 537 324 03	Fensterführung Entfallteil	rechts	1	
(15)	928 537 324 03	Fensterführung	rechts	1	
-	999 920 004 02	U-Klammer		10	
16	928 537 085 03	Lagerwinkel		4	
17	N 014 761 2	Zylinderschraube mit Innen- sechskantkopf M 6 X 12 Entfallteil		4	
17	900 119 129 01	Zylinderschraube M 6 X 12		4	
-	N 012 226 5	Federscheibe B 6		4	
18	N 011 524 7	Unterlegscheibe A 6,4 Entfallteil		4	
18	N 011 524 27	Unterlegscheibe A 6,4		4	
19	928 537 285 02	Einsatz		2	
20	999 093 004 02	Sechskantschraube		6	

Modell	Jahr	HG	UG	Bildtafel	Einschränkung	UPD	11:38	28.10.2023
928	1978	8	04	804-020		738		

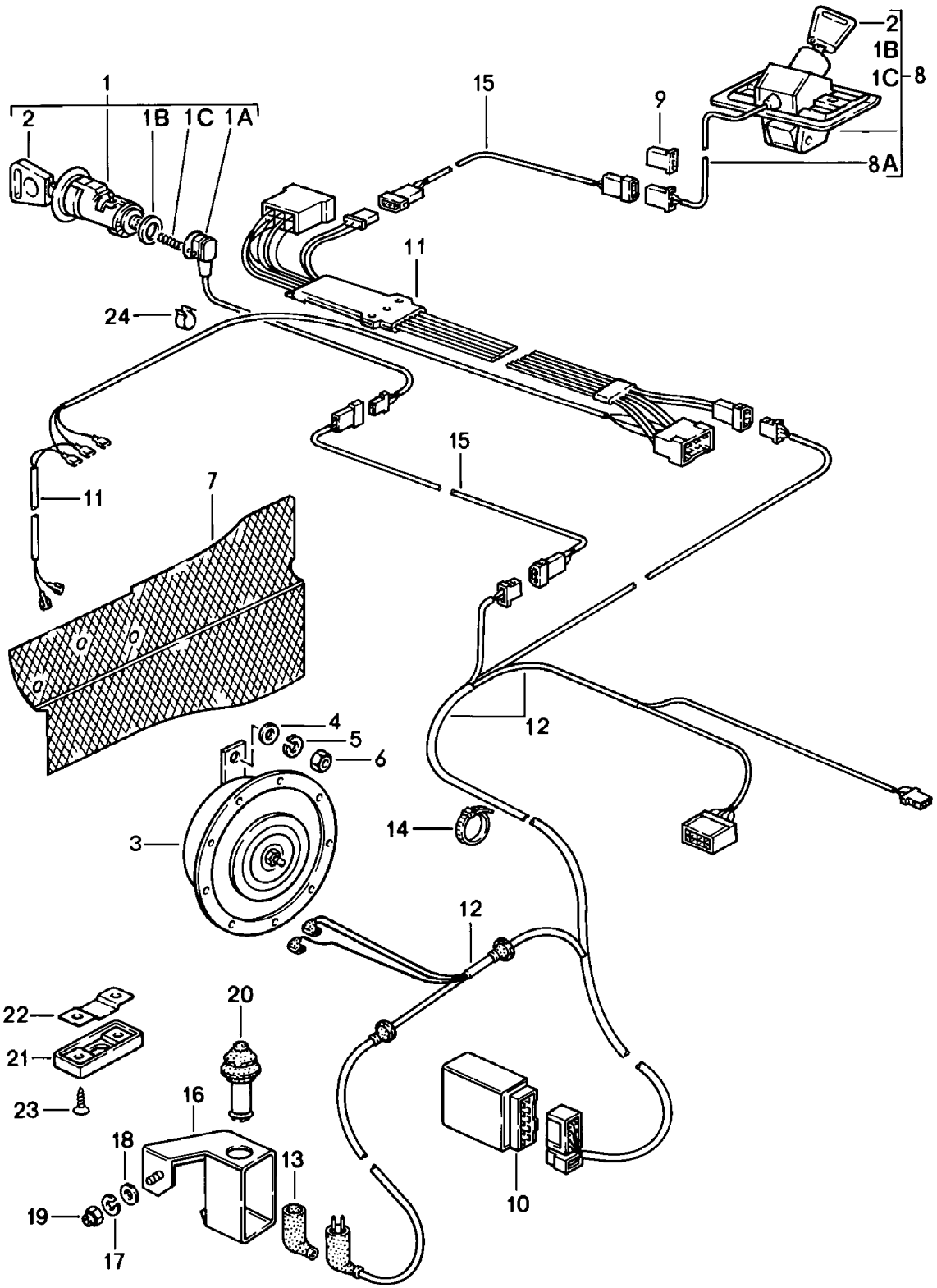

Modell	Jahr	HG	UG	Bildtafel	Einschränkung	UPD	11:38	28.10.2023
928	1978	8	04	804-020		738		

Pos	Teilenummer	Benennung	Bemerkung	St	Modellangabe
		Alarmanlage			
1	928 537 906 02	Schliesszylinder mit: Mikroschalter mit bestimmter Schliessung Bei Bestellung bitte die Fahrzeug-Identifizierungs- und die Schliessungsnummer angeben	rechts	1	
-		Nebenschlüssel		1	
-		Schlüssel		1	
1	928 537 905 02	Schliesszylinder mit: Mikroschalter mit bestimmter Schliessung Bei Bestellung bitte die Fahrzeug-Identifizierungs- und die Schliessungsnummer angeben Nebenschlüssel Schlüssel	 links	1 1 1	
1	928 537 908 02	Schliesszylinder mit: Mikroschalter ohne bestimmte Schliessung Nebenschlüssel Schlüssel	rechts	1 1	
1	928 537 907 02	Schliesszylinder mit: Mikroschalter ohne bestimmte Schliessung Nebenschlüssel Schlüssel	links	1 1	
(1A)	928 537 713 02	Kontaktschalter	links	1	
1A	928 537 714 02	Kontaktschalter	rechts	1	
1B	928 537 493 02	Druckfeder		3	
1C	928 537 495 03	Dichtung		3	
2	928 537 019 02	Schlüssel mit: Schlüsselleuchte mit bestimmter Schliessung Bei Bestellung bitte die Fahrzeug-Identifizierungs- und die Schliessungsnummer angeben		1	
2	928 537 639 10	Schlüsselrohling (ungefräst)		1	
3	928 635 105 00	Starktonhorn		1	

Modell	Jahr	HG	UG	Bildtafel	Einschränkung	UPD	11:38	28.10.2023
928	1978	8	04	804-020		738		

Pos	Teilenummer	Benennung	Bemerkung	St	Modellangabe
4	900 025 008 09	Unterlegscheibe A 10,5 Entfallteil		1	
4	900 025 008 04	Unterlegscheibe A 10,5		1	
4	900 025 008 0E	Unterlegscheibe A 10,5	gelb	1	
5	900 027 016 02	Federring B 10 Entfallteil		1	
5	900 027 016 03	Federring B 10		1	
6	N 011 010 6	Sechskantmutter M 10 Entfallteil		1	
6	N 101 552 10	Sechskantmutter M 10		1	
7	928 504 353 02	Schutzgitter	Llkg	1	
7	927 504 353 02	Schutzgitter	Rlkg	1	
8	928 512 901 03	Deckelschloss mit bestimmter Schliessung Bei Bestellung bitte die Fahrzeug-Identifizierungs- und die Schliessungsnummer angeben Schlüssel		1 1	
8	928 512 903 03	Deckelschloss ohne bestimmte Schliessung Schlüssel		1 1	
8A	928 512 070 02	Kontaktschalter	hinten	1	
9	171 971 999 B	Rundsteckhülsengehäuse		3	
10	928 618 117 00	Steuergerät für Diebstahl- warnanlage		1	
10	928 618 117 01	Steuergerät für Diebstahl- warnanlage		1	"CH."
11	928 612 008 04	Leitungssatz Entfallteil		1	
11	928 612 008 04	Leitungssatz		1	
12	928 612 182 02	Leitungssatz mit: Sicherung für Heckklappe	Llkg	1	

Modell	Jahr	HG	UG	Bildtafel	Einschränkung	UPD	11:38	28.10.2023
928	1978	8	04	804-020		738		

Pos	Teilenummer	Benennung	Bemerkung	St	Modellangabe
12	928 612 182 00	Leitungssatz ohne: Sicherung für Heckklappe	Llkg	1	
12	927 612 182 02	Leitungssatz	Rlkg	1	
13	113 927 249	Schutzkappe		1	
14	999 513 003 40	Kabelbinder		4	
15	928 612 183 00	Leitungssatz für Türen und Heckklappe		3	
16	928 637 101 01	Schaltgehäuse		1	
17	N 012 005 3	Federring		1	
18	900 151 027 02	Unterlegscheibe A 5,3 Entfallteil		1	
18	900 151 027 03	Unterlegscheibe A 5,3		1	
19	N 011 005 14	Sechskantmutter M 5 Entfallteil		1	
19	900 076 091 01	Sechskantmutter M 5		1	
20	928 613 173 00	Kontaktschalter		1	
21	928 637 121 00	Schutzkappe		1	
22	928 637 123 00	Innenblech		1	
23	N 013 994 2	Senkblechschraube B 4,8 X 16		2	
24	999 591 465 02	Kabelbefestiger		2	
(24A)	N 011 005 14	Sechskantmutter Entfallteil		1	
(24A)	900 076 091 01	Sechskantmutter		1	

Modell	Jahr	HG	UG	Bildtafel	Einschränkung	UPD	11:39	28.10.2023
928	1978	8	05	805-000		738		

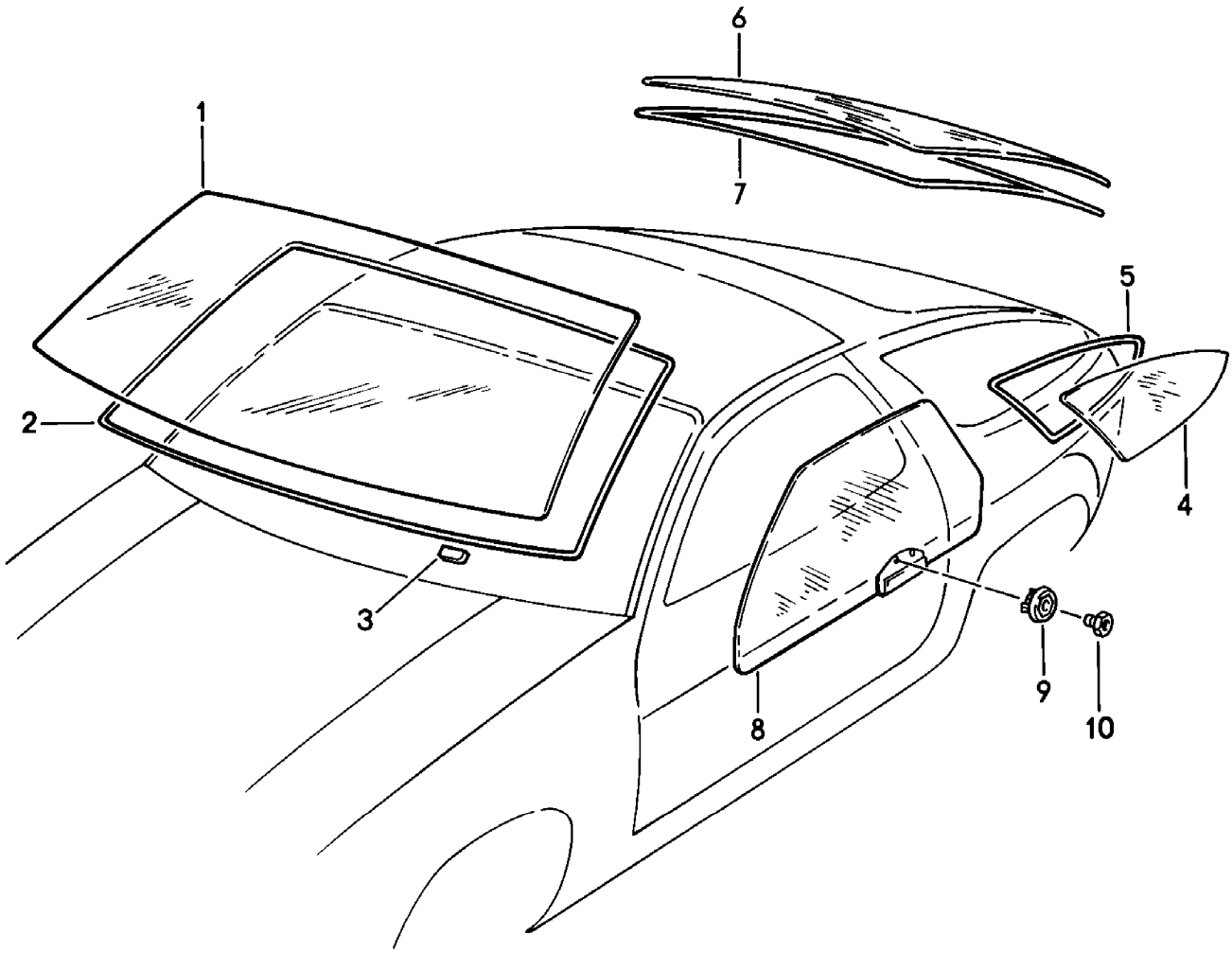

Modell	Jahr	HG	UG	Bildtafel	Einschränkung	UPD	11:39	28.10.2023
928	1978	8	05	805-000		738		

Pos	Teilenummer	Benennung	Bemerkung	St	Modellangabe
		Fensterscheiben			
1	928 541 013 02	Frontscheibe klar D >> - MJ 1980 Entfallteil		1	
1	928 541 011 06	Frontscheibe klar Entfallteil		1	
1	928 541 012 01	Frontscheibe klar		1	
1	928 541 011 12	Frontscheibe klar		1	
(1)	928 541 014 03	Frontscheibe braun	getönt	1	
(1)	928 541 011 05	Frontscheibe grün Entfallteil	getönt	1	
(1)	928 541 011 11	Frontscheibe grün	getönt	1	
1	928 541 011 07	Frontscheibe (mit Farbkeil) grün Entfallteil	grün	1	
1	928 541 013 01	Frontscheibe (mit Farbkeil) grün Entfallteil	grün	1	
1	928 541 011 13	Frontscheibe (mit Farbkeil) grün	grün	1	PR:567
2	477 898 011 A	Dichtungssatz Frontscheibe		1	
3	928 541 121 04	Unterlage		2	
4	928 543 101 02	Seitenscheibe klar D >> - MJ 1979	links	1	
(4)	928 543 102 02	Seitenscheibe klar D >> - MJ 1979	rechts	1	
(4)	928 543 103 08	Seitenscheibe braun	links getönt	1	
(4)	928 543 103 03	Seitenscheibe braun Heckspoiler	links	1	

Modell	Jahr	HG	UG	Bildtafel	Einschränkung	UPD	11:39	28.10.2023
928	1978	8	05	805-000		738		

Pos	Teilenummer	Benennung	Bemerkung	St	Modellangabe
(4)	928 543 104 02	Seitenscheibe braun	rechts getönt	1	
(4)	928 543 104 03	Seitenscheibe braun Heckspoiler	rechts	1	
(4)	928 543 105 02	Seitenscheibe grün	links getönt	1	
(4)	928 543 105 03	Seitenscheibe grün Heckspoiler	links	1	
(4)	928 543 106 02	Seitenscheibe grün	rechts getönt	1	
(4)	928 543 106 03	Seitenscheibe grün Heckspoiler Seitenscheibe F 92-BS800 193>> F 92-BS840 297>> F 92-BS829 571>> F 92-BS820 567>>	rechts	1	928 928S "J.." "USA"
(4)	928 543 103 08	Seitenscheibe braun Entfallteil	links getönt	1	
(4)	928 543 103 08	Seitenscheibe braun	links getönt	1	
(4)	928 543 103 09	Seitenscheibe braun Heckspoiler	links	1	
(4)	928 543 104 08	Seitenscheibe braun	rechts getönt	1	
(4)	928 543 104 09	Seitenscheibe braun Heckspoiler Entfallteil	rechts	1	
(4)	928 543 104 09	Seitenscheibe braun Heckspoiler	rechts	1	
(4)	928 543 105 08	Seitenscheibe grün	links getönt	1	
(4)	928 543 105 07	Seitenscheibe grün Heckspoiler	links	1	
(4)	928 543 106 08	Seitenscheibe grün	rechts getönt	1	

Modell	Jahr	HG	UG	Bildtafel	Einschränkung	UPD	11:39	28.10.2023
928	1978	8	05	805-000		738		

Pos	Teilenummer	Benennung	Bemerkung	St	Modellangabe
(4)	928 543 106 09	Seitenscheibe grün Heckspoiler	rechts	1	
-		Dichtrahmen F >> 92-BS800 192 F >> 92-BS840 296 F >> 92-BS829 570 F >> 92-BS820 566			928 928S "J.." "USA"
5	928 543 037 03	Dichtrahmen ohne: Heckspoiler Entfallteil	links	1	
5	928 543 037 04	Dichtrahmen ohne: Heckspoiler	links	1	
5	928 543 038 03	Dichtrahmen ohne: Heckspoiler	rechts	1	
5	928 543 038 04	Dichtrahmen ohne: Heckspoiler	rechts	1	
(5)	928 543 045 03	Dichtrahmen mit: Heckspoiler	links	1	
5	928 543 046 03	Dichtrahmen mit: Heckspoiler F 92-BS800 193>> F 92-BS840 297>> F 92-BS829 571>> F 92-BS820 567>>	rechts	1	 928 928S "J.." "USA"
5	928 543 045 04	Dichtrahmen Heckspoiler	links	1	
5	928 543 046 04	Dichtrahmen Heckspoiler	rechts	1	
6	928 545 107 03	Heckscheibe Heckspoiler braun	getönt	1	
(6)	928 545 018 02	Heckscheibe Heckspoiler grün	getönt	1	
7	999 915 509 40	Klebeset Entfallteil		1	
7	000 043 300 94	Klebeset		1	

Modell	Jahr	HG	UG	Bildtafel	Einschränkung	UPD	11:39	28.10.2023
928	1978	8	05	805-000		738		

Pos	Teilenummer	Benennung	Bemerkung	St	Modellangabe
8	928 537 013 02	Türfensterscheibe klar	links	1	
(8)	928 537 014 02	Türfensterscheibe klar	rechts	1	
(8)	928 537 015 02	Türfensterscheibe braun	links getönt	1	
(8)	928 537 016 02	Türfensterscheibe braun	rechts getönt	1	
(8)	928 537 101 02	Türfensterscheibe grün	links getönt	1	
(8)	928 537 102 02	Türfensterscheibe grün	rechts getönt	1	
9	928 537 281 04	Stopfen		4	
10	928 537 277 02	Gewindeeinsatz		4	
14	000 043 306 39	Aktivator Aktivator		X	
15	000 043 306 46	Klebstoff		X	

Modell	Jahr	HG	UG	Bildtafel	Einschränkung	UPD	11:39	28.10.2023
928	1978	8	06	806-000		738		

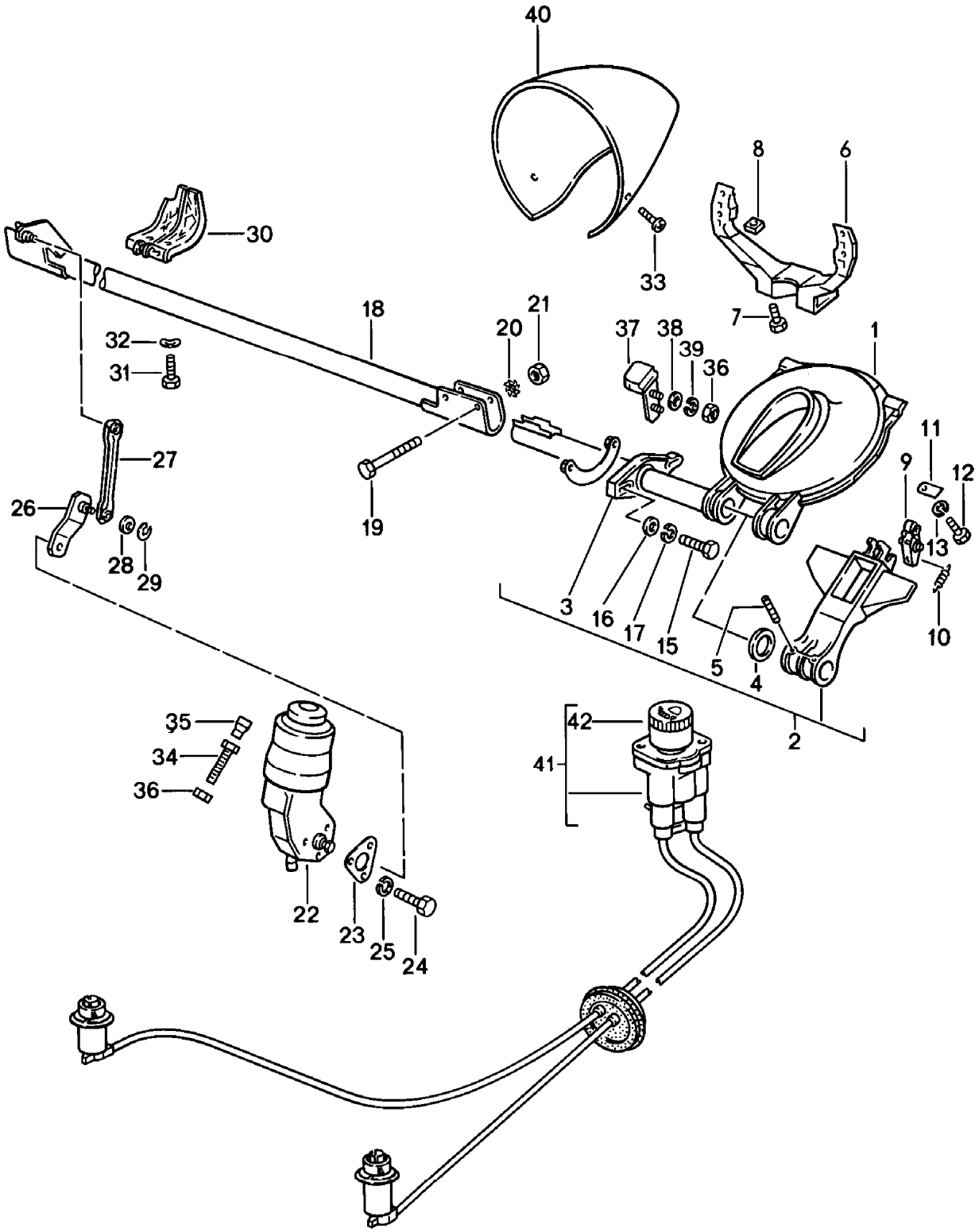

Modell	Jahr	HG	UG	Bildtafel	Einschränkung	UPD	11:39	28.10.2023
928	1978	8	06	806-000		738		

Pos	Teilenummer	Benennung	Bemerkung	St	Modellangabe
		Klappscheinwerfer			
1	928 750 243 02	Drehgestellverkleidung Entfallteil		2	
2	928 750 097 05	Mitnehmerhebel	links	1	
2	928 750 098 05	Mitnehmerhebel	rechts	1	
3	928 750 211 04	Lager Scheinwerfer Welle D >> - MJ 1981 Entfallteil		2	
3	928 750 211 06	Lager Scheinwerfer Welle		2	
3	928 750 211 04	Lager Scheinwerfer Welle D - MJ 1982>> - MJ 1982 Entfallteil		2	
3	928 750 211 06	Lager Scheinwerfer Welle D - MJ 1982>>		2	
4	928 750 253 02	Unterlegscheibe		4	
5	900 095 085 02	Spannstift		4	
6	928 750 285 03	Tragarm		2	
7	900 067 011 02	Zylinderschraube M 6 X 20 Entfallteil		4	
7	900 067 011 03	Zylinderschraube M 6 X 20		4	
-	999 025 108 02	Unterlegscheibe 6,5		4	
8	900 076 010 02	Mutter M 6 Entfallteil		4	
8	900 076 010 0B	Mutter M 6		4	
8	900 076 010 03	Mutter M 6		4	
9	928 750 079 02	Rastsegment		2	
10	928 750 291 02	Zugfeder		2	
11	928 750 325 02	Lasche		8	

Modell	Jahr	HG	UG	Bildtafel	Einschränkung	UPD	11:39	28.10.2023
928	1978	8	06	806-000		738		

Pos	Teilenummer	Benennung	Bemerkung	St	Modellangabe
12	999 015 004 02	Schraube AM 5 X 10		X	
13	N 012 222 4	Federscheibe B 5		8	
-	928 750 255 05	Winkel		2	
14	928 750 071 02	Platte		2	
15	900 074 015 02	Sechskantschraube M 6 X 30		4	
16	N 011 666 7	Unterlegscheibe B 6,4		4	
17	N 012 006 4	Federring B 6		4	
18	928 750 041 05	Welle		1	
19	N 010 339 3	Sechskantschraube M 6 X 45		4	
20	900 115 006 01	Fächerscheibe A 6,4		4	
21	900 096 006 02	Sechskantmutter M 6		4	
22	928 624 021 00	Elektromotor Klappscheinwerfer		1	
23	928 750 207 02	Unterlegplatte		1	
24	900 075 010 02	Sechskantmutter M 6 X 12 Entfallteil		3	
24	N 010 212 14	Sechskantschraube M 6 X 12 Entfallteil		3	
24	999 072 005 09	Sechskantmutter M 6 X 12 Entfallteil		3	
24	999 072 005 01	Sechskantschraube M 6 X 12		3	
25	N 012 006 4	Federring B 6		3	
26	928 750 065 03	Stellhebel		1	
27	928 750 067 02	Schubstange		1	
28	900 031 001 02	Unterlegscheibe 8,4 Entfallteil		2	

Modell	Jahr	HG	UG	Bildtafel	Einschränkung	UPD	11:39	28.10.2023
928	1978	8	06	806-000		738		

Pos	Teilenummer	Benennung	Bemerkung	St	Modellangabe
28	900 031 105 01	Unterlegscheibe 8,4		2	
29	900 116 009 01	Sicherungsscheibe 6		2	
30	928 750 055 02	Führung		1	
31	999 217 019 02	Sechskantschraube M 6 X 12		2	
32	N 012 226 5	Federscheibe B6		2	
33	999 919 008 07	Linsenschraube 4 X 13 D >> - MJ 1981 Entfallteil		1	
33	PCG 919 008 07	Linsenschraube 1 Satz Schrauben 4 X 13 Packungsinhalt:	10	1	
33	900 143 125 07	Linsenblechschraube 3,5 X 13 D - MJ 1982>> - MJ 1982		6	
34	N 010 221 3	Sechskantschraube M 6 X 35		2	
35	914 504 319 00	Gummitülle		2	
36	900 076 010 02	Mutter M 6 Entfallteil		2	
36	900 076 010 0B	Mutter M 6		2	
36	900 076 010 03	Mutter M 6		2	
37	928 750 031 02	Anschlagplatte		2	
38	900 151 003 02	Unterlegscheibe A 6,4 Entfallteil		4	
38	900 151 006 03	Unterlegscheibe A 6,4		4	
39	N 012 006 4	Federring B 6		4	
40	928 750 083 02	Gehäuse Klappscheinwerfer		2	

Modell	Jahr	HG	UG	Bildtafel	Einschränkung	UPD	11:39	28.10.2023
928	1978	8	06	806-000		738		

Pos	Teilenummer	Benennung	Bemerkung	St	Modellangabe
(41)	928 631 220 01	Steuer- und Regeleinheit Leuchtweitenregelung manuell verstellbar zu verwenden bis: F >> 92-89102 996 F >> 92-89209 622 2 Distanzstück 928.631.203.03 mitverwenden:		1	
42	928 631 221 01	Drehknopf		1	
-	928 631 223 02	Rosette		1	
-	928 799 750 07	Zugfeder		2	

Modell	Jahr	HG	UG	Bildtafel	Einschränkung	UPD	11:39	28.10.2023
928	1978	8	07	807-000		738		

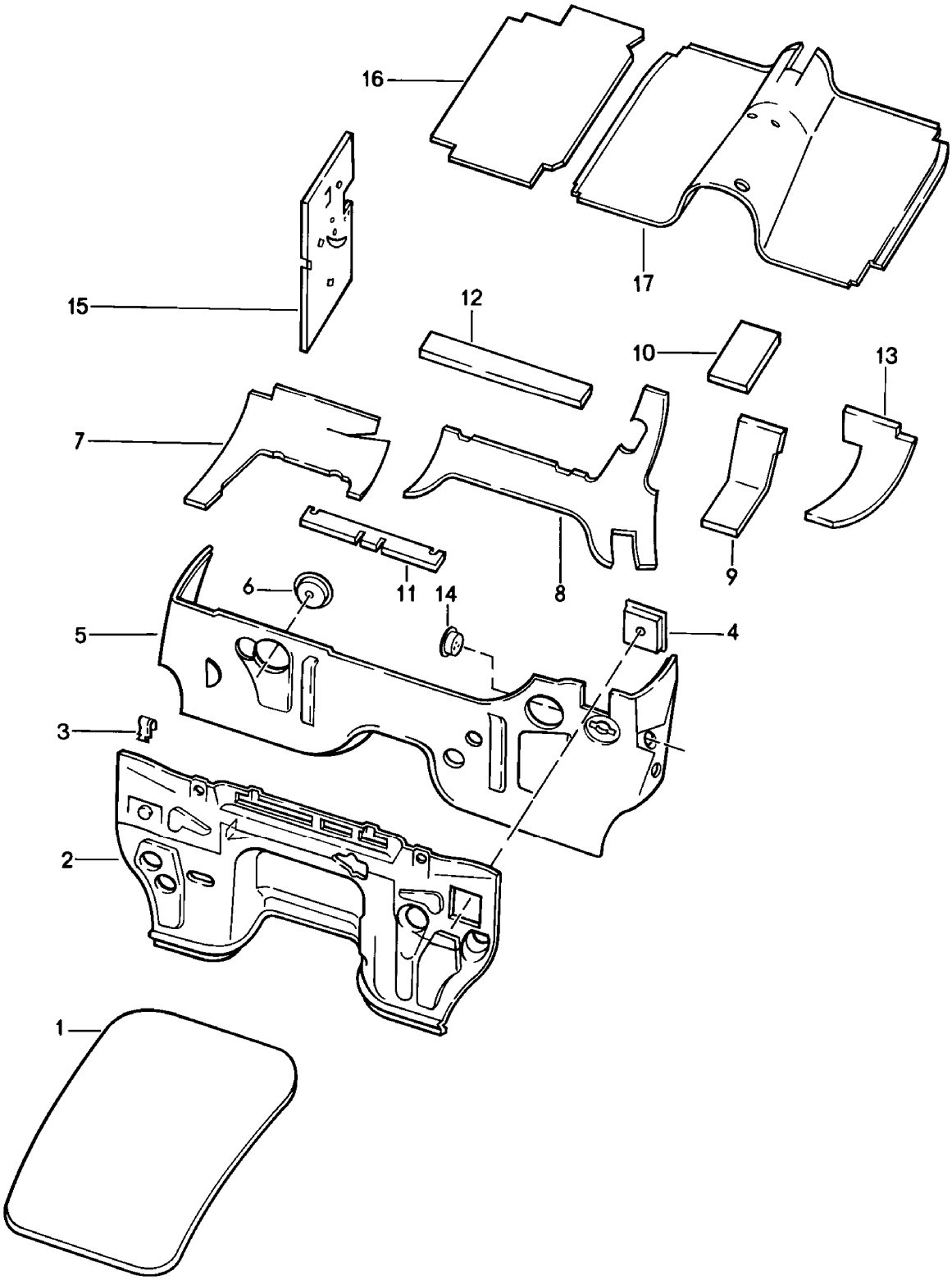

Modell	Jahr	HG	UG	Bildtafel	Einschränkung	UPD	11:39	28.10.2023
928	1978	8	07	807-000		738		

Pos	Teilenummer	Benennung	Bemerkung	St	Modellangabe
		Karosserie Dämmung			
1	928 556 285 02	Dämpfung Motorraum	hinten	1	
(1)	928 556 241 02	Dämmung Motorraum	vorn	1	
2	928 556 089 02	Dämpfung Motorraum	Llkg	1	
(2)	927 556 089 02	Dämpfung Motorraum	Rlkg	1	
3	928 556 295 02	Klammer		7	
4	928 556 057 03	Einsatz Stirnwand		1	
5	928 556 051 02	Dämpfung Stirnwand D >> - MJ 1981 Entfallteil	Llkg	1	
5	928 556 051 03	Dämpfung Stirnwand	Llkg	1	
5	927 556 051 02	Dämpfung Stirnwand D >> - MJ 1981	Rlkg	1	
5	927 556 041 03	Dämpfung Stirnwand D - MJ 1982>> - MJ 1982	Rlkg	1	
6	928 556 063 05	Einsatz Stirnwand		1	
7	928 556 155 02	Dämmung Querwand D - MJ 1978>> - MJ 1978	rechts Llkg	1	
7	928 556 155 04	Dämpfung für Querwand D - MJ 1979>>	rechts Llkg	1	
(7)	927 556 155 03	Dämpfung Querwand	rechts Rlkg	1	
8	928 556 159 03	Dämpfung Querwand	Llkg mitte	1	
(8)	927 556 159 04	Dämpfung Entfallteil	Rlkg	1	
(8)	927 556 159 04	Dämpfung Querwand	Rlkg mitte	1	
9	928 556 169 04	Einsatz Lenkung	Llkg	1	

Modell	Jahr	HG	UG	Bildtafel	Einschränkung	UPD	11:39	28.10.2023
928	1978	8	07	807-000		738		

Pos	Teilenummer	Benennung	Bemerkung	St	Modellangabe
9	927 556 169 03	Einsatz Lenkung	Rlkg	1	
10	928 556 171 04	Einsatz Bremskraftverstärker		1	
11	928 556 267 02	Dämpfung Querwand		1	
12	928 556 387 03	Dämpfung Heizgerät		1	
13	928 556 173 05	Dämpfung für Querwand	links Llkg	1	
13	927 556 173 03	Dämpfung Querwand	links Rlkg	1	
14	928 556 075 02	Einsatz Leuchtweitenregelung D >> - MJ 1981		1	
14	928 556 075 02	Einsatz Leuchtweitenregelung D - MJ 1982>> - MJ 1982	Rlkg	1	
14	928 556 075 06	Einsatz Leuchtweitenregelung D - MJ 1982>> - MJ 1982	Llkg	1	
15	928 556 353 02	Dämpfung für Seitenteil	Llkg	1	
15	928 556 354 02	Dämpfung Seitenteil	Llkg	1	
15	927 556 353 02	Dämpfung Seitenteil	Rlkg	1	
16	928 556 291 02	Dämmung Bodengruppe D >> - MJ 1979 Entfallteil	Llkg	1	
16	928 556 291 03	Dämpfung für Boden	Llkg	1	
16	927 556 291 02	Dämpfung Bodengruppe	Rlkg	1	
16	928 556 292 02	Dämpfung Bodengruppe	Llkg	1	
16	927 556 292 02	Dämpfung Bodengruppe D >> - MJ 1979 Entfallteil	Rlkg	1	
16	927 556 292 05	Dämpfung für Boden Entfallteil	Rlkg	1	
16	927 556 292 05	Dämpfung für Boden	Rlkg	1	
17	928 556 031 02	Dämpfung für Tunnel		1	

Modell	Jahr	HG	UG	Bildtafel	Einschränkung	UPD	11:39	28.10.2023
928	1978	8	07	807-001		738		

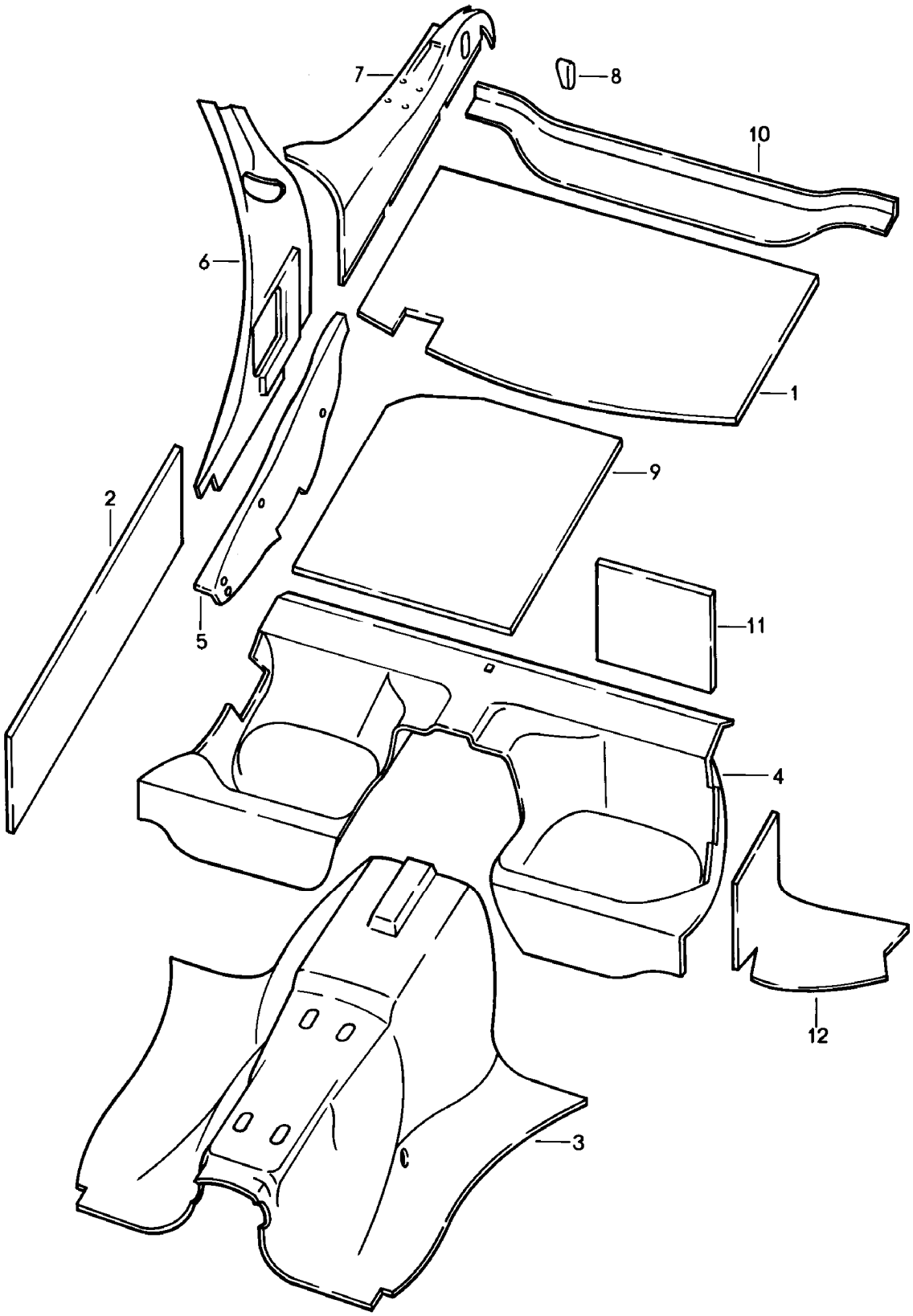

Modell	Jahr	HG	UG	Bildtafel	Einschränkung	UPD	11:39	28.10.2023
928	1978	8	07	807-001		738		

Pos	Teilenummer	Benennung	Bemerkung	St	Modellangabe
		Karosserie Dämpfungen			
1	928 556 233 02	Dämpfung Dach		1	
2	928 556 235 02	Dämpfung für Tür		2	
3	928 556 033 02	Dämpfung für Tunnel		1	
3	928 556 033 03	Dämpfung für Tunnel		1	AUT.
4	928 556 055 02	Dämpfung Sitzwanne		1	
5	928 556 205 02	Dämpfung	links LIkg	1	
5	928 556 206 02	Dämpfung	rechts LIkg	1	
5	927 556 205 03	Dämpfung	links RIkg	1	
5	927 556 206 03	Dämpfung Träger	rechts RIkg	1	
6	928 556 261 05	Dämpfung	links vorn	1	
6	928 556 262 05	Dämpfung Seitenteil	rechts vorn	1	
7	928 556 251 03	Dämpfung	links hinten	1	
7	928 556 252 03	Dämpfung Seitenteil	rechts hinten	1	
8	928 556 265 02	Einsatz Seitenteil		1	
9	928 556 239 02	Dämpfung Kofferboden		1	
10	928 556 289 02	Dämpfung Abschlussblech		1	
11	928 556 271 02	Dämpfung Sitzwanne		2	
12	928 556 273 02	Dämpfung		1	
12	928 556 274 02	Dämpfung Sitzwanne		1	

Modell	Jahr	HG	UG	Bildtafel	Einschränkung	UPD	11:40	28.10.2023
928	1978	8	07	807-005		738		

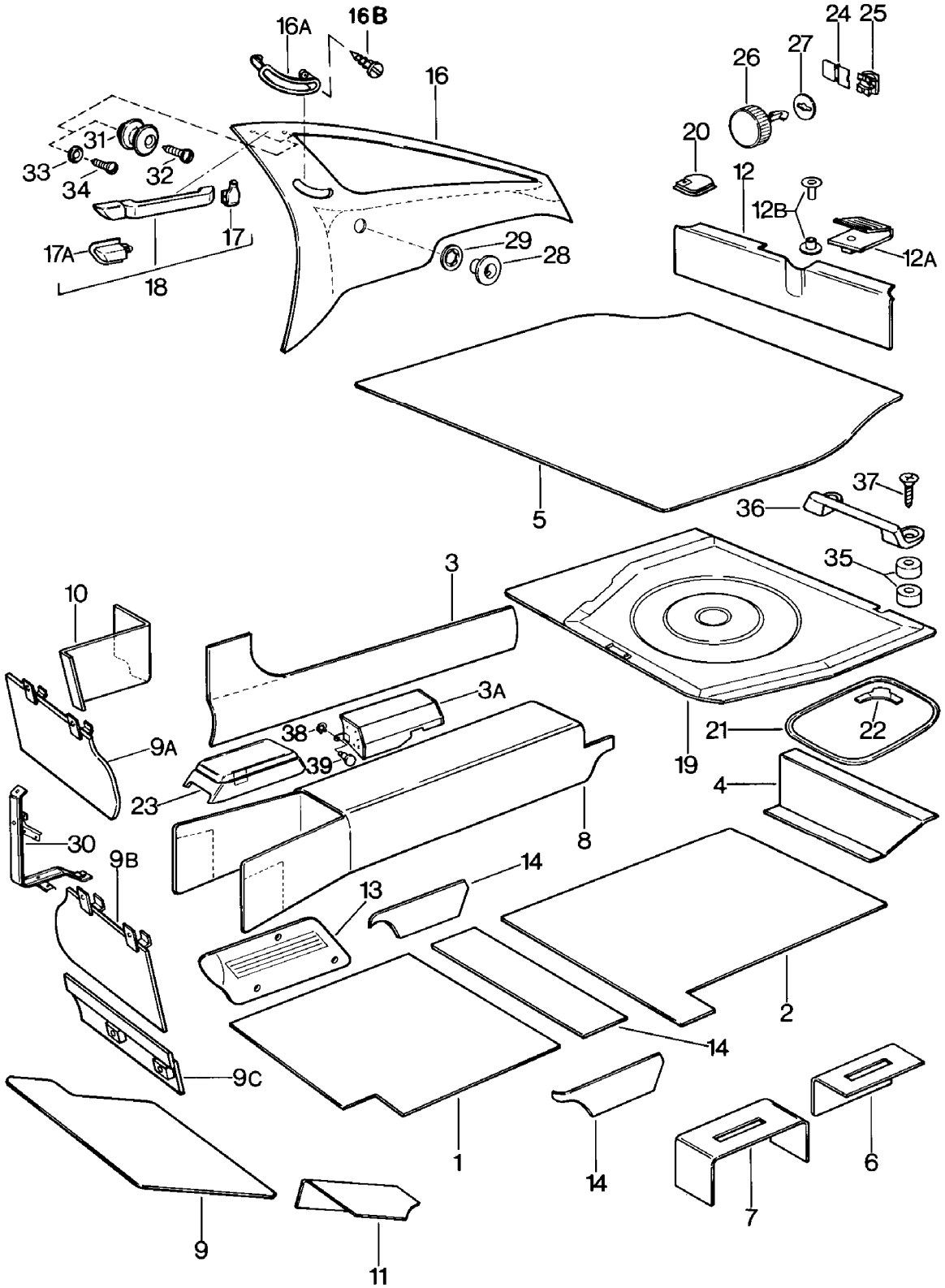

Modell	Jahr	HG	UG	Bildtafel	Einschränkung	UPD	11:40	28.10.2023
928	1978	8	07	807-005		738		

Pos	Teilenummer	Benennung	Bemerkung	St	Modellangabe
		Verkleidungen			
1	928 551 011 02	Bodenbelag Teppich D >> - MJ 1978	links Llkg lang	1	
	08/77-07/7820B	dunkelgrün D - MJ 1978>> - MJ 1978			
	08/77-07/7840A	braun D - MJ 1978>> - MJ 1978			
	08/77-07/7870A	schwarz D - MJ 1978>> - MJ 1978			
	08/77-07/7840D	kork D - MJ 1978>> - MJ 1978			
(1)	928 551 012 02	Bodenbelag Teppich D >> - MJ 1978	rechts Llkg lang	1	
	08/77-07/7820B	dunkelgrün D - MJ 1978>> - MJ 1978			
	08/77-07/7840A	braun D - MJ 1978>> - MJ 1978			
	08/77-07/7870A	schwarz D - MJ 1978>> - MJ 1978			
	08/77-07/7840D	kork D - MJ 1978>> - MJ 1978			
1	927 551 011 02	Bodenbelag Teppich D >> - MJ 1978	links Rlkg lang	1	
	08/77-07/7820B	dunkelgrün D - MJ 1978>> - MJ 1978			
	08/77-07/7840A	braun D - MJ 1978>> - MJ 1978			
	08/77-07/7870A	schwarz D - MJ 1978>> - MJ 1978			
	08/77-07/7840D	kork D - MJ 1978>> - MJ 1978			
(1)	927 551 012 02	Bodenbelag Teppich D >> - MJ 1978	rechts Rlkg lang	1	
	08/77-07/7820B	dunkelgrün D - MJ 1978>> - MJ 1978			
	08/77-07/7840A	braun D - MJ 1978>> - MJ 1978			

Modell	Jahr	HG	UG	Bildtafel	Einschränkung	UPD	11:40	28.10.2023
928	1978	8	07	807-005		738		

Pos	Teilenummer	Benennung	Bemerkung	St	Modellangabe
	08/77-07/7870A	schwarz D - MJ 1978>> - MJ 1978			
	08/77-07/7840D	kork D - MJ 1978>> - MJ 1978			
1	928 551 011 02	Bodenbelag Teppich D - MJ 1979>> - MJ 1979	links Llkg kurz	1	
	08/78-07/7970E	schwarz D - MJ 1979>> - MJ 1979			
	08/78-07/7920E	grün D - MJ 1979>> - MJ 1979			
	08/78-07/7940E	braun D - MJ 1979>> - MJ 1979			
	08/78-07/7941D	kork D - MJ 1979>> - MJ 1979			
(1)	928 551 012 02	Bodenbelag Teppich D - MJ 1979>> - MJ 1979	rechts Llkg kurz	1	
	08/78-07/7970E	schwarz D - MJ 1979>> - MJ 1979			
	08/78-07/7920E	grün D - MJ 1979>> - MJ 1979			
	08/78-07/7940E	braun D - MJ 1979>> - MJ 1979			
	08/78-07/7941D	kork D - MJ 1979>> - MJ 1979			
1	927 551 011 02	Bodenbelag Teppich D - MJ 1979>> - MJ 1979	links Rlkg kurz	1	
	08/78-07/7970E	schwarz D - MJ 1979>> - MJ 1979			
	08/78-07/7920E	grün D - MJ 1979>> - MJ 1979			
	08/78-07/7940E	braun D - MJ 1979>> - MJ 1979			
	08/78-07/7941D	kork D - MJ 1979>> - MJ 1979			
(1)	927 551 012 02	Bodenbelag Teppich D - MJ 1979>> - MJ 1979	rechts Rlkg kurz	1	
	08/78-07/7970E	schwarz D - MJ 1979>> - MJ 1979			

Modell	Jahr	HG	UG	Bildtafel	Einschränkung	UPD	11:40	28.10.2023
928	1978	8	07	807-005		738		

Pos	Teilenummer	Benennung	Bemerkung	St	Modellangabe
	08/78-07/7920E	grün D - MJ 1979>> - MJ 1979			
	08/78-07/7940E	braun D - MJ 1979>> - MJ 1979			
	08/78-07/7941D	kork D - MJ 1979>> - MJ 1979			
(1)	928 551 011 03	Bodenbelag Teppich	links Llkg kurz	1	
	08/79-07/8270E	schwarz D - MJ 1980>>			
	08/79-07/8230B	blau D - MJ 1980>>			
	08/79-07/8240E	braun D - MJ 1980>>			
	08/79-07/8250B	beige D - MJ 1980>>			
	08/80-07/8220S	minzgrün D - MJ 1981>>			
	08/80-07/8260A	grau D - MJ 1981>>			
	08/77-07/8280E	weinrot			
(1)	928 551 012 03	Bodenbelag Teppich	rechts Llkg kurz	1	
	08/79-07/8270E	schwarz D - MJ 1980>>			
	08/79-07/8230B	blau D - MJ 1980>>			
	08/79-07/8240E	braun D - MJ 1980>>			
	08/79-07/8250B	beige D - MJ 1980>>			
	08/80-07/8220S	minzgrün D - MJ 1981>>			
	08/80-07/8260A	grau D - MJ 1981>>			
	08/77-07/8280E	weinrot			
(1)	927 551 011 03	Bodenbelag Teppich	links Rlkg kurz	1	
	08/79-07/8270E	schwarz D - MJ 1980>>			

Modell	Jahr	HG	UG	Bildtafel	Einschränkung	UPD	11:40	28.10.2023
928	1978	8	07	807-005		738		

Pos	Teilenummer	Benennung	Bemerkung	St	Modellangabe
	08/79-07/8230B	blau D - MJ 1980>>			
	08/79-07/8240E	braun D - MJ 1980>>			
	08/79-07/8250B	beige D - MJ 1980>>			
	08/80-07/8220S	minzgrün D - MJ 1981>>			
	08/80-07/8260A	grau D - MJ 1981>>			
	08/77-07/8280E	weinrot			
(1)	927 551 012 03	Bodenbelag Teppich	rechts Rlkg kurz	1	
	08/79-07/8270E	schwarz D - MJ 1980>>			
	08/79-07/8230B	blau D - MJ 1980>>			
	08/79-07/8240E	braun D - MJ 1980>>			
	08/79-07/8250B	beige D - MJ 1980>>			
	08/80-07/8220S	minzgrün D - MJ 1981>>			
	08/80-07/8260A	grau D - MJ 1981>>			
	08/77-07/8280E	weinrot			
2	928 551 013 02	Bodenbelag Teppich D >> - MJ 1978 Entfallteil	links lang	1	
	08/77-07/7820B	dunkelgrün D - MJ 1978>> - MJ 1978			
	08/77-07/7840A	braun D - MJ 1978>> - MJ 1978			
	08/77-07/7870A	schwarz D - MJ 1978>> - MJ 1978			
	08/77-07/7840D	kork D - MJ 1978>> - MJ 1978			
(2)	928 551 014 02	Bodenbelag Teppich D >> - MJ 1978 Entfallteil	rechts lang	1	

Modell	Jahr	HG	UG	Bildtafel	Einschränkung	UPD	11:40	28.10.2023
928	1978	8	07	807-005		738		

Pos	Teilenummer	Benennung	Bemerkung	St	Modellangabe
	08/77-07/7820B	dunkelgrün D - MJ 1978>> - MJ 1978			
	08/77-07/7840A	braun D - MJ 1978>> - MJ 1978			
	08/77-07/7870A	schwarz D - MJ 1978>> - MJ 1978			
	08/77-07/7840D	kork D - MJ 1978>> - MJ 1978			
2	928 551 013 04	Bodenbelag Teppich D >> - MJ 1978	links lang	1	
	08/77-07/7820B	dunkelgrün D - MJ 1978>> - MJ 1978			
	08/77-07/7840A	braun D - MJ 1978>> - MJ 1978			
	08/77-07/7870A	schwarz D - MJ 1978>> - MJ 1978			
	08/77-07/7840D	kork D - MJ 1978>> - MJ 1978			
(2)	928 551 014 04	Bodenbelag Teppich D >> - MJ 1978	rechts lang	1	
	08/77-07/7820B	dunkelgrün D - MJ 1978>> - MJ 1978			
	08/77-07/7840A	braun D - MJ 1978>> - MJ 1978			
	08/77-07/7870A	schwarz D - MJ 1978>> - MJ 1978			
	08/77-07/7840D	kork D - MJ 1978>> - MJ 1978			
2	928 551 013 02	Bodenbelag Teppich D - MJ 1979>> Entfallteil	links kurz	1	
	08/78-07/8270E	schwarz D - MJ 1979>>			
	08/78-07/7920E	grün D - MJ 1979>> - MJ 1979			
	08/78-07/8240E	braun D - MJ 1979>>			
	08/78-07/7941D	kork D - MJ 1979>> - MJ 1979			

Modell	Jahr	HG	UG	Bildtafel	Einschränkung	UPD	11:40	28.10.2023
928	1978	8	07	807-005		738		

Pos	Teilenummer	Benennung	Bemerkung	St	Modellangabe
	08/79-07/8230B	blau D - MJ 1980>>			
	08/79-07/8250B	beige D - MJ 1980>>			
	08/80-07/8220S	minzgrün D - MJ 1981>>			
	08/80-07/8260A	grau D - MJ 1981>>			
	08/81-07/8280E	weinrot D - MJ 1982>> - MJ 1982			
(2)	928 551 014 02	Bodenbelag Teppich D - MJ 1979>> Entfallteil	rechts kurz	1	
	08/78-07/8270E	schwarz D - MJ 1979>>			
	08/78-07/7920E	grün D - MJ 1979>> - MJ 1979			
	08/78-07/8240E	braun D - MJ 1979>>			
	08/78-07/7941D	kork D - MJ 1979>> - MJ 1979			
	08/79-07/8230B	blau D - MJ 1980>>			
	08/79-07/8250B	beige D - MJ 1980>>			
	08/80-07/8220S	minzgrün D - MJ 1981>>			
	08/80-07/8260A	grau D - MJ 1981>>			
	08/81-07/8280E	weinrot D - MJ 1982>> - MJ 1982			
2	928 551 013 04	Bodenbelag Teppich D - MJ 1979>>	links kurz	1	
	08/78-07/8270E	schwarz D - MJ 1979>>			
	08/78-07/7920E	grün D - MJ 1979>> - MJ 1979			
	08/78-07/8240E	braun D - MJ 1979>>			

Modell	Jahr	HG	UG	Bildtafel	Einschränkung	UPD	11:40	28.10.2023
928	1978	8	07	807-005		738		

Pos	Teilenummer	Benennung	Bemerkung	St	Modellangabe
	08/78-07/7941D	kork D - MJ 1979>> - MJ 1979			
	08/79-07/8230B	blau D - MJ 1980>>			
	08/79-07/8250B	beige D - MJ 1980>>			
	08/80-07/8220S	minzgrün D - MJ 1981>>			
	08/80-07/8260A	grau D - MJ 1981>>			
	08/81-07/8280E	weinrot D - MJ 1982>> - MJ 1982			
(2)	928 551 014 04	Bodenbelag Teppich D - MJ 1979>>	rechts kurz	1	
	08/78-07/8270E	schwarz D - MJ 1979>>			
	08/78-07/7920E	grün D - MJ 1979>> - MJ 1979			
	08/78-07/8240E	braun D - MJ 1979>>			
	08/78-07/7941D	kork D - MJ 1979>> - MJ 1979			
	08/79-07/8230B	blau D - MJ 1980>>			
	08/79-07/8250B	beige D - MJ 1980>>			
	08/80-07/8220S	minzgrün D - MJ 1981>>			
	08/80-07/8260A	grau D - MJ 1981>>			
	08/81-07/8280E	weinrot D - MJ 1982>> - MJ 1982			
(3)	928 551 031 02	Verkleidung Längsträger Teppich D >> - MJ 1978	links LIkg lang	1	
	08/77-07/7820B	dunkelgrün D - MJ 1978>> - MJ 1978			
	08/77-07/7840A	braun D - MJ 1978>> - MJ 1978			

Modell	Jahr	HG	UG	Bildtafel	Einschränkung	UPD	11:40	28.10.2023
928	1978	8	07	807-005		738		

Pos	Teilenummer	Benennung	Bemerkung	St	Modellangabe
	08/77-07/7870A	schwarz D - MJ 1978>> - MJ 1978			
	08/77-07/7840D	kork D - MJ 1978>> - MJ 1978			
3	928 551 032 02	Verkleidung Längsträger Teppich D >> - MJ 1978	rechts Llkg lang	1	
	08/77-07/7820B	dunkelgrün D - MJ 1978>> - MJ 1978			
	08/77-07/7840A	braun D - MJ 1978>> - MJ 1978			
	08/77-07/7870A	schwarz D - MJ 1978>> - MJ 1978			
	08/77-07/7840D	kork D - MJ 1978>> - MJ 1978			
(3)	928 551 032 03	Verkleidung Längsträger Teppich	rechts Llkg lang	1	
	08/77-07/8220B	dunkelgrün			
	08/77-07/8240A	braun			
	08/77-07/8270A	schwarz			
	08/77-07/8240D	kork			
(3)	927 551 031 02	Verkleidung Längsträger Teppich D >> - MJ 1978	links Rlkg lang	1	
	08/77-07/7820B	dunkelgrün D - MJ 1978>> - MJ 1978			
	08/77-07/7840A	braun D - MJ 1978>> - MJ 1978			
	08/77-07/7870A	schwarz D - MJ 1978>> - MJ 1978			
	08/77-07/7840D	kork D - MJ 1978>> - MJ 1978			
(3)	927 551 032 02	Verkleidung Längsträger Teppich D >> - MJ 1978	rechts Rlkg lang	1	
	08/77-07/7820B	dunkelgrün D - MJ 1978>> - MJ 1978			

Modell	Jahr	HG	UG	Bildtafel	Einschränkung	UPD	11:40	28.10.2023
928	1978	8	07	807-005		738		

Pos	Teilenummer	Benennung	Bemerkung	St	Modellangabe
	08/77-07/7840A	braun D - MJ 1978>> - MJ 1978			
	08/77-07/7870A	schwarz D - MJ 1978>> - MJ 1978			
	08/77-07/7840D	kork D - MJ 1978>> - MJ 1978			
(3)	928 551 031 02	Verkleidung Teppich D - MJ 1979>>	links Llkg kurz	1	
	08/78-07/8270E	schwarz D - MJ 1979>>			
	08/78-07/7920E	grün D - MJ 1979>> - MJ 1979			
	08/78-07/8240E	braun D - MJ 1979>>			
	08/78-07/7941D	kork D - MJ 1979>> - MJ 1979			
	08/79-07/8230B	blau D - MJ 1980>>			
	08/79-07/8250B	beige D - MJ 1980>>			
	08/80-07/8220S	minzgrün D - MJ 1981>>			
	08/80-07/8260A	grau D - MJ 1981>>			
	08/81-07/8280E	weinrot D - MJ 1982>> - MJ 1982			
3	928 551 032 02	Verkleidung Teppich	rechts Llkg kurz	1	
	08/78-07/8270E	schwarz D - MJ 1979>>			
	08/78-07/7920E	grün D - MJ 1979>> - MJ 1979			
	08/78-07/8240E	braun D - MJ 1979>>			
	08/78-07/7941D	kork D - MJ 1979>> - MJ 1979			
	08/79-07/8230B	blau D - MJ 1980>>			
	08/79-07/8250B	beige D - MJ 1980>>			

Modell	Jahr	HG	UG	Bildtafel	Einschränkung	UPD	11:40	28.10.2023
928	1978	8	07	807-005		738		

Pos	Teilenummer	Benennung	Bemerkung	St	Modellangabe
	08/80-07/8220S	minzgrün D - MJ 1981>>			
	08/80-07/8260A	grau D - MJ 1981>>			
	08/77-07/8280E	weinrot			
(3)	928 551 032 03	Verkleidung Teppich	rechts Llkg kurz	1	
	08/77-07/8270E	schwarz			
	08/77-07/8220E	grün			
	08/77-07/8240E	braun			
	08/77-07/8241D	kork			
	08/79-07/8230B	blau D - MJ 1980>>			
	08/79-07/8250B	beige D - MJ 1980>>			
	08/80-07/8220S	minzgrün D - MJ 1981>>			
	08/80-07/8260A	grau D - MJ 1981>>			
	08/81-07/8280E	weinrot D - MJ 1982>> - MJ 1982			
(3)	927 551 031 02	Verkleidung Teppich D - MJ 1979>>	links Rlkg kurz	1	
	08/78-07/8270E	schwarz D - MJ 1979>>			
	08/78-07/7920E	grün D - MJ 1979>> - MJ 1979			
	08/78-07/8240E	braun D - MJ 1979>>			
	08/78-07/7941D	kork D - MJ 1979>> - MJ 1979			
	08/79-07/8230B	blau D - MJ 1980>>			
	08/79-07/8250B	beige D - MJ 1980>>			
	08/80-07/8220S	minzgrün D - MJ 1981>>			
	08/80-07/8260A	grau D - MJ 1981>>			

Modell	Jahr	HG	UG	Bildtafel	Einschränkung	UPD	11:40	28.10.2023
928	1978	8	07	807-005		738		

Pos	Teilenummer	Benennung	Bemerkung	St	Modellangabe
	08/81-07/8280E	weinrot D - MJ 1982>> - MJ 1982			
(3)	927 551 032 02	Verkleidung Teppich D - MJ 1979>>	rechts Rlkg kurz	1	
	08/78-07/8270E	schwarz D - MJ 1979>>			
	08/78-07/7920E	grün D - MJ 1979>> - MJ 1979			
	08/78-07/8240E	braun D - MJ 1979>>			
	08/78-07/7941D	kork D - MJ 1979>> - MJ 1979			
	08/79-07/8230B	blau D - MJ 1980>>			
	08/79-07/8250B	beige D - MJ 1980>>			
	08/80-07/8220S	minzgrün D - MJ 1981>>			
	08/80-07/8260A	grau D - MJ 1981>>			
	08/81-07/8280E	weinrot D - MJ 1982>> - MJ 1982			
3A	928 551 505 03	Abdeckung D - MJ 1980>>	Llkg	1	
	08/79-07/8270E	schwarz			
	08/79-07/8230B	blau			
	08/79-07/8240E	braun			
	08/79-07/8250B	beige			
	08/80-07/8220S	minzgrün D - MJ 1981>>			
	08/80-07/8260A	grau D - MJ 1981>>			
	08/79-07/8280E	weinrot			
(3A)	927 551 505 03	Abdeckung D - MJ 1980>>	Rlkg	1	
	08/79-07/8270E	schwarz			
	08/79-07/8230B	blau			
	08/79-07/8240E	braun			

Modell	Jahr	HG	UG	Bildtafel	Einschränkung	UPD	11:40	28.10.2023
928	1978	8	07	807-005		738		

Pos	Teilenummer	Benennung	Bemerkung	St	Modellangabe
	08/79-07/8250B	beige			
	08/80-07/8220S	minzgrün D - MJ 1981>>			
	08/80-07/8260A	grau D - MJ 1981>>			
	08/79-07/8280E	weinrot			
4	928 551 057 02	Verkleidung Fersenblech Teppich D >> - MJ 1978	links Llkg lang	1	
	08/77-07/7820B	dunkelgrün D - MJ 1978>> - MJ 1978			
	08/77-07/7840A	braun D - MJ 1978>> - MJ 1978			
	08/77-07/7870A	schwarz D - MJ 1978>> - MJ 1978			
	08/77-07/7840D	kork D - MJ 1978>> - MJ 1978			
(4)	928 551 058 02	Verkleidung Fersenblech Teppich D >> - MJ 1978	rechts Llkg lang	1	
	08/77-07/7820B	dunkelgrün D - MJ 1978>> - MJ 1978			
	08/77-07/7840A	braun D - MJ 1978>> - MJ 1978			
	08/77-07/7870A	schwarz D - MJ 1978>> - MJ 1978			
	08/77-07/7840D	kork D - MJ 1978>> - MJ 1978			
4	927 551 057 02	Verkleidung Fersenblech Teppich D >> - MJ 1978	links Rlkg lang	1	
	08/77-07/7820B	dunkelgrün D - MJ 1978>> - MJ 1978			
	08/77-07/7840A	braun D - MJ 1978>> - MJ 1978			
	08/77-07/7870A	schwarz D - MJ 1978>> - MJ 1978			
	08/77-07/7840D	kork D - MJ 1978>> - MJ 1978			

Modell	Jahr	HG	UG	Bildtafel	Einschränkung	UPD	11:40	28.10.2023
928	1978	8	07	807-005		738		

Pos	Teilenummer	Benennung	Bemerkung	St	Modellangabe
(4)	927 551 058 02	Verkleidung Fersenblech Teppich D >> - MJ 1978	rechts Rlkg lang	1	
	08/77-07/7820B	dunkelgrün D - MJ 1978>> - MJ 1978			
	08/77-07/7840A	braun D - MJ 1978>> - MJ 1978			
	08/77-07/7870A	schwarz D - MJ 1978>> - MJ 1978			
	08/77-07/7840D	kork D - MJ 1978>> - MJ 1978			
4	928 551 057 02	Verkleidung Teppich	links Llkg kurz	1	
	08/78-07/8270E	schwarz D - MJ 1979>>			
	08/78-07/7920E	grün D - MJ 1979>> - MJ 1979			
	08/78-07/8240E	braun D - MJ 1979>>			
	08/78-07/7941D	kork D - MJ 1979>> - MJ 1979			
	08/79-07/8230B	blau D - MJ 1980>>			
	08/79-07/8250B	beige D - MJ 1980>>			
	08/80-07/8220S	minzgrün D - MJ 1981>>			
	08/80-07/8260A	grau D - MJ 1981>>			
	08/77-07/8280E	weinrot			
(4)	928 551 058 02	Verkleidung Teppich	rechts Llkg kurz	1	
	08/78-07/8270E	schwarz D - MJ 1979>>			
	08/78-07/7920E	grün D - MJ 1979>> - MJ 1979			
	08/78-07/8240E	braun D - MJ 1979>>			
	08/78-07/7941D	kork D - MJ 1979>> - MJ 1979			

Modell	Jahr	HG	UG	Bildtafel	Einschränkung	UPD	11:40	28.10.2023
928	1978	8	07	807-005		738		

Pos	Teilenummer	Benennung	Bemerkung	St	Modellangabe
	08/79-07/8230B	blau D - MJ 1980>>			
	08/79-07/8250B	beige D - MJ 1980>>			
	08/80-07/8220S	minzgrün D - MJ 1981>>			
	08/80-07/8260A	grau D - MJ 1981>>			
	08/77-07/8280E	weinrot			
4	927 551 057 02	Verkleidung Teppich	links Rlkg kurz	1	
	08/78-07/8270E	schwarz D - MJ 1979>>			
	08/78-07/7920E	grün D - MJ 1979>> - MJ 1979			
	08/78-07/8240E	braun D - MJ 1979>>			
	08/78-07/7941D	kork D - MJ 1979>> - MJ 1979			
	08/79-07/8230B	blau D - MJ 1980>>			
	08/79-07/8250B	beige D - MJ 1980>>			
	08/80-07/8220S	minzgrün D - MJ 1981>>			
	08/80-07/8260A	grau D - MJ 1981>>			
	08/77-07/8280E	weinrot			
(4)	927 551 058 02	Verkleidung Teppich	rechts Rlkg kurz	1	
	08/78-07/8270E	schwarz D - MJ 1979>>			
	08/78-07/7920E	grün D - MJ 1979>> - MJ 1979			
	08/78-07/8240E	braun D - MJ 1979>>			
	08/78-07/7941D	kork D - MJ 1979>> - MJ 1979			
	08/79-07/8230B	blau D - MJ 1980>>			

Modell	Jahr	HG	UG	Bildtafel	Einschränkung	UPD	11:40	28.10.2023
928	1978	8	07	807-005		738		

Pos	Teilenummer	Benennung	Bemerkung	St	Modellangabe
	08/79-07/8250B	beige D - MJ 1980>>			
	08/80-07/8220S	minzgrün D - MJ 1981>>			
	08/80-07/8260A	grau D - MJ 1981>>			
	08/77-07/8280E	weinrot			
5	928 551 061 02	Kofferbodenverkleidung Teppich D >> - MJ 1979	lang	1	
	08/77-07/7820B	dunkelgrün D - MJ 1978>> - MJ 1978			
	08/77-07/7840A	braun D - MJ 1978>> - MJ 1978			
	08/77-07/7870A	schwarz D - MJ 1978>> - MJ 1978			
	08/77-07/7840D	kork Teppich D - MJ 1978>> - MJ 1978	kurz		
	08/78-07/7970E	schwarz D - MJ 1979>> - MJ 1979			
	08/78-07/7920E	grün D - MJ 1979>> - MJ 1979			
	08/78-07/7940E	braun D - MJ 1979>> - MJ 1979			
	08/78-07/7941D	kork D - MJ 1979>> - MJ 1979			
(5)	928 551 061 03	Kofferbodenverkleidung Teppich D - MJ 1980>>	kurz	1	
	08/79-07/8270E	schwarz			
	08/79-07/8230B	blau			
	08/79-07/8240E	braun			
	08/79-07/8250B	beige			
	08/80-07/8220S	minzgrün D - MJ 1981>>			
	08/80-07/8260A	grau D - MJ 1981>>			
	08/79-07/8280E	weinrot			
-	928 504 207 02	Verschlussdeckel		1	

Modell	Jahr	HG	UG	Bildtafel	Einschränkung	UPD	11:40	28.10.2023
928	1978	8	07	807-005		738		

Pos	Teilenummer	Benennung	Bemerkung	St	Modellangabe
6	928 551 091 02	Verkleidung für Handbremszug Teppich D >> - MJ 1978	Llkg lang	1	
	08/77-07/7820B	dunkelgrün D - MJ 1978>> - MJ 1978			
	08/77-07/7840A	braun D - MJ 1978>> - MJ 1978			
	08/77-07/7870A	schwarz D - MJ 1978>> - MJ 1978			
	08/77-07/7840D	kork D - MJ 1978>> - MJ 1978			
6	927 551 091 02	Verkleidung für Handbremszug Teppich D >> - MJ 1978	Rlkg lang	1	
	08/77-07/7820B	dunkelgrün D - MJ 1978>> - MJ 1978			
	08/77-07/7840A	braun D - MJ 1978>> - MJ 1978			
	08/77-07/7870A	schwarz D - MJ 1978>> - MJ 1978			
	08/77-07/7840D	kork D - MJ 1978>> - MJ 1978			
6	928 551 091 02	Verkleidung Teppich	Llkg kurz	1	
	08/78-07/8270E	schwarz D - MJ 1979>>			
	08/78-07/7920E	grün D - MJ 1979>> - MJ 1979			
	08/78-07/8240E	braun D - MJ 1979>>			
	08/78-07/7941D	kork D - MJ 1979>> - MJ 1979			
	08/79-07/8230B	blau D - MJ 1980>>			
	08/79-07/8250B	beige D - MJ 1980>>			
	08/80-07/8220S	minzgrün D - MJ 1981>>			
	08/80-07/8260A	grau D - MJ 1981>>			

Modell	Jahr	HG	UG	Bildtafel	Einschränkung	UPD	11:40	28.10.2023
928	1978	8	07	807-005		738		

Pos	Teilenummer	Benennung	Bemerkung	St	Modellangabe
	08/77-07/8280E	weinrot			
6	927 551 091 02	Verkleidung Teppich	Rlkg kurz	1	
	08/78-07/8270E	schwarz D - MJ 1979>>			
	08/78-07/7920E	grün D - MJ 1979>> - MJ 1979			
	08/78-07/8240E	braun D - MJ 1979>>			
	08/78-07/7941D	kork D - MJ 1979>> - MJ 1979			
	08/79-07/8230B	blau D - MJ 1980>>			
	08/79-07/8250B	beige D - MJ 1980>>			
	08/80-07/8220S	minzgrün D - MJ 1981>>			
	08/80-07/8260A	grau D - MJ 1981>>			
	08/77-07/8280E	weinrot			
7	928 551 089 04	Verkleidung Handbremse Teppich D >> - MJ 1978	Llkg lang	1	
	08/77-07/7820B	dunkelgrün D - MJ 1978>> - MJ 1978			
	08/77-07/7840A	braun D - MJ 1978>> - MJ 1978			
	08/77-07/7870A	schwarz D - MJ 1978>> - MJ 1978			
	08/77-07/7840D	kork D - MJ 1978>> - MJ 1978			
7	927 551 089 04	Verkleidung Handbremse Teppich D >> - MJ 1978	Rlkg lang	1	
	08/77-07/7820B	dunkelgrün D - MJ 1978>> - MJ 1978			
	08/77-07/7840A	braun D - MJ 1978>> - MJ 1978			
	08/77-07/7870A	schwarz D - MJ 1978>> - MJ 1978			

Modell	Jahr	HG	UG	Bildtafel	Einschränkung	UPD	11:40	28.10.2023
928	1978	8	07	807-005		738		

Pos	Teilenummer	Benennung	Bemerkung	St	Modellangabe
	08/77-07/7840D	kork D - MJ 1978>> - MJ 1978			
7	928 551 089 04	Verkleidung Teppich D - MJ 1979>>	Llkg kurz	1	
	08/78-07/8270E	schwarz D - MJ 1979>>			
	08/78-07/7920E	grün D - MJ 1979>> - MJ 1979			
	08/78-07/8240E	braun D - MJ 1979>>			
	08/78-07/7941D	kork D - MJ 1979>> - MJ 1979			
	08/79-07/8230B	blau D - MJ 1980>>			
	08/79-07/8250B	beige D - MJ 1980>>			
	08/80-07/8220S	minzgrün D - MJ 1981>>			
	08/80-07/8260A	grau D - MJ 1981>>			
	08/81-07/8280E	weinrot D - MJ 1982>> - MJ 1982			
7	927 551 089 04	Verkleidung Teppich D - MJ 1979>>	Rlkg kurz	1	
	08/78-07/8270E	schwarz D - MJ 1979>>			
	08/78-07/7920E	grün D - MJ 1979>> - MJ 1979			
	08/78-07/8240E	braun D - MJ 1979>>			
	08/78-07/7941D	kork D - MJ 1979>> - MJ 1979			
	08/79-07/8230B	blau D - MJ 1980>>			
	08/79-07/8250B	beige D - MJ 1980>>			
	08/80-07/8220S	minzgrün D - MJ 1981>>			
	08/80-07/8260A	grau D - MJ 1981>>			

Modell	Jahr	HG	UG	Bildtafel	Einschränkung	UPD	11:40	28.10.2023
928	1978	8	07	807-005		738		

Pos	Teilenummer	Benennung	Bemerkung	St	Modellangabe
	08/81-07/8280E	weinrot D - MJ 1982>> - MJ 1982			
8	928 551 113 02	Verkleidung Tunnel Teppich D >> - MJ 1978	 lang	1	
	08/77-07/7820B	dunkelgrün D - MJ 1978>> - MJ 1978			
	08/77-07/7840A	braun D - MJ 1978>> - MJ 1978			
	08/77-07/7870A	schwarz D - MJ 1978>> - MJ 1978			
	08/77-07/7840D	kork D - MJ 1978>> - MJ 1978			
8	928 551 113 03	Verkleidung Tunnel Teppich D >> - MJ 1978	AUT. lang	1	
	08/77-07/7820B	dunkelgrün D - MJ 1978>> - MJ 1978			
	08/77-07/7840A	braun D - MJ 1978>> - MJ 1978			
	08/77-07/7870A	schwarz D - MJ 1978>> - MJ 1978			
	08/77-07/7840D	kork D - MJ 1978>> - MJ 1978			
8	928 551 113 02	Verkleidung Teppich D - MJ 1979>>	 kurz	1	
	08/78-07/8270E	schwarz D - MJ 1979>>			
	08/78-07/7920E	grün D - MJ 1979>> - MJ 1979			
	08/78-07/8240E	braun D - MJ 1979>>			
	08/78-07/7941D	kork D - MJ 1979>> - MJ 1979			
	08/79-07/8230B	blau D - MJ 1980>>			
	08/79-07/8250B	beige D - MJ 1980>>			
	08/80-07/8220S	minzgrün D - MJ 1981>>			

Modell	Jahr	HG	UG	Bildtafel	Einschränkung	UPD	11:40	28.10.2023
928	1978	8	07	807-005		738		

Pos	Teilenummer	Benennung	Bemerkung	St	Modellangabe
	08/80-07/8260A	grau D - MJ 1981>>			
	08/81-07/8280E	weinrot D - MJ 1982>> - MJ 1982			
8	928 551 113 03	Verkleidung Teppich D - MJ 1979>>	AUT. kurz	1	
	08/78-07/8270E	schwarz D - MJ 1979>>			
	08/78-07/7920E	grün D - MJ 1979>> - MJ 1979			
	08/78-07/8240E	braun D - MJ 1979>>			
	08/78-07/7941D	kork D - MJ 1979>> - MJ 1979			
	08/79-07/8230B	blau D - MJ 1980>>			
	08/79-07/8250B	beige D - MJ 1980>>			
	08/80-07/8220S	minzgrün D - MJ 1981>>			
	08/80-07/8260A	grau D - MJ 1981>>			
	08/81-07/8280E	weinrot D - MJ 1982>> - MJ 1982			
9	928 551 049 02	Verkleidung Stirnwand Teppich D >> - MJ 1978	Llkg lang	1	
	08/77-07/7820B	dunkelgrün D - MJ 1978>> - MJ 1978			
	08/77-07/7840A	braun D - MJ 1978>> - MJ 1978			
	08/77-07/7870A	schwarz D - MJ 1978>> - MJ 1978			
	08/77-07/7840D	kork D - MJ 1978>> - MJ 1978			
(9)	927 551 050 02	Verkleidung Stirnwand Teppich D >> - MJ 1978	Rlkg lang	1	
	08/77-07/7820B	dunkelgrün D - MJ 1978>> - MJ 1978			

Modell	Jahr	HG	UG	Bildtafel	Einschränkung	UPD	11:40	28.10.2023
928	1978	8	07	807-005		738		

Pos	Teilenummer	Benennung	Bemerkung	St	Modellangabe
	08/77-07/7840A	braun D - MJ 1978>> - MJ 1978			
	08/77-07/7870A	schwarz D - MJ 1978>> - MJ 1978			
	08/77-07/7840D	kork D - MJ 1978>> - MJ 1978			
9	928 551 049 02	Verkleidung Teppich D - MJ 1979>>	Llkg kurz	1	
	08/78-07/8270E	schwarz D - MJ 1979>>			
	08/78-07/7920E	grün D - MJ 1979>> - MJ 1979			
	08/78-07/8240E	braun D - MJ 1979>>			
	08/78-07/7941D	kork D - MJ 1979>> - MJ 1979			
	08/79-07/8230B	blau D - MJ 1980>>			
	08/79-07/8250B	beige D - MJ 1980>>			
	08/80-07/8220S	minzgrün D - MJ 1981>>			
	08/80-07/8260A	grau D - MJ 1981>>			
	08/81-07/8280E	weinrot D - MJ 1982>> - MJ 1982			
(9)	927 551 050 02	Verkleidung Teppich D - MJ 1979>>	Rlkg kurz	1	
	08/78-07/8270E	schwarz D - MJ 1979>>			
	08/78-07/7920E	grün D - MJ 1979>> - MJ 1979			
	08/78-07/8240E	braun D - MJ 1979>>			
	08/78-07/7941D	kork D - MJ 1979>> - MJ 1979			
	08/79-07/8230B	blau D - MJ 1980>>			
	08/79-07/8250B	beige D - MJ 1980>>			

Modell	Jahr	HG	UG	Bildtafel	Einschränkung	UPD	11:40	28.10.2023
928	1978	8	07	807-005		738		

Pos	Teilenummer	Benennung	Bemerkung	St	Modellangabe
	08/80-07/8220S	minzgrün D - MJ 1981>>			
	08/80-07/8260A	grau D - MJ 1981>>			
	08/81-07/8280E	weinrot D - MJ 1982>> - MJ 1982			
9A	928 551 062 02	Fussstütze D >> - MJ 1979	Llkg	1	
(9A)	927 799 551 07	Fussstütze Entfallteil	Rlkg	1	
9A	927 799 551 07	Fussstütze	Rlkg	1	
(9B)	928 799 551 10	Fussstütze D - MJ 1980>> Entfallteil	Llkg	1	
9B	928 799 551 10	Fussstütze Oberteil D - MJ 1980>>	Llkg	1	
(9C)	928 551 066 02	Fussstütze Unterteil D - MJ 1980>>	Llkg	1	
-	928 551 351 02	Scharnier		2	
-	900 143 113 07	Linsenschraube B 4,2 X 13 Entfallteil		8	
-	900 143 113 0G	Linsenschraube B 4,2 X 13		8	
10	928 551 069 02	Verkleidung Verbandskasten Teppich D >> - MJ 1978	Llkg lang	1	
	08/77-07/7820B	dunkelgrün D - MJ 1978>> - MJ 1978			
	08/77-07/7840A	braun D - MJ 1978>> - MJ 1978			
	08/77-07/7870A	schwarz D - MJ 1978>> - MJ 1978			
	08/77-07/7840D	kork D - MJ 1978>> - MJ 1978			
(10)	927 551 069 02	Verkleidung Verbandskasten Teppich D >> - MJ 1978	Rlkg lang	1	

Modell	Jahr	HG	UG	Bildtafel	Einschränkung	UPD	11:40	28.10.2023
928	1978	8	07	807-005		738		

Pos	Teilenummer	Benennung	Bemerkung	St	Modellangabe
	08/77-07/7820B	dunkelgrün D - MJ 1978>> - MJ 1978			
	08/77-07/7840A	braun D - MJ 1978>> - MJ 1978			
	08/77-07/7870A	schwarz D - MJ 1978>> - MJ 1978			
	08/77-07/7840D	kork D - MJ 1978>> - MJ 1978			
10	928 551 069 02	Verkleidung Teppich D - MJ 1979>>	Llkg kurz	1	
	08/78-07/8270E	schwarz D - MJ 1979>>			
	08/78-07/8220E	grün D - MJ 1979>>			
	08/78-07/8240E	braun D - MJ 1979>>			
	08/78-07/7941D	kork D - MJ 1979>> - MJ 1979			
	08/79-07/8230B	blau D - MJ 1980>>			
	08/79-07/8250B	beige D - MJ 1980>>			
	08/80-07/8220S	minzgrün D - MJ 1981>>			
	08/80-07/8260A	grau D - MJ 1981>>			
	08/81-07/8280E	weinrot D - MJ 1982>> - MJ 1982			
(10)	927 551 069 02	Verkleidung Teppich D - MJ 1979>>	Rlkg kurz	1	
	08/78-07/8270E	schwarz D - MJ 1979>>			
	08/78-07/8220E	grün D - MJ 1979>>			
	08/78-07/8240E	braun D - MJ 1979>>			
	08/78-07/7941D	kork D - MJ 1979>> - MJ 1979			
	08/79-07/8230B	blau D - MJ 1980>>			

Modell	Jahr	HG	UG	Bildtafel	Einschränkung	UPD	11:40	28.10.2023
928	1978	8	07	807-005		738		

Pos	Teilenummer	Benennung	Bemerkung	St	Modellangabe
	08/79-07/8250B	beige D - MJ 1980>>			
	08/80-07/8220S	minzgrün D - MJ 1981>>			
	08/80-07/8260A	grau D - MJ 1981>>			
	08/81-07/8280E	weinrot D - MJ 1982>> - MJ 1982			
-	928 551 087 02	Lasche Verbandskasten		1	
11	928 551 035 02	Verkleidung Fussstütze Teppich D >> - MJ 1978	Llkg lang	1	
	08/77-07/7820B	dunkelgrün D - MJ 1978>> - MJ 1978			
	08/77-07/7840A	braun D - MJ 1978>> - MJ 1978			
	08/77-07/7870A	schwarz D - MJ 1978>> - MJ 1978			
	08/77-07/7840D	kork D - MJ 1978>> - MJ 1978			
(11)	927 551 036 02	Verkleidung Fussstütze Teppich D >> - MJ 1978	Rlkg lang	1	
	08/77-07/7820B	dunkelgrün D - MJ 1978>> - MJ 1978			
	08/77-07/7840A	braun D - MJ 1978>> - MJ 1978			
	08/77-07/7870A	schwarz D - MJ 1978>> - MJ 1978			
	08/77-07/7840D	kork D - MJ 1978>> - MJ 1978			
11	928 551 035 02	Verkleidung Teppich D - MJ 1979>>	Llkg kurz	1	
	08/78-07/8270E	schwarz D - MJ 1979>>			
	08/78-07/7920E	grün D - MJ 1979>> - MJ 1979			
	08/78-07/8240E	braun D - MJ 1979>>			

Modell	Jahr	HG	UG	Bildtafel	Einschränkung	UPD	11:40	28.10.2023
928	1978	8	07	807-005		738		

Pos	Teilenummer	Benennung	Bemerkung	St	Modellangabe
	08/78-07/7941D	kork D - MJ 1979>> - MJ 1979			
	08/79-07/8230B	blau D - MJ 1980>>			
	08/79-07/8250B	beige D - MJ 1980>>			
	08/80-07/8220S	minzgrün D - MJ 1981>>			
	08/80-07/8260A	grau D - MJ 1981>>			
	08/81-07/8280E	weinrot D - MJ 1982>> - MJ 1982			
(11)	927 551 036 02	Verkleidung Teppich D - MJ 1979>>	Rlkg kurz	1	
	08/78-07/8270E	schwarz D - MJ 1979>>			
	08/78-07/7920E	grün D - MJ 1979>> - MJ 1979			
	08/78-07/8240E	braun D - MJ 1979>>			
	08/78-07/7941D	kork D - MJ 1979>> - MJ 1979			
	08/79-07/8230B	blau D - MJ 1980>>			
	08/79-07/8250B	beige D - MJ 1980>>			
	08/80-07/8220S	minzgrün D - MJ 1981>>			
	08/80-07/8260A	grau D - MJ 1981>>			
	08/81-07/8280E	weinrot D - MJ 1982>> - MJ 1982			
12	928 551 081 03	Abdeckplatte Kunstleder D >> - MJ 1979		1	
	08/77-07/7920B	dunkelgrün			
	08/77-07/7921S	braun			
	08/77-07/7905T	schwarz			
	08/77-07/7940D	kork			

Modell	Jahr	HG	UG	Bildtafel	Einschränkung	UPD	11:40	28.10.2023
928	1978	8	07	807-005		738		

Pos	Teilenummer	Benennung	Bemerkung	St	Modellangabe
(12)	928 551 081 04	Abdeckplatte ohne: Heckscheibenwischer Teppich D - MJ 1980>>		1	
	08/79-07/8270E	schwarz			
	08/79-07/8240E	braun			
	08/79-07/8230B	blau			
	08/79-07/8250B	beige			
	08/80-07/8220S	minzgrün D - MJ 1981>>			
	08/80-07/8260A	grau D - MJ 1981>>			
(12)	928 551 081 05	Abdeckplatte mit: Heckscheibenwischer Kunstleder D - MJ 1980>>		1	
	08/79-07/8205T	schwarz			
	08/79-07/8230B	blau			
	08/79-07/8221S	braun Teppich			
	08/80-07/8270E	schwarz D - MJ 1981>>			
	08/80-07/8230B	blau D - MJ 1981>>			
	08/80-07/8240E	braun D - MJ 1981>>			
	08/80-07/8250B	beige D - MJ 1981>>			
	08/80-07/8220S	minzgrün D - MJ 1981>>			
	08/80-07/8260A	grau D - MJ 1981>>			
	08/81-07/8280E	weinrot D - MJ 1982>> - MJ 1982			
-	928 551 653 02	Verkleidung Abschlussblech D - MJ 1980>>		1	
	08/79-07/8270E	schwarz			
	08/79-07/8230B	blau			

Modell	Jahr	HG	UG	Bildtafel	Einschränkung	UPD	11:40	28.10.2023
928	1978	8	07	807-005		738		

Pos	Teilenummer	Benennung	Bemerkung	St	Modellangabe
	08/79-07/8240E	braun			
	08/79-07/8250B	beige			
	08/80-07/8220S	minzgrün D - MJ 1981>>			
	08/80-07/8260A	grau D - MJ 1981>>			
	08/81-07/8280E	weinrot D - MJ 1982>> - MJ 1982			
12A	928 551 187 02	Schliessriegel D >> - MJ 1979		2	
12B	900 190 022 03	Halbrundniet D >> - MJ 1979		2	
13	928 551 137 02	Trittschutz	Llkg	1	
14	928 551 145 02	Verkleidung Sitzrahmen Teppich D >> - MJ 1978	links lang	1	
	08/77-07/7820B	dunkelgrün D - MJ 1978>> - MJ 1978			
	08/77-07/7840A	braun D - MJ 1978>> - MJ 1978			
	08/77-07/7870A	schwarz D - MJ 1978>> - MJ 1978			
	08/77-07/7840D	kork D - MJ 1978>> - MJ 1978			
(14)	928 551 146 02	Verkleidung Sitzrahmen Teppich D >> - MJ 1978	rechts lang	1	
	08/77-07/7820B	dunkelgrün D - MJ 1978>> - MJ 1978			
	08/77-07/7840A	braun D - MJ 1978>> - MJ 1978			
	08/77-07/7870A	schwarz D - MJ 1978>> - MJ 1978			
	08/77-07/7840D	kork D - MJ 1978>> - MJ 1978			
14	928 551 145 02	Verkleidung Teppich D - MJ 1979>>	links kurz	1	
	08/78-07/8270E	schwarz D - MJ 1979>>			

Modell	Jahr	HG	UG	Bildtafel	Einschränkung	UPD	11:40	28.10.2023
928	1978	8	07	807-005		738		

Pos	Teilenummer	Benennung	Bemerkung	St	Modellangabe
	08/78-07/7920E	grün D - MJ 1979>> - MJ 1979			
	08/78-07/8240E	braun D - MJ 1979>>			
	08/78-07/7941D	kork D - MJ 1979>> - MJ 1979			
	08/79-07/8230B	blau D - MJ 1980>>			
	08/79-07/8250B	beige D - MJ 1980>>			
	08/80-07/8220S	minzgrün D - MJ 1981>>			
	08/80-07/8260A	grau D - MJ 1981>>			
	08/81-07/8280E	weinrot D - MJ 1982>> - MJ 1982			
(14)	928 551 146 02	Verkleidung Teppich D - MJ 1979>>	rechts kurz	1	
	08/78-07/8270E	schwarz D - MJ 1979>>			
	08/78-07/7920E	grün D - MJ 1979>> - MJ 1979			
	08/78-07/8240E	braun D - MJ 1979>>			
	08/78-07/7941D	kork D - MJ 1979>> - MJ 1979			
	08/79-07/8230B	blau D - MJ 1980>>			
	08/79-07/8250B	beige D - MJ 1980>>			
	08/80-07/8220S	minzgrün D - MJ 1981>>			
	08/80-07/8260A	grau D - MJ 1981>>			
	08/81-07/8280E	weinrot D - MJ 1982>> - MJ 1982			
16	928 555 021 02	Verkleidung Kunstleder D >> - MJ 1978 Entfallteil	links Llkg	1	
	08/77-07/7820B	dunkelgrün			

Modell	Jahr	HG	UG	Bildtafel	Einschränkung	UPD	11:40	28.10.2023
928	1978	8	07	807-005		738		

Pos	Teilenummer	Benennung	Bemerkung	St	Modellangabe
	08/77-07/7821S	braun			
	08/77-07/7805T	schwarz			
	08/77-07/7840D	kork			
(16)	928 555 021 03	Seitenverkleidung Kunstleder D >> - MJ 1979	links Llkg	1	
	08/77-07/7920B	dunkelgrün			
	08/77-07/7921S	braun			
	08/77-07/7905T	schwarz			
	08/77-07/7940D	kork			
(16)	928 555 022 02	Verkleidung Kunstleder D >> - MJ 1978 Entfallteil	rechts	1	
	08/77-07/7820B	dunkelgrün			
	08/77-07/7821S	braun			
	08/77-07/7805T	schwarz			
	08/77-07/7840D	kork			
(16)	928 555 022 03	Seitenverkleidung Kunstleder D >> - MJ 1979	rechts	1	
	08/77-07/7920B	dunkelgrün			
	08/77-07/7921S	braun			
	08/77-07/7905T	schwarz			
	08/77-07/7940D	kork			
(16)	927 555 021 03	Seitenverkleidung Kunstleder D >> - MJ 1979	links Rlkg	1	
	08/77-07/7920B	dunkelgrün			
	08/77-07/7921S	braun			
	08/77-07/7905T	schwarz			
	08/77-07/7940D	kork			
(16)	928 555 021 04	Seitenverkleidung für Fahrzeuge mit Lautsprecher Kunstleder D - MJ 1980>>	links Llkg	1	

Modell	Jahr	HG	UG	Bildtafel	Einschränkung	UPD	11:40	28.10.2023
928	1978	8	07	807-005		738		

Pos	Teilenummer	Benennung	Bemerkung	St	Modellangabe
	08/79-07/8205T	schwarz			
	08/79-07/8230B	blau			
	08/79-07/8221S	braun			
	08/79-07/8250B	beige			
(16)	928 555 022 04	Seitenverkleidung (Kunstleder) für Fahrzeuge mit Lautsprecher Kunstleder D - MJ 1980>>	rechts	1	
	08/79-07/8205T	schwarz			
	08/79-07/8230B	blau			
	08/79-07/8221S	braun			
	08/79-07/8250B	beige			
(16)	927 555 021 04	Seitenverkleidung (Kunstleder) für Fahrzeuge mit Lautsprecher Kunstleder D - MJ 1980>>	links Rlkg	1	
	08/79-07/8205T	schwarz			
	08/79-07/8230B	blau			
	08/79-07/8221S	braun			
	08/79-07/8250B	beige			
(16)	928 555 021 50	Seitenverkleidung Leder D >> - MJ 1978	links Llkg	1	
	08/77-07/7820B	dunkelgrün			
	08/77-07/783NG	braun			
	08/77-07/781AJ	schwarz			
	08/77-07/7840D	kork			
(16)	928 555 021 51	Seitenverkleidung (Leder) D >> - MJ 1979	links Llkg	1	
	08/77-07/7920B	dunkelgrün			
	08/77-07/793NG	braun			
	08/77-07/791AJ	schwarz			
	08/77-07/7940D	kork			

Modell	Jahr	HG	UG	Bildtafel	Einschränkung	UPD	11:40	28.10.2023
928	1978	8	07	807-005		738		

Pos	Teilenummer	Benennung	Bemerkung	St	Modellangabe
(16)	928 555 022 50	Verkleidung Leder D >> - MJ 1978 Entfallteil	rechts	1	
	08/77-07/7820B	dunkelgrün			
	08/77-07/783NG	braun			
	08/77-07/781AJ	schwarz			
	08/77-07/7840D	kork			
(16)	927 555 021 51	Seitenverkleidung (Leder) D >> - MJ 1979	links Rlkg	1	
	08/77-07/7920B	dunkelgrün			
	08/77-07/793NG	braun			
	08/77-07/791AJ	schwarz			
	08/77-07/7940D	kork			
(16)	928 555 021 52	Seitenverkleidung (Leder) für Fahrzeuge mit Lautsprecher D - MJ 1980>>	links Llkg	1	
	08/79-07/821AJ	schwarz			
	08/79-07/8230B	blau			
	08/79-07/823NG	braun			
	08/79-07/8250B	beige			
	08/79-07/8260S	hannibalgrau			
	08/79-07/8220S	minzgrün			
	08/81-07/822LB	weinrot D - MJ 1982>> - MJ 1982			
(16)	928 555 022 52	Seitenverkleidung für Fahrzeuge mit Lautsprecher Leder D - MJ 1980>>	rechts	1	
	08/79-07/821AJ	schwarz			
	08/79-07/8230B	blau			
	08/79-07/823NG	braun			
	08/79-07/8250B	beige			
	08/79-07/8260S	hannibalgrau			
	08/79-07/8220S	minzgrün			

Modell	Jahr	HG	UG	Bildtafel	Einschränkung	UPD	11:40	28.10.2023
928	1978	8	07	807-005		738		

Pos	Teilenummer	Benennung	Bemerkung	St	Modellangabe
	08/81-07/822LB	weinrot D - MJ 1982>> - MJ 1982			
(16)	927 555 021 52	Seitenverkleidung (Leder) für Fahrzeuge mit Lautsprecher D - MJ 1980>>	links Rlkg	1	
	08/79-07/821AJ	schwarz			
	08/79-07/8230B	blau			
	08/79-07/823NG	braun			
	08/79-07/8250B	beige			
	08/79-07/8260S	hannibalgrau			
	08/79-07/8220S	minzgrün			
	08/81-07/822LB	weinrot D - MJ 1982>> - MJ 1982			
16A	928 555 275 02	Rosette D >> - MJ 1979	links	1	
(16A)	928 555 275 03	Rosette D - MJ 1980>> Entfallteil	links	1	
(16A)	928 555 275 04	Rosette D - MJ 1980>>	links	1	
	08/79-07/8270B	schwarz			
(16A)	928 555 276 02	Rosette D >> - MJ 1979	rechts	1	
(16A)	928 555 276 03	Rosette D - MJ 1980>> Entfallteil	rechts	1	
(16A)	928 555 276 04	Rosette D - MJ 1980>>	rechts	1	
	08/79-07/8270B	schwarz			
16B	900 143 007 02	Linsenblechschraube B 4,2 X 13 Entfallteil		4	
16B	900 073 507 01	Linsenblechschraube B 4,2 X 13		4	
-	928 555 271 02	Klammer D - MJ 1978>> - MJ 1978		6	
17	928 555 289 02	Kappe D >> - MJ 1981	links	1	

Modell	Jahr	HG	UG	Bildtafel	Einschränkung	UPD	11:40	28.10.2023
928	1978	8	07	807-005		738		

Pos	Teilenummer	Benennung	Bemerkung	St	Modellangabe
(17)	928 555 290 02	Abdeckkappe D >> - MJ 1981	rechts	1	
17A	928 555 291 02	Lagerbock D >> - MJ 1981	links	1	
17A	928 555 292 02	Lagerbock D >> - MJ 1981	rechts	1	
18	928 555 203 02	Haltegriff D >> - MJ 1981	links	1	
(18)	928 555 204 02	Haltegriff D >> - MJ 1981	rechts	1	
19	928 556 045 02	Abdeckplatte für Reserve- radmulde		1	
-	171 860 273 A	Halteband für Verbands- kasten		1	
20	928 551 185 02	Anschlagpuffer	links	1	
(20)	928 551 186 02	Anschlagpuffer	rechts	1	
21	928 504 105 02	Dichtung Deckel für Batterie		1	
22	928 504 107 02	Dichtgummi Deckel für Batterie		1	
-	928 555 631 02	Gepäcknetz D - MJ 1980>>		1	
-	928 555 631 03	Gepäcknetz		1	
(23)	928 555 701 05	Kassettenbox Kunstleder D - MJ 1980>>	Llkg	1	
	08/79-07/8205T	schwarz			
	08/79-07/8230B	blau			
	08/79-07/8221S	braun			
	08/79-07/8250B	beige			
(23)	927 555 701 05	Kassettenbox Kunstleder D - MJ 1980>>	Rlkg	1	
	08/79-07/8205T	schwarz			
	08/79-07/8230B	blau			
	08/79-07/8221S	braun			
	08/79-07/8250B	beige			

Modell	Jahr	HG	UG	Bildtafel	Einschränkung	UPD	11:40	28.10.2023
928	1978	8	07	807-005		738		

Pos	Teilenummer	Benennung	Bemerkung	St	Modellangabe
(23)	928 555 701 53	Kassettenbox Leder D - MJ 1980>>	Llkg	1	
	08/79-07/821AJ	schwarz			
	08/79-07/8230B	blau			
	08/79-07/823NG	braun			
	08/79-07/8260S	hannibalgrau			
	08/79-07/8220S	minzgrün			
(23)	927 555 701 53	Kassettenbox Leder D - MJ 1980>>	Rlkg	1	
	08/79-07/821AJ	schwarz			
	08/79-07/8230B	blau			
	08/79-07/823NG	braun			
	08/79-07/8260S	hannibalgrau			
	08/79-07/8220S	minzgrün			
-	928 555 729 02	Einsatz D - MJ 1980>> - MJ 1980 Entfallteil		1	
-	928 555 729 03	Einsatz für Kassettenbox D - MJ 1980>>		1	
	08/79-07/8201C	schwarz			
-	928 555 731 02	Kassettenhalter und Kassetten D - MJ 1980>>		8	
	08/79-07/8201C	schwarz			
-	928 555 741 02	Trennwand D - MJ 1980>>		1	
-	900 143 065 07	Blechschraube 2,9 X 9,5 D - MJ 1980>> Entfallteil		14	
-	900 073 003 01	Blechschraube 2,9 X 9,5 D - MJ 1980>>		14	
-	999 450 001 07	Flachrundschraube 4,2 X 25		4	
24	928 551 199 02	Verschlusskappe D - MJ 1980>>		2	

Modell	Jahr	HG	UG	Bildtafel	Einschränkung	UPD	11:40	28.10.2023
928	1978	8	07	807-005		738		

Pos	Teilenummer	Benennung	Bemerkung	St	Modellangabe
25	928 551 203 02	Verriegelungslager D - MJ 1980>>		2	
26	928 551 221 02	Knopf D - MJ 1980>>		2	
27	999 591 483 40	Sicherungsscheibe D - MJ 1980>>		2	
28	928 555 777 02	Seilschloss D - MJ 1980>>		4	
29	999 591 484 02	Klemmscheibe D - MJ 1980>>		4	
30	927 551 073 03	Bügel D >> - MJ 1980	Rlkg	2	
30	927 551 073 03	Bügel D - MJ 1981>> Entfallteil	Rlkg	2	
30	927 551 073 03	Bügel	Rlkg	1	
30	928 551 073 04	Bügel Entfallteil	Llkg	2	
30	928 551 073 04	Bügel	Llkg	1	
-	928 551 911 00	Fussmatte mit: Schriftzug 928 Entfallteil	links	1	
	08/77-07/8240A	braun			
	08/77-07/8270A	schwarz			
-	928 551 912 00	Fussmatte mit: Schriftzug 928 Entfallteil	rechts	1	
	08/77-07/8240A	braun			
	08/77-07/8270A	schwarz			
-	000 043 087 00	1 Satz Fussmatten	Llkg	X 2	
	08/77-07/8270E	schwarz			
	08/77-07/823KF	blau			
	08/77-07/825MF	braun			
	08/77-07/8280E	weinrot			
	08/77-07/8260A	grau			

Modell	Jahr	HG	UG	Bildtafel	Einschränkung	UPD	11:40	28.10.2023
928	1978	8	07	807-005		738		

Pos	Teilenummer	Benennung	Bemerkung	St	Modellangabe
31	928 555 469 03	Knopf Mantelhaken D - MJ 1982>> - MJ 1982		2	
32	900 145 091 07	Blechschraube B 4,8 X 32 D - MJ 1982>> - MJ 1982		2	
33	999 591 102 07	Kunststoffunterlegscheibe 3,5 D - MJ 1982>> - MJ 1982		2	
34	900 145 062 07	Blechschraube B 3,5 X 25 D - MJ 1982>> - MJ 1982		2	
35	928 555 615 02	Distanzbuchse		8	
36	477 885 761	Haltebügel		4	
37	900 269 050 07	Senkschraube M 5 X 25		4	
38	N 012 406 2	Sicherungsscheibe 6 X 0,7		2	
39	900 253 005 07	Rändelschraube M 6 X 10		2	

Modell	Jahr	HG	UG	Bildtafel	Einschränkung	UPD	11:40	28.10.2023
928	1978	8	07	807-010		738		

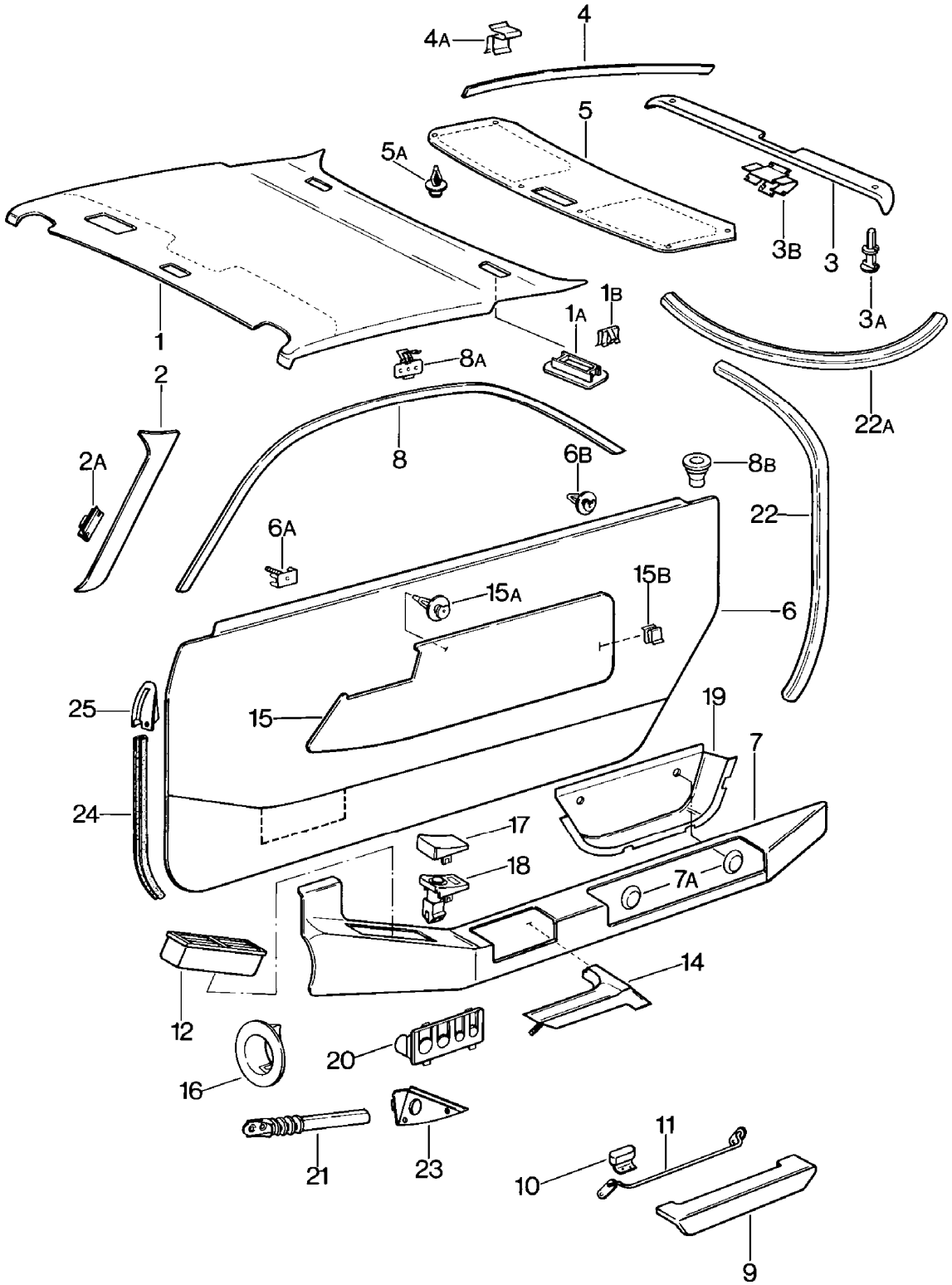

Modell	Jahr	HG	UG	Bildtafel	Einschränkung	UPD	11:40	28.10.2023
928	1978	8	07	807-010		738		

Pos	Teilenummer	Benennung	Bemerkung	St	Modellangabe
		Türverkleidung **Dachverkleidung**			
1	**928 555 071 02**	**Dachverkleidung**	**Llkg**	**1**	
	08/77-07/8220B	**dunkelgrün**			
	08/77-07/8240A	**braun**			
	08/77-07/8270A	**schwarz**			
	08/77-07/8240D	**kork**			
	08/77-07/8230B	**blau**			
(1)	**927 555 071 02**	**Dachverkleidung**	**Rlkg**	**1**	
	08/77-07/8220B	**dunkelgrün**			
	08/77-07/8240A	**braun**			
	08/77-07/8270A	**schwarz**			
	08/77-07/8240D	**kork**			
	08/77-07/8230B	**blau**			
(1)	**928 555 071 03**	**Dachverkleidung** **für Fahrzeuge ohne** **Make-Up-Spiegel, beleuchtet** **Kunstleder**	**Llkg**	**1**	
	08/77-07/8240A	**braun**			
	08/77-07/8270A	**schwarz**			
	08/77-07/8230B	**blau**			
(1)	**927 555 071 03**	**Dachverkleidung** **für Fahrzeuge ohne** **Make-Up-Spiegel, beleuchtet** **Kunstleder**	**Rlkg**	**1**	
	08/77-07/8240A	**braun**			
	08/77-07/8270A	**schwarz**			
	08/77-07/8230B	**blau**			
(1)	**928 555 071 50**	**Dachverkleidung** **Leder**	**Llkg**	**1**	
	08/77-07/8220B	**dunkelgrün**			
	08/77-07/823NG	**braun**			
	08/77-07/821AJ	**schwarz**			
	08/77-07/8240D	**kork**			
	08/77-07/8230B	**blau**			

Modell	Jahr	HG	UG	Bildtafel	Einschränkung	UPD	11:40	28.10.2023
928	1978	8	07	807-010		738		

Pos	Teilenummer	Benennung	Bemerkung	St	Modellangabe
	08/77-07/8260S	hannibalgrau			
	08/77-07/8220S	minzgrün			
	08/81-07/822LB	weinrot D - MJ 1982>> - MJ 1982			
(1)	927 555 071 50	Dachverkleidung Leder	Rlkg	1	
	08/77-07/8220B	dunkelgrün			
	08/77-07/823NG	braun			
	08/77-07/821AJ	schwarz			
	08/77-07/8240D	kork			
	08/77-07/8230B	blau			
	08/77-07/8260S	hannibalgrau			
	08/77-07/8220S	minzgrün			
	08/81-07/822LB	weinrot D - MJ 1982>> - MJ 1982			
1A	928 555 355 02	Abdeckkappe		2	
1B	928 555 365 03	Federklammer		4	
(2)	928 555 073 02	Verkleidung Windschutzfensterrahmen Kunstleder	links	1	
	08/77-07/8220B	dunkelgrün			
	08/77-07/8240A	braun			
	08/77-07/8270A	schwarz			
	08/77-07/8240D	kork			
	08/77-07/8230B	blau			
2	928 555 074 02	Verkleidung Windschutzfensterrahmen Kunstleder	rechts	1	
	08/77-07/8220B	dunkelgrün			
	08/77-07/8240A	braun			
	08/77-07/8270A	schwarz			
	08/77-07/8240D	kork			
	08/77-07/8230B	blau			

Modell	Jahr	HG	UG	Bildtafel	Einschränkung	UPD	11:40	28.10.2023
928	1978	8	07	807-010		738		

Pos	Teilenummer	Benennung	Bemerkung	St	Modellangabe
2	928 555 251 50	Verkleidung Windschutzfensterrahmen Leder	links	1	
	08/77-07/8220B	dunkelgrün			
	08/77-07/8240D	kork			
	08/77-07/821AJ	schwarz			
	08/77-07/8230B	blau			
	08/77-07/823NG	braun			
	08/77-07/8260S	hannibalgrau			
	08/77-07/8220S	minzgrün			
	08/81-07/822LB	weinrot D - MJ 1982>> - MJ 1982			
2	928 555 252 50	Verkleidung Windschutzfensterrahmen Leder	rechts	1	
	08/77-07/8220B	dunkelgrün			
	08/77-07/8240D	kork			
	08/77-07/821AJ	schwarz			
	08/77-07/8230B	blau			
	08/77-07/823NG	braun			
	08/77-07/8260S	hannibalgrau			
	08/77-07/8220S	minzgrün			
	08/81-07/822LB	weinrot D - MJ 1982>> - MJ 1982			
2A	999 591 749 02	Klammer Entfallteil		6	
(2A)	999 591 749 02	Klammer		4	
3	928 555 047 03	Verkleidung Heckklappe Kunstleder D >> - MJ 1979	hinten	1	
	08/77-07/7920B	dunkelgrün			
	08/77-07/7921S	braun			
	08/77-07/7940D	kork			
	08/77-07/7905T	schwarz			

Modell	Jahr	HG	UG	Bildtafel	Einschränkung	UPD	11:40	28.10.2023
928	1978	8	07	807-010		738		

Pos	Teilenummer	Benennung	Bemerkung	St	Modellangabe
(3)	928 555 047 02	Verkleidung für Fahrzeuge ohne Heckscheibenwischer Kunstleder D - MJ 1980>> - MJ 1981	hinten	1	
	08/79-07/8105T	schwarz			
	08/79-07/8130B	blau			
	08/79-07/8121S	braun			
(3)	928 555 047 04	Verkleidung für Fahrzeuge mit Heckscheibenwischer Kunstleder D - MJ 1980>> - MJ 1981	hinten	1	
	08/79-07/8105T	schwarz			
	08/79-07/8130B	blau			
	08/79-07/8121S	braun			
3	928 555 047 05	Verkleidung für Fahrzeuge mit Heckscheibenwischer und Kofferraumleuchte Kunstleder D - MJ 1982>> - MJ 1982	hinten	1	
	08/81-07/8205T	schwarz			
	08/81-07/8230B	blau			
	08/81-07/8221S	Verkleidung			
(3)	928 555 047 50	Verkleidung Heckklappe Leder D >> - MJ 1979	hinten	1	
	08/77-07/7920B	dunkelgrün			
	08/77-07/793NG	braun			
	08/77-07/7940D	kork			
	08/77-07/791AJ	schwarz			
(3)	928 555 047 51	Verkleidung für Fahrzeuge ohne Heckscheibenwischer Leder D - MJ 1980>> - MJ 1981	hinten	1	
	08/79-07/811AJ	schwarz			
	08/79-07/8130B	blau			

Modell	Jahr	HG	UG	Bildtafel	Einschränkung	UPD	11:40	28.10.2023
928	1978	8	07	807-010		738		

Pos	Teilenummer	Benennung	Bemerkung	St	Modellangabe
	08/79-07/813NG	braun			
	08/79-07/8160S	hannibalgrau			
	08/79-07/8120S	minzgrün			
(3)	928 555 047 52	Verkleidung für Fahrzeuge mit Heckscheibenwischer Leder D - MJ 1980>> - MJ 1981	hinten	1	
	08/79-07/811AJ	schwarz			
	08/79-07/8130B	blau			
	08/79-07/813NG	braun			
	08/79-07/8160S	hannibalgrau			
	08/79-07/8120S	minzgrün			
3	928 555 047 53	Deckelverkleidung für Fahrzeuge mit Heckscheibenwischer und Kofferraumleuchte Leder D - MJ 1982>> - MJ 1982	hinten	1	
	08/81-07/821AJ	Verkleidung			
	08/81-07/8230B	blau			
	08/81-07/823NG	Verkleidung			
	08/81-07/8260S	Verkleidung			
	08/81-07/8220S	minzgrün			
	08/81-07/822LB	Verkleidung D - MJ 1982>> - MJ 1982			
3A	999 591 564 40	Spreizniet		8	
3B	928 555 438 02	Doppel-U-Klammer		5	
4	928 555 037 02	Verkleidung Heckklappe Kunstleder	links	1	
	08/77-07/8220B	dunkelgrün			
	08/77-07/8221S	braun			
	08/77-07/8240D	kork			
	08/77-07/8205T	schwarz			
	08/77-07/8230B	blau			

Modell	Jahr	HG	UG	Bildtafel	Einschränkung	UPD	11:40	28.10.2023
928	1978	8	07	807-010		738		

Pos	Teilenummer	Benennung	Bemerkung	St	Modellangabe
(4)	928 555 038 02	Verkleidung Heckklappe Kunstleder	rechts	1	
	08/77-07/8220B	dunkelgrün			
	08/77-07/8221S	braun			
	08/77-07/8240D	kork			
	08/77-07/8205T	schwarz			
	08/77-07/8230B	blau			
(4)	928 555 037 50	Verkleidung Heckklappe Leder	links	1	
	08/77-07/8220B	dunkelgrün			
	08/77-07/823NG	braun			
	08/77-07/8240D	kork			
	08/77-07/821AJ	schwarz			
	08/77-07/8230B	blau			
	08/77-07/8260S	hannibalgrau			
	08/77-07/8220S	minzgrün			
	08/81-07/822LB	weinrot D - MJ 1982>> - MJ 1982			
4	928 555 038 50	Verkleidung Heckklappe Leder	rechts	1	
	08/77-07/8220B	dunkelgrün			
	08/77-07/823NG	braun			
	08/77-07/8240D	kork			
	08/77-07/821AJ	schwarz			
	08/77-07/8230B	blau			
	08/77-07/8260S	hannibalgrau			
	08/77-07/8220S	minzgrün			
	08/81-07/822LB	weinrot D - MJ 1982>> - MJ 1982			
4A	928 555 437 02	Doppel-U-Klammer		12	
5	928 555 527 02	Verkleidung Heckklappe Kunstleder	hinten	1	

Modell	Jahr	HG	UG	Bildtafel	Einschränkung	UPD	11:40	28.10.2023
928	1978	8	07	807-010		738		

Pos	Teilenummer	Benennung	Bemerkung	St	Modellangabe
	08/77-07/8220B	dunkelgrün			
	08/77-07/8221S	braun			
	08/77-07/8240D	kork			
	08/77-07/8205T	schwarz			
	08/77-07/8230B	blau			
(5)	928 555 527 50	Verkleidung Heckklappe Leder	hinten	1	
	08/77-07/8220B	dunkelgrün			
	08/77-07/823NG	braun			
	08/77-07/8240D	kork			
	08/77-07/821AJ	schwarz			
	08/77-07/8230B	blau			
	08/77-07/8260S	hannibalgrau			
	08/77-07/8220S	minzgrün			
	08/81-07/822LB	weinrot D - MJ 1982>> - MJ 1982			
5A	999 591 559 40	Clip		8	
(6)	928 555 015 03	Türverkleidung Kunstleder Teppich	links	1	928
	08/77-07/82BB1	dunkelgrün/grün			
	08/77-07/82BB3	braun/braun			
	08/77-07/82BB4	kork/kork			
	08/77-07/82BB5	Kork/Braun			
	08/77-07/82BB2	schwarz/schwarz			
	08/77-07/82BB6	blau/blau			
	08/77-07/82BB7	braun/beige			
	08/77-07/82BB8	beige/beige			
6	928 555 016 03	Türverkleidung Kunstleder Teppich	rechts	1	928
	08/77-07/82BB1	dunkelgrün/grün			
	08/77-07/82BB3	braun/braun			

Modell	Jahr	HG	UG	Bildtafel	Einschränkung	UPD	11:40	28.10.2023
928	1978	8	07	807-010		738		

Pos	Teilenummer	Benennung	Bemerkung	St	Modellangabe
	08/77-07/82BB4	kork/kork			
	08/77-07/82BB5	Kork/Braun			
	08/77-07/82BB2	schwarz/schwarz			
	08/77-07/82BB6	blau/blau			
	08/77-07/82BB7	braun/beige			
	08/77-07/82BB8	beige/beige			
(6)	928 555 015 06	Türverkleidung Kunstleder Teppich	links	1	928S
	08/77-07/82BB2	schwarz/schwarz			
	08/77-07/82BB6	blau/blau			
	08/77-07/82BB3	braun/braun			
	08/77-07/82BB8	beige/beige			
(6)	928 555 016 06	Türverkleidung Kunstleder Teppich	rechts	1	928S
	08/77-07/82BB2	schwarz/schwarz			
	08/77-07/82BB6	blau/blau			
	08/77-07/82BB3	braun/braun			
	08/77-07/82BB8	beige/beige			
6	928 555 015 50	Türverkleidung Leder Teppich	links	1	
	08/77-07/8220B	dunkelgrün			
	08/77-07/823NG	braun			
	08/77-07/8240D	kork			
	08/77-07/821AJ	schwarz			
	08/77-07/8230B	blau			
	08/77-07/8280S	can-can-rot/schwarz			
	08/77-07/8295S	papyrus			
	08/77-07/8260S	hannibalgrau			
	08/77-07/8220S	minzgrün			
(6)	928 555 016 50	Türverkleidung Leder Teppich	rechts	1	

Modell	Jahr	HG	UG	Bildtafel	Einschränkung	UPD	11:40	28.10.2023
928	1978	8	07	807-010		738		

Pos	Teilenummer	Benennung	Bemerkung	St	Modellangabe
	08/77-07/8220B	dunkelgrün			
	08/77-07/823NG	braun			
	08/77-07/8240D	kork			
	08/77-07/821AJ	schwarz			
	08/77-07/8230B	blau			
	08/77-07/8280S	can-can-rot/schwarz			
	08/77-07/8295S	papyrus			
	08/77-07/8260S	hannibalgrau			
	08/77-07/8220S	minzgrün			
(6)	928 555 015 54	Türverkleidung Leder Teppich	links	1	
	08/77-07/82BG1	schwarz/schwarz			
	08/77-07/82BG2	braun/braun			
	08/77-07/82BG3	blau/blau			
	08/77-07/82BG5	beige/beige			
	08/81-07/82HS7	weinrot/weinrot D - MJ 1982>> - MJ 1982			
(6)	928 555 016 54	Türverkleidung Leder Teppich	rechts	1	
	08/77-07/82BG1	schwarz/schwarz			
	08/77-07/82BG2	braun/braun			
	08/77-07/82BG3	blau/blau			
	08/77-07/82BG5	beige/beige			
	08/81-07/82HS7	weinrot/weinrot D - MJ 1982>> - MJ 1982			
6A	999 591 461 01	Befestigungsklammer Lautsprecher		8	
6B	823 867 299	Clip		26	
(7)	928 555 901 02	Armlehne Kunstleder	links	1	
	08/77-07/7920B	dunkelgrün D >> - MJ 1979			
	08/77-07/8240A	braun			

Modell	Jahr	HG	UG	Bildtafel	Einschränkung	UPD	11:40	28.10.2023
928	1978	8	07	807-010		738		

Pos	Teilenummer	Benennung	Bemerkung	St	Modellangabe
	08/77-07/8205T	schwarz			
	08/77-07/7940D	kork D >> - MJ 1979			
	08/79-07/8230B	blau D - MJ 1980>>			
7	928 555 902 02	Armlehne Kunstleder	rechts	1	
	08/77-07/7920B	dunkelgrün D >> - MJ 1979			
	08/77-07/8240A	braun			
	08/77-07/8205T	schwarz			
	08/77-07/7940D	kork D >> - MJ 1979			
	08/79-07/8230B	blau D - MJ 1980>>			
(7)	928 555 901 50	Armlehne Leder	links	1	
	08/77-07/7920B	dunkelgrün D >> - MJ 1979			
	08/77-07/823NG	braun			
	08/77-07/821AJ	schwarz			
	08/77-07/7940D	kork D >> - MJ 1979			
	08/79-07/8230B	blau D - MJ 1980>>			
	08/77-07/8280S	can-can-rot			
	08/77-07/8295S	papyrus			
	08/80-07/8260S	hannibalgrau D - MJ 1981>>			
	08/80-07/8220S	minzgrün D - MJ 1981>>			
	08/81-07/822LB	weinrot D - MJ 1982>> - MJ 1982			
7	928 555 902 50	Armlehne Leder	rechts	1	
	08/77-07/7920B	dunkelgrün D >> - MJ 1979			
	08/77-07/823NG	braun			

Modell	Jahr	HG	UG	Bildtafel	Einschränkung	UPD	11:40	28.10.2023
928	1978	8	07	807-010		738		

Pos	Teilenummer	Benennung	Bemerkung	St	Modellangabe
	08/77-07/821AJ	schwarz			
	08/77-07/7940D	kork D >> - MJ 1979			
	08/79-07/8230B	blau D - MJ 1980>>			
	08/77-07/8280S	can-can-rot			
	08/77-07/8295S	papyrus			
	08/80-07/8260S	hannibalgrau D - MJ 1981>>			
	08/80-07/8220S	minzgrün D - MJ 1981>>			
	08/81-07/822LB	weinrot D - MJ 1982>> - MJ 1982			
7A	928 555 383 02	Abdeckkappe		4	
(8)	928 555 025 02	Verkleidung Türrahmen Kunstleder	links	1	
	08/77-07/8220B	dunkelgrün			
	08/77-07/8240A	braun			
	08/77-07/8270A	schwarz			
	08/77-07/8240D	kork			
	08/77-07/8230B	blau			
	08/77-07/8250B	beige			
8	928 555 026 02	Verkleidung Türrahmen Kunstleder	rechts	1	
	08/77-07/8220B	dunkelgrün			
	08/77-07/8240A	braun			
	08/77-07/8270A	schwarz			
	08/77-07/8240D	kork			
	08/77-07/8230B	blau			
	08/77-07/8250B	beige			
(8)	928 555 025 50	Verkleidung Türrahmen Leder	links	1	
	08/77-07/8220B	dunkelgrün			

Modell	Jahr	HG	UG	Bildtafel	Einschränkung	UPD	11:40	28.10.2023
928	1978	8	07	807-010		738		

Pos	Teilenummer	Benennung	Bemerkung	St	Modellangabe
	08/77-07/823NG	braun			
	08/77-07/821AJ	schwarz			
	08/77-07/8240D	kork			
	08/77-07/8230B	blau			
	08/77-07/8250B	beige			
	08/77-07/8260S	hannibalgrau			
	08/77-07/8220S	minzgrün			
	08/81-07/822LB	weinrot D - MJ 1982>> - MJ 1982			
(8)	928 555 026 50	Verkleidung Türrahmen Leder	rechts	1	
	08/77-07/8220B	dunkelgrün			
	08/77-07/823NG	braun			
	08/77-07/821AJ	schwarz			
	08/77-07/8240D	kork			
	08/77-07/8230B	blau			
	08/77-07/8250B	beige			
	08/77-07/8260S	hannibalgrau			
	08/77-07/8220S	minzgrün			
	08/81-07/822LB	weinrot D - MJ 1982>> - MJ 1982			
8A	928 555 493 02	Klammer		14	
8B	928 555 569 02	Führungsbuchse		2	
9	928 555 043 03	Deckel Kunstleder		2	
	08/77-07/8220B	dunkelgrün			
	08/77-07/8221S	braun			
	08/77-07/8205T	schwarz			
	08/77-07/8240D	kork			
9	928 555 233 50	Deckel Leder		2	
	08/77-07/8220B	dunkelgrün			
	08/77-07/823NG	braun			

Modell	Jahr	HG	UG	Bildtafel	Einschränkung	UPD	11:40	28.10.2023
928	1978	8	07	807-010		738		

Pos	Teilenummer	Benennung	Bemerkung	St	Modellangabe
	08/77-07/821AJ	schwarz			
	08/77-07/8240D	kork			
	08/77-07/8230B	blau			
	08/77-07/8250B	beige			
	08/77-07/8260S	hannibalgrau			
	08/77-07/8220S	minzgrün			
	08/81-07/822LB	weinrot D - MJ 1982>> - MJ 1982			
10	928 555 607 02	Drucktaste		2	
10	928 555 607 02	Drucktaste		2	
	08/77-07/8270B	schwarz			
(11)	928 555 553 02	Lenkstange	links	1	
11	928 555 554 02	Lenkstange	rechts	1	
(12)	928 574 087 02	Ausströmer	links	1	
12	928 574 088 02	Ausströmer	rechts	1	
(14)	928 555 053 02	Zuziehgriff Kunstleder D >> - MJ 1981 Entfallteil	links	1	
	08/77-07/8120B	dunkelgrün			
	08/77-07/8140A	braun			
	08/77-07/8170A	schwarz			
	08/77-07/8140D	kork			
	08/77-07/8130B	blau			
(14)	928 555 053 03	Griffstück Kunstleder D - MJ 1982>> - MJ 1982 Entfallteil	links	1	
	08/81-07/8220B	dunkelgrün			
	08/81-07/8240A	braun			
	08/81-07/8270A	schwarz			
	08/81-07/8240D	kork			
	08/81-07/8230B	blau			

Modell	Jahr	HG	UG	Bildtafel	Einschränkung	UPD	11:40	28.10.2023
928	1978	8	07	807-010		738		

Pos	Teilenummer	Benennung	Bemerkung	St	Modellangabe
14	928 555 054 02	Zuziehgriff Kunstleder D >> - MJ 1981 Entfallteil	rechts	1	
	08/77-07/8120B	dunkelgrün			
	08/77-07/8140A	braun			
	08/77-07/8170A	schwarz			
	08/77-07/8140D	kork			
	08/77-07/8130B	blau			
14	928 555 054 03	Griffstück Kunstleder D - MJ 1982>> - MJ 1982 Entfallteil	rechts	1	
	08/81-07/8220B	dunkelgrün			
	08/81-07/8240A	braun			
	08/81-07/8270A	schwarz			
	08/81-07/8240D	kork			
	08/81-07/8230B	blau			
(14)	928 555 053 04	Zuziehgriff Kunstleder	links	1	
	08/77-07/8220B	dunkelgrün			
	08/77-07/8240A	braun			
	08/77-07/8205T	schwarz			
	08/77-07/8240D	kork			
	08/77-07/8230B	blau			
14	928 555 054 04	Zuziehgriff Kunstleder	rechts	1	
	08/77-07/8220B	dunkelgrün			
	08/77-07/8240A	braun			
	08/77-07/8205T	schwarz			
	08/77-07/8240D	kork			
	08/77-07/8230B	blau			
(14)	928 555 267 52	Zuziehgriff (Leder)	links	1	
	08/77-07/821AJ	schwarz			
	08/77-07/823NG	braun			

Modell	Jahr	HG	UG	Bildtafel	Einschränkung	UPD	11:40	28.10.2023
928	1978	8	07	807-010		738		

Pos	Teilenummer	Benennung	Bemerkung	St	Modellangabe
	08/77-07/8240D	kork			
	08/77-07/8230B	blau			
	08/77-07/8260S	hannibalgrau			
	08/77-07/8220S	minzgrün			
	08/81-07/822LB	weinrot D - MJ 1982>> - MJ 1982			
14	928 555 268 52	Zuziehgriff (Leder)	rechts	1	
	08/77-07/821AJ	schwarz			
	08/77-07/823NG	braun			
	08/77-07/8240D	kork			
	08/77-07/8230B	blau			
	08/77-07/8260S	hannibalgrau			
	08/77-07/8220S	minzgrün			
	08/81-07/822LB	weinrot D - MJ 1982>> - MJ 1982			
(15)	928 555 051 02	Blende Schachbrettvelours	links	1	
	08/77-07/8257A	beige/schwarz			
	08/77-07/8247A	braun/schwarz			
	08/77-07/8237A	blau/schwarz			
	08/77-07/8279A	schwarz/weiss			
	08/79-07/821BV	grau/schwarz D - MJ 1980>>			
	08/79-07/824NV	beige/braun D - MJ 1980>>			
15	928 555 052 02	Blende Schachbrettvelours	rechts	1	
	08/77-07/8257A	beige/schwarz			
	08/77-07/8247A	braun/schwarz			
	08/77-07/8237A	blau/schwarz			
	08/77-07/8279A	schwarz/weiss			
	08/79-07/821BV	grau/schwarz D - MJ 1980>>			
	08/79-07/824NV	beige/braun D - MJ 1980>>			

Modell	Jahr	HG	UG	Bildtafel	Einschränkung	UPD	11:40	28.10.2023
928	1978	8	07	807-010		738		

Pos	Teilenummer	Benennung	Bemerkung	St	Modellangabe
(15)	928 555 051 02	Blende Nadelstreifenvelours	links	1	
	08/77-07/8240D	kork			
	08/77-07/8280D	hummer			
	08/77-07/8270D	schwarz			
15	928 555 052 02	Blende Nadelstreifenvelours	rechts	1	
	08/77-07/8240D	kork			
	08/77-07/8280D	hummer			
	08/77-07/8270D	schwarz			
(15)	928 555 051 02	Blende Stoff D - MJ 1980>>	links	1	
	08/79-07/8230C	blau D - MJ 1980>>			
	08/79-07/8240C	braun D - MJ 1980>>			
	08/79-07/8250C	beige D - MJ 1980>>			
	08/79-07/8270F	schwarz D - MJ 1980>>			
15	928 555 052 02	Blende Stoff D - MJ 1980>>	rechts	1	
	08/79-07/8230C	blau D - MJ 1980>>			
	08/79-07/8240C	braun D - MJ 1980>>			
	08/79-07/8250C	beige D - MJ 1980>>			
	08/79-07/8270F	schwarz D - MJ 1980>>			
(15)	928 555 051 02	Blende Schottenkaro D - MJ 1980>>	links	1	
	08/79-07/8283S	rot/blau D - MJ 1980>>			
	08/79-07/8223A	grün/blau D - MJ 1980>>			

Modell	Jahr	HG	UG	Bildtafel	Einschränkung	UPD	11:40	28.10.2023
928	1978	8	07	807-010		738		

Pos	Teilenummer	Benennung	Bemerkung	St	Modellangabe
	08/79-07/8245A	braun/beige D - MJ 1980>>			
15	928 555 052 02	Blende Schottenkaro D - MJ 1980>>	rechts	1	
	08/79-07/8283S	rot/blau D - MJ 1980>>			
	08/79-07/8223A	grün/blau D - MJ 1980>>			
	08/79-07/8245A	braun/beige D - MJ 1980>>			
(15)	928 555 051 02	Blende Berberstoff	links	1	
	08/77-07/821GB	grau/schwarz			
	08/77-07/8237B	blau/schwarz			
	08/77-07/828NB	beige/braun			
15	928 555 052 02	Blende Berberstoff	rechts	1	
	08/77-07/821GB	grau/schwarz			
	08/77-07/8237B	blau/schwarz			
	08/77-07/828NB	beige/braun			
(15)	928 555 051 02	Blende Design:	links gestreift	1	PR:406
	08/77-07/829LA	weinrot/grau			
15	928 555 052 02	Blende Design:	rechts gestreift	1	PR:406
	08/77-07/829LA	weinrot/grau			
15	928 555 051 03	Blende Kunstleder	links	1	
	08/77-07/8240D	kork			
	08/77-07/8220B	dunkelgrün			
	08/77-07/8221S	braun			
	08/77-07/8205T	schwarz			
	08/77-07/8230B	blau			
	08/77-07/8250B	beige			
15	928 555 052 03	Blende Kunstleder	rechts	1	

Modell	Jahr	HG	UG	Bildtafel	Einschränkung	UPD	11:40	28.10.2023
928	1978	8	07	807-010		738		

Pos	Teilenummer	Benennung	Bemerkung	St	Modellangabe
	08/77-07/8240D	kork			
	08/77-07/8220B	dunkelgrün			
	08/77-07/8221S	schwarz			
	08/77-07/8205T	schwarz			
	08/77-07/8230B	blau			
	08/77-07/8250B	beige			
(15)	928 555 051 50	Lederblende	links	1	
	08/77-07/823NG	braun			
	08/77-07/821AJ	schwarz			
	08/77-07/8240D	kork			
	08/77-07/8220B	dunkelgrün			
	08/77-07/8230B	blau			
	08/77-07/8250B	beige			
	08/77-07/8280S	can-can-rot/schwarz			
	08/77-07/8295S	papyrus			
	08/77-07/8260S	hannibalgrau			
	08/77-07/8220S	minzgrün			
15	928 555 052 50	Lederblende	rechts	1	
	08/77-07/823NG	braun			
	08/77-07/821AJ	schwarz			
	08/77-07/8240D	kork			
	08/77-07/8220B	dunkelgrün			
	08/77-07/8230B	blau			
	08/77-07/8250B	beige			
	08/77-07/8280S	can-can-rot/schwarz			
	08/77-07/8295S	papyrus			
	08/77-07/8260S	hannibalgrau			
	08/77-07/8220S	minzgrün			
15A	999 591 559 40	Clip		6	
15B	928 555 327 02	Doppel-U-Klammer Entfallteil		8	

Modell	Jahr	HG	UG	Bildtafel	Einschränkung	UPD	11:40	28.10.2023
928	1978	8	07	807-010		738		

Pos	Teilenummer	Benennung	Bemerkung	St	Modellangabe
15B	928 555 327 02	Doppel-U-Klammer		8	
16	928 555 317 02	Rosette		2	
16	928 555 317 02	Rosette		2	
	08/77-07/8270B	schwarz			
17	928 555 363 02	Blende	Llkg	1	
(17)	927 555 363 02	Blende Düse	Rlkg seitlich	1	
18	928 555 461 02	Aufnahmeteil	Llkg	1	
18	927 555 461 02	Aufnahmeteil Schalter für Aussenspiegelverstellung	Rlkg	1	
19	928 555 087 02	Ablagekasten Entfallteil	links	1	
19	928 555 088 02	Ablagekasten Entfallteil	rechts	1	
(19)	928 555 087 03	Ablagekasten	links	1	
	08/77-07/8271B	schwarz			
19	928 555 088 03	Ablagekasten	rechts	1	
	08/77-07/8271B	schwarz			
-	928 555 479 03	Schutzfolie	links	1	
-	928 555 480 03	Schutzfolie Tür	rechts	1	
21	928 555 551 02	Kabelführung		2	
(22)	928 555 579 02	Kantenschutz	links	1	
22	928 555 580 02	Kantenschutz	rechts	1	
(22A)	928 555 425 02	Verkleidung B-Säule	links	1	
	08/77-07/8205T	schwarz			
(22A)	928 555 426 02	Verkleidung B-Säule	rechts	1	
	08/77-07/8205T	schwarz			
23	928 555 263 02	Abdeckung	links	1	
23	928 555 264 02	Abdeckung Kabelführung	rechts	1	
24	928 551 315 03	Keder		2	

Modell	Jahr	HG	UG	Bildtafel	Einschränkung	UPD	11:40	28.10.2023
928	1978	8	07	807-010		738		

Pos	Teilenummer	Benennung	Bemerkung	St	Modellangabe
25	**928 551 433 02**	**Abdeckkappe**	**links**	**1**	
25	**928 551 434 02**	**Abdeckkappe**	**rechts**	**1**	

Modell	Jahr	HG	UG	Bildtafel	Einschränkung	UPD	11:40	28.10.2023
928	1978	8	08	808-000		738		

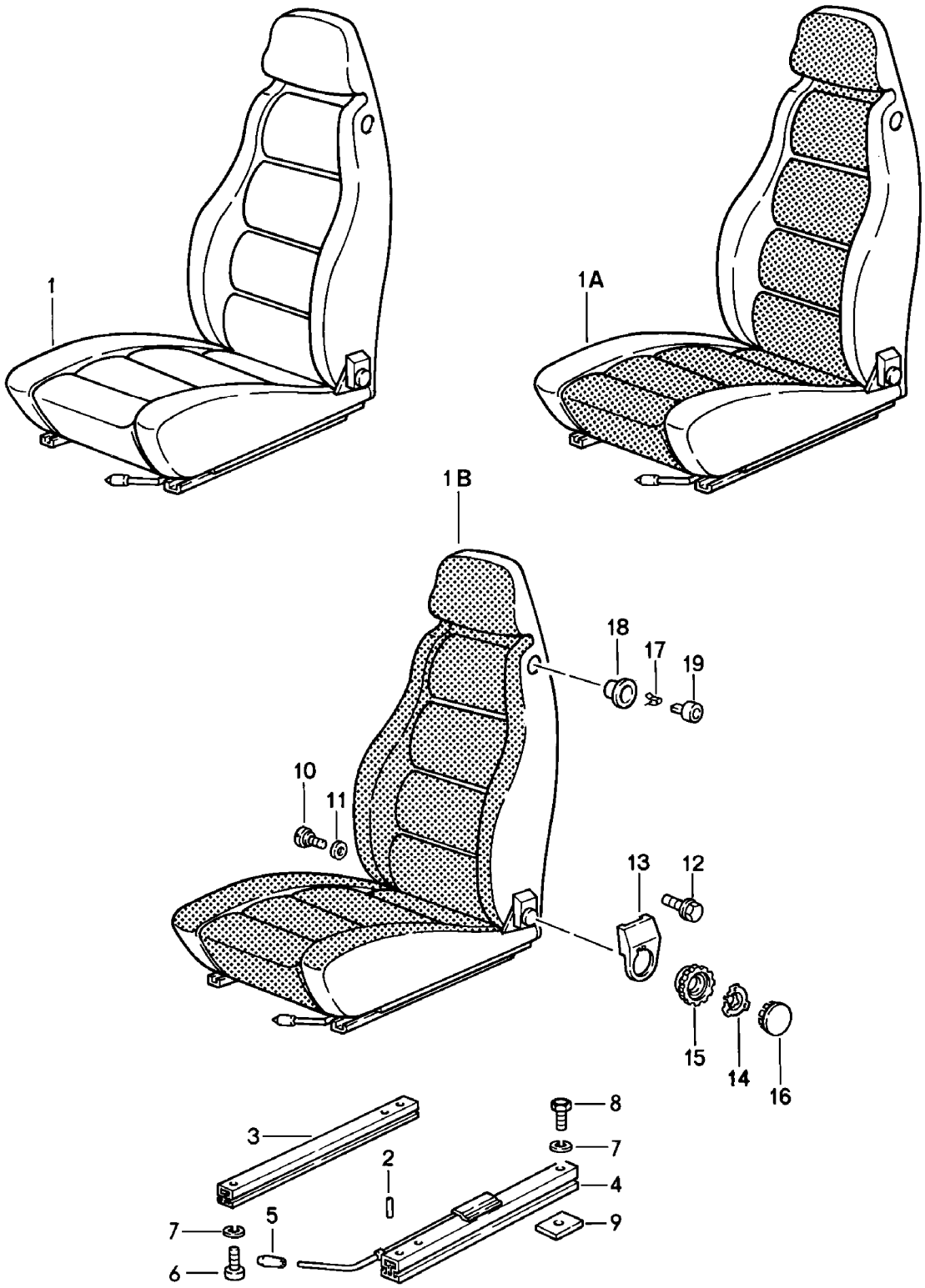

Modell	Jahr	HG	UG	Bildtafel	Einschränkung	UPD	11:40	28.10.2023
928	1978	8	08	808-000		738		

Pos	Teilenummer	Benennung	Bemerkung	St	Modellangabe
		Sitze vorne (komplett)			**928 S** **928 "J.."**
1	**928 521 001 56**	**Sitz komplett manuell verstellbar Leder Entfallteil**	**links**	**1**	
	08/77-07/8240D	**kork**			
	08/77-07/8220B	**dunkelgrün**			
	08/77-07/823NG	**braun**			
	08/77-07/821AJ	**schwarz**			
	08/77-07/8230B	**blau**			
	08/77-07/8250B	**beige**			
	08/77-07/8210A	**gelb**			
	08/77-07/8299A	**weiss**			
	08/77-07/8280B	**hellrot**			
	08/77-07/8230A	**hellblau**			
	08/77-07/8280S	**can-can-rot**			
	08/77-07/8295S	**papyrus**			
	08/77-07/8260S	**hannibalgrau**			
	08/77-07/8220S	**minzgrün**			
(1)	**928 521 002 56**	**Sitz komplett manuell verstellbar Leder Entfallteil**	**rechts**	**1**	
	08/77-07/8240D	**kork**			
	08/77-07/8220B	**dunkelgrün**			
	08/77-07/823NG	**braun**			
	08/77-07/821AJ	**schwarz**			
	08/77-07/8230B	**blau**			
	08/77-07/8250B	**beige**			
	08/77-07/8210A	**gelb**			
	08/77-07/8299A	**weiss**			
	08/77-07/8280B	**hellrot**			

Modell	Jahr	HG	UG	Bildtafel	Einschränkung	UPD	11:40	28.10.2023
928	1978	8	08	808-000		738		

Pos	Teilenummer	Benennung	Bemerkung	St	Modellangabe
	08/77-07/8230A	hellblau			
	08/77-07/8280S	can-can-rot			
	08/77-07/8295S	papyrus			
	08/77-07/8260S	hannibalgrau			
	08/77-07/8220S	minzgrün			
(1)	928 521 001 53	Komfortsitz Leder Entfallteil	links	1	PR:437
	08/77-07/8240D	kork			
	08/77-07/8220B	dunkelgrün			
	08/77-07/823NG	braun			
	08/77-07/821AJ	schwarz			
	08/77-07/8230B	blau			
	08/77-07/8250B	beige			
	08/77-07/8210A	gelb			
	08/77-07/8299A	weiss			
	08/77-07/8280B	hellrot			
	08/77-07/8230A	hellblau			
	08/77-07/8280S	can-can-rot			
	08/77-07/8295S	papyrus			
	08/77-07/8260S	hannibalgrau			
	08/77-07/8220S	minzgrün			
(1)	928 521 002 53	Komfortsitz Leder Entfallteil	rechts	1	PR:438
	08/77-07/8240D	kork			
	08/77-07/8220B	dunkelgrün			
	08/77-07/823NG	braun			
	08/77-07/821AJ	schwarz			
	08/77-07/8230B	blau			
	08/77-07/8250B	beige			
	08/77-07/8210A	gelb			
	08/77-07/8299A	weiss			

Modell	Jahr	HG	UG	Bildtafel	Einschränkung	UPD	11:40	28.10.2023
928	1978	8	08	808-000		738		

Pos	Teilenummer	Benennung	Bemerkung	St	Modellangabe
	08/77-07/8280B	hellrot			
	08/77-07/8230A	hellblau			
	08/77-07/8280S	can-can-rot			
	08/77-07/8295S	papyrus			
	08/77-07/8260S	hannibalgrau			
	08/77-07/8220S	minzgrün			
1A	928 521 001 08	Sitz komplett manuell verstellbar Kunstleder Mittelbahn in Ausführung: Schachbrettvelours D >> - MJ 1979 Entfallteil	links	1	
	08/77-07/79AC1	dunkelgrün beige/schwarz			
	08/77-07/79AC2	braun braun/schwarz			
	08/77-07/79AC3	schwarz beige/schwarz			
	08/77-07/79AC4	schwarz braun/schwarz			
	08/77-07/79AC5	schwarz blau/schwarz			
	08/77-07/79AC6	kork beige/schwarz			
	08/77-07/79AC7	schwarz schwarz/weiss			
	08/77-07/79AD4	kork braun/schwarz			
(1A)	928 521 002 08	Sitz komplett manuell verstellbar Kunstleder Mittelbahn in Ausführung: Schachbrettvelours D >> - MJ 1979 Entfallteil	rechts	1	
	08/77-07/79AC1	dunkelgrün beige/schwarz			
	08/77-07/79AC2	braun braun/schwarz			
	08/77-07/79AC3	schwarz beige/schwarz			

Modell	Jahr	HG	UG	Bildtafel	Einschränkung	UPD	11:40	28.10.2023
928	1978	8	08	808-000		738		

Pos	Teilenummer	Benennung	Bemerkung	St	Modellangabe
	08/77-07/79AC4	schwarz braun/schwarz			
	08/77-07/79AC5	schwarz blau/schwarz			
	08/77-07/79AC6	kork beige/schwarz			
	08/77-07/79AC7	schwarz schwarz/weiss			
	08/77-07/79AD4	kork braun/schwarz			
(1A)	928 521 001 06	Komfortsitz Kunstleder Mittelbahn in Ausführung: Schachbrettvelours D >> - MJ 1979 Entfallteil	links	1	PR:437
	08/77-07/79AC1	dunkelgrün beige/schwarz			
	08/77-07/79AC2	braun braun/schwarz			
	08/77-07/79AC3	schwarz beige/schwarz			
	08/77-07/79AC4	schwarz braun/schwarz			
	08/77-07/79AC5	schwarz blau/schwarz			
	08/77-07/79AC6	kork beige/schwarz			
	08/77-07/79AC7	schwarz schwarz/weiss			
	08/77-07/79AD4	kork braun/schwarz			
(1A)	928 521 002 06	Komfortsitz Kunstleder Mittelbahn in Ausführung: Schachbrettvelours D >> - MJ 1979 Entfallteil	rechts	1	PR:438
	08/77-07/79AC1	dunkelgrün beige/schwarz			
	08/77-07/79AC2	braun braun/schwarz			
	08/77-07/79AC3	schwarz beige/schwarz			

Modell	Jahr	HG	UG	Bildtafel	Einschränkung	UPD	11:40	28.10.2023
928	1978	8	08	808-000		738		

Pos	Teilenummer	Benennung	Bemerkung	St	Modellangabe
	08/77-07/79AC4	schwarz braun/schwarz			
	08/77-07/79AC5	schwarz blau/schwarz			
	08/77-07/79AC6	kork beige/schwarz			
	08/77-07/79AC7	schwarz schwarz/weiss			
	08/77-07/79AD4	kork braun/schwarz			
1A	928 521 001 08	Sitz komplett manuell verstellbar Kunstleder Mittelbahn in Ausführung: Nadelstreifenvelours D >> - MJ 1979 Entfallteil	links	1	
	08/77-07/79AC8	kork			
	08/77-07/79AC9	schwarz/kork			
	08/77-07/79AD1	dunkelgrün/kork			
	08/77-07/79AD2	schwarz/hummer			
	08/77-07/79AD3	schwarz/schwarz			
(1A)	928 521 002 08	Sitz komplett manuell verstellbar Kunstleder Mittelbahn in Ausführung: Nadelstreifenvelours D >> - MJ 1979 Entfallteil	rechts	1	
	08/77-07/79AC8	kork			
	08/77-07/79AC9	schwarz/kork			
	08/77-07/79AD1	dunkelgrün/kork			
	08/77-07/79AD2	schwarz/hummer			
	08/77-07/79AD3	schwarz/schwarz			
(1A)	928 521 001 06	Komfortsitz Kunstleder Mittelbahn in Ausführung: Nadelstreifenvelours D >> - MJ 1979 Entfallteil	links	1	PR:437
	08/77-07/79AC8	kork			
	08/77-07/79AC9	Komfortsitz			

Modell	Jahr	HG	UG	Bildtafel	Einschränkung	UPD	11:40	28.10.2023
928	1978	8	08	808-000		738		

Pos	Teilenummer	Benennung	Bemerkung	St	Modellangabe
	08/77-07/79AD1	Komfortsitz			
	08/77-07/79AD2	Komfortsitz			
	08/77-07/79AD3	Komfortsitz			
(1A)	928 521 002 06	Komfortsitz Kunstleder Mittelbahn in Ausführung: Nadelstreifenvelours D >> - MJ 1979 Entfallteil	rechts	1	PR:438
	08/77-07/79AC8	Komfortsitz			
	08/77-07/79AC9	Komfortsitz			
	08/77-07/79AD1	Komfortsitz			
	08/77-07/79AD2	Komfortsitz			
	08/77-07/79AD3	Komfortsitz			
1A	928 521 001 57	Sitz komplett manuell verstellbar Leder Mittelbahn in Ausführung: Schachbrettvelours Entfallteil	links	1	
	08/77-07/82AH1	dunkelgrün beige/schwarz			
	08/77-07/82AH2	braun braun/schwarz			
	08/77-07/82AH3	schwarz beige/schwarz			
	08/77-07/82AH4	schwarz blau/schwarz			
	08/77-07/82AH5	kork beige/schwarz			
	08/77-07/82AH6	schwarz schwarz/weiss			
	08/77-07/82AH7	kork braun/schwarz			
	08/77-07/82AH8	schwarz braun/schwarz			
	08/77-07/82AJ1	blau/schwarz blau/schwarz			
	08/77-07/82AJ2	grau/schwarz grau/schwarz			

Modell	Jahr	HG	UG	Bildtafel	Einschränkung	UPD	11:40	28.10.2023
928	1978	8	08	808-000		738		

Pos	Teilenummer	Benennung	Bemerkung	St	Modellangabe
	08/77-07/82AJ3	beige/braun beige/braun			
	08/77-07/82AJ4	beige/braun beige/braun			
	08/77-07/82AJ5	beige braun/schwarz			
(1A)	928 521 002 57	Sitz komplett manuell verstellbar Leder Mittelbahn in Ausführung: Schachbrettvelours Entfallteil	rechts	1	
	08/77-07/82AH1	dunkelgrün beige/schwarz			
	08/77-07/82AH2	braun braun/schwarz			
	08/77-07/82AH3	schwarz beige/schwarz			
	08/77-07/82AH4	schwarz blau/schwarz			
	08/77-07/82AH5	kork beige/schwarz			
	08/77-07/82AH6	schwarz schwarz/weiss			
	08/77-07/82AH7	kork braun/schwarz			
	08/77-07/82AH8	schwarz braun/schwarz			
	08/77-07/82AJ1	blau/schwarz blau/schwarz			
	08/77-07/82AJ2	grau/schwarz grau/schwarz			
	08/77-07/82AJ3	beige/braun beige/braun			
	08/77-07/82AJ4	beige/braun beige/braun			
	08/77-07/82AJ5	beige braun/schwarz			
(1A)	928 521 001 54	Komfortsitz Leder Mittelbahn in Ausführung: Schachbrettvelours Entfallteil	links	1	PR:437

Modell	Jahr	HG	UG	Bildtafel	Einschränkung	UPD	11:40	28.10.2023
928	1978	8	08	808-000		738		

Pos	Teilenummer	Benennung	Bemerkung	St	Modellangabe
	08/77-07/82AH1	dunkelgrün beige/schwarz			
	08/77-07/82AH2	braun braun/schwarz			
	08/77-07/82AH3	schwarz beige/schwarz			
	08/77-07/82AH4	schwarz blau/schwarz			
	08/77-07/82AH5	kork beige/schwarz			
	08/77-07/82AH6	schwarz schwarz/weiss			
	08/77-07/82AH7	kork braun/schwarz			
	08/77-07/82AH8	schwarz braun/schwarz			
	08/77-07/82AJ1	Komfortsitz blau/schwarz			
	08/77-07/82AJ2	Komfortsitz grau/schwarz			
	08/77-07/82AJ3	Komfortsitz beige/braun			
	08/77-07/82AJ4	Komfortsitz beige/braun			
	08/77-07/82AJ5	beige braun/schwarz			
(1A)	928 521 002 54	Komfortsitz Leder Mittelbahn in Ausführung: Schachbrettvelours Entfallteil	rechts	1	PR:438
	08/77-07/82AH1	dunkelgrün beige/schwarz			
	08/77-07/82AH2	braun braun/schwarz			
	08/77-07/82AH3	schwarz beige/schwarz			
	08/77-07/82AH4	schwarz blau/schwarz			
	08/77-07/82AH5	kork beige/schwarz			

Modell	Jahr	HG	UG	Bildtafel	Einschränkung	UPD	11:40	28.10.2023
928	1978	8	08	808-000		738		

Pos	Teilenummer	Benennung	Bemerkung	St	Modellangabe
	08/77-07/82AH6	schwarz schwarz/weiss			
	08/77-07/82AH7	kork braun/schwarz			
	08/77-07/82AH8	schwarz braun/schwarz			
	08/77-07/82AJ1	Komfortsitz blau/schwarz			
	08/77-07/82AJ2	Komfortsitz grau/schwarz			
	08/77-07/82AJ3	Komfortsitz beige/braun			
	08/77-07/82AJ4	Komfortsitz beige/braun			
	08/77-07/82AJ5	beige braun/schwarz			
1A	928 521 001 57	Sitz komplett manuell verstellbar Leder Mittelbahn in Ausführung: Stoff Entfallteil	links	1	
	08/77-07/82AK1	blau/blau			
	08/77-07/82AK2	braun			
	08/77-07/82AK3	beige/beige			
	08/77-07/82AK4	schwarz			
	08/77-07/82AK5	braun/beige			
(1A)	928 521 002 57	Sitz komplett manuell verstellbar Leder Mittelbahn in Ausführung: Stoff Entfallteil	rechts	1	
	08/77-07/82AK1	blau/blau			
	08/77-07/82AK2	braun			
	08/77-07/82AK3	beige/beige			
	08/77-07/82AK4	schwarz			
	08/77-07/82AK5	braun/beige			

Modell	Jahr	HG	UG	Bildtafel	Einschränkung	UPD	11:40	28.10.2023
928	1978	8	08	808-000		738		

Pos	Teilenummer	Benennung	Bemerkung	St	Modellangabe
(1A)	928 521 001 54	Komfortsitz Leder Mittelbahn in Ausführung: Stoff Entfallteil	links	1	PR:437
	08/77-07/82AK1	blau/blau			
	08/77-07/82AK2	Komfortsitz			
	08/77-07/82AK3	Komfortsitz			
	08/77-07/82AK4	Komfortsitz			
	08/77-07/82AK5	Komfortsitz			
(1A)	928 521 002 54	Komfortsitz Leder Mittelbahn in Ausführung: Stoff Entfallteil	rechts	1	PR:438
	08/77-07/82AK1	blau/blau			
	08/77-07/82AK2	Komfortsitz			
	08/77-07/82AK3	Komfortsitz			
	08/77-07/82AK4	Komfortsitz			
	08/77-07/82AK5	Komfortsitz			
1A	928 521 001 57	Sitz komplett manuell verstellbar Leder Mittelbahn in Ausführung: Schottenkaro Entfallteil	links	1	
	08/77-07/82AL1	blau rot/blau			
	08/77-07/82AL2	schwarz rot/blau			
	08/77-07/82AL3	blau grün/blau			
	08/77-07/82AL4	schwarz grün/blau			
	08/77-07/82AL5	schwarz braun/beige			
	08/77-07/82AL6	braun braun/beige			
	08/77-07/82AL7	beige braun/beige			

Modell	Jahr	HG	UG	Bildtafel	Einschränkung	UPD	11:40	28.10.2023
928	1978	8	08	808-000		738		

Pos	Teilenummer	Benennung	Bemerkung	St	Modellangabe
(1A)	928 521 002 57	Sitz komplett manuell verstellbar Leder Mittelbahn in Ausführung: Schottenkaro Entfallteil	rechts	1	
	08/77-07/82AL1	blau rot/blau			
	08/77-07/82AL2	schwarz rot/blau			
	08/77-07/82AL3	blau grün/blau			
	08/77-07/82AL4	schwarz grün/blau			
	08/77-07/82AL5	schwarz braun/beige			
	08/77-07/82AL6	braun braun/beige			
	08/77-07/82AL7	beige braun/beige			
(1A)	928 521 001 54	Komfortsitz Leder Mittelbahn in Ausführung: Schottenkaro Entfallteil	links	1	PR:437
	08/77-07/82AL1	blau rot/blau			
	08/77-07/82AL2	schwarz rot/blau			
	08/77-07/82AL3	blau grün/blau			
	08/77-07/82AL4	schwarz grün/blau			
	08/77-07/82AL5	schwarz braun/beige			
	08/77-07/82AL6	braun braun/beige			
	08/77-07/82AL7	beige braun/beige			
(1A)	928 521 002 54	Komfortsitz Leder Mittelbahn in Ausführung: Schottenkaro Entfallteil	rechts	1	PR:438

Modell	Jahr	HG	UG	Bildtafel	Einschränkung	UPD	11:40	28.10.2023
928	1978	8	08	808-000		738		

Pos	Teilenummer	Benennung	Bemerkung	St	Modellangabe
	08/77-07/82AL1	blau rot/blau			
	08/77-07/82AL2	schwarz rot/blau			
	08/77-07/82AL3	blau grün/blau			
	08/77-07/82AL4	schwarz grün/blau			
	08/77-07/82AL5	schwarz braun/beige			
	08/77-07/82AL6	braun braun/beige			
	08/77-07/82AL7	beige braun/beige			
1A	928 521 001 57	Sitz komplett manuell verstellbar Leder Mittelbahn in Ausführung: Entfallteil	links gestreift	1	
	08/77-07/82HS6	grau/weinrot weinrot/grau			
(1A)	928 521 002 57	Sitz komplett manuell verstellbar Leder Mittelbahn in Ausführung: Entfallteil	rechts gestreift	1	
	08/77-07/82HS6	grau/weinrot weinrot/grau			
(1A)	928 521 001 54	Komfortsitz Leder Mittelbahn in Ausführung: Entfallteil	links gestreift	1	PR:437
	08/77-07/82HS6	Komfortsitz weinrot/grau			
(1A)	928 521 002 54	Komfortsitz Leder Mittelbahn in Ausführung: Entfallteil	rechts gestreift	1	PR:438
	08/77-07/82HS6	Komfortsitz weinrot/grau			

Modell	Jahr	HG	UG	Bildtafel	Einschränkung	UPD	11:40	28.10.2023
928	1978	8	08	808-000		738		

Pos	Teilenummer	Benennung	Bemerkung	St	Modellangabe
1B	928 521 001 09	Sitz komplett manuell verstellbar Kunstleder Sitz- und Lehnenfläche Schachbrettvelours D >> - MJ 1979 Entfallteil	links	1	
	08/77-07/79AA1	dunkelgrün beige/schwarz			
	08/77-07/79AA2	braun braun/schwarz			
	08/77-07/79AA3	schwarz beige/schwarz			
	08/77-07/79AA4	schwarz braun/schwarz			
	08/77-07/79AA5	schwarz blau/schwarz			
	08/77-07/79AA6	kork beige/schwarz			
	08/77-07/79AA7	schwarz schwarz/weiss			
	08/77-07/79AB4	kork braun/schwarz			
(1B)	928 521 002 09	Sitz komplett manuell verstellbar Kunstleder Sitz- und Lehnenfläche Schachbrettvelours D >> - MJ 1979 Entfallteil	rechts	1	
	08/77-07/79AA1	dunkelgrün beige/schwarz			
	08/77-07/79AA2	braun braun/schwarz			
	08/77-07/79AA3	schwarz beige/schwarz			
	08/77-07/79AA4	schwarz braun/schwarz			
	08/77-07/79AA5	schwarz blau/schwarz			
	08/77-07/79AA6	kork beige/schwarz			
	08/77-07/79AA7	schwarz schwarz/weiss			

Modell	Jahr	HG	UG	Bildtafel	Einschränkung	UPD	11:40	28.10.2023
928	1978	8	08	808-000		738		

Pos	Teilenummer	Benennung	Bemerkung	St	Modellangabe
	08/77-07/79AB4	kork braun/schwarz			
(1B)	928 521 001 07	Komfortsitz Kunstleder Sitz- und Lehnenfläche Schachbrettvelours D >> - MJ 1979 Entfallteil	links	1	PR:437
	08/77-07/79AA1	dunkelgrün beige/schwarz			
	08/77-07/79AA2	braun braun/schwarz			
	08/77-07/79AA3	schwarz beige/schwarz			
	08/77-07/79AA4	schwarz braun/schwarz			
	08/77-07/79AA5	schwarz blau/schwarz			
	08/77-07/79AA6	kork beige/schwarz			
	08/77-07/79AA7	schwarz schwarz/weiss			
	08/77-07/79AB4	kork braun/schwarz			
(1B)	928 521 002 07	Komfortsitz Kunstleder Sitz- und Lehnenfläche Schachbrettvelours D >> - MJ 1979 Entfallteil	rechts	1	PR:438
	08/77-07/79AA1	Komfortsitz beige/schwarz			
	08/77-07/79AA2	braun braun/schwarz			
	08/77-07/79AA3	schwarz beige/schwarz			
	08/77-07/79AA4	schwarz braun/schwarz			
	08/77-07/79AA5	schwarz blau/schwarz			
	08/77-07/79AA6	kork beige/schwarz			
	08/77-07/79AA7	schwarz schwarz/weiss			

Modell	Jahr	HG	UG	Bildtafel	Einschränkung	UPD	11:40	28.10.2023
928	1978	8	08	808-000		738		

Pos	Teilenummer	Benennung	Bemerkung	St	Modellangabe
	08/77-07/79AB4	kork braun/schwarz			
1B	928 521 001 09	Sitz komplett manuell verstellbar Kunstleder Sitz- und Lehnenfläche Nadelstreifenvelours D >> - MJ 1979 Entfallteil	links	1	
	08/77-07/79AA8	kork			
	08/77-07/79AA9	schwarz/kork			
	08/77-07/79AB1	dunkelgrün/kork			
	08/77-07/79AB2	schwarz/hummer			
	08/77-07/79AB3	schwarz/schwarz			
(1B)	928 521 002 09	Sitz komplett manuell verstellbar Kunstleder Sitz- und Lehnenfläche Nadelstreifenvelours D >> - MJ 1979 Entfallteil	rechts	1	
	08/77-07/79AA8	kork			
	08/77-07/79AA9	schwarz/kork			
	08/77-07/79AB1	dunkelgrün/kork			
	08/77-07/79AB2	schwarz/hummer			
	08/77-07/79AB3	schwarz/schwarz			
(1B)	928 521 001 07	Komfortsitz Kunstleder Sitz- und Lehnenfläche Nadelstreifenvelours D >> - MJ 1979 Entfallteil	links	1	PR:437
	08/77-07/79AA8	Komfortsitz			
	08/77-07/79AA9	Komfortsitz			
	08/77-07/79AB1	Komfortsitz			
	08/77-07/79AB2	Komfortsitz			
	08/77-07/79AB3	Komfortsitz			

Modell	Jahr	HG	UG	Bildtafel	Einschränkung	UPD	11:40	28.10.2023
928	1978	8	08	808-000		738		

Pos	Teilenummer	Benennung	Bemerkung	St	Modellangabe
(1B)	928 521 002 07	Komfortsitz Kunstleder Sitz- und Lehnenfläche Nadelstreifenvelours D >> - MJ 1979 Entfallteil	rechts	1	PR:438
	08/77-07/79AA8	Komfortsitz			
	08/77-07/79AA9	Komfortsitz			
	08/77-07/79AB1	Komfortsitz			
	08/77-07/79AB2	Komfortsitz			
	08/77-07/79AB3	Komfortsitz			
1B	928 521 001 58	Sitz komplett manuell verstellbar Leder Sitz- und Lehnenfläche Berberstoff D - MJ 1981>> Entfallteil	links	1	
	08/80-07/82AK6	grau/schwarz grau/schwarz			
	08/80-07/82AK7	blau/schwarz blau/schwarz			
	08/80-07/82AK8	beige/braun beige/braun			
	08/80-07/82AK9	beige/braun beige/braun			
(1B)	928 521 002 58	Sitz komplett manuell verstellbar Leder Sitz- und Lehnenfläche Berberstoff D - MJ 1981>> Entfallteil	rechts	1	
	08/80-07/82AK6	grau/schwarz grau/schwarz			
	08/80-07/82AK7	blau/schwarz blau/schwarz			
	08/80-07/82AK8	beige/braun beige/braun			
	08/80-07/82AK9	beige/braun beige/braun			

Modell	Jahr	HG	UG	Bildtafel	Einschränkung	UPD	11:40	28.10.2023
928	1978	8	08	808-000		738		

Pos	Teilenummer	Benennung	Bemerkung	St	Modellangabe
(1B)	928 521 001 55	Komfortsitz Leder Sitz- und Lehnenfläche Berberstoff D - MJ 1981>> Entfallteil	links	1	PR:437
	08/80-07/82AK6	Komfortsitz grau/schwarz			
	08/80-07/82AK7	Komfortsitz blau/schwarz			
	08/80-07/82AK8	Komfortsitz beige/braun			
	08/80-07/82AK9	Komfortsitz beige/braun			
(1B)	928 521 002 55	Komfortsitz Leder Sitz- und Lehnenfläche Berberstoff D - MJ 1981>> Entfallteil	rechts	1	PR:438
	08/80-07/82AK6	Komfortsitz grau/schwarz			
	08/80-07/82AK7	Komfortsitz blau/schwarz			
	08/80-07/82AK8	Komfortsitz beige/braun			
	08/80-07/82AK9	Komfortsitz beige/braun			
2	900 012 123 00	Stift 2,5 X 12		2	
3	944 521 491 00	Sitzschiene ohne: Entriegelungshebel siehe TPI GR.8 NR.34 Entfallteil		2	
3	944 521 491 00	Sitzschiene		2	
4	928 521 489 02	Sitzschiene Entfallteil	links	1	
(4)	928 521 490 02	Sitzschiene Entfallteil	rechts	1	
(5)	911 521 533 01	Griff f. Sitzlängsverstellung		2	
	08/77-07/8201C	satinschwarz			
6	900 119 129 01	Zylinderschraube		8	

Modell	Jahr	HG	UG	Bildtafel	Einschränkung	UPD	11:40	28.10.2023
928	1978	8	08	808-000		738		

Pos	Teilenummer	Benennung	Bemerkung	St	Modellangabe
6	N 014 761 2	Zylinderschraube mit Innen- sechskantkopf M 6 X 12 Entfallteil		8	
6	900 119 129 01	Zylinderschraube M 6 X 12		8	
7	N 012 006 4	Federring B 6		16	
8	900 075 057 02	Sechskantschraube M 6 X 16		8	
8	900 075 057 03	Sechskantschraube M 6 X 16 Teil hier nicht mehr verwenden		8	
9	928 521 101 04	Gewindeplatte D - MJ 1980>>		8	
10	911 521 371 00	Schraube		2	
11	999 025 117 40	Unterlegscheibe 12,5 X 32 X 1		X	
12	911 521 547 00	Schraube M 10 X 20		8	
13	911 521 359 02	Blende	links	1	
(13)	911 521 360 02	Blende	rechts	1	
14	911 521 571 00	Spannfeder		2	
(15)	911 521 381 02	Abdeckung Drehknopf für Lehnenver- stellung bestehend aus: POS. 15 HANDRAD LEHNE POS. 16 Abdeckung		2	
15	911 521 381 00	Abdeckungen Lehne Entfallteil		2	
15	911 521 381 02	Abdeckung Lehne		2	
16	911 521 383 00	Abdeckung Entfallteil		2	
16	911 521 381 02	Abdeckung		2	
17	311 881 247	Clip		2	
18	928 521 815 02	Rosette		2	
19	928 521 817 02	Druckknopf		2	

Modell	Jahr	HG	UG	Bildtafel	Einschränkung	UPD	11:40	28.10.2023
928	1978	8	08	808-005		738		

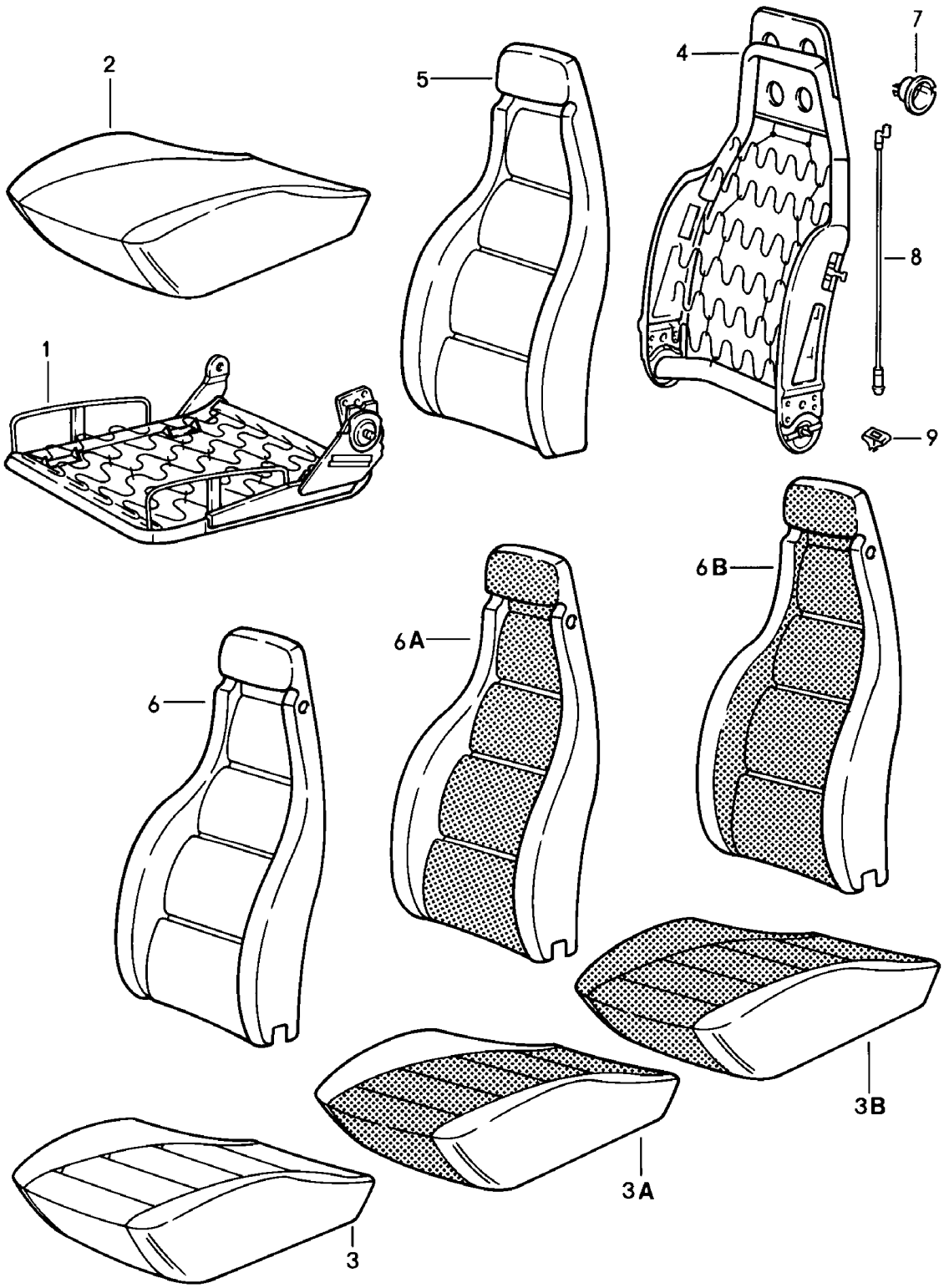

Modell	Jahr	HG	UG	Bildtafel	Einschränkung	UPD	11:40	28.10.2023
928	1978	8	08	808-005		738		

Pos	Teilenummer	Benennung	Bemerkung	St	Modellangabe
		Sitze vorne Einzelteile			
1	**928 521 069 02**	**Sitzrahmen**	**links**	**1**	
(1)	**928 521 070 02**	**Sitzrahmen**	**rechts**	**1**	
(1)	**928 521 069 05**	**Sitzrahmen Komfortsitz**	**links**	**1**	
(1)	**928 521 070 05**	**Sitzrahmen Komfortsitz**	**rechts**	**1**	
2	**928 521 385 04**	**Schaumteil**	**links**	**1**	
(2)	**928 521 386 04**	**Schaumteil**	**rechts**	**1**	
3	**928 521 037 50**	**Sitzbezug Leder Entfallteil**	**links**	**1**	
	08/77-07/8240D	**kork**			
	08/77-07/8220B	**dunkelgrün**			
	08/77-07/823NG	**braun**			
	08/77-07/821AJ	**schwarz**			
	08/77-07/8230B	**blau**			
	08/77-07/8250B	**beige**			
	08/77-07/8210A	**gelb**			
	08/77-07/8299A	**weiss**			
	08/77-07/8280B	**hellrot**			
	08/77-07/8230A	**hellblau**			
	08/77-07/8280S	**can-can-rot**			
	08/77-07/8295S	**papyrus**			
	08/77-07/8260S	**hannibalgrau**			
	08/77-07/8220S	**minzgrün**			
(3)	**928 521 038 50**	**Sitzbezug Leder Entfallteil**	**rechts**	**1**	
	08/77-07/8240D	**kork**			
	08/77-07/8220B	**dunkelgrün**			
	08/77-07/823NG	**braun**			
	08/77-07/821AJ	**schwarz**			

Modell	Jahr	HG	UG	Bildtafel	Einschränkung	UPD	11:40	28.10.2023
928	1978	8	08	808-005		738		

Pos	Teilenummer	Benennung	Bemerkung	St	Modellangabe
	08/77-07/8230B	blau			
	08/77-07/8250B	beige			
	08/77-07/8210A	gelb			
	08/77-07/8299A	weiss			
	08/77-07/8280B	hellrot			
	08/77-07/8230A	hellblau			
	08/77-07/8280S	can-can-rot			
	08/77-07/8295S	papyrus			
	08/77-07/8260S	hannibalgrau			
	08/77-07/8220S	minzgrün			
3	928 521 037 53	Sitzbezug Leder Entfallteil	links	1	PR:437
	08/77-07/8240D	kork			
	08/77-07/8220B	dunkelgrün			
	08/77-07/823NG	braun			
	08/77-07/821AJ	schwarz			
	08/77-07/8230B	blau			
	08/77-07/8250B	beige			
	08/77-07/8210A	gelb			
	08/77-07/8299A	weiss			
	08/77-07/8280B	hellrot			
	08/77-07/8230A	hellblau			
	08/77-07/8280S	can-can-rot			
	08/77-07/8295S	papyrus			
	08/77-07/8260S	hannibalgrau			
	08/77-07/8220S	Leder			
(3)	928 521 038 53	Sitzbezug Leder Entfallteil	rechts	1	PR:438
	08/77-07/8240D	kork			
	08/77-07/8220B	dunkelgrün			
	08/77-07/823NG	braun			

Modell	Jahr	HG	UG	Bildtafel	Einschränkung	UPD	11:40	28.10.2023
928	1978	8	08	808-005		738		

Pos	Teilenummer	Benennung	Bemerkung	St	Modellangabe
	08/77-07/821AJ	schwarz			
	08/77-07/8230B	blau			
	08/77-07/8250B	beige			
	08/77-07/8210A	gelb			
	08/77-07/8299A	weiss			
	08/77-07/8280B	hellrot			
	08/77-07/8230A	hellblau			
	08/77-07/8280S	can-can-rot			
	08/77-07/8295S	papyrus			
	08/77-07/8260S	hannibalgrau			
	08/77-07/8220S	Leder			
3A	928 521 037 03	Sitzbezug Kunstleder Mittelbahn in Ausführung: Schachbrettvelours D >> - MJ 1979 Entfallteil	links	1	
	08/77-07/79AC1	dunkelgrün beige/schwarz			
	08/77-07/79AC2	braun braun/schwarz			
	08/77-07/79AC3	Sitzbezug (Kunstleder) beige/schwarz			
	08/77-07/79AC4	schwarz braun/schwarz			
	08/77-07/79AC5	schwarz blau/schwarz			
	08/77-07/79AC6	kork beige/schwarz			
	08/77-07/79AC7	schwarz schwarz/weiss			
	08/77-07/79AD4	kork braun/schwarz			
(3A)	928 521 038 03	Sitzbezug Kunstleder Mittelbahn in Ausführung: Schachbrettvelours D >> - MJ 1979 Entfallteil	rechts	1	

Modell	Jahr	HG	UG	Bildtafel	Einschränkung	UPD	11:40	28.10.2023
928	1978	8	08	808-005		738		

Pos	Teilenummer	Benennung	Bemerkung	St	Modellangabe
	08/77-07/79AC1	dunkelgrün beige/schwarz			
	08/77-07/79AC2	braun braun/schwarz			
	08/77-07/79AC3	schwarz beige/schwarz			
	08/77-07/79AC4	schwarz braun/schwarz			
	08/77-07/79AC5	schwarz blau/schwarz			
	08/77-07/79AC6	kork beige/schwarz			
	08/77-07/79AC7	schwarz schwarz/weiss			
	08/77-07/79AD4	kork braun/schwarz			
3A	928 521 037 06	Sitzbezug Kunstleder Mittelbahn in Ausführung: Schachbrettvelours D >> - MJ 1979 Entfallteil	links	1	PR:437
	08/77-07/79AC1	dunkelgrün beige/schwarz			
	08/77-07/79AC2	braun braun/schwarz			
	08/77-07/79AC3	schwarz beige/schwarz			
	08/77-07/79AC4	schwarz braun/schwarz			
	08/77-07/79AC5	schwarz blau/schwarz			
	08/77-07/79AC6	kork beige/schwarz			
	08/77-07/79AC7	schwarz schwarz/weiss			
	08/77-07/79AD4	kork braun/schwarz			
(3A)	928 521 038 06	Sitzbezug Kunstleder Mittelbahn in Ausführung: Schachbrettvelours D >> - MJ 1979 Entfallteil	rechts	1	PR:438

Modell	Jahr	HG	UG	Bildtafel	Einschränkung	UPD	11:40	28.10.2023
928	1978	8	08	808-005		738		

Pos	Teilenummer	Benennung	Bemerkung	St	Modellangabe
	08/77-07/79AC1	dunkelgrün beige/schwarz			
	08/77-07/79AC2	braun braun/schwarz			
	08/77-07/79AC3	schwarz beige/schwarz			
	08/77-07/79AC4	schwarz braun/schwarz			
	08/77-07/79AC5	schwarz blau/schwarz			
	08/77-07/79AC6	kork beige/schwarz			
	08/77-07/79AC7	schwarz schwarz/weiss			
	08/77-07/79AD4	kork braun/schwarz			
3A	928 521 037 03	Sitzbezug Kunstleder Mittelbahn in Ausführung: Nadelstreifenvelours D >> - MJ 1979 Entfallteil	links	1	
	08/77-07/79AC8	Sitzbezug			
	08/77-07/79AC9	Sitzbezug			
	08/77-07/79AD1	Sitzbezug			
	08/77-07/79AD2	Sitzbezug			
	08/77-07/79AD3	Sitzbezug			
(3A)	928 521 038 03	Sitzbezug Kunstleder Mittelbahn in Ausführung: Nadelstreifenvelours D >> - MJ 1979 Entfallteil	rechts	1	
	08/77-07/79AC8	Sitzbezug			
	08/77-07/79AC9	Sitzbezug			
	08/77-07/79AD1	Sitzbezug			
	08/77-07/79AD2	Sitzbezug			
	08/77-07/79AD3	Sitzbezug			

Modell	Jahr	HG	UG	Bildtafel	Einschränkung	UPD	11:40	28.10.2023
928	1978	8	08	808-005		738		

Pos	Teilenummer	Benennung	Bemerkung	St	Modellangabe
3A	928 521 037 06	Sitzbezug Kunstleder Mittelbahn in Ausführung: Nadelstreifenvelours D >> - MJ 1979 Entfallteil	links	1	PR:437
	08/77-07/79AC8	Sitzbezug			
	08/77-07/79AC9	Sitzbezug			
	08/77-07/79AD1	Sitzbezug			
	08/77-07/79AD2	Sitzbezug			
	08/77-07/79AD3	Sitzbezug			
(3A)	928 521 038 06	Sitzbezug Kunstleder Mittelbahn in Ausführung: Nadelstreifenvelours D >> - MJ 1979 Entfallteil	rechts	1	PR:438
	08/77-07/79AC8	Sitzbezug			
	08/77-07/79AC9	Sitzbezug			
	08/77-07/79AD1	Sitzbezug			
	08/77-07/79AD2	Sitzbezug			
	08/77-07/79AD3	Sitzbezug			
3A	928 521 037 51	Sitzbezug Leder Mittelbahn in Ausführung: Schachbrettvelours Entfallteil	links	1	
	08/77-07/82AH1	dunkelgrün beige/schwarz			
	08/77-07/82AH2	braun braun/schwarz			
	08/77-07/82AH3	schwarz beige/schwarz			
	08/77-07/82AH4	schwarz blau/schwarz			
	08/77-07/82AH5	kork beige/schwarz			
	08/77-07/82AH6	schwarz schwarz/weiss			
	08/77-07/82AH7	kork braun/schwarz			

Modell	Jahr	HG	UG	Bildtafel	Einschränkung	UPD	11:40	28.10.2023
928	1978	8	08	808-005		738		

Pos	Teilenummer	Benennung	Bemerkung	St	Modellangabe
	08/77-07/82AH8	schwarz braun/schwarz			
	08/77-07/82AJ1	Sitzbezug blau/schwarz			
	08/77-07/82AJ2	Sitzbezug grau/schwarz			
	08/77-07/82AJ3	Sitzbezug beige/braun			
	08/77-07/82AJ4	Sitzbezug beige/braun			
	08/77-07/82AJ5	beige braun/schwarz			
(3A)	928 521 038 51	Sitzbezug Leder Mittelbahn in Ausführung: Schachbrettvelours Entfallteil	rechts	1	
	08/77-07/82AH1	dunkelgrün beige/schwarz			
	08/77-07/82AH2	braun braun/schwarz			
	08/77-07/82AH3	schwarz beige/schwarz			
	08/77-07/82AH4	schwarz blau/schwarz			
	08/77-07/82AH5	kork beige/schwarz			
	08/77-07/82AH6	schwarz schwarz/weiss			
	08/77-07/82AH7	kork braun/schwarz			
	08/77-07/82AH8	schwarz braun/schwarz			
	08/77-07/82AJ1	Sitzbezug blau/schwarz			
	08/77-07/82AJ2	Sitzbezug grau/schwarz			
	08/77-07/82AJ3	Sitzbezug beige/braun			
	08/77-07/82AJ4	Sitzbezug beige/braun			

Modell	Jahr	HG	UG	Bildtafel	Einschränkung	UPD	11:40	28.10.2023
928	1978	8	08	808-005		738		

Pos	Teilenummer	Benennung	Bemerkung	St	Modellangabe
	08/77-07/82AJ5	beige braun/schwarz			
3A	928 521 037 54	Sitzbezug Leder Mittelbahn in Ausführung: Schachbrettvelours Entfallteil	links	1	PR:437
	08/77-07/82AH1	dunkelgrün beige/schwarz			
	08/77-07/82AH2	braun braun/schwarz			
	08/77-07/82AH3	schwarz beige/schwarz			
	08/77-07/82AH4	schwarz blau/schwarz			
	08/77-07/82AH5	kork beige/schwarz			
	08/77-07/82AH6	schwarz schwarz/weiss			
	08/77-07/82AH7	kork braun/schwarz			
	08/77-07/82AH8	schwarz braun/schwarz			
	08/77-07/82AJ1	Sitzbezug blau/schwarz			
	08/77-07/82AJ2	Sitzbezug grau/schwarz			
	08/77-07/82AJ3	Sitzbezug beige/braun			
	08/77-07/82AJ4	Sitzbezug beige/braun			
	08/77-07/82AJ5	beige braun/schwarz			
(3A)	928 521 038 54	Sitzbezug Leder Mittelbahn in Ausführung: Schachbrettvelours Entfallteil	rechts	1	PR:438
	08/77-07/82AH1	dunkelgrün beige/schwarz			
	08/77-07/82AH2	braun braun/schwarz			

Modell	Jahr	HG	UG	Bildtafel	Einschränkung	UPD	11:40	28.10.2023
928	1978	8	08	808-005		738		

Pos	Teilenummer	Benennung	Bemerkung	St	Modellangabe
	08/77-07/82AH3	schwarz beige/schwarz			
	08/77-07/82AH4	schwarz blau/schwarz			
	08/77-07/82AH5	kork beige/schwarz			
	08/77-07/82AH6	schwarz schwarz/weiss			
	08/77-07/82AH7	kork braun/schwarz			
	08/77-07/82AH8	schwarz braun/schwarz			
	08/77-07/82AJ1	Sitzbezug blau/schwarz			
	08/77-07/82AJ2	Sitzbezug grau/schwarz			
	08/77-07/82AJ3	Sitzbezug beige/braun			
	08/77-07/82AJ4	Sitzbezug beige/braun			
	08/77-07/82AJ5	beige braun/schwarz			
3A	928 521 037 51	Sitzbezug Leder Mittelbahn in Ausführung: Stoff Entfallteil	links	1	
	08/77-07/82AK1	blau/blau			
	08/77-07/82AK2	Sitzbezug			
	08/77-07/82AK3	Sitzbezug			
	08/77-07/82AK4	Sitzbezug			
	08/77-07/82AK5	Sitzbezug			
(3A)	928 521 038 51	Sitzbezug Leder Mittelbahn in Ausführung: Stoff Entfallteil	rechts	1	
	08/77-07/82AK1	blau/blau			
	08/77-07/82AK2	Sitzbezug			
	08/77-07/82AK3	Sitzbezug			

Modell	Jahr	HG	UG	Bildtafel	Einschränkung	UPD	11:40	28.10.2023
928	1978	8	08	808-005		738		

Pos	Teilenummer	Benennung	Bemerkung	St	Modellangabe
	08/77-07/82AK4	Sitzbezug			
	08/77-07/82AK5	Sitzbezug			
3A	928 521 037 54	Sitzbezug Leder Mittelbahn in Ausführung: Stoff Entfallteil	links	1	PR:437
	08/77-07/82AK1	blau/blau			
	08/77-07/82AK2	Sitzbezug			
	08/77-07/82AK3	Sitzbezug			
	08/77-07/82AK4	Sitzbezug			
	08/77-07/82AK5	Sitzbezug			
(3A)	928 521 038 54	Sitzbezug Leder Mittelbahn in Ausführung: Stoff Entfallteil	rechts	1	PR:438
	08/77-07/82AK1	blau/blau			
	08/77-07/82AK2	Sitzbezug			
	08/77-07/82AK3	Sitzbezug			
	08/77-07/82AK4	Sitzbezug			
	08/77-07/82AK5	Sitzbezug			
3A	928 521 037 51	Sitzbezug Leder Mittelbahn in Ausführung: Schottenkaro Entfallteil	links	1	
	08/77-07/82AL1	blau rot/blau			
	08/77-07/82AL2	schwarz rot/blau			
	08/77-07/82AL3	blau grün/blau			
	08/77-07/82AL4	schwarz grün/blau			
	08/77-07/82AL5	schwarz braun/beige			
	08/77-07/82AL6	braun braun/beige			

Modell	Jahr	HG	UG	Bildtafel	Einschränkung	UPD	11:40	28.10.2023
928	1978	8	08	808-005		738		

Pos	Teilenummer	Benennung	Bemerkung	St	Modellangabe
	08/77-07/82AL7	beige braun/beige			
(3A)	928 521 038 51	Sitzbezug Leder Mittelbahn in Ausführung: Schottenkaro Entfallteil	rechts	1	
	08/77-07/82AL1	blau rot/blau			
	08/77-07/82AL2	schwarz rot/blau			
	08/77-07/82AL3	blau grün/blau			
	08/77-07/82AL4	schwarz grün/blau			
	08/77-07/82AL5	schwarz braun/beige			
	08/77-07/82AL6	braun braun/beige			
	08/77-07/82AL7	beige braun/beige			
3A	928 521 037 54	Sitzbezug Leder Mittelbahn in Ausführung: Schottenkaro Entfallteil	links	1	PR:437
	08/77-07/82AL1	blau rot/blau			
	08/77-07/82AL2	schwarz rot/blau			
	08/77-07/82AL3	blau grün/blau			
	08/77-07/82AL4	schwarz grün/blau			
	08/77-07/82AL5	schwarz braun/beige			
	08/77-07/82AL6	braun braun/beige			
	08/77-07/82AL7	beige braun/beige			

Modell	Jahr	HG	UG	Bildtafel	Einschränkung	UPD	11:40	28.10.2023
928	1978	8	08	808-005		738		

Pos	Teilenummer	Benennung	Bemerkung	St	Modellangabe
(3A)	928 521 038 54	Sitzbezug Leder Mittelbahn in Ausführung: Schottenkaro Entfallteil	rechts	1	PR:438
	08/77-07/82AL1	blau rot/blau			
	08/77-07/82AL2	schwarz rot/blau			
	08/77-07/82AL3	blau grün/blau			
	08/77-07/82AL4	schwarz grün/blau			
	08/77-07/82AL5	schwarz braun/beige			
	08/77-07/82AL6	braun braun/beige			
	08/77-07/82AL7	beige braun/beige			
3A	928 521 037 51	Sitzbezug Leder Mittelbahn in Ausführung: Entfallteil	links gestreift	1	
	08/77-07/82HS6	Sitzbezug weinrot/grau			PR:406
(3A)	928 521 038 51	Sitzbezug Leder Mittelbahn in Ausführung: Entfallteil	rechts gestreift	1	
	08/77-07/82HS6	Sitzbezug weinrot/grau			PR:406
3A	928 521 037 54	Sitzbezug Leder Mittelbahn in Ausführung: Entfallteil	links gestreift	1	PR:437
	08/77-07/82HS6	Sitzbezug weinrot/grau			PR:406
(3A)	928 521 038 54	Sitzbezug Leder Mittelbahn in Ausführung: Entfallteil	rechts gestreift	1	PR:438
	08/77-07/82HS6	Sitzbezug weinrot/grau			PR:406

Modell	Jahr	HG	UG	Bildtafel	Einschränkung	UPD	11:40	28.10.2023
928	1978	8	08	808-005		738		

Pos	Teilenummer	Benennung	Bemerkung	St	Modellangabe
3B	928 521 037 04	Sitzbezug Kunstleder Schachbrettvelours D >> - MJ 1979 Entfallteil	links	1	
	08/77-07/79AA1	dunkelgrün beige/schwarz			
	08/77-07/79AA2	braun braun/schwarz			
	08/77-07/79AA3	schwarz beige/schwarz			
	08/77-07/79AA4	schwarz braun/schwarz			
	08/77-07/79AA5	schwarz blau/schwarz			
	08/77-07/79AA6	kork beige/schwarz			
	08/77-07/79AA7	schwarz schwarz/weiss			
	08/77-07/79AB4	kork braun/schwarz			
(3B)	928 521 038 04	Sitzbezug Kunstleder Schachbrettvelours D >> - MJ 1979 Entfallteil	rechts	1	
	08/77-07/79AA1	dunkelgrün beige/schwarz			
	08/77-07/79AA2	braun braun/schwarz			
	08/77-07/79AA3	schwarz beige/schwarz			
	08/77-07/79AA4	schwarz braun/schwarz			
	08/77-07/79AA5	schwarz blau/schwarz			
	08/77-07/79AA6	kork beige/schwarz			
	08/77-07/79AA7	schwarz schwarz/weiss			
	08/77-07/79AB4	kork braun/schwarz			

Modell	Jahr	HG	UG	Bildtafel	Einschränkung	UPD	11:40	28.10.2023
928	1978	8	08	808-005		738		

Pos	Teilenummer	Benennung	Bemerkung	St	Modellangabe
3B	928 521 037 07	Sitzbezug Kunstleder Schachbrettvelours D >> - MJ 1979 Entfallteil	links	1	PR:437
	08/77-07/79AA1	dunkelgrün beige/schwarz			
	08/77-07/79AA2	braun braun/schwarz			
	08/77-07/79AA3	schwarz beige/schwarz			
	08/77-07/79AA4	schwarz braun/schwarz			
	08/77-07/79AA5	schwarz blau/schwarz			
	08/77-07/79AA6	kork beige/schwarz			
	08/77-07/79AA7	schwarz schwarz/weiss			
	08/77-07/79AB4	kork braun/schwarz			
(3B)	928 521 038 07	Sitzbezug Kunstleder Schachbrettvelours D >> - MJ 1979 Entfallteil	rechts	1	PR:438
	08/77-07/79AA1	dunkelgrün beige/schwarz			
	08/77-07/79AA2	braun braun/schwarz			
	08/77-07/79AA3	schwarz beige/schwarz			
	08/77-07/79AA4	schwarz braun/schwarz			
	08/77-07/79AA5	schwarz blau/schwarz			
	08/77-07/79AA6	kork beige/schwarz			
	08/77-07/79AA7	schwarz schwarz/weiss			
	08/77-07/79AB4	kork braun/schwarz			

Modell	Jahr	HG	UG	Bildtafel	Einschränkung	UPD	11:40	28.10.2023
928	1978	8	08	808-005		738		

Pos	Teilenummer	Benennung	Bemerkung	St	Modellangabe
3B	928 521 037 04	Sitzbezug Kunstleder Nadelstreifenvelours D >> - MJ 1979 Entfallteil	links	1	
	08/77-07/79AA8	Sitzbezug			
	08/77-07/79AA9	Sitzbezug			
	08/77-07/79AB1	Sitzbezug			
	08/77-07/79AB2	Sitzbezug			
	08/77-07/79AB3	Sitzbezug			
(3B)	928 521 038 04	Sitzbezug Kunstleder Nadelstreifenvelours D >> - MJ 1979 Entfallteil	rechts	1	
	08/77-07/79AA8	Sitzbezug			
	08/77-07/79AA9	Sitzbezug			
	08/77-07/79AB1	Sitzbezug			
	08/77-07/79AB2	Sitzbezug			
	08/77-07/79AB3	Sitzbezug			
3B	928 521 037 07	Sitzbezug Kunstleder Nadelstreifenvelours D >> - MJ 1979 Entfallteil	links	1	PR:437
	08/77-07/79AA8	Sitzbezug			
	08/77-07/79AA9	Sitzbezug			
	08/77-07/79AB1	Sitzbezug			
	08/77-07/79AB2	Sitzbezug			
	08/77-07/79AB3	Sitzbezug			
(3B)	928 521 038 07	Sitzbezug Kunstleder Nadelstreifenvelours D >> - MJ 1979 Entfallteil	rechts	1	PR:438
	08/77-07/79AA8	Sitzbezug			
	08/77-07/79AA9	Sitzbezug			
	08/77-07/79AB1	Sitzbezug			
	08/77-07/79AB2	Sitzbezug			

Modell	Jahr	HG	UG	Bildtafel	Einschränkung	UPD	11:40	28.10.2023
928	1978	8	08	808-005		738		

Pos	Teilenummer	Benennung	Bemerkung	St	Modellangabe
	08/77-07/79AB3	Sitzbezug			
3B	928 521 037 52	Sitzbezug Leder Berberstoff D - MJ 1981>> Entfallteil	links	1	
	08/80-07/82AK6	Sitzbezug grau/schwarz			
	08/80-07/82AK7	Sitzbezug blau/schwarz			
	08/80-07/82AK8	Sitzbezug beige/braun			
	08/80-07/82AK9	Sitzbezug beige/braun			
(3B)	928 521 038 52	Sitzbezug Leder Berberstoff D - MJ 1981>> Entfallteil	rechts	1	
	08/80-07/82AK6	Sitzbezug grau/schwarz			
	08/80-07/82AK7	Sitzbezug blau/schwarz			
	08/80-07/82AK8	Sitzbezug beige/braun			
	08/80-07/82AK9	Sitzbezug beige/braun			
3B	928 521 037 55	Sitzbezug Leder Berberstoff D - MJ 1981>> Entfallteil	links	1	PR:437
	08/80-07/82AK6	Sitzbezug grau/schwarz			
	08/80-07/82AK7	Sitzbezug blau/schwarz			
	08/80-07/82AK8	Sitzbezug beige/braun			
	08/80-07/82AK9	Sitzbezug beige/braun			
(3B)	928 521 038 55	Sitzbezug Leder Berberstoff D - MJ 1981>> Entfallteil	rechts	1	PR:438

Modell	Jahr	HG	UG	Bildtafel	Einschränkung	UPD	11:40	28.10.2023
928	1978	8	08	808-005		738		

Pos	Teilenummer	Benennung	Bemerkung	St	Modellangabe
	08/80-07/82AK6	Sitzbezug grau/schwarz			
	08/80-07/82AK7	Sitzbezug blau/schwarz			
	08/80-07/82AK8	Sitzbezug beige/braun			
	08/80-07/82AK9	Sitzbezug beige/braun			
4	928 521 027 02	Lehnengestell	links	1	
(4)	928 521 028 02	Lehnengestell	rechts	1	
(4)	928 521 027 03	Lehnengestell Komfortsitz	links	1	
(4)	928 521 028 03	Lehnengestell Komfortsitz	rechts	1	
5	928 521 393 02	Schaumteil Rückenlehne	links	1	
(5)	928 521 394 02	Schaumteil Rückenlehne	rechts	1	
6	928 521 072 50	Lehnenbezug Leder Entfallteil		2	
	08/77-07/8240D	kork			
	08/77-07/8220B	dunkelgrün			
	08/77-07/823NG	dunkelgrün			
	08/77-07/821AJ	schwarz			
	08/77-07/8230B	blau			
	08/77-07/8250B	beige			
	08/77-07/8210A	gelb			
	08/77-07/8299A	weiss			
	08/77-07/8280B	hellrot			
	08/77-07/8230A	hellblau			
	08/77-07/8280S	can-can-rot			
	08/77-07/8295S	papyrus			
	08/77-07/8260S	hannibalgrau			
	08/77-07/8220S	Leder			

Modell	Jahr	HG	UG	Bildtafel	Einschränkung	UPD	11:40	28.10.2023
928	1978	8	08	808-005		738		

Pos	Teilenummer	Benennung	Bemerkung	St	Modellangabe
6	928 521 071 53	Lehnenbezug Leder Entfallteil	links	1	PR:437
	08/77-07/8240D	kork			
	08/77-07/8220B	dunkelgrün			
	08/77-07/823NG	braun			
	08/77-07/821AJ	schwarz			
	08/77-07/8230B	blau			
	08/77-07/8250B	beige			
	08/77-07/8210A	gelb			
	08/77-07/8299A	weiss			
	08/77-07/8280B	hellrot			
	08/77-07/8230A	hellblau			
	08/77-07/8280S	can-can-rot			
	08/77-07/8295S	papyrus			
	08/77-07/8260S	hannibalgrau			
	08/77-07/8220S	Leder			
(6)	928 521 072 53	Lehnenbezug Leder Entfallteil	rechts	1	PR:438
	08/77-07/8240D	kork			
	08/77-07/8220B	dunkelgrün			
	08/77-07/823NG	braun			
	08/77-07/821AJ	schwarz			
	08/77-07/8230B	blau			
	08/77-07/8250B	beige			
	08/77-07/8210A	gelb			
	08/77-07/8299A	weiss			
	08/77-07/8280B	hellrot			
	08/77-07/8230A	hellblau			
	08/77-07/8280S	can-can-rot			
	08/77-07/8295S	papyrus			
	08/77-07/8260S	hannibalgrau			

Modell	Jahr	HG	UG	Bildtafel	Einschränkung	UPD	11:40	28.10.2023
928	1978	8	08	808-005		738		

Pos	Teilenummer	Benennung	Bemerkung	St	Modellangabe
	08/77-07/8220S	Leder			
6A	928 521 072 03	Lehnenbezug Kunstleder Mittelbahn in Ausführung: Schachbrettvelours Entfallteil		2	
	08/77-07/82AC1	dunkelgrün beige/schwarz			
	08/77-07/82AC2	braun braun/schwarz			
	08/77-07/82AC3	schwarz beige/schwarz			
	08/77-07/82AC4	schwarz braun/schwarz			
	08/77-07/82AC5	schwarz blau/schwarz			
	08/77-07/82AC6	Lehnenbezug beige/schwarz			
	08/77-07/82AC7	schwarz schwarz/weiss			
	08/77-07/82AD4	kork braun/schwarz			
6A	928 521 071 06	Lehnenbezug Kunstleder Mittelbahn in Ausführung: Schachbrettvelours Entfallteil	links	1	PR:437
	08/77-07/82AC1	dunkelgrün beige/schwarz			
	08/77-07/82AC2	braun braun/schwarz			
	08/77-07/82AC3	schwarz beige/schwarz			
	08/77-07/82AC4	schwarz braun/schwarz			
	08/77-07/82AC5	schwarz blau/schwarz			
	08/77-07/82AC6	kork beige/schwarz			
	08/77-07/82AC7	schwarz schwarz/weiss			
	08/77-07/82AD4	kork braun/schwarz			

Modell	Jahr	HG	UG	Bildtafel	Einschränkung	UPD	11:40	28.10.2023
928	1978	8	08	808-005		738		

Pos	Teilenummer	Benennung	Bemerkung	St	Modellangabe
(6A)	928 521 072 06	Lehnenbezug Kunstleder Mittelbahn in Ausführung: Schachbrettvelours Entfallteil	rechts	1	PR:438
	08/77-07/82AC1	dunkelgrün beige/schwarz			
	08/77-07/82AC2	braun braun/schwarz			
	08/77-07/82AC3	schwarz beige/schwarz			
	08/77-07/82AC4	schwarz braun/schwarz			
	08/77-07/82AC5	schwarz blau/schwarz			
	08/77-07/82AC6	kork beige/schwarz			
	08/77-07/82AC7	schwarz schwarz/weiss			
	08/77-07/82AD4	kork braun/schwarz			
6A	928 521 072 03	Lehnenbezug Kunstleder Mittelbahn in Ausführung: Nadelstreifenvelours Entfallteil		2	
	08/77-07/82AC8	kork/kork			
	08/77-07/82AC9	schwarz/kork			
	08/77-07/82AD1	dunkelgrün/kork			
	08/77-07/82AD2	schwarz/hummer			
	08/77-07/82AD3	schwarz/schwarz			
6A	928 521 071 06	Lehnenbezug Kunstleder Mittelbahn in Ausführung: Nadelstreifenvelours Entfallteil	links	1	PR:437
	08/77-07/82AC8	Lehnenbezug			
	08/77-07/82AC9	Lehnenbezug			
	08/77-07/82AD1	Lehnenbezug			
	08/77-07/82AD2	Lehnenbezug			
	08/77-07/82AD3	Lehnenbezug			

Modell	Jahr	HG	UG	Bildtafel	Einschränkung	UPD	11:40	28.10.2023
928	1978	8	08	808-005		738		

Pos	Teilenummer	Benennung	Bemerkung	St	Modellangabe
(6A)	928 521 072 06	Lehnenbezug Kunstleder Mittelbahn in Ausführung: Nadelstreifenvelours Entfallteil	rechts	1	PR:438
	08/77-07/82AC8	Lehnenbezug			
	08/77-07/82AC9	Lehnenbezug			
	08/77-07/82AD1	Lehnenbezug			
	08/77-07/82AD2	Lehnenbezug			
	08/77-07/82AD3	Lehnenbezug			
6A	928 521 072 51	Lehnenbezug Leder Mittelbahn in Ausführung: Schachbrettvelours Entfallteil		2	
	08/77-07/82AH1	dunkelgrün beige/schwarz			
	08/77-07/82AH2	braun braun/schwarz			
	08/77-07/82AH3	schwarz beige/schwarz			
	08/77-07/82AH4	schwarz blau/schwarz			
	08/77-07/82AH5	kork beige/schwarz			
	08/77-07/82AH6	schwarz schwarz/weiss			
	08/77-07/82AH7	kork braun/schwarz			
	08/77-07/82AH8	schwarz braun/schwarz			
	08/77-07/82AJ1	blau/schwarz blau/schwarz			
	08/77-07/82AJ2	grau/schwarz grau/schwarz			
	08/77-07/82AJ3	beige/braun beige/braun			
	08/77-07/82AJ4	beige/braun beige/braun			
	08/77-07/82AJ5	beige braun/schwarz			

Modell	Jahr	HG	UG	Bildtafel	Einschränkung	UPD	11:40	28.10.2023
928	1978	8	08	808-005		738		

Pos	Teilenummer	Benennung	Bemerkung	St	Modellangabe
6A	928 521 071 54	Lehnenbezug Leder Mittelbahn in Ausführung: Schachbrettvelours Entfallteil	links	1	PR:437
	08/77-07/82AH1	dunkelgrün beige/schwarz			
	08/77-07/82AH2	braun braun/schwarz			
	08/77-07/82AH3	schwarz beige/schwarz			
	08/77-07/82AH4	schwarz blau/schwarz			
	08/77-07/82AH5	kork beige/schwarz			
	08/77-07/82AH6	schwarz schwarz/weiss			
	08/77-07/82AH7	kork braun/schwarz			
	08/77-07/82AH8	schwarz braun/schwarz			
	08/77-07/82AJ1	Lehnenbezug blau/schwarz			
	08/77-07/82AJ2	Lehnenbezug grau/schwarz			
	08/77-07/82AJ3	Lehnenbezug beige/braun			
	08/77-07/82AJ4	Lehnenbezug beige/braun			
	08/77-07/82AJ5	beige braun/schwarz			
(6A)	928 521 072 54	Lehnenbezug Leder Mittelbahn in Ausführung: Schachbrettvelours Entfallteil	rechts	1	PR:438
	08/77-07/82AH1	dunkelgrün beige/schwarz			
	08/77-07/82AH2	braun braun/schwarz			
	08/77-07/82AH3	schwarz beige/schwarz			

Modell	Jahr	HG	UG	Bildtafel	Einschränkung	UPD	11:40	28.10.2023
928	1978	8	08	808-005		738		

Pos	Teilenummer	Benennung	Bemerkung	St	Modellangabe
	08/77-07/82AH4	schwarz blau/schwarz			
	08/77-07/82AH5	kork beige/schwarz			
	08/77-07/82AH6	schwarz schwarz/weiss			
	08/77-07/82AH7	kork braun/schwarz			
	08/77-07/82AH8	schwarz braun/schwarz			
	08/77-07/82AJ1	Lehnenbezug blau/schwarz			
	08/77-07/82AJ2	Lehnenbezug grau/schwarz			
	08/77-07/82AJ3	Lehnenbezug beige/braun			
	08/77-07/82AJ4	Lehnenbezug beige/braun			
	08/77-07/82AJ5	beige braun/schwarz			
6A	928 521 072 51	Lehnenbezug Leder Mittelbahn in Ausführung: Stoff Entfallteil		2	
	08/77-07/82AK1	blau/blau			
	08/77-07/82AK2	braun/braun			
	08/77-07/82AK3	beige/beige			
	08/77-07/82AK4	schwarz/schwarz			
	08/77-07/82AK5	braun/beige			
6A	928 521 071 54	Lehnenbezug Leder Mittelbahn in Ausführung: Stoff Entfallteil	links	1	PR:437
	08/77-07/82AK1	blau/blau			
	08/77-07/82AK2	Lehnenbezug			
	08/77-07/82AK3	Lehnenbezug			
	08/77-07/82AK4	Lehnenbezug			
	08/77-07/82AK5	Lehnenbezug			

Modell	Jahr	HG	UG	Bildtafel	Einschränkung	UPD	11:40	28.10.2023
928	1978	8	08	808-005		738		

Pos	Teilenummer	Benennung	Bemerkung	St	Modellangabe
(6A)	928 521 072 54	Lehnenbezug Leder Mittelbahn in Ausführung: Stoff Entfallteil	rechts	1	PR:438
	08/77-07/82AK1	blau/blau			
	08/77-07/82AK2	Lehnenbezug			
	08/77-07/82AK3	Lehnenbezug			
	08/77-07/82AK4	Lehnenbezug			
	08/77-07/82AK5	Lehnenbezug			
6A	928 521 072 51	Lehnenbezug Leder Mittelbahn in Ausführung: Schottenkaro Entfallteil		2	
	08/77-07/82AL1	blau rot/blau			
	08/77-07/82AL2	schwarz rot/blau			
	08/77-07/82AL3	blau grün/blau			
	08/77-07/82AL4	schwarz grün/blau			
	08/77-07/82AL5	schwarz braun/beige			
	08/77-07/82AL6	braun braun/beige			
	08/77-07/82AL7	beige braun/beige			
6A	928 521 071 54	Lehnenbezug Leder Mittelbahn in Ausführung: Schottenkaro Entfallteil	links	1	PR:437
	08/77-07/82AL1	blau rot/blau			
	08/77-07/82AL2	schwarz rot/blau			
	08/77-07/82AL3	blau grün/blau			
	08/77-07/82AL4	schwarz grün/blau			

Modell	Jahr	HG	UG	Bildtafel	Einschränkung	UPD	11:40	28.10.2023
928	1978	8	08	808-005		738		

Pos	Teilenummer	Benennung	Bemerkung	St	Modellangabe
	08/77-07/82AL5	schwarz braun/beige			
	08/77-07/82AL6	braun braun/beige			
	08/77-07/82AL7	beige braun/beige			
(6A)	928 521 072 54	Lehnenbezug Leder Mittelbahn in Ausführung: Schottenkaro Entfallteil	rechts	1	PR:438
	08/77-07/82AL1	blau rot/blau			
	08/77-07/82AL2	schwarz rot/blau			
	08/77-07/82AL3	blau grün/blau			
	08/77-07/82AL4	schwarz grün/blau			
	08/77-07/82AL5	schwarz braun/beige			
	08/77-07/82AL6	braun braun/beige			
	08/77-07/82AL7	beige braun/beige			
6A	928 521 072 51	Lehnenbezug Leder Mittelbahn in Ausführung: Entfallteil	 gestreift	2	
	08/77-07/82HS6	weinrot weinrot/grau			PR:406
6A	928 521 071 54	Lehnenbezug Leder Mittelbahn in Ausführung: Entfallteil	links gestreift	1	PR:437
	08/77-07/82HS6	Lehnenbezug weinrot/grau			PR:406
(6A)	928 521 072 54	Lehnenbezug Leder Mittelbahn in Ausführung: Entfallteil	rechts gestreift	1	PR:438
	08/77-07/82HS6	Lehnenbezug weinrot/grau			PR:406

Modell	Jahr	HG	UG	Bildtafel	Einschränkung	UPD	11:40	28.10.2023
928	1978	8	08	808-005		738		

Pos	Teilenummer	Benennung	Bemerkung	St	Modellangabe
6B	928 521 072 04	Lehnenbezug Kunstleder Schachbrettvelours D >> - MJ 1979 Entfallteil		2	
	08/77-07/79AA1	dunkelgrün beige/schwarz			
	08/77-07/79AA2	braun braun/schwarz			
	08/77-07/79AA3	schwarz beige/schwarz			
	08/77-07/79AA4	schwarz braun/schwarz			
	08/77-07/79AA5	schwarz blau/schwarz			
	08/77-07/79AA6	kork beige/schwarz			
	08/77-07/79AA7	schwarz schwarz/weiss			
	08/77-07/79AB4	kork braun/schwarz			
6B	928 521 071 07	Lehnenbezug Kunstleder Schachbrettvelours D >> - MJ 1979 Entfallteil	links	1	PR:437
	08/77-07/79AA1	dunkelgrün beige/schwarz			
	08/77-07/79AA2	braun braun/schwarz			
	08/77-07/79AA3	schwarz beige/schwarz			
	08/77-07/79AA4	schwarz braun/schwarz			
	08/77-07/79AA5	schwarz blau/schwarz			
	08/77-07/79AA6	kork beige/schwarz			
	08/77-07/79AA7	schwarz schwarz/weiss			
	08/77-07/79AB4	kork braun/schwarz			

Modell	Jahr	HG	UG	Bildtafel	Einschränkung	UPD	11:40	28.10.2023
928	1978	8	08	808-005		738		

Pos	Teilenummer	Benennung	Bemerkung	St	Modellangabe
(6B)	928 521 072 07	Lehnenbezug Kunstleder Schachbrettvelours D >> - MJ 1979 Entfallteil	rechts	1	PR:438
	08/77-07/79AA1	dunkelgrün beige/schwarz			
	08/77-07/79AA2	braun braun/schwarz			
	08/77-07/79AA3	schwarz beige/schwarz			
	08/77-07/79AA4	schwarz braun/schwarz			
	08/77-07/79AA5	schwarz blau/schwarz			
	08/77-07/79AA6	kork beige/schwarz			
	08/77-07/79AA7	schwarz schwarz/weiss			
	08/77-07/79AB4	kork braun/schwarz			
6B	928 521 072 04	Lehnenbezug Kunstleder Nadelstreifenvelours D >> - MJ 1979 Entfallteil		2	
	08/77-07/79AA8	kork/kork			
	08/77-07/79AA9	schwarz/kork			
	08/77-07/79AB1	dunkelgrün/kork			
	08/77-07/79AB2	schwarz/hummer			
	08/77-07/79AB3	schwarz/schwarz			
6B	928 521 071 07	Lehnenbezug Kunstleder Nadelstreifenvelours D >> - MJ 1979 Entfallteil	links	1	PR:437
	08/77-07/79AA8	Lehnenbezug			
	08/77-07/79AA9	Lehnenbezug			
	08/77-07/79AB1	Lehnenbezug			
	08/77-07/79AB2	Lehnenbezug			
	08/77-07/79AB3	Lehnenbezug			

Modell	Jahr	HG	UG	Bildtafel	Einschränkung	UPD	11:40	28.10.2023
928	1978	8	08	808-005		738		

Pos	Teilenummer	Benennung	Bemerkung	St	Modellangabe
(6B)	928 521 072 07	Lehnenbezug Kunstleder Nadelstreifenvelours D >> - MJ 1979 Entfallteil	rechts	1	PR:438
	08/77-07/79AA8	Lehnenbezug			
	08/77-07/79AA9	Lehnenbezug			
	08/77-07/79AB1	Lehnenbezug			
	08/77-07/79AB2	Lehnenbezug			
	08/77-07/79AB3	Lehnenbezug			
6B	928 521 072 52	Lehnenbezug Leder Berberstoff D - MJ 1981>> Entfallteil		2	
	08/80-07/82AK6	grau/schwarz grau/schwarz			
	08/80-07/82AK7	blau/schwarz blau/schwarz			
	08/80-07/82AK8	beige/braun beige/braun			
	08/80-07/82AK9	beige/braun beige/braun			
6B	928 521 071 55	Lehnenbezug Leder Berberstoff D - MJ 1981>> Entfallteil	links	1	PR:437
	08/80-07/82AK6	Lehnenbezug grau/schwarz			
	08/80-07/82AK7	Lehnenbezug blau/schwarz			
	08/80-07/82AK8	Lehnenbezug beige/braun			
	08/80-07/82AK9	Lehnenbezug beige/braun			
(6B)	928 521 072 55	Lehnenbezug Leder Berberstoff D - MJ 1981>> Entfallteil	rechts	1	PR:438
	08/80-07/82AK6	Lehnenbezug grau/schwarz			

Modell	Jahr	HG	UG	Bildtafel	Einschränkung	UPD	11:40	28.10.2023
928	1978	8	08	808-005		738		

Pos	Teilenummer	Benennung	Bemerkung	St	Modellangabe
	08/80-07/82AK7	**Lehnenbezug blau/schwarz**			
	08/80-07/82AK8	**Lehnenbezug beige/braun**			
	08/80-07/82AK9	**Lehnenbezug beige/braun**			
7	**928 521 813 02**	**Stützring**		**2**	
8	**911 521 361 01**	**Zugdraht**		**2**	
9	**911 521 369 00**	**Klemme**		**2**	

Modell	Jahr	HG	UG	Bildtafel	Einschränkung	UPD	11:41	28.10.2023
928	1978	8	08	808-010		738		

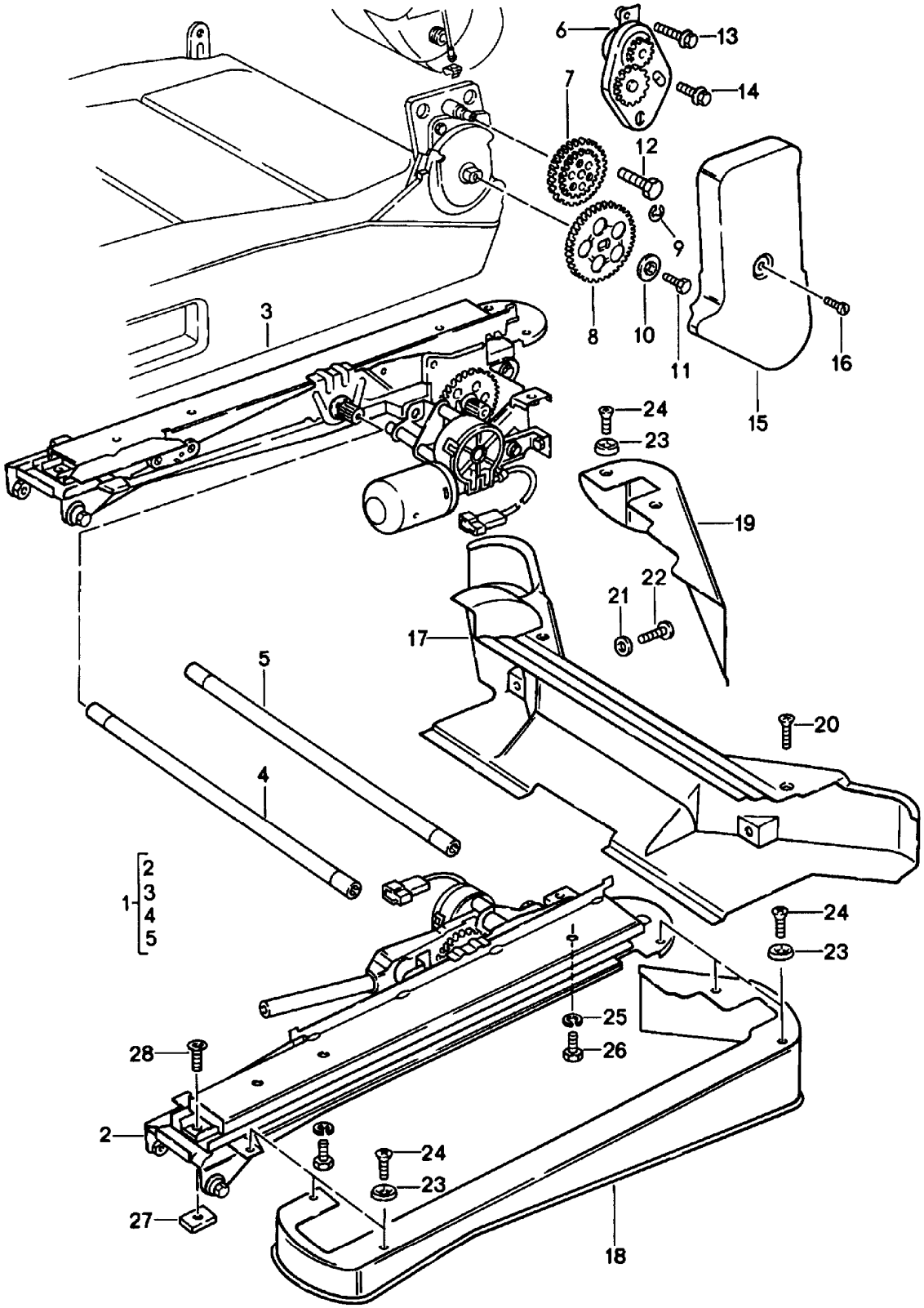

Modell	Jahr	HG	UG	Bildtafel	Einschränkung	UPD	11:41	28.10.2023
928	1978	8	08	808-010		738		

Pos	Teilenummer	Benennung	Bemerkung	St	Modellangabe
		Sitzversteller Komfortsitz Einzelteile	elektrisch		PR:437,438
1	928 521 059 02	Sitzversteller		2	
2	928 521 061 02	Antriebseinheit	links	1	
3	928 521 062 02	Antriebseinheit	rechts	1	
4	928 521 795 02	Verbindungsrohr Antriebswelle für Längsver- stellung		2	
5	928 521 797 02	Verbindungsrohr für Höhenverstellung		2	
6	928 521 055 02	Trägerblech	links	1	
(6)	928 521 056 02	Trägerblech	rechts	1	
7	928 521 653 02	Zahnrad		1	
8	928 521 648 02	Zahnrad		1	
9	900 116 005 02	Sicherungsscheibe		2	
10	928 521 705 02	Hutscheibe		2	
11	N 010 208 5	Sechskantschraube M 6 X 8		2	
12	911 521 547 00	Schraube M 10 X 20		4	
13	999 217 005 02	Schraube M 6 X 20		2	
14	999 217 003 02	Schraube M 6 X 8		2	
15	928 521 785 02	Blende	links	1	
(15)	928 521 786 02	Blende	rechts	1	
16	N 014 122 17	Linsenschraube M 4 X 8		2	
16	N 014 122 8	Linsenschraube M 4 X 8		2	
16	N 014 122 17	Linsenschraube M 4 X 8		2	
17	928 521 781 04	Schutzkappe	hinten	2	
18	928 521 761 04	Abdeckung	links	1	
(18)	928 521 764 04	Abdeckung	links	1	
(19)	928 521 762 04	Abdeckung	rechts	1	

Modell	Jahr	HG	UG	Bildtafel	Einschränkung	UPD	11:41	28.10.2023
928	1978	8	08	808-010		738		

Pos	Teilenummer	Benennung	Bemerkung	St	Modellangabe
19	928 521 763 04	Abdeckung	rechts	1	
20	900 269 018 07	Senkschraube M 5 X 16		2	
21	900 025 003 02	Unterlegscheibe A 5,3		2	
22	900 146 037 07	Linsenschraube M 5 X 16		2	
23	999 591 102 17	Hohlscheibe A 3,5 Entfallteil		6	
23	999 591 102 1H	Hohlscheibe A 3,5		6	
24	900 145 071 07	Blechschraube B 3,5 X 13		6	
25	N 012 006 4	Federring B 6		4	
26	900 075 014 02	Sechskantschraube Entfallteil		4	
26	900 075 014 03	Sechskantschraube M 6 X 18		4	
27	928 521 101 04	Gewindeplatte D - MJ 1980>>		8	
28	900 249 008 02	Senkschraube M 6 X 12		4	

Modell	Jahr	HG	UG	Bildtafel	Einschränkung	UPD	11:41	28.10.2023
928	1978	8	08	808-015		738		

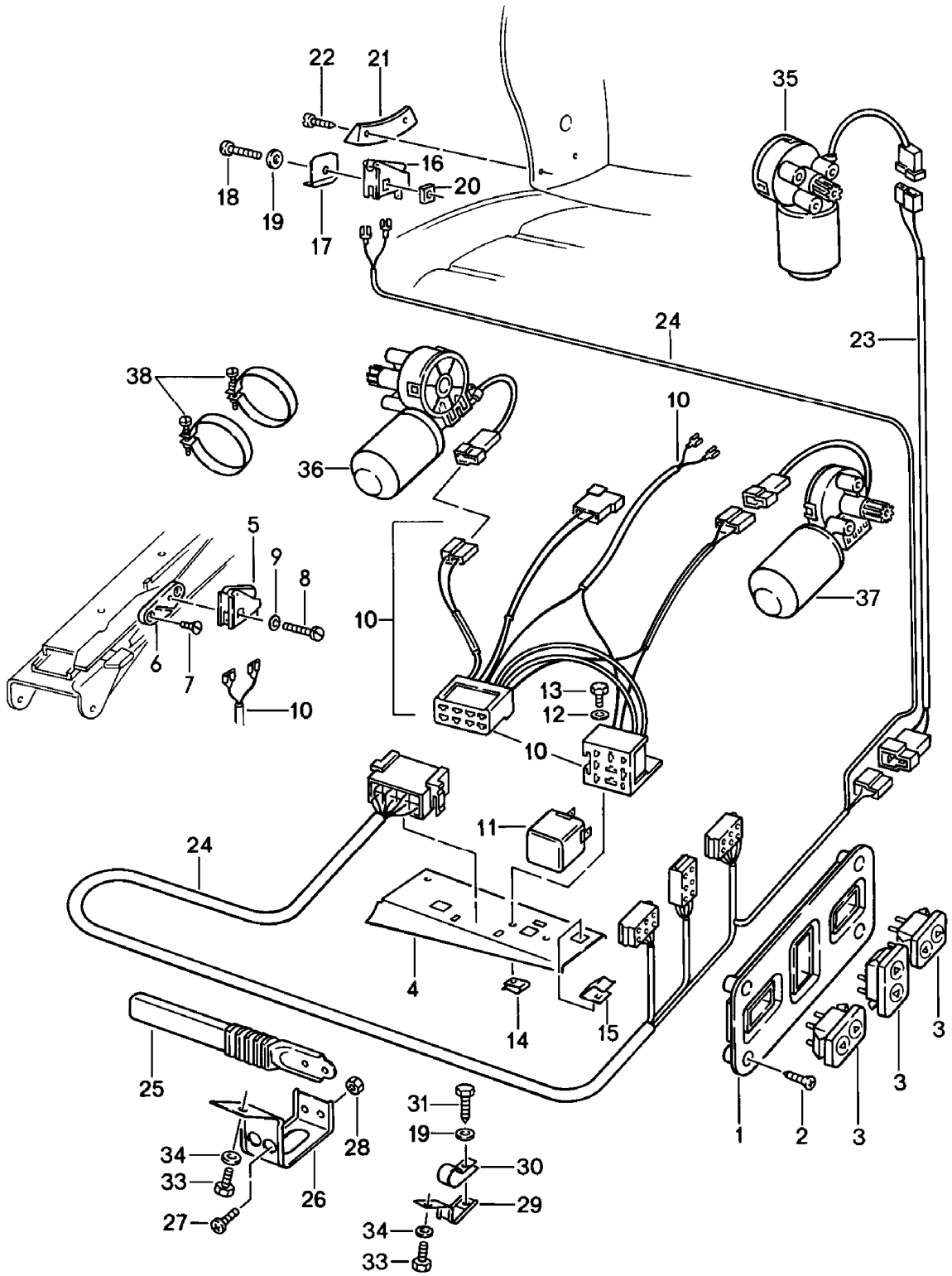

Modell	Jahr	HG	UG	Bildtafel	Einschränkung	UPD	11:41	28.10.2023
928	1978	8	08	808-015		738		

Pos	Teilenummer	Benennung	Bemerkung	St	Modellangabe
		Elektrische Teile Elektroantrieb Komfortsitz			PR:437,438
1	928 521 351 04	Rosette		2	
2	900 143 049 07	Blechschraube BZ 3,5 X 9,5		8	
3	928 613 144 00	Drucktaster		6	
4	928 615 129 01	Halter für Relais		2	
5	928 613 169 00	Schalter D >> - MJ 1981		2	
6	928 613 471 00	Distanzstück D >> - MJ 1981		2	
7	900 269 049 02	Senkschraube M 4 X 6 D >> - MJ 1981		2	
8	900 146 025 02	Halbrundschraube M 4 X 18		2	
9	900 031 009 02	Unterlegscheibe 4,3		2	
10	928 612 174 01	Leitungssatz Komfortsitz D >> - MJ 1981	rechts	1	
10	928 612 174 04	Leitungssatz Komfortsitz D - MJ 1982>> - MJ 1982	rechts	1	
(10)	928 612 174 02	Leitungssatz Komfortsitz D >> - MJ 1981	links	1	
10	928 612 174 03	Leitungssatz Komfortsitz D - MJ 1982>> - MJ 1982	links	1	
11	928 615 123 00	Relais D >> - MJ 1981		2	
12	900 151 028 02	Unterlegscheibe A 4,3 Entfallteil		4	
12	900 151 028 01	Unterlegscheibe A 4,3		4	
13	900 187 013 02	Sechskantblechschraube BZ 4,2 X 13 D >> - MJ 1981		6	

Modell	Jahr	HG	UG	Bildtafel	Einschränkung	UPD	11:41	28.10.2023
928	1978	8	08	808-015		738		

Pos	Teilenummer	Benennung	Bemerkung	St	Modellangabe
14	N 015 429 2	Schnappmutter B 4,2 D >> - MJ 1981 Entfallteil		2	
14	N 015 429 6	Schnappmutter B 4,2		2	
15	999 651 146 02	Kabelbefestiger		6	
16	928 613 167 00	Schalter D >> - MJ 1981		2	
17	928 613 469 00	Distanzstück D >> - MJ 1981		1	PR:437
(17)	928 613 470 00	Distanzstück D >> - MJ 1981		1	PR:438
18	900 146 055 02	Linsenschraube M 4 X 25 D >> - MJ 1981		2	
19	900 025 002 02	Unterlegscheibe D >> - MJ 1981 Entfallteil		2	
19	900 025 002 03	Unterlegscheibe		2	
19	900 025 002 02	Unterlegscheibe A 4,3 D >> - MJ 1981 Entfallteil		2	
19	900 025 002 03	Unterlegscheibe A 4,3		2	
20	928 613 473 00	Gewindeplatte D >> - MJ 1981		2	
21	928 521 895 03	Druckplatte D >> - MJ 1981		2	
22	900 143 049 07	Blechschraube BZ 3,5 X 9,5 D >> - MJ 1981		8	
23	928 612 175 00	Leitungssatz		2	
24	928 612 173 01	Leitungssatz D >> - MJ 1981		2	
24	928 612 173 02	Leitungssatz D - MJ 1982>> - MJ 1982		2	
25	928 555 551 03	Kabelführung		2	
26	928 612 445 01	Halter		2	
27	N 014 139 1B	Linsenschraube		4	

Modell	Jahr	HG	UG	Bildtafel	Einschränkung	UPD	11:41	28.10.2023
928	1978	8	08	808-015		738		

Pos	Teilenummer	Benennung	Bemerkung	St	Modellangabe
27	N 014 139 11	Linsenschraube AM 6 X 12 Entfallteil		4	
27	N 014 139 1B	Linsenschraube AM 6 X 12		4	
28	900 076 010 0B	Mutter		4	
28	900 076 010 03	Mutter		4	
28	900 076 010 02	Mutter M 6 Entfallteil		4	
28	900 076 010 0B	Mutter M 6		4	
28	900 076 010 03	Mutter M 6		4	
29	928 612 446 01	Halter		2	
30	999 511 081 02	Rohrschelle		2	
31	900 187 013 02	Sechskantblechschraube BZ 4,2 X 13		6	
32	900 151 028 02	Unterlegscheibe A 4,3 Entfallteil		2	
32	900 151 028 01	Unterlegscheibe A 4,3		2	
33	N 010 208 5	Sechskantschraube M 6 X 8		4	
34	N 012 226 5	Federscheibe B 6		4	
35	928 624 123 00	Verstelleinheit Rückenlehne	links	1	
(35)	928 624 124 00	Verstelleinheit Rückenlehne	rechts	1	
36	928 624 124 00	Verstelleinheit für Höhenverstellung		2	
37	928 624 125 00	Verstelleinheit Antriebseinheit für Längs- verstellung		2	
38	999 512 341 02	Spannschelle		4	

Modell	Jahr	HG	UG	Bildtafel	Einschränkung	UPD	11:41	28.10.2023
928	1978	8	08	808-020		738		

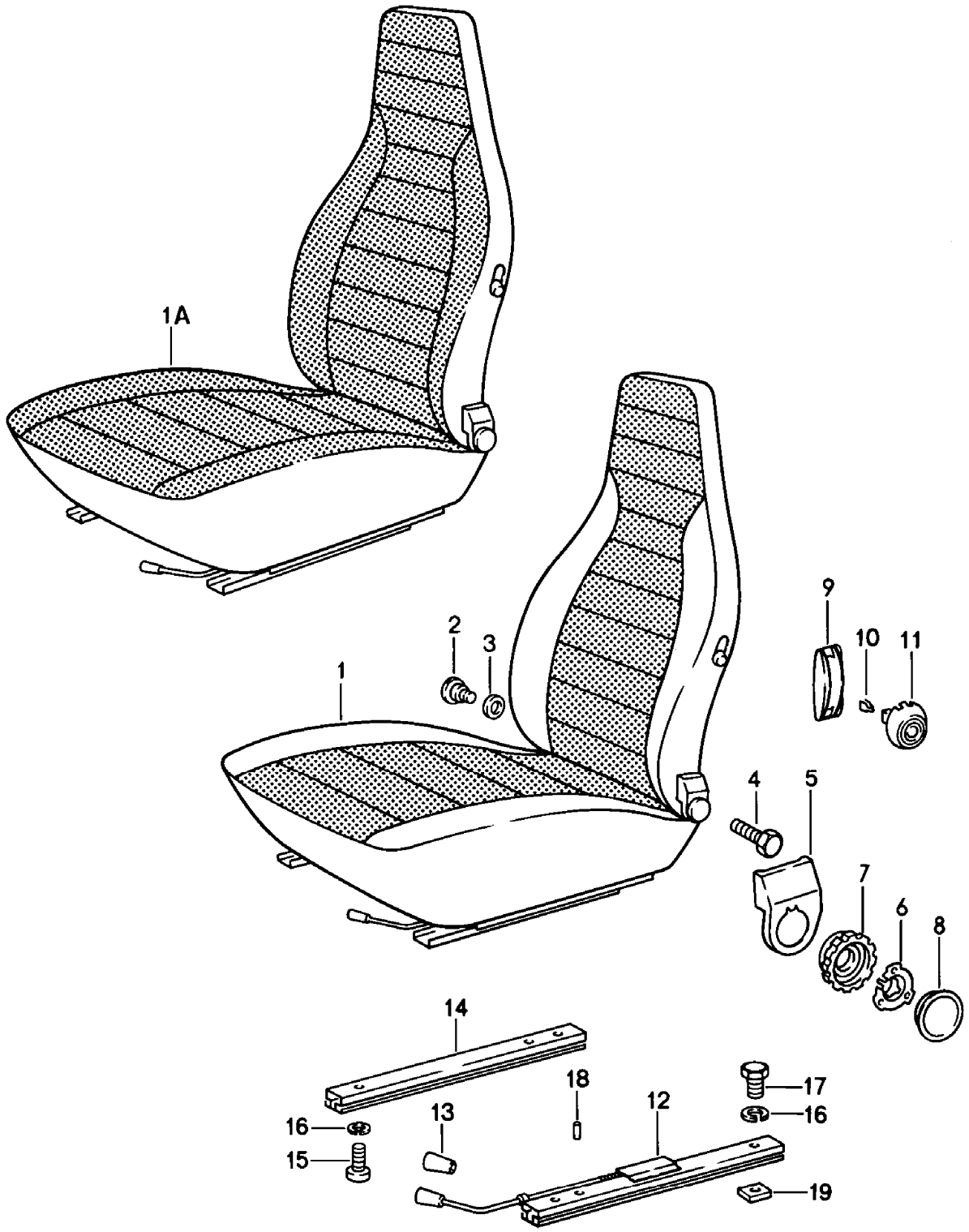

Modell	Jahr	HG	UG	Bildtafel	Einschränkung	UPD	11:41	28.10.2023
928	1978	8	08	808-020		738		

Pos	Teilenummer	Benennung	Bemerkung	St	Modellangabe
		Sitze vorne (komplett)			**"J.."**
					928
1	**928 521 001 30**	**Sitz komplett Kunstleder Mittelbahn in Ausführung: Schachbrettvelours D - MJ 1980>> Entfallteil**	**links**	**1**	
	08/79-07/82AC2	**braun braun/schwarz**			
	08/79-07/82AC4	**schwarz braun/schwarz**			
	08/79-07/82AC5	**schwarz blau/schwarz**			
	08/79-07/82BC1	**blau blau/schwarz**			
	08/79-07/82FD8	**grau/schwarz grau/schwarz**			
	08/79-07/82FD9	**beige/braun beige/braun**			
	08/79-07/82BC4	**beige beige/braun**			
	08/79-07/82BC5	**beige braun/schwarz**			
(1)	**928 521 002 30**	**Sitz komplett Kunstleder Mittelbahn in Ausführung: Schachbrettvelours D - MJ 1980>> Entfallteil**	**rechts**	**1**	
	08/79-07/82AC2	**braun braun/schwarz**			
	08/79-07/82AC4	**schwarz braun/schwarz**			
	08/79-07/82AC5	**schwarz blau/schwarz**			
	08/79-07/82BC1	**blau blau/schwarz**			
	08/79-07/82FD8	**grau/schwarz grau/schwarz**			
	08/79-07/82FD9	**beige/braun beige/braun**			

Modell	Jahr	HG	UG	Bildtafel	Einschränkung	UPD	11:41	28.10.2023
928	1978	8	08	808-020		738		

Pos	Teilenummer	Benennung	Bemerkung	St	Modellangabe
	08/79-07/82BC4	beige beige/braun			
	08/79-07/82BC5	beige braun/schwarz			
1	928 521 001 30	Sitz komplett Kunstleder Mittelbahn in Ausführung: Stoff D - MJ 1980>> Entfallteil	links	1	
	08/79-07/82BD1	blau/blau			
	08/79-07/82BD2	braun/braun			
	08/79-07/82BD3	beige			
	08/79-07/82BD4	schwarz/schwarz			
	08/79-07/82BD5	braun/beige			
(1)	928 521 002 30	Sitz komplett Kunstleder Mittelbahn in Ausführung: Stoff D - MJ 1980>> Entfallteil	rechts	1	
	08/79-07/82BD1	blau/blau			
	08/79-07/82BD2	braun/braun			
	08/79-07/82BD3	beige			
	08/79-07/82BD4	schwarz/schwarz			
	08/79-07/82BD5	braun/beige			
1	928 521 001 30	Sitz komplett Kunstleder Mittelbahn in Ausführung: Schottenkaro D - MJ 1980>> Entfallteil	links	1	
	08/79-07/82BE1	blau rot/blau			
	08/79-07/82BE2	schwarz rot/blau			
	08/79-07/82BE3	blau grün/blau			
	08/79-07/82BE4	schwarz grün/blau			
	08/79-07/82BE5	schwarz braun/beige			

Modell	Jahr	HG	UG	Bildtafel	Einschränkung	UPD	11:41	28.10.2023
928	1978	8	08	808-020		738		

Pos	Teilenummer	Benennung	Bemerkung	St	Modellangabe
	08/79-07/82BE6	braun braun/beige			
	08/79-07/82BE7	beige braun/beige			
(1)	928 521 002 30	Sitz komplett Kunstleder Mittelbahn in Ausführung: Schottenkaro D - MJ 1980>> Entfallteil	rechts	1	
	08/79-07/82BE1	blau rot/blau			
	08/79-07/82BE2	schwarz rot/blau			
	08/79-07/82BE3	blau grün/blau			
	08/79-07/82BE4	schwarz grün/blau			
	08/79-07/82BE5	schwarz braun/beige			
	08/79-07/82BE6	braun braun/beige			
	08/79-07/82BE7	beige braun/beige			
1A	928 521 001 31	Sitz komplett Kunstleder Sitz- und Lehnenfläche Berberstoff D - MJ 1981>> Entfallteil	links	1	
	08/80-07/82GE9	grau/schwarz grau/schwarz			
	08/80-07/82BD7	blau/schwarz blau/schwarz			
	08/80-07/82FE3	beige/braun beige/braun			
	08/80-07/82BD9	beige beige/braun			
(1A)	928 521 002 31	Sitz komplett Kunstleder Sitz- und Lehnenfläche Berberstoff D - MJ 1981>> Entfallteil	rechts	1	

Modell	Jahr	HG	UG	Bildtafel	Einschränkung	UPD	11:41	28.10.2023
928	1978	8	08	808-020		738		

Pos	Teilenummer	Benennung	Bemerkung	St	Modellangabe
	08/80-07/82GE9	grau/schwarz grau/schwarz			
	08/80-07/82BD7	blau/schwarz blau/schwarz			
	08/80-07/82FE3	beige/braun beige/braun			
	08/80-07/82BD9	beige beige/braun			
2	911 521 371 00	Schraube		2	
3	999 025 117 40	Unterlegscheibe 12,5 X 32 X 1		X	
4	911 521 547 00	Schraube M 10 X 20		4	
5	911 521 359 02	Blende	links	1	
(5)	911 521 360 02	Blende	rechts	1	
6	911 521 571 00	Spannfeder		2	
(7)	911 521 381 02	Abdeckung Drehknopf für Lehnenver- stellung bestehend aus: POS. 7 POS. 8		2	
7	911 521 381 00	Abdeckungen		2	
8	911 521 383 00	Abdeckung Entfallteil		2	
8	911 521 381 02	Abdeckung		2	
9	311 881 607 A	Blende Betätigungshebel		2	
10	311 881 247	Clip		2	
(11)	113 881 633 E	Betätigungsknopf		2	
	08/77-07/8201C	satinschwarz	rechteckig		
12	928 521 489 02	Sitzschiene Entfallteil	links	1	
(12)	928 521 490 02	Sitzschiene	rechts	1	
(13)	911 521 533 01	Griff f. Sitzlängsverstellung		2	
	08/77-07/8201C	satinschwarz			

Modell	Jahr	HG	UG	Bildtafel	Einschränkung	UPD	11:41	28.10.2023
928	1978	8	08	808-020		738		

Pos	Teilenummer	Benennung	Bemerkung	St	Modellangabe
14	944 521 491 00	Sitzschiene ohne: Entriegelungshebel siehe TPI GR.8 NR.34 Entfallteil		2	
14	944 521 491 00	Sitzschiene		2	
15	N 014 761 2	Zylinderschraube mit Innen- sechskantkopf M 6 X 12 Entfallteil		2	
15	900 119 129 01	Zylinderschraube M 6 X 12		2	
16	N 012 006 4	Federring B 6		16	
17	900 075 057 02	Sechskantschraube M 6 X 16		8	
17	900 075 057 03	Sechskantschraube M 6 X 16 Teil hier nicht mehr verwenden		8	
18	900 012 123 00	Stift A 2,5 X 12		2	
19	928 521 101 04	Gewindeplatte		8	

Modell	Jahr	HG	UG	Bildtafel	Einschränkung	UPD	11:41	28.10.2023
928	1978	8	08	808-025		738		

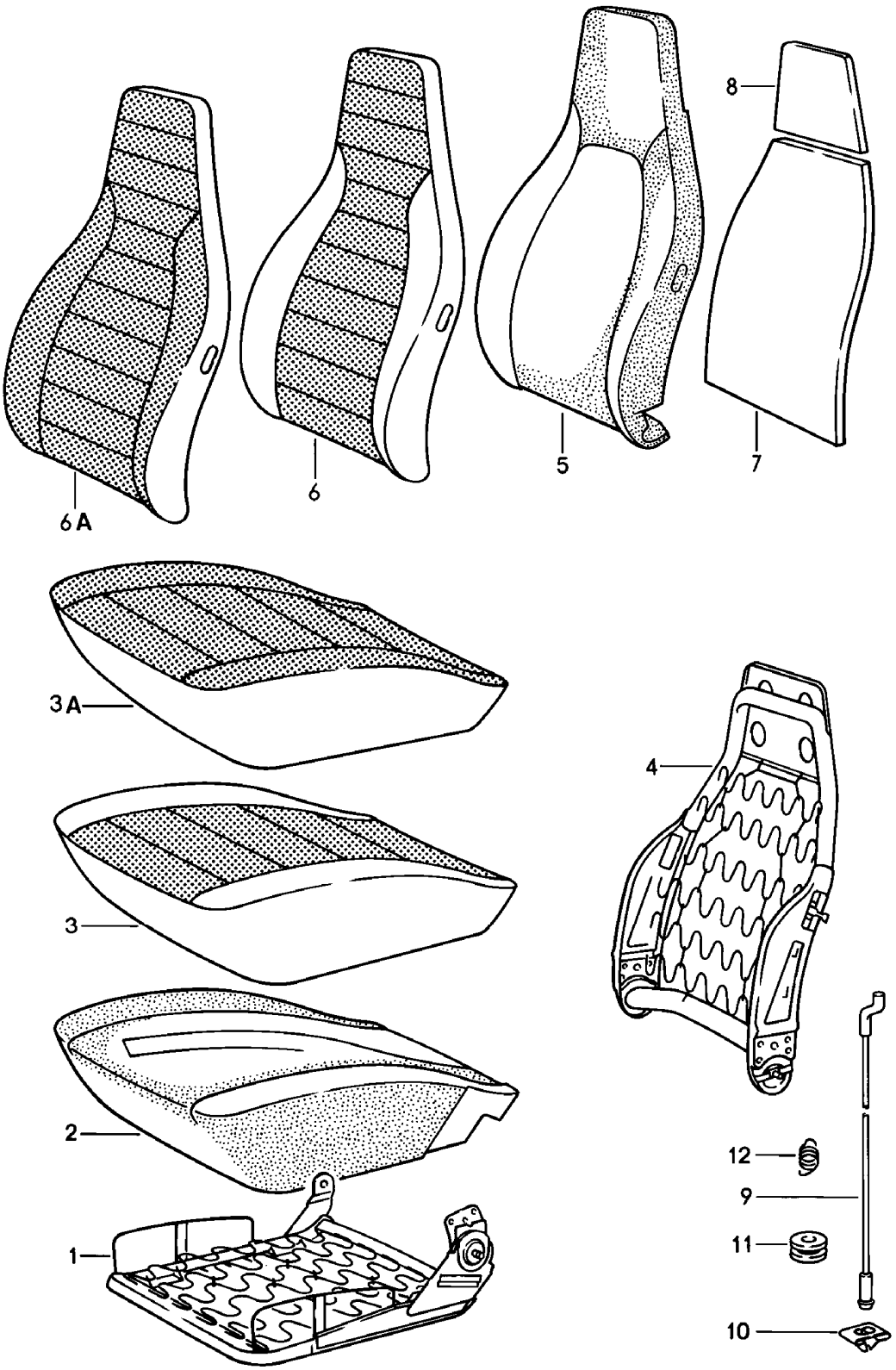

Modell	Jahr	HG	UG	Bildtafel	Einschränkung	UPD	11:41	28.10.2023
928	1978	8	08	808-025		738		

Pos	Teilenummer	Benennung	Bemerkung	St	Modellangabe
		Sitze vorne Einzelteile D - MJ 1980>>			
1	**911 521 069 56**	**Sitzrahmen D - MJ 1980>>**	**links**	**1**	
(1)	**911 521 070 56**	**Sitzrahmen D - MJ 1980>>**	**rechts**	**1**	
2	**911 521 385 02**	**Schaumteil Sitzkissen D - MJ 1980>>**	**links**	**1**	
(2)	**911 521 386 02**	**Schaumteil Sitzkissen D - MJ 1980>>**	**rechts**	**1**	
3	**911 521 037 11**	**Sitzbezug Kunstleder Mittelbahn in Ausführung: Schachbrettvelours D - MJ 1980>> Entfallteil**	**links**	**1**	
	08/79-07/82AC2	**braun braun/schwarz**			
	08/79-07/82AC4	**schwarz braun/schwarz**			
	08/79-07/82AC5	**schwarz blau/schwarz**			
	08/79-07/82BC1	**blau blau/schwarz**			
	08/79-07/82FD8	**Sitzbezug grau/schwarz**			
	08/79-07/82FD9	**Sitzbezug beige/braun**			
	08/79-07/82BC4	**beige beige/braun**			
	08/79-07/82BC5	**beige braun/schwarz**			
(3)	**911 521 038 11**	**Sitzbezug Kunstleder Mittelbahn in Ausführung: Schachbrettvelours D - MJ 1980>> Entfallteil**	**rechts**	**1**	
	08/79-07/82AC2	**braun braun/schwarz**			
	08/79-07/82AC4	**schwarz braun/schwarz**			

Modell	Jahr	HG	UG	Bildtafel	Einschränkung	UPD	11:41	28.10.2023
928	1978	8	08	808-025		738		

Pos	Teilenummer	Benennung	Bemerkung	St	Modellangabe
	08/79-07/82AC5	schwarz blau/schwarz			
	08/79-07/82BC1	blau blau/schwarz			
	08/79-07/82FD8	Sitzbezug grau/schwarz			
	08/79-07/82FD9	Sitzbezug beige/braun			
	08/79-07/82BC4	beige beige/braun			
	08/79-07/82BC5	beige braun/schwarz			
3	911 521 037 11	Sitzbezug Kunstleder Mittelbahn in Ausführung: Stoff D - MJ 1980>> Entfallteil	links	1	
	08/79-07/82BD1	Sitzbezug			
	08/79-07/82BD2	Sitzbezug			
	08/79-07/82BD3	beige			
	08/79-07/82BD4	Sitzbezug			
	08/79-07/82BD5	Sitzbezug			
(3)	911 521 038 11	Sitzbezug Kunstleder Mittelbahn in Ausführung: Stoff D - MJ 1980>> Entfallteil	rechts	1	
	08/79-07/82BD1	Sitzbezug			
	08/79-07/82BD2	Sitzbezug			
	08/79-07/82BD3	beige			
	08/79-07/82BD4	Sitzbezug			
	08/79-07/82BD5	Sitzbezug			
3	911 521 037 11	Sitzbezug Kunstleder Mittelbahn in Ausführung: Schottenkaro D - MJ 1980>> Entfallteil	links	1	
	08/79-07/82BE1	blau rot/blau			

Modell	Jahr	HG	UG	Bildtafel	Einschränkung	UPD	11:41	28.10.2023
928	1978	8	08	808-025		738		

Pos	Teilenummer	Benennung	Bemerkung	St	Modellangabe
	08/79-07/82BE2	schwarz rot/blau			
	08/79-07/82BE3	blau grün/blau			
	08/79-07/82BE4	schwarz grün/blau			
	08/79-07/82BE5	schwarz braun/beige			
	08/79-07/82BE6	braun braun/beige			
	08/79-07/82BE7	beige braun/beige			
(3)	911 521 038 11	Sitzbezug Kunstleder Mittelbahn in Ausführung: Schottenkaro D - MJ 1980>> Entfallteil	rechts	1	
	08/79-07/82BE1	blau rot/blau			
	08/79-07/82BE2	schwarz rot/blau			
	08/79-07/82BE3	blau grün/blau			
	08/79-07/82BE4	schwarz grün/blau			
	08/79-07/82BE5	schwarz braun/beige			
	08/79-07/82BE6	braun braun/beige			
	08/79-07/82BE7	beige braun/beige			
3A	911 521 037 12	Sitzbezug Kunstleder Berberstoff D - MJ 1980>> Entfallteil	links	1	
	08/79-07/82GE9	Sitzbezug grau/schwarz			
	08/79-07/82BD7	blau/schwarz blau/schwarz			
	08/79-07/82FE3	Sitzbezug beige/braun			

Modell	Jahr	HG	UG	Bildtafel	Einschränkung	UPD	11:41	28.10.2023
928	1978	8	08	808-025		738		

Pos	Teilenummer	Benennung	Bemerkung	St	Modellangabe
	08/79-07/82BD9	beige beige/braun			
(3A)	911 521 038 12	Sitzbezug Kunstleder Berberstoff D - MJ 1980>> Entfallteil	rechts	1	
	08/79-07/82GE9	Sitzbezug grau/schwarz			
	08/79-07/82BD7	blau/schwarz blau/schwarz			
	08/79-07/82FE3	Sitzbezug beige/braun			
	08/79-07/82BD9	beige beige/braun			
4	911 521 027 58	Lehnengestell D - MJ 1980>>	links	1	
(4)	911 521 028 58	Lehnengestell D - MJ 1980>>	rechts	1	
5	911 521 393 02	Schaumteil Rückenlehne D - MJ 1980>>		2	
6	911 521 072 21	Lehnenbezug Kunstleder Mittelbahn in Ausführung: Schachbrettvelours D - MJ 1980>> Entfallteil		2	
	08/79-07/82AC2	braun braun/schwarz			
	08/79-07/82AC4	schwarz braun/schwarz			
	08/79-07/82AC5	schwarz blau/schwarz			
	08/79-07/82BC1	blau blau/schwarz			
	08/79-07/82FD8	grau/schwarz grau/schwarz			
	08/79-07/82FD9	braun beige/braun			
	08/79-07/82BC4	beige beige/braun			
	08/79-07/82BC5	beige braun/schwarz			

Modell	Jahr	HG	UG	Bildtafel	Einschränkung	UPD	11:41	28.10.2023
928	1978	8	08	808-025		738		

Pos	Teilenummer	Benennung	Bemerkung	St	Modellangabe
6	911 521 072 21	Lehnenbezug Kunstleder Mittelbahn in Ausführung: Stoff D - MJ 1980>> Entfallteil		2	
	08/79-07/82BD1	dunkelblau			
	08/79-07/82BD2	braun/braun			
	08/79-07/82BD3	beige			
	08/79-07/82BD4	schwarz/schwarz			
	08/79-07/82BD5	braun/beige			
6	911 521 072 21	Lehnenbezug Kunstleder Mittelbahn in Ausführung: Schottenkaro D - MJ 1980>> Entfallteil		2	
	08/79-07/82BE1	blau rot/blau			
	08/79-07/82BE2	schwarz rot/blau			
	08/79-07/82BE3	blau grün/blau			
	08/79-07/82BE4	schwarz grün/blau			
	08/79-07/82BE5	schwarz braun/beige			
	08/79-07/82BE6	braun braun/beige			
	08/79-07/82BE7	beige braun/beige			
6A	911 521 072 22	Lehnenbezug Kunstleder Berberstoff D - MJ 1980>> Entfallteil		2	
	08/79-07/82GE9	schwarz grau/schwarz			
	08/79-07/82BD7	blau/schwarz blau/schwarz			
	08/79-07/82FE3	braun beige/braun			

Modell	Jahr	HG	UG	Bildtafel	Einschränkung	UPD	11:41	28.10.2023
928	1978	8	08	808-025		738		

Pos	Teilenummer	Benennung	Bemerkung	St	Modellangabe
	08/79-07/82BD9	**beige** **beige/braun**			
7	**911 521 575 00**	**Füllstück** **Lehne** **D - MJ 1980>>**		**2**	
8	**911 521 435 00**	**Füllstück** **D - MJ 1980>>**		**2**	
9	**911 521 361 00**	**Zugdraht** **D - MJ 1980>>** **Entfallteil**		**2**	
9	**911 521 361 02**	**Zugdraht** **D - MJ 1980>>**		**2**	
10	**911 521 369 00**	**Klemme** **Zugdraht** **D - MJ 1980>>**		**2**	
11	**911 521 343 00**	**Führungsbuchse** **Zugdraht** **D - MJ 1980>>**		**2**	
12	**311 881 287 A**	**Zugfeder** **Betätigungshebel** **D - MJ 1980>>**		**2**	

Modell	Jahr	HG	UG	Bildtafel	Einschränkung	UPD	11:42	28.10.2023
928	1978	8	08	808-030		738		

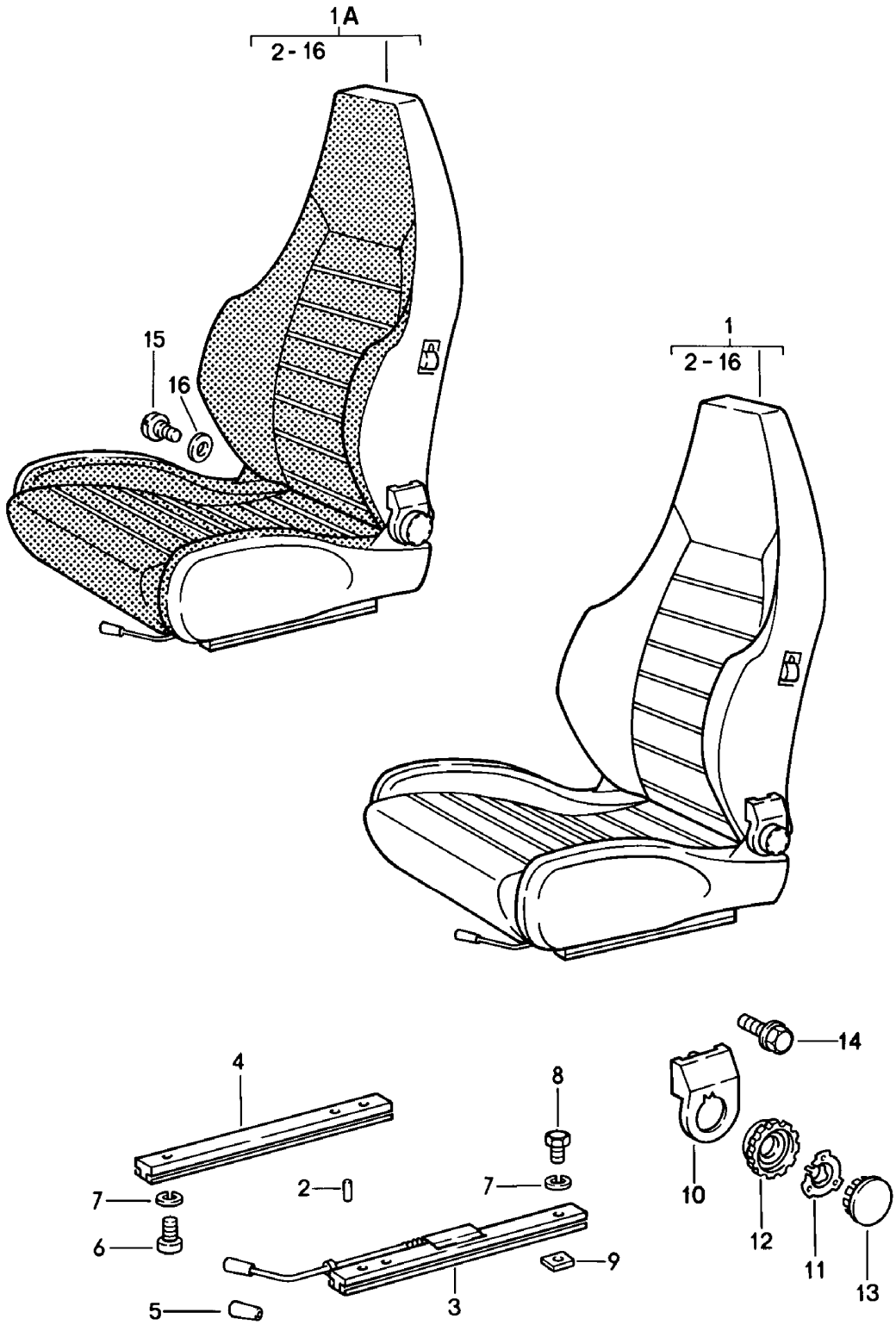

Modell	Jahr	HG	UG	Bildtafel	Einschränkung	UPD	11:42	28.10.2023
928	1978	8	08	808-030		738		

Pos	Teilenummer	Benennung	Bemerkung	St	Modellangabe
		Sportsitz (komplett) D - MJ 1980>>			**PR:409,410**
1	**911 521 007 61**	**Sportsitz Leder Entfallteil**	**links**	**1**	**PR:409**
	08/79-07/821AJ	**schwarz**			
	08/79-07/823NG	**braun**			
	08/79-07/8230B	**dunkelblau**			
	08/79-07/8250B	**beige**			
	08/79-07/8280S	**can-can-rot**			
	08/79-07/8295S	**papyrus**			
	08/79-07/8260S	**hannibalgrau**			
	08/79-07/8220S	**Leder**			
(1)	**911 521 008 61**	**Sportsitz Leder Entfallteil**	**rechts**	**1**	**PR:409**
	08/79-07/821AJ	**schwarz**			
	08/79-07/823NG	**braun**			
	08/79-07/8230B	**dunkelblau**			
	08/79-07/8250B	**beige**			
	08/79-07/8280S	**can-can-rot**			
	08/79-07/8295S	**papyrus**			
	08/79-07/8260S	**hannibalgrau**			
	08/79-07/8220S	**Leder**			
1A	**911 521 007 06**	**Sportsitz Kunstleder Sitz- und Lehnenfläche Berberstoff Entfallteil**	**links**	**1**	**PR:410**
	08/79-07/82GE9	**schwarz grau/schwarz**			
	08/79-07/82BD7	**blau blau/schwarz**			
	08/79-07/82FE3	**braun beige/braun**			
	08/79-07/82BD9	**beige beige/braun**			

Modell	Jahr	HG	UG	Bildtafel	Einschränkung	UPD	11:42	28.10.2023
928	1978	8	08	808-030		738		

Pos	Teilenummer	Benennung	Bemerkung	St	Modellangabe
(1A)	911 521 008 06	Sportsitz Kunstleder Sitz- und Lehnenfläche Berberstoff Entfallteil	rechts	1	PR:410
	08/79-07/82GE9	schwarz grau/schwarz			
	08/79-07/82BD7	blau blau/schwarz			
	08/79-07/82FE3	braun beige/braun			
	08/79-07/82BD9	beige beige/braun			
2	900 012 123 00	Stift A 2,5 X 12		2	
3	928 521 489 02	Sitzschiene Entfallteil	links	1	
(3)	928 521 490 02	Sitzschiene mit: Verriegelung Entfallteil	rechts	1	
4	944 521 491 00	Sitzschiene Entfallteil		2	
4	944 521 491 00	Sitzschiene ohne: Verriegelung siehe TPI GR.8 NR.34		2	
5	911 521 533 00	Griff f. Sitzlängsverstellung Entfallteil		2	
(5)	911 521 533 01	Griff f. Sitzlängsverstellung		2	
	08/79-07/8201C	satinschwarz			
6	N 014 761 2	Zylinderschraube mit Innen- sechskantkopf M 6 X 12 Entfallteil		8	
6	900 119 129 01	Zylinderschraube M 6 X 12		8	
7	N 012 006 4	Federring B 6		16	
8	900 075 057 03	Sechskantschraube Teil hier nicht mehr verwenden		8	
8	900 075 057 02	Sechskantschraube M 6 X 16		8	

Modell	Jahr	HG	UG	Bildtafel	Einschränkung	UPD	11:42	28.10.2023
928	1978	8	08	808-030		738		

Pos	Teilenummer	Benennung	Bemerkung	St	Modellangabe
8	900 075 057 03	Sechskantschraube M 6 X 16		8	
9	928 521 101 04	Gewindeplatte		8	
10	911 521 359 02	Blende	links	1	
(10)	911 521 360 02	Blende	rechts	1	
11	911 521 571 00	Spannfeder		2	
(12)	911 521 381 02	Abdeckung Drehknopf für Lehnenver- stellung bestehend aus: POS. 12 POS. 13		2	
12	911 521 381 00	Abdeckungen		2	
13	911 521 383 00	Abdeckung Entfallteil		2	
13	911 521 381 02	Abdeckung		2	
14	911 521 371 00	Schraube	innen	2	
15	911 521 547 00	Schraube M 10 X 20		4	
16	999 025 117 40	Unterlegscheibe 12,5 X 32 X 1		X	

Modell	Jahr	HG	UG	Bildtafel	Einschränkung	UPD	11:42	28.10.2023
928	1978	8	08	808-035		738		

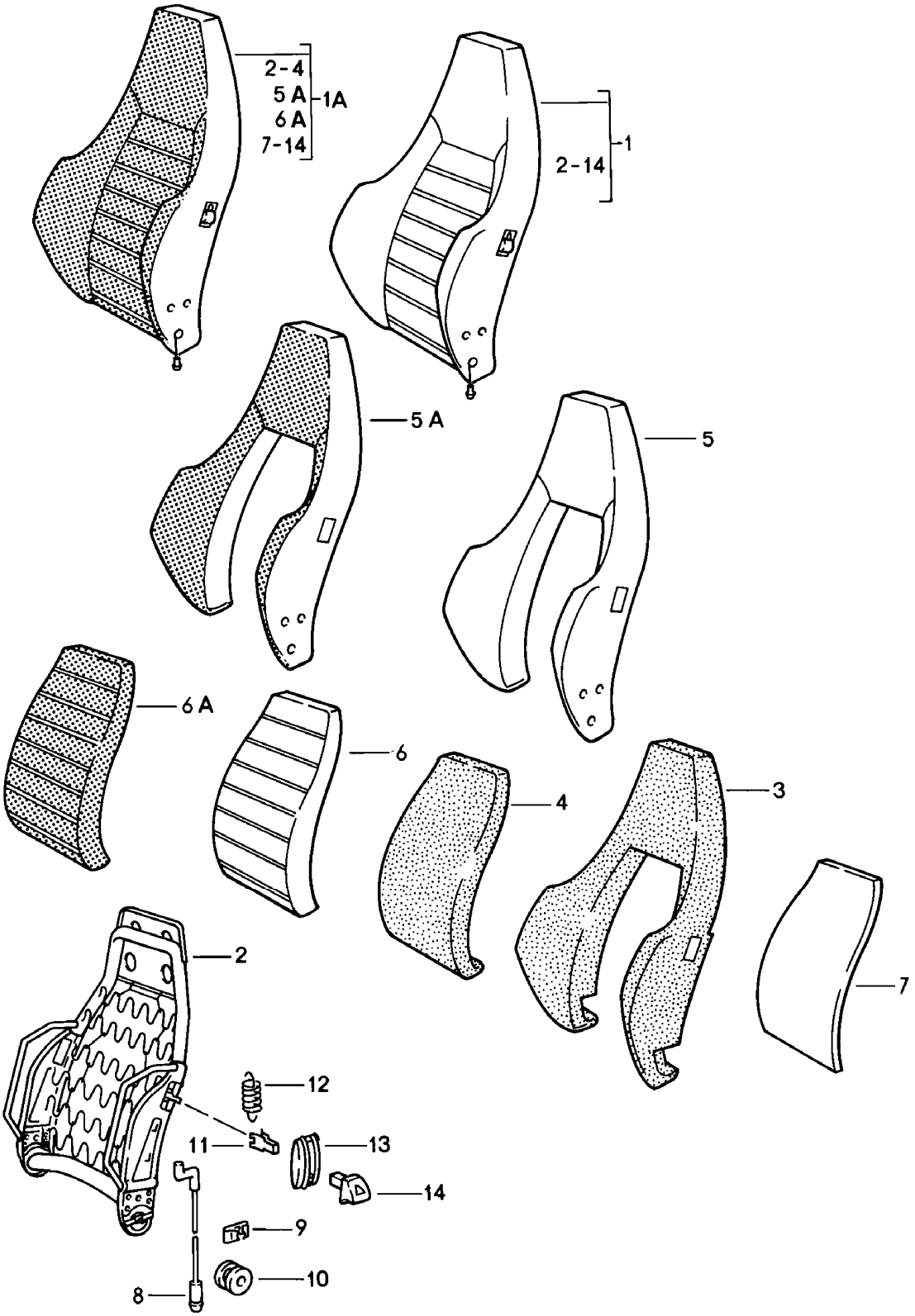

Modell	Jahr	HG	UG	Bildtafel	Einschränkung	UPD	11:42	28.10.2023
928	1978	8	08	808-035		738		

Pos	Teilenummer	Benennung	Bemerkung	St	Modellangabe
		Sportsitz Lehne Einzelteile D - MJ 1980>>			**PR:409,410**
1	**911 521 603 50**	**Rückenlehne Leder Entfallteil**	**links**	**1**	**PR:409**
	08/79-07/821AJ	**schwarz**			
	08/79-07/823NG	**braun**			
	08/79-07/8230B	**dunkelblau**			
	08/79-07/8250B	**beige**			
	08/79-07/8280S	**can-can-rot**			
	08/79-07/8295S	**papyrus**			
	08/79-07/8260S	**hannibalgrau**			
	08/79-07/8220S	**Leder**			
(1)	**911 521 604 50**	**Rückenlehne Leder Entfallteil**	**rechts**	**1**	**PR:409**
	08/79-07/821AJ	**schwarz**			
	08/79-07/823NG	**braun**			
	08/79-07/8230B	**dunkelblau**			
	08/79-07/8250B	**beige**			
	08/79-07/8280S	**can-can-rot**			
	08/79-07/8295S	**papyrus**			
	08/79-07/8260S	**hannibalgrau**			
	08/79-07/8220S	**Leder**			
1A	**911 521 603 06**	**Lehne Kunstleder Berberstoff Entfallteil**	**links**	**1**	**PR:410**
	08/79-07/82GE9	**schwarz grau/schwarz**			
	08/79-07/82BD7	**Lehne blau/schwarz**			
	08/79-07/82FE3	**braun beige/braun**			
	08/79-07/82BD9	**beige beige/braun**			

Modell	Jahr	HG	UG	Bildtafel	Einschränkung	UPD	11:42	28.10.2023
928	1978	8	08	808-035		738		

Pos	Teilenummer	Benennung	Bemerkung	St	Modellangabe
(1A)	911 521 604 06	Lehne Kunstleder Berberstoff Entfallteil	rechts	1	PR:410
	08/79-07/82GE9	schwarz grau/schwarz			
	08/79-07/82BD7	Lehne blau/schwarz			
	08/79-07/82FE3	braun beige/braun			
	08/79-07/82BD9	beige beige/braun			
2	911 521 613 02	Lehnengestell Entfallteil	links	1	
2	911 521 613 02	Lehnengestell	links	1	
(2)	911 521 614 02	Lehnengestell Entfallteil	rechts	1	
(2)	911 521 614 02	Lehnengestell	rechts	1	
3	911 521 751 02	Schaumteil Schaumteil für Lehnenwange		2	
4	911 521 104 02	Schaumteil Lehne		2	
5	911 521 072 70	Lehnenwangenbezug Leder Entfallteil		2	PR:409
	08/79-07/821AJ	schwarz			
	08/79-07/823NG	braun			
	08/79-07/8230B	dunkelblau			
	08/79-07/8250B	beige			
	08/79-07/8280S	can-can-rot			
	08/79-07/8295S	papyrus			
	08/79-07/8260S	hannibalgrau			
	08/79-07/8220S	Leder			
5A	911 521 072 06	Lehnenwangenbezug Kunstleder Berberstoff Entfallteil		2	PR:410
	08/79-07/82GE6	schwarz grau/schwarz			

Modell	Jahr	HG	UG	Bildtafel	Einschränkung	UPD	11:42	28.10.2023
928	1978	8	08	808-035		738		

Pos	Teilenummer	Benennung	Bemerkung	St	Modellangabe
	08/79-07/82BD7	blau blau/schwarz			
	08/79-07/82FE3	braun beige/braun			
	08/79-07/82BD9	beige beige/braun			
6	911 521 403 50	Lehnenbezug Leder Entfallteil		2	PR:409
	08/79-07/821AJ	schwarz			
	08/79-07/823NG	braun			
	08/79-07/8230B	dunkelblau			
	08/79-07/8250B	beige			
	08/79-07/8280S	can-can-rot			
	08/79-07/8295S	papyrus			
	08/79-07/8260S	hannibalgrau			
	08/79-07/8220S	Leder			
6A	911 521 403 06	Lehnenbezug Berberstoff Entfallteil		2	PR:410
	08/79-07/821GB	grau/schwarz			
	08/79-07/8237B	blau/schwarz			
	08/79-07/828NB	beige/braun			
7	911 521 575 00	Füllstück		2	
8	911 521 361 00	Zugdraht Entfallteil		2	
8	911 521 361 02	Zugdraht		2	
9	911 521 369 00	Klemme		2	
10	911 521 343 00	Führungsbuchse		2	
11	311 881 247	Clip		2	
12	311 881 287 A	Zugfeder Betätigungshebel		2	
13	911 521 815 00	Rosette Betätigungshebel		2	
	08/79-07/8201C	satinschwarz			
14	911 521 817 00	Betätigungsknopf		2	

Modell	Jahr	HG	UG	Bildtafel	Einschränkung	UPD	11:42	28.10.2023
928	1978	8	08	808-035		738		

Pos	Teilenummer	Benennung	Bemerkung	St	Modellangabe
	08/79-07/8201C	**satinschwarz**			

Modell	Jahr	HG	UG	Bildtafel	Einschränkung	UPD	11:42	28.10.2023
928	1978	8	08	808-040		738		

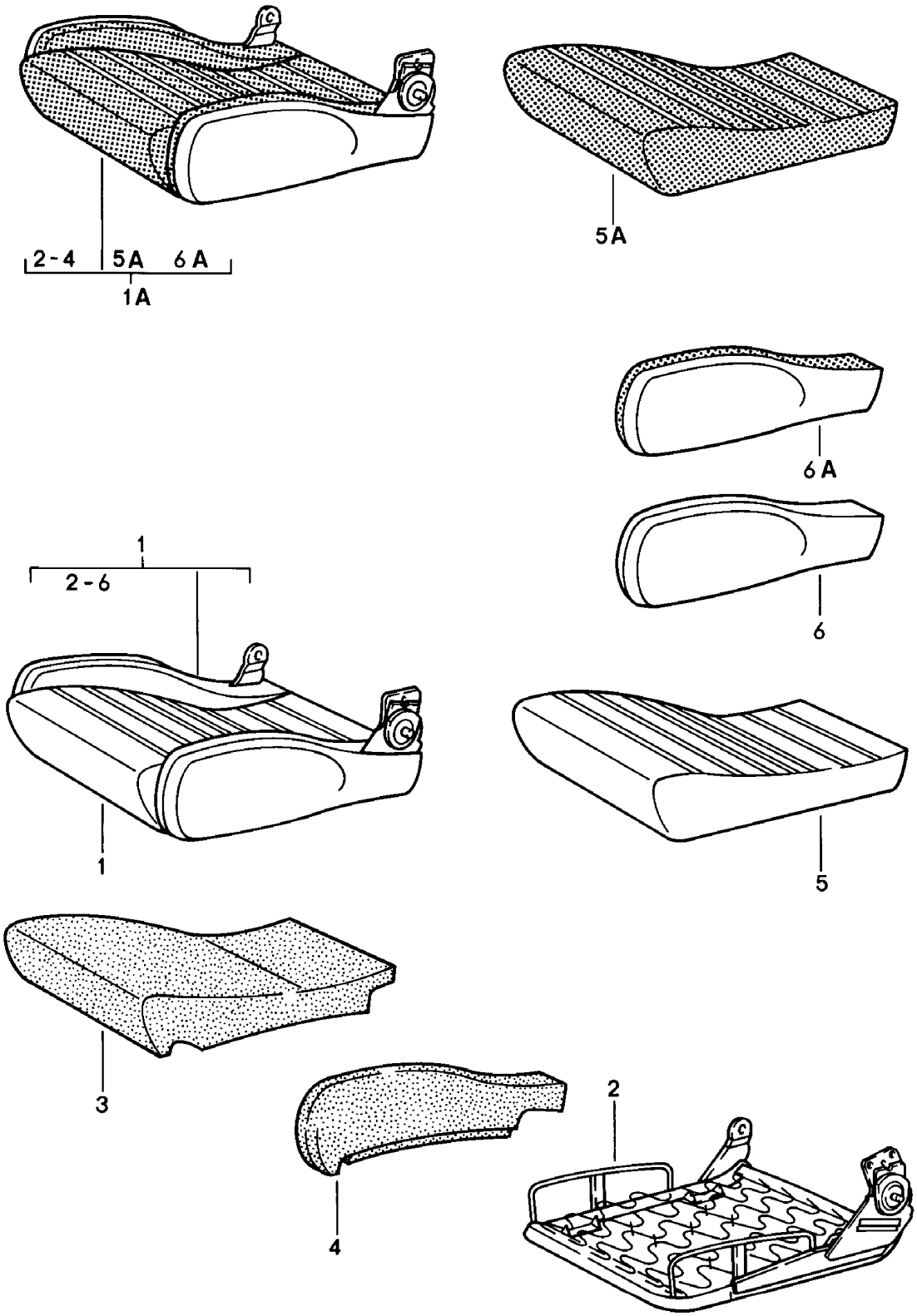

Modell	Jahr	HG	UG	Bildtafel	Einschränkung	UPD	11:42	28.10.2023
928	1978	8	08	808-040		738		

Pos	Teilenummer	Benennung	Bemerkung	St	Modellangabe
		Sportsitz Sitzkissen Einzelteile D - MJ 1980>>			**PR:409,410**
1	**911 521 605 50**	**Sitzkissen Leder Entfallteil**	**links**	**1**	**PR:409**
	08/79-07/821AJ	**schwarz**			
	08/79-07/823NG	**braun**			
	08/79-07/8230B	**dunkelblau**			
	08/79-07/8250B	**beige**			
	08/79-07/8280S	**can-can-rot**			
	08/79-07/8295S	**papyrus**			
	08/79-07/8260S	**hannibalgrau**			
	08/79-07/8220S	**Leder**			
(1)	**911 521 606 50**	**Sitzkissen Leder Entfallteil**	**rechts**	**1**	**PR:409**
	08/79-07/821AJ	**schwarz**			
	08/79-07/823NG	**braun**			
	08/79-07/8230B	**dunkelblau**			
	08/79-07/8250B	**beige**			
	08/79-07/8280S	**can-can-rot**			
	08/79-07/8295S	**papyrus**			
	08/79-07/8260S	**hannibalgrau**			
	08/79-07/8220S	**Leder**			
1A	**911 521 605 06**	**Sitzkissen Kunstleder Sitzbezug Berberstoff Entfallteil**	**links**	**1**	**PR:410**
	08/79-07/82GE9	**Sitzkissen grau/schwarz**			
	08/79-07/82BD7	**Sitzkissen blau/schwarz**			
	08/79-07/82FE3	**Sitzkissen beige/braun**			

Modell	Jahr	HG	UG	Bildtafel	Einschränkung	UPD	11:42	28.10.2023
928	1978	8	08	808-040		738		

Pos	Teilenummer	Benennung	Bemerkung	St	Modellangabe
	08/79-07/82BD9	beige beige/braun			
(1A)	911 521 606 06	Sitzkissen Kunstleder Sitzbezug Berberstoff Entfallteil	rechts	1	PR:410
	08/79-07/82GE9	Sitzkissen grau/schwarz			
	08/79-07/82BD7	Sitzkissen blau/schwarz			
	08/79-07/82FE3	Sitzkissen beige/braun			
	08/79-07/82BD9	beige beige/braun			
2	911 521 621 01	Sitzrahmen	links	1	
(2)	911 521 622 01	Sitzrahmen	rechts	1	
3	911 521 697 02	Schaumteil Sitzkissen		2	
4	911 521 683 02	Schaumteil	links	1	
(4)	911 521 654 02	Schaumteil Sitz	rechts links	1	
(4)	911 521 653 02	Schaumteil	links	1	
(4)	911 521 684 02	Schaumteil Sitz	rechts rechts	1	
5	911 521 439 50	Sitzbezug Leder Entfallteil		2	PR:409
	08/79-07/821AJ	schwarz			
	08/79-07/823NG	braun			
	08/79-07/8230B	dunkelblau			
	08/79-07/8250B	beige			
	08/79-07/8280S	can-can-rot			
	08/79-07/8295S	papyrus			
	08/79-07/8260S	hannibalgrau			
	08/79-07/8220S	Leder			
5A	911 521 439 06	Sitzbezug Berberstoff Entfallteil		2	PR:410

Modell	Jahr	HG	UG	Bildtafel	Einschränkung	UPD	11:42	28.10.2023
928	1978	8	08	808-040		738		

Pos	Teilenummer	Benennung	Bemerkung	St	Modellangabe
	08/79-07/821GB	grau/schwarz			
	08/79-07/8237B	blau/schwarz			
	08/79-07/828NB	beige/braun			
6	911 521 631 50	Polsterbezug Sitz Leder Entfallteil	links links	1	PR:409
	08/79-07/821AJ	schwarz			
	08/79-07/823NG	braun			
	08/79-07/8230B	dunkelblau			
	08/79-07/8250B	beige			
	08/79-07/8280S	can-can-rot			
	08/79-07/8295S	papyrus			
	08/79-07/8260S	hannibalgrau			
	08/79-07/8220S	Leder			
(6)	911 521 632 50	Polsterbezug Sitz Leder Entfallteil	rechts links	1	PR:409
	08/79-07/821AJ	schwarz			
	08/79-07/823NG	braun			
	08/79-07/8230B	dunkelblau			
	08/79-07/8250B	beige			
	08/79-07/8280S	can-can-rot			
	08/79-07/8295S	papyrus			
	08/79-07/8260S	hannibalgrau			
	08/79-07/8220S	Leder			
(6)	911 521 633 50	Polsterbezug Sitz Leder Entfallteil	links rechts	1	PR:409
	08/79-07/821AJ	schwarz			
	08/79-07/823NG	braun			
	08/79-07/8230B	dunkelblau			
	08/79-07/8250B	beige			

Modell	Jahr	HG	UG	Bildtafel	Einschränkung	UPD	11:42	28.10.2023
928	1978	8	08	808-040		738		

Pos	Teilenummer	Benennung	Bemerkung	St	Modellangabe
	08/79-07/8280S	can-can-rot			
	08/79-07/8295S	papyrus			
	08/79-07/8260S	hannibalgrau			
	08/79-07/8220S	Leder			
(6)	911 521 634 50	Polsterbezug Sitz Leder Entfallteil	rechts rechts	1	PR:409
	08/79-07/821AJ	schwarz			
	08/79-07/823NG	braun			
	08/79-07/8230B	dunkelblau			
	08/79-07/8250B	beige			
	08/79-07/8280S	can-can-rot			
	08/79-07/8295S	papyrus			
	08/79-07/8260S	hannibalgrau			
	08/79-07/8220S	Leder			
6A	911 521 631 06	Polsterbezug Sitz Kunstleder Sitzbezug Berberstoff Entfallteil	links links	1	PR:410
	08/79-07/82GE9	Sitzwangenbezug grau/schwarz			
	08/79-07/82BD7	blau blau/schwarz			
	08/79-07/82FE3	Sitzwangenbezug beige/braun			
	08/79-07/82BD9	beige beige/braun			
(6A)	911 521 632 06	Polsterbezug Sitz Kunstleder Sitzbezug Berberstoff Entfallteil	rechts links	1	PR:410
	08/79-07/82GE9	Sitzwangenbezug grau/schwarz			
	08/79-07/82BD7	blau blau/schwarz			

Modell	Jahr	HG	UG	Bildtafel	Einschränkung	UPD	11:42	28.10.2023
928	1978	8	08	808-040		738		

Pos	Teilenummer	Benennung	Bemerkung	St	Modellangabe
	08/79-07/82FE3	Sitzwangenbezug beige/braun			
	08/79-07/82BD9	beige beige/braun			
(6A)	911 521 633 06	Polsterbezug Sitz Kunstleder Sitzbezug Berberstoff Entfallteil	links rechts	1	PR:410
	08/79-07/82GE9	Sitzwangenbezug grau/schwarz			
	08/79-07/82BD7	blau blau/schwarz			
	08/79-07/82FE3	Sitzwangenbezug beige/braun			
	08/79-07/82BD9	beige beige/braun			
(6A)	911 521 634 06	Polsterbezug Sitz Kunstleder Sitzbezug Berberstoff Entfallteil	rechts rechts	1	PR:410
	08/79-07/82GE9	Sitzwangenbezug grau/schwarz			
	08/79-07/82BD7	blau blau/schwarz			
	08/79-07/82FE3	Sitzwangenbezug beige/braun			
	08/79-07/82BD9	beige beige/braun			

Modell	Jahr	HG	UG	Bildtafel	Einschränkung	UPD	11:42	28.10.2023
928	1978	8	08	808-045		738		

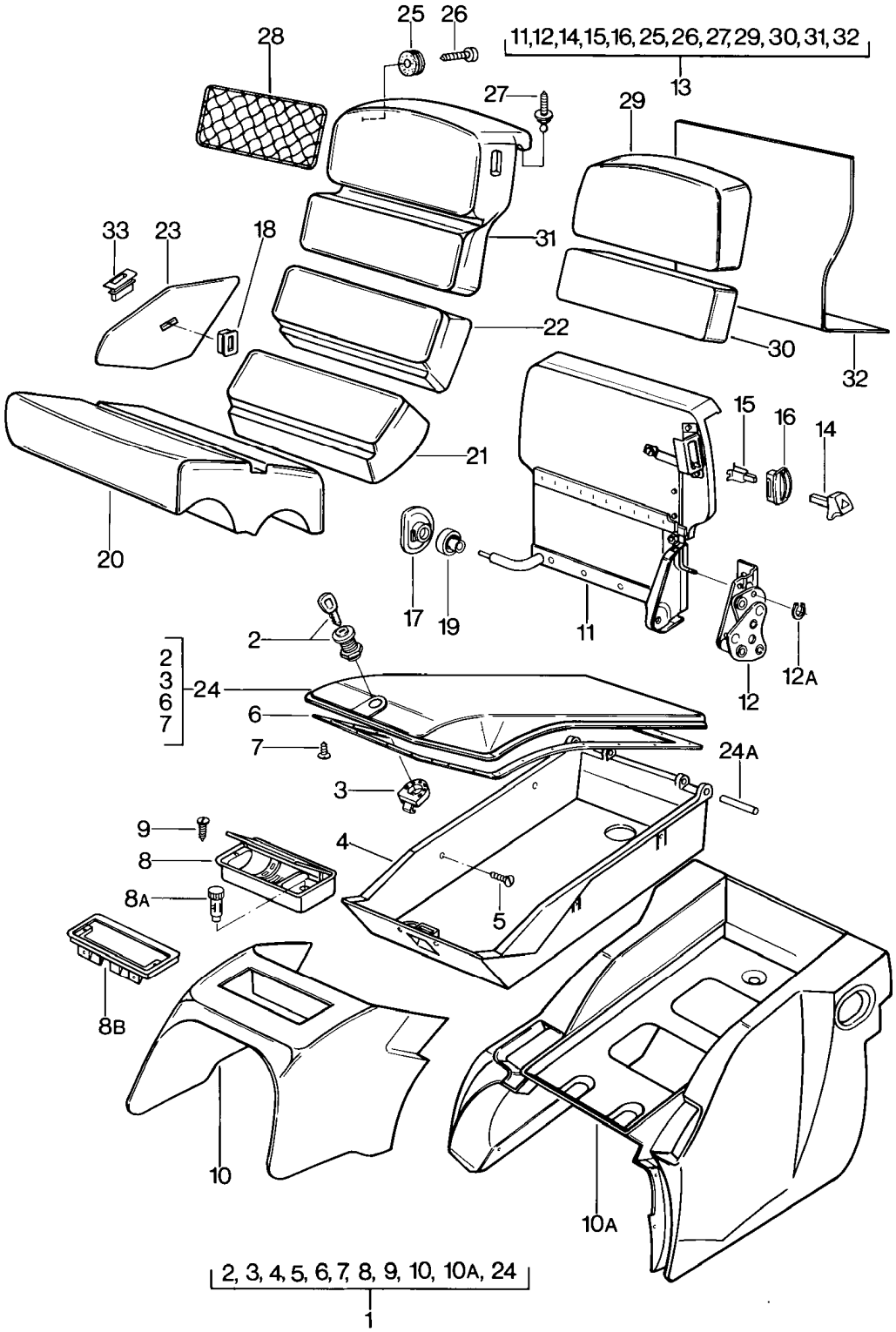

Modell	Jahr	HG	UG	Bildtafel	Einschränkung	UPD	11:42	28.10.2023
928	1978	8	08	808-045		738		

Pos	Teilenummer	Benennung	Bemerkung	St	Modellangabe
		Notsitz **mit:** **Ablagekasten**			
1	**928 522 065 02**	**Ablagekasten** **Kunstleder** **Entfallteil**		**1**	
	08/77-07/8240D	**kork**			
	08/77-07/8220B	**dunkelgrün**			
	08/77-07/8221S	**braun**			
	08/77-07/8205T	**schwarz**			
	08/77-07/8230B	**blau**			
	08/77-07/8250B	**beige**			
(1)	**928 522 065 03**	**Frischluftkasten** **Kunstleder** **Entfallteil**		**1**	**AUT.**
	08/77-07/8240D	**kork**			
	08/77-07/8220B	**dunkelgrün**			
	08/77-07/8221S	**braun**			
	08/77-07/8205T	**schwarz**			
	08/77-07/8230B	**blau**			
	08/77-07/8250B	**beige**			
1	**928 522 065 50**	**Ablagekasten** **Leder** **Entfallteil**		**1**	
	08/77-07/8240D	**kork**			
	08/77-07/8220B	**dunkelgrün**			
	08/77-07/823NG	**braun**			
	08/77-07/821AJ	**schwarz**			
	08/77-07/8230B	**blau**			
	08/77-07/8250B	**beige**			
	08/77-07/822LB	**weinrot**			
(1)	**928 522 065 51**	**Ablagekasten** **Leder** **Entfallteil**		**1**	**AUT.**
	08/77-07/8240D	**kork**			
	08/77-07/8220B	**dunkelgrün**			

Modell	Jahr	HG	UG	Bildtafel	Einschränkung	UPD	11:42	28.10.2023
928	1978	8	08	808-045		738		

Pos	Teilenummer	Benennung	Bemerkung	St	Modellangabe
	08/77-07/823NG	braun			
	08/77-07/821AJ	schwarz			
	08/77-07/8230B	blau			
	08/77-07/8250B	beige			
	08/77-07/822LB	weinrot			
-	N 014 139 1B	Linsenschraube		3	
-	N 014 139 11	Linsenschraube M 6 X 12 Entfallteil		3	
-	N 014 139 1B	Linsenschraube M 6 X 12		3	
-	900 089 005 02	Unterlegscheibe 6		3	
-	N 012 226 5	Federscheibe B 6		3	
2	928 522 015 02	Schliesszylinder mit Schlüs- seln Schloss mit Schlüsseln		1	
3	928 522 069 02	Verschluss		1	
4	928 522 279 02	Einsatz		1	
	08/77-07/8270B	schwarz			
5	900 144 017 07	Blechschraube B 2,9 X 13		6	
6	928 522 269 02	Abdeckleiste Deckel		1	
7	900 143 066 07	Schraube ST 4,2 X 9,5		19	
-	999 141 010 07	Senkschraube 7 X 7		14	
8	928 552 060 03	Ascher		1	
8A	928 652 103 00	Zigarettenanzünder		1	
8B	928 522 277 03	Aschereinsatz für		1	
9	900 144 017 07	Blechschraube B 2,9 X 13		2	
10	928 522 063 02	Ablagekasten Kunstleder Entfallteil	vorn	1	

Modell	Jahr	HG	UG	Bildtafel	Einschränkung	UPD	11:42	28.10.2023
928	1978	8	08	808-045		738		

Pos	Teilenummer	Benennung	Bemerkung	St	Modellangabe
	08/77-07/8240D	kork			
	08/77-07/8220B	dunkelgrün			
	08/77-07/8221S	braun			
	08/77-07/8205T	schwarz			
	08/77-07/8230B	blau			
	08/77-07/8250B	beige			
(10)	928 522 063 03	Ablagekasten Kunstleder Entfallteil	vorn	1	AUT.
	08/77-07/8240D	kork			
	08/77-07/8220B	dunkelgrün			
	08/77-07/8221S	braun			
	08/77-07/8205T	schwarz			
	08/77-07/8230B	blau			
	08/77-07/8250B	beige			
10	928 522 063 50	Ablagekasten Leder	vorn	1	
	08/77-07/8240D	kork			
	08/77-07/8220B	dunkelgrün			
	08/77-07/823NG	braun			
	08/77-07/821AJ	schwarz			
	08/77-07/8230B	blau			
	08/77-07/8250B	beige			
	08/77-07/8280S	can-can-rot			
	08/77-07/8295S	papyrus			
	08/77-07/8260S	hannibalgrau			
	08/77-07/8220S	Leder			
	08/77-07/822LB	weinrot			
(10)	928 522 063 51	Ablagekasten Leder	vorn	1	AUT.
	08/77-07/8240D	kork			
	08/77-07/8220B	dunkelgrün			
	08/77-07/823NG	braun			

Modell	Jahr	HG	UG	Bildtafel	Einschränkung	UPD	11:42	28.10.2023
928	1978	8	08	808-045		738		

Pos	Teilenummer	Benennung	Bemerkung	St	Modellangabe
	08/77-07/821AJ	schwarz			
	08/77-07/8230B	blau			
	08/77-07/8250B	beige			
	08/77-07/8280S	can-can-rot			
	08/77-07/8295S	papyrus			
	08/77-07/8260S	hannibalgrau			
	08/77-07/8220S	Leder			
	08/77-07/822LB	weinrot			
10A	928 522 067 02	Ablagekasten Kunstleder Entfallteil	hinten	1	
	08/77-07/8240D	kork			
	08/77-07/8220B	dunkelgrün			
	08/77-07/8221S	braun			
	08/77-07/8205T	schwarz			
	08/77-07/8230B	blau			
	08/77-07/8250B	beige			
(10A)	928 522 067 03	Frischluftkasten Kunstleder Entfallteil	hinten	1	AUT.
	08/77-07/8240D	kork			
	08/77-07/8220B	dunkelgrün			
	08/77-07/8221S	braun			
	08/77-07/8205T	schwarz			
	08/77-07/8230B	blau			
	08/77-07/8250B	beige			
(10A)	928 522 067 05	Ablagekasten Kunstleder	hinten	1	AUT.
	08/77-07/8240D	kork			
	08/77-07/8220B	dunkelgrün			
	08/77-07/8221S	braun			
	08/77-07/8205T	schwarz			
	08/77-07/8230B	blau			

Modell	Jahr	HG	UG	Bildtafel	Einschränkung	UPD	11:42	28.10.2023
928	1978	8	08	808-045		738		

Pos	Teilenummer	Benennung	Bemerkung	St	Modellangabe
	08/77-07/8250B	beige			
10A	928 522 067 50	Ablagekasten Leder	hinten	1	
	08/77-07/8240D	kork			
	08/77-07/8220B	dunkelgrün			
	08/77-07/823NG	braun			
	08/77-07/821AJ	schwarz			
	08/77-07/8230B	blau			
	08/77-07/8250B	beige			
	08/77-07/8280S	can-can-rot			
	08/77-07/8295S	papyrus			
	08/77-07/8260S	hannibalgrau			
	08/77-07/8220S	Leder			
	08/77-07/822LB	weinrot			
(10A)	928 522 067 51	Ablagekasten Leder Entfallteil	hinten	1	AUT.
	08/77-07/8240D	kork			
	08/77-07/8220B	dunkelgrün			
	08/77-07/823NG	braun			
	08/77-07/821AJ	schwarz			
	08/77-07/8230B	blau			
	08/77-07/8250B	beige			
	08/77-07/8280S	can-can-rot/schwarz			
	08/77-07/8295S	papyrus			
	08/77-07/8260S	hannibalgrau			
	08/77-07/8220S	minzgrün			
	08/77-07/822LB	weinrot			
(10A)	928 522 067 55	Ablagekasten Leder	hinten	1	AUT.
	08/77-07/8240D	kork			
	08/77-07/8220B	dunkelgrün			
	08/77-07/823NG	braun			

Modell	Jahr	HG	UG	Bildtafel	Einschränkung	UPD	11:42	28.10.2023
928	1978	8	08	808-045		738		

Pos	Teilenummer	Benennung	Bemerkung	St	Modellangabe
	08/77-07/821AJ	schwarz			
	08/77-07/8230B	blau			
	08/77-07/8250B	beige			
	08/77-07/8280S	can-can-rot			
	08/77-07/8295S	papyrus			
	08/77-07/8260S	hannibalgrau			
	08/77-07/8220S	Leder			
	08/77-07/822LB	weinrot			
11	928 522 013 02	Lehnengestell	links	1	
(11)	928 522 014 02	Lehnengestell	rechts	1	
12	928 522 085 03	Beschlag für Sitzbank	links	1	
(12)	928 522 086 03	Beschlag für Sitzbank	rechts	1	
12A	900 116 005 02	Sicherungsscheibe 7		2	
(13)	928 522 005 03	Rücksitzlehne Kunstleder Schachbrettvelours Entfallteil	links	1	
	08/77-07/82AG4	kork braun/schwarz			
	08/77-07/82AE1	dunkelgrün beige/schwarz			
	08/77-07/82AE2	braun braun/schwarz			
	08/77-07/82AE3	schwarz beige/schwarz			
	08/77-07/82AE4	schwarz braun/schwarz			
	08/77-07/82AE5	schwarz blau/schwarz			
	08/77-07/82AE6	kork beige/schwarz			
	08/77-07/82AE7	schwarz schwarz/weiss			
13	928 522 006 03	Rücksitzlehne Kunstleder Schachbrettvelours Entfallteil	rechts	1	

Modell	Jahr	HG	UG	Bildtafel	Einschränkung	UPD	11:42	28.10.2023
928	1978	8	08	808-045		738		

Pos	Teilenummer	Benennung	Bemerkung	St	Modellangabe
	08/77-07/82AG4	kork braun/schwarz			
	08/77-07/82AE1	dunkelgrün beige/schwarz			
	08/77-07/82AE2	braun braun/schwarz			
	08/77-07/82AE3	schwarz beige/schwarz			
	08/77-07/82AE4	schwarz braun/schwarz			
	08/77-07/82AE5	schwarz blau/schwarz			
	08/77-07/82AE6	kork beige/schwarz			
	08/77-07/82AE7	schwarz schwarz/weiss			
(13)	928 522 005 03	Rücksitzlehne Kunstleder Nadelstreifenvelours Entfallteil	links	1	
	08/77-07/82AE8	kork/kork			
	08/77-07/82AE9	schwarz/kork			
	08/77-07/82AG1	dunkelgrün/kork			
	08/77-07/82AG2	schwarz/hummer			
	08/77-07/82AG3	schwarz/schwarz			
13	928 522 006 03	Rücksitzlehne Kunstleder Nadelstreifenvelours Entfallteil	rechts	1	
	08/77-07/82AE8	kork/kork			
	08/77-07/82AE9	schwarz/kork			
	08/77-07/82AG1	dunkelgrün/kork			
	08/77-07/82AG2	schwarz/hummer			
	08/77-07/82AG3	schwarz/schwarz			
(13)	928 522 005 50	Rücksitzlehne Leder	links	1	
	08/77-07/8240D	kork			
	08/77-07/8220B	dunkelgrün			

Modell	Jahr	HG	UG	Bildtafel	Einschränkung	UPD	11:42	28.10.2023
928	1978	8	08	808-045		738		

Pos	Teilenummer	Benennung	Bemerkung	St	Modellangabe
	08/77-07/823NG	braun			
	08/77-07/821AJ	schwarz			
	08/77-07/8230B	blau			
	08/77-07/8250B	beige			
	08/77-07/8280S	can-can-rot			
	08/77-07/8295S	papyrus			
	08/77-07/8260S	hannibalgrau			
	08/77-07/8220S	Leder			
13	928 522 006 50	Rücksitzlehne Leder	rechts	1	
	08/77-07/8240D	kork			
	08/77-07/8220B	dunkelgrün			
	08/77-07/823NG	braun			
	08/77-07/821AJ	schwarz			
	08/77-07/8230B	blau			
	08/77-07/8250B	beige			
	08/77-07/8280S	can-can-rot			
	08/77-07/8295S	papyrus			
	08/77-07/8260S	hannibalgrau			
	08/77-07/8220S	Leder			
(13)	928 522 005 51	Rücksitzlehne Leder Schachbrettvelours	links	1	
	08/77-07/82AH1	dunkelgrün beige/schwarz			
	08/77-07/82AH2	braun braun/schwarz			
	08/77-07/82AH3	schwarz beige/schwarz			
	08/77-07/82AH4	schwarz blau/schwarz			
	08/77-07/82AH5	kork beige/schwarz			
	08/77-07/82AH6	schwarz schwarz/weiss			

Modell	Jahr	HG	UG	Bildtafel	Einschränkung	UPD	11:42	28.10.2023
928	1978	8	08	808-045		738		

Pos	Teilenummer	Benennung	Bemerkung	St	Modellangabe
	08/77-07/82AH7	kork braun/schwarz			
	08/77-07/82AQ1	braun braun/schwarz			
	08/77-07/82AQ2	schwarz braun/schwarz			
	08/77-07/82AQ3	schwarz blau/schwarz			
	08/77-07/82AJ1	blau/schwarz blau/schwarz			
	08/77-07/82AJ2	grau/schwarz grau/schwarz			
	08/77-07/82AJ3	beige/braun beige/braun			
	08/77-07/82AJ4	beige/braun beige/braun			
	08/77-07/82AQ8	beige braun/schwarz			
13	928 522 006 51	Rücksitzlehne Leder Schachbrettvelours	rechts	1	
	08/77-07/82AH1	dunkelgrün beige/schwarz			
	08/77-07/82AH2	braun braun/schwarz			
	08/77-07/82AH3	schwarz beige/schwarz			
	08/77-07/82AH4	schwarz blau/schwarz			
	08/77-07/82AH5	kork beige/schwarz			
	08/77-07/82AH6	schwarz schwarz/weiss			
	08/77-07/82AH7	kork braun/schwarz			
	08/77-07/82AQ1	braun braun/schwarz			
	08/77-07/82AQ2	schwarz braun/schwarz			
	08/77-07/82AQ3	schwarz blau/schwarz			

Modell	Jahr	HG	UG	Bildtafel	Einschränkung	UPD	11:42	28.10.2023
928	1978	8	08	808-045		738		

Pos	Teilenummer	Benennung	Bemerkung	St	Modellangabe
	08/77-07/82AJ1	blau/schwarz blau/schwarz			
	08/77-07/82AJ2	grau/schwarz grau/schwarz			
	08/77-07/82AJ3	beige/braun beige/braun			
	08/77-07/82AJ4	beige/braun beige/braun			
	08/77-07/82AQ8	beige braun/schwarz			
(13)	928 522 005 51	Rücksitzlehne Leder Stoff	links	1	
	08/77-07/82AK1	blau/blau			
	08/77-07/82AR2	braun			
	08/77-07/82AK3	beige/beige			
	08/77-07/82AK4	Rücksitzlehne			
	08/77-07/82AK5	Rücksitzlehne			
13	928 522 006 51	Rücksitzlehne Leder Stoff	rechts	1	
	08/77-07/82AK1	blau/blau			
	08/77-07/82AR2	braun			
	08/77-07/82AK3	beige/beige			
	08/77-07/82AK4	Rücksitzlehne			
	08/77-07/82AK5	Rücksitzlehne			
(13)	928 522 005 51	Rücksitzlehne Leder Schottenkaro	links	1	
	08/77-07/82AS1	blau rot/blau			
	08/77-07/82AS2	schwarz rot/blau			
	08/77-07/82AS3	blau grün/blau			
	08/77-07/82AS4	schwarz grün/blau			
	08/77-07/82AS5	schwarz braun/beige			

Modell	Jahr	HG	UG	Bildtafel	Einschränkung	UPD	11:42	28.10.2023
928	1978	8	08	808-045		738		

Pos	Teilenummer	Benennung	Bemerkung	St	Modellangabe
	08/77-07/82AS6	braun braun/beige			
	08/77-07/82AS7	beige braun/beige			
13	928 522 006 51	Rücksitzlehne Leder Schottenkaro	rechts	1	
	08/77-07/82AS1	blau rot/blau			
	08/77-07/82AS2	schwarz rot/blau			
	08/77-07/82AS3	blau grün/blau			
	08/77-07/82AS4	schwarz grün/blau			
	08/77-07/82AS5	schwarz braun/beige			
	08/77-07/82AS6	braun braun/beige			
	08/77-07/82AS7	beige braun/beige			
(13)	928 522 005 51	Rücksitzlehne Leder Berberstoff	links	1	
	08/77-07/82AK6	Rücksitzlehne grau/schwarz			
	08/77-07/82AK7	Rücksitzlehne blau/schwarz			
	08/77-07/82AK8	Rücksitzlehne beige/braun			
	08/77-07/82AK9	Rücksitzlehne beige/braun			
13	928 522 006 51	Rücksitzlehne Leder Berberstoff	rechts	1	
	08/77-07/82AK6	Rücksitzlehne grau/schwarz			
	08/77-07/82AK7	Rücksitzlehne blau/schwarz			
	08/77-07/82AK8	Rücksitzlehne beige/braun			

Modell	Jahr	HG	UG	Bildtafel	Einschränkung	UPD	11:42	28.10.2023
928	1978	8	08	808-045		738		

Pos	Teilenummer	Benennung	Bemerkung	St	Modellangabe
	08/77-07/82AK9	Rücksitzlehne beige/braun			
14	113 881 633 E	Betätigungsknopf D >> - MJ 1979		2	
	08/77-07/7901C	satinschwarz	rechteckig 77-83		
(14)	911 521 817 00	Betätigungsknopf D - MJ 1980>>		2	
	08/79-07/8201C	satinschwarz			
15	311 881 247	Clip		2	
16	311 881 607 A	Blende D >> - MJ 1979		2	
(16)	911 521 815 00	Rosette D - MJ 1980>>		2	
	08/79-07/8201C	satinschwarz			
17	928 522 619 02	Rosette		2	
18	928 522 415 03	Rosette		2	
	08/77-07/8270B	schwarz			
19	928 522 635 02	Lagerbuchse		2	
(20)	928 522 059 03	Rücksitzkissen Schachbrettvelours Entfallteil	links vorn	1	
	08/77-07/8257A	beige/schwarz			
	08/77-07/8247A	braun/schwarz			
	08/77-07/8237A	blau/schwarz			
	08/77-07/8279A	schwarz/weiss			
	08/77-07/821BV	grau/schwarz			
	08/77-07/824NV	beige/braun			
(20)	928 522 059 04	Sitzkissen Schachbrettvelours	links vorn	1	
	08/77-07/8257A	beige/schwarz			
	08/77-07/8247A	braun/schwarz			
	08/77-07/8237A	blau/schwarz			
	08/77-07/8279A	schwarz/weiss			

Modell	Jahr	HG	UG	Bildtafel	Einschränkung	UPD	11:42	28.10.2023
928	1978	8	08	808-045		738		

Pos	Teilenummer	Benennung	Bemerkung	St	Modellangabe
	08/77-07/821BV	grau/schwarz			
	08/77-07/824NV	beige/braun			
20	928 522 060 03	Rücksitzkissen Schachbrettvelours Entfallteil	rechts vorn	1	
	08/77-07/8257A	beige/schwarz			
	08/77-07/8247A	braun/schwarz			
	08/77-07/8237A	blau/schwarz			
	08/77-07/8279A	schwarz/weiss			
	08/77-07/821BV	grau/schwarz			
	08/77-07/824NV	beige/braun			
20	928 522 060 04	Rücksitzkissen Schachbrettvelours	rechts vorn	1	
	08/77-07/8257A	beige/schwarz			
	08/77-07/8247A	braun/schwarz			
	08/77-07/8237A	blau/schwarz			
	08/77-07/8279A	schwarz/weiss			
	08/77-07/821BV	grau/schwarz			
	08/77-07/824NV	beige/braun			
(20)	928 522 059 03	Rücksitzkissen Nadelstreifenvelours Entfallteil	links	1	
	08/77-07/8240D	kork			
	08/77-07/8280D	hummer			
	08/77-07/8270D	schwarz			
(20)	928 522 059 04	Sitzkissen Nadelstreifenvelours	links	1	
	08/77-07/8240D	kork			
	08/77-07/8280D	hummer			
	08/77-07/8270D	schwarz/weiss			
20	928 522 060 03	Rücksitzkissen Nadelstreifenvelours Entfallteil	rechts	1	
	08/77-07/8240D	kork			

Modell	Jahr	HG	UG	Bildtafel	Einschränkung	UPD	11:42	28.10.2023
928	1978	8	08	808-045		738		

Pos	Teilenummer	Benennung	Bemerkung	St	Modellangabe
	08/77-07/8280D	hummer			
	08/77-07/8270D	schwarz			
20	928 522 060 04	Rücksitzkissen Nadelstreifenvelours	rechts	1	
	08/77-07/8240D	kork			
	08/77-07/8280D	hummer			
	08/77-07/8270D	schwarz			
(20)	928 522 059 03	Rücksitzkissen Stoff Entfallteil	links	1	
	08/77-07/8230C	blau			
	08/77-07/8240C	braun			
	08/77-07/8250C	beige			
	08/77-07/8270F	schwarz			
(20)	928 522 059 04	Sitzkissen Stoff	links	1	
	08/77-07/8230C	blau			
	08/77-07/8240C	braun			
	08/77-07/8250C	beige			
	08/77-07/8270F	schwarz			
20	928 522 060 03	Rücksitzkissen Stoff Entfallteil	rechts	1	
	08/77-07/8230C	blau			
	08/77-07/8240C	braun			
	08/77-07/8250C	beige			
	08/77-07/8270F	schwarz			
20	928 522 060 04	Rücksitzkissen Stoff	rechts	1	
	08/77-07/8230C	blau			
	08/77-07/8240C	braun			
	08/77-07/8250C	beige			
	08/77-07/8270F	schwarz			

Modell	Jahr	HG	UG	Bildtafel	Einschränkung	UPD	11:42	28.10.2023
928	1978	8	08	808-045		738		

Pos	Teilenummer	Benennung	Bemerkung	St	Modellangabe
(20)	928 522 059 03	Rücksitzkissen Schottenkaro Entfallteil	links	1	
	08/77-07/8283S	rot/blau			
	08/77-07/8223A	Rücksitzkissen			
	08/77-07/8245A	Rücksitzkissen			
(20)	928 522 059 04	Sitzkissen Schottenkaro	links	1	
	08/77-07/8283S	rot/blau			
	08/77-07/8223A	Sitzkissen			
	08/77-07/8245A	Sitzkissen			
20	928 522 060 03	Rücksitzkissen Schottenkaro Entfallteil	rechts	1	
	08/77-07/8283S	rot/blau			
	08/77-07/8223A	Rücksitzkissen			
	08/77-07/8245A	Rücksitzkissen			
20	928 522 060 04	Rücksitzkissen Schottenkaro	rechts	1	
	08/77-07/8283S	rot/blau			
	08/77-07/8223A	Rücksitzkissen			
	08/77-07/8245A	Rücksitzkissen			
(20)	928 522 059 03	Rücksitzkissen Berberstoff Entfallteil	links	1	
	08/77-07/8237B	blau/schwarz			
	08/77-07/828NB	beige/braun			
	08/77-07/821GB	grau/schwarz			
(20)	928 522 059 04	Sitzkissen Berberstoff	links	1	
	08/77-07/8237B	blau/schwarz			
	08/77-07/828NB	beige/braun			
	08/77-07/821GB	grau/schwarz			
20	928 522 060 03	Rücksitzkissen Berberstoff Entfallteil	rechts	1	

Modell	Jahr	HG	UG	Bildtafel	Einschränkung	UPD	11:42	28.10.2023
928	1978	8	08	808-045		738		

Pos	Teilenummer	Benennung	Bemerkung	St	Modellangabe
	08/77-07/8237B	blau/schwarz			
	08/77-07/828NB	beige/braun			
	08/77-07/821GB	grau/schwarz			
20	928 522 060 04	Rücksitzkissen Berberstoff	rechts	1	
	08/77-07/8237B	blau/schwarz			
	08/77-07/828NB	beige/braun			
	08/77-07/821GB	grau/schwarz			
(20)	928 522 059 03	Rücksitzkissen Design: Entfallteil	links gestreift	1	PR:406
	08/77-07/829LA	weinrot/grau			
(20)	928 522 059 04	Sitzkissen Design:	links gestreift	1	PR:406
	08/77-07/829LA	weinrot/grau			
20	928 522 060 03	Rücksitzkissen Design: Entfallteil	rechts gestreift	1	PR:406
	08/77-07/829LA	weinrot/grau			
20	928 522 060 04	Rücksitzkissen Design:	rechts gestreift	1	PR:406
	08/77-07/829LA	weinrot/grau			
(20)	928 522 059 50	Rücksitzkissen Leder Entfallteil	links vorn	1	
	08/77-07/8240D	kork			
	08/77-07/8220B	dunkelgrün			
	08/77-07/823NG	braun			
	08/77-07/821AJ	schwarz			
	08/77-07/8230B	blau			
	08/77-07/8250B	beige			
	08/77-07/8280S	can-can-rot/schwarz			
	08/77-07/8295S	papyrus			
	08/77-07/8260S	hannibalgrau			
	08/77-07/8220S	minzgrün			

Modell	Jahr	HG	UG	Bildtafel	Einschränkung	UPD	11:42	28.10.2023
928	1978	8	08	808-045		738		

Pos	Teilenummer	Benennung	Bemerkung	St	Modellangabe
(20)	928 522 059 51	Sitzkissen	links vorn	1	
		Leder			
	08/77-07/8240D	kork			
	08/77-07/8220B	dunkelgrün			
	08/77-07/823NG	braun			
	08/77-07/821AJ	schwarz			
	08/77-07/8230B	blau			
	08/77-07/8250B	beige			
	08/77-07/8280S	Leder			
	08/77-07/8295S	Leder			
	08/77-07/8260S	Leder			
	08/77-07/8220S	Leder			
20	928 522 060 50	Sitzkissen	rechts vorn	1	
		Leder Entfallteil			
	08/77-07/8240D	kork			
	08/77-07/8220B	dunkelgrün			
	08/77-07/823NG	braun			
	08/77-07/821AJ	schwarz			
	08/77-07/8230B	blau			
	08/77-07/8250B	beige			
	08/77-07/8280S	can-can-rot/schwarz			
	08/77-07/8295S	papyrus			
	08/77-07/8260S	hannibalgrau			
	08/77-07/8220S	minzgrün			
20	928 522 060 51	Rücksitzkissen	rechts vorn	1	
		Leder			
	08/77-07/8240D	kork			
	08/77-07/8220B	dunkelgrün			
	08/77-07/823NG	braun			
	08/77-07/821AJ	schwarz			

Modell	Jahr	HG	UG	Bildtafel	Einschränkung	UPD	11:42	28.10.2023
928	1978	8	08	808-045		738		

Pos	Teilenummer	Benennung	Bemerkung	St	Modellangabe
	08/77-07/8230B	blau			
	08/77-07/8250B	beige			
	08/77-07/8280S	can-can-rot/schwarz			
	08/77-07/8295S	papyrus			
	08/77-07/8260S	hannibalgrau			
	08/77-07/8220S	minzgrün			
(21)	928 522 087 03	Rücksitzkissen	links mitte	1	
		Schachbrettvelours Entfallteil			
	08/77-07/8257A	beige/schwarz			
	08/77-07/8247A	braun/schwarz			
	08/77-07/8237A	blau/schwarz			
	08/77-07/8279A	schwarz/weiss			
	08/77-07/821BV	grau/schwarz			
	08/77-07/824NV	beige/braun			
(21)	928 522 087 04	Sitzkissen	links mitte	1	
		Schachbrettvelours			
	08/77-07/8257A	beige/schwarz			
	08/77-07/8247A	braun/schwarz			
	08/77-07/8237A	blau/schwarz			
	08/77-07/8279A	schwarz/weiss			
	08/77-07/821BV	grau/schwarz			
	08/77-07/824NV	beige/braun			
21	928 522 088 03	Rücksitzkissen	rechts mitte	1	
		Schachbrettvelours Entfallteil			
	08/77-07/8257A	beige/schwarz			
	08/77-07/8247A	braun/schwarz			
	08/77-07/8237A	blau/schwarz			
	08/77-07/8279A	schwarz/weiss			
	08/77-07/821BV	grau/schwarz			
	08/77-07/824NV	beige/braun			

Modell	Jahr	HG	UG	Bildtafel	Einschränkung	UPD	11:42	28.10.2023
928	1978	8	08	808-045		738		

Pos	Teilenummer	Benennung	Bemerkung	St	Modellangabe
21	928 522 088 04	Sitzkissen Schachbrettvelours	rechts mitte	1	
	08/77-07/8257A	beige/schwarz			
	08/77-07/8247A	braun/schwarz			
	08/77-07/8237A	blau/schwarz			
	08/77-07/8279A	schwarz/weiss			
	08/77-07/821BV	grau/schwarz			
	08/77-07/824NV	beige/braun			
(21)	928 522 087 03	Rücksitzkissen Nadelstreifenvelours Entfallteil	links	1	
	08/77-07/8240D	kork			
	08/77-07/8280D	hummer			
	08/77-07/8270D	schwarz			
(21)	928 522 087 04	Sitzkissen Nadelstreifenvelours	links	1	
	08/77-07/8240D	kork			
	08/77-07/8280D	hummer			
	08/77-07/8270D	schwarz			
21	928 522 088 03	Rücksitzkissen Nadelstreifenvelours Entfallteil	rechts	1	
	08/77-07/8240D	kork			
	08/77-07/8280D	hummer			
	08/77-07/8270D	schwarz			
21	928 522 088 04	Sitzkissen Nadelstreifenvelours	rechts	1	
	08/77-07/8240D	kork			
	08/77-07/8280D	hummer			
	08/77-07/8270D	schwarz			
(21)	928 522 087 03	Rücksitzkissen Stoff Entfallteil	links	1	
	08/77-07/8230C	blau			
	08/77-07/8240C	braun			

Modell	Jahr	HG	UG	Bildtafel	Einschränkung	UPD	11:42	28.10.2023
928	1978	8	08	808-045		738		

Pos	Teilenummer	Benennung	Bemerkung	St	Modellangabe
	08/77-07/8250C	beige			
	08/77-07/8270F	schwarz			
(21)	928 522 087 04	Sitzkissen Stoff	links	1	
	08/77-07/8230C	blau			
	08/77-07/8240C	braun			
	08/77-07/8250C	beige			
	08/77-07/8270F	schwarz			
21	928 522 088 03	Rücksitzkissen Stoff Entfallteil	rechts	1	
	08/77-07/8230C	blau			
	08/77-07/8240C	braun			
	08/77-07/8250C	beige			
	08/77-07/8270F	schwarz			
21	928 522 088 04	Sitzkissen Stoff	rechts	1	
	08/77-07/8230C	blau			
	08/77-07/8240C	braun			
	08/77-07/8250C	beige			
	08/77-07/8270F	schwarz			
(21)	928 522 087 03	Rücksitzkissen Schottenkaro Entfallteil	links	1	
	08/77-07/8283S	rot/blau			
	08/77-07/8223A	Rücksitzkissen			
	08/77-07/8245A	Rücksitzkissen			
(21)	928 522 087 04	Sitzkissen Schottenkaro	links	1	
	08/77-07/8283S	rot/blau			
	08/77-07/8223A	Sitzkissen			
	08/77-07/8245A	Sitzkissen			
21	928 522 088 03	Rücksitzkissen Schottenkaro Entfallteil	rechts	1	

Modell	Jahr	HG	UG	Bildtafel	Einschränkung	UPD	11:42	28.10.2023
928	1978	8	08	808-045		738		

Pos	Teilenummer	Benennung	Bemerkung	St	Modellangabe
	08/77-07/8283S	rot/blau			
	08/77-07/8223A	Rücksitzkissen			
	08/77-07/8245A	Rücksitzkissen			
21	928 522 088 04	Sitzkissen Schottenkaro	rechts	1	
	08/77-07/8283S	rot/blau			
	08/77-07/8223A	Sitzkissen			
	08/77-07/8245A	Sitzkissen			
(21)	928 522 087 03	Rücksitzkissen Berberstoff Entfallteil	links	1	
	08/77-07/8237B	blau/schwarz			
	08/77-07/828NB	beige/braun			
	08/77-07/821GB	grau/schwarz			
(21)	928 522 087 04	Sitzkissen Berberstoff	links	1	
	08/77-07/8237B	blau/schwarz			
	08/77-07/828NB	beige/braun			
	08/77-07/821GB	grau/schwarz			
21	928 522 088 03	Rücksitzkissen Berberstoff Entfallteil	rechts	1	
	08/77-07/8237B	blau/schwarz			
	08/77-07/828NB	beige/braun			
	08/77-07/821GB	grau/schwarz			
21	928 522 088 04	Sitzkissen Berberstoff	rechts	1	
	08/77-07/8237B	blau/schwarz			
	08/77-07/828NB	beige/braun			
	08/77-07/821GB	grau/schwarz			
(21)	928 522 087 03	Rücksitzkissen Design: Entfallteil	links gestreift	1	PR:406
	08/77-07/829LA	weinrot/grau			
(21)	928 522 087 04	Sitzkissen Design:	links gestreift	1	PR:406

Modell	Jahr	HG	UG	Bildtafel	Einschränkung	UPD	11:42	28.10.2023
928	1978	8	08	808-045		738		

Pos	Teilenummer	Benennung	Bemerkung	St	Modellangabe
	08/77-07/829LA	weinrot/grau			
21	928 522 088 03	Rücksitzkissen Design: Entfallteil	rechts gestreift	1	PR:406
	08/77-07/829LA	weinrot/grau			
21	928 522 088 04	Sitzkissen Design:	rechts gestreift	1	PR:406
	08/77-07/829LA	weinrot/grau			
(21)	928 522 087 50	Rücksitzkissen Leder Entfallteil	links mitte	1	
	08/77-07/8240D	kork			
	08/77-07/8220B	dunkelgrün			
	08/77-07/823NG	braun			
	08/77-07/821AJ	schwarz			
	08/77-07/8230B	blau			
	08/77-07/8250B	beige			
	08/77-07/8280S	can-can-rot/schwarz			
	08/77-07/8295S	papyrus			
	08/77-07/8260S	hannibalgrau			
	08/77-07/8220S	minzgrün			
(21)	928 522 087 51	Sitzkissen Leder	links mitte	1	
	08/77-07/8240D	kork			
	08/77-07/8220B	dunkelgrün			
	08/77-07/823NG	braun			
	08/77-07/821AJ	schwarz			
	08/77-07/8230B	Leder			
	08/77-07/8250B	beige			
	08/77-07/8280S	can-can-rot			
	08/77-07/8295S	papyrus			
	08/77-07/8260S	hannibalgrau			
	08/77-07/8220S	Leder			

Modell	Jahr	HG	UG	Bildtafel	Einschränkung	UPD	11:42	28.10.2023
928	1978	8	08	808-045		738		

Pos	Teilenummer	Benennung	Bemerkung	St	Modellangabe
21	928 522 088 50	Rücksitzkissen	rechts mitte	1	
		Leder Entfallteil			
	08/77-07/8240D	kork			
	08/77-07/8220B	dunkelgrün			
	08/77-07/823NG	braun			
	08/77-07/821AJ	schwarz			
	08/77-07/8230B	blau			
	08/77-07/8250B	beige			
	08/77-07/8280S	can-can-rot/schwarz			
	08/77-07/8295S	papyrus			
	08/77-07/8260S	hannibalgrau			
	08/77-07/8220S	minzgrün			
21	928 522 088 51	Sitzkissen	rechts mitte	1	
		Leder			
	08/77-07/8240D	Leder			
	08/77-07/8220B	dunkelgrün			
	08/77-07/823NG	Leder			
	08/77-07/821AJ	Leder			
	08/77-07/8230B	Leder			
	08/77-07/8250B	Leder			
	08/77-07/8280S	Leder			
	08/77-07/8295S	Leder			
	08/77-07/8260S	Leder			
	08/77-07/8220S	Leder			
(22)	928 522 045 03	Sitzkissen	links oben	1	
		Schachbrettvelours			
	08/77-07/8257A	beige/schwarz			
	08/77-07/8247A	braun/schwarz			
	08/77-07/8237A	blau/schwarz			
	08/77-07/8279A	schwarz/weiss			

Modell	Jahr	HG	UG	Bildtafel	Einschränkung	UPD	11:42	28.10.2023
928	1978	8	08	808-045		738		

Pos	Teilenummer	Benennung	Bemerkung	St	Modellangabe
	08/77-07/821BV	grau/schwarz			
	08/77-07/824NV	beige/braun			
22	928 522 046 03	Sitzkissen Schachbrettvelours	rechts oben	1	
	08/77-07/8257A	beige/schwarz			
	08/77-07/8247A	braun/schwarz			
	08/77-07/8237A	blau/schwarz			
	08/77-07/8279A	schwarz/weiss			
	08/77-07/821BV	grau/schwarz			
	08/77-07/824NV	beige/braun			
(22)	928 522 045 03	Sitzkissen Nadelstreifenvelours	links	1	
	08/77-07/8240D	kork			
	08/77-07/8280D	hummer			
	08/77-07/8270D	schwarz/weiss			
22	928 522 046 03	Sitzkissen Nadelstreifenvelours	rechts	1	
	08/77-07/8240D	kork			
	08/77-07/8280D	hummer			
	08/77-07/8270D	schwarz/weiss			
(22)	928 522 045 03	Sitzkissen Stoff	links	1	
	08/77-07/8230C	blau			
	08/77-07/8240C	braun			
	08/77-07/8250C	beige			
	08/77-07/8270F	schwarz			
22	928 522 046 03	Sitzkissen Stoff	rechts	1	
	08/77-07/8230C	blau			
	08/77-07/8240C	braun			
	08/77-07/8250C	beige			
	08/77-07/8270F	schwarz			

Modell	Jahr	HG	UG	Bildtafel	Einschränkung	UPD	11:43	28.10.2023
928	1978	8	08	808-045		738		

Pos	Teilenummer	Benennung	Bemerkung	St	Modellangabe
(22)	928 522 045 03	Sitzkissen Schottenkaro	links	1	
	08/77-07/8283S	rot/blau			
	08/77-07/8223A	Sitzkissen			
	08/77-07/8245A	Sitzkissen			
22	928 522 046 03	Sitzkissen Schottenkaro	rechts	1	
	08/77-07/8283S	rot/blau			
	08/77-07/8223A	Sitzkissen			
	08/77-07/8245A	Sitzkissen			
(22)	928 522 045 03	Sitzkissen Berberstoff	links	1	
	08/77-07/8237B	blau/schwarz			
	08/77-07/828NB	beige/braun			
	08/77-07/821GB	grau/schwarz			
22	928 522 046 03	Sitzkissen Berberstoff	rechts	1	
	08/77-07/8237B	blau/schwarz			
	08/77-07/828NB	beige/braun			
	08/77-07/821GB	grau/schwarz			
(22)	928 522 045 03	Sitzkissen Design:	links gestreift	1	PR:406
	08/77-07/829LA	weinrot/grau			
22	928 522 046 03	Sitzkissen Design:	rechts gestreift	1	PR:406
	08/77-07/829LA	weinrot/grau			
(22)	928 522 045 50	Sitzkissen Leder	links oben	1	
	08/77-07/8240D	kork			
	08/77-07/8220B	dunkelgrün			
	08/77-07/823NG	braun			
	08/77-07/821AJ	schwarz			
	08/77-07/8230B	blau			
	08/77-07/8250B	beige			

Modell	Jahr	HG	UG	Bildtafel	Einschränkung	UPD	11:43	28.10.2023
928	1978	8	08	808-045		738		

Pos	Teilenummer	Benennung	Bemerkung	St	Modellangabe
	08/77-07/8280S	can-can-rot			
	08/77-07/8295S	papyrus			
	08/77-07/8260S	hannibalgrau			
	08/77-07/8220S	Leder			
22	928 522 046 50	Sitzkissen Leder	rechts oben	1	
	08/77-07/8240D	kork			
	08/77-07/8220B	dunkelgrün			
	08/77-07/823NG	braun			
	08/77-07/821AJ	schwarz			
	08/77-07/8230B	blau			
	08/77-07/8250B	beige			
	08/77-07/8280S	can-can-rot			
	08/77-07/8295S	papyrus			
	08/77-07/8260S	hannibalgrau			
	08/77-07/8220S	Leder			
(23)	928 522 041 03	Sitzwanne Kunstleder D >> - MJ 1978	links aussen	1	
	08/77-07/7840D	kork			
	08/77-07/7820B	dunkelgrün			
	08/77-07/7821S	braun			
	08/77-07/7805T	schwarz			
	08/77-07/7830B	blau			
	08/77-07/7850B	beige			
23	928 522 042 03	Sitzwanne Kunstleder D >> - MJ 1978	rechts aussen	1	
	08/77-07/7840D	kork			
	08/77-07/7820B	dunkelgrün			
	08/77-07/7821S	braun			
	08/77-07/7805T	schwarz			

Modell	Jahr	HG	UG	Bildtafel	Einschränkung	UPD	11:43	28.10.2023
928	1978	8	08	808-045		738		

Pos	Teilenummer	Benennung	Bemerkung	St	Modellangabe
	08/77-07/7830B	blau			
	08/77-07/7850B	beige			
(23)	928 522 041 04	Sitzwanne	links aussen	1	
		Kunstleder D - MJ 1979>>			
	08/78-07/8240D	kork			
	08/78-07/8220B	dunkelgrün			
	08/78-07/8221S	braun			
	08/78-07/8205T	schwarz			
	08/78-07/8230B	blau			
	08/78-07/8250B	beige			
23	928 522 042 04	Sitzwanne	rechts aussen	1	
		Kunstleder D - MJ 1979>>			
	08/78-07/8240D	kork			
	08/78-07/8220B	dunkelgrün			
	08/78-07/8221S	braun			
	08/78-07/8205T	schwarz			
	08/78-07/8230B	blau			
	08/78-07/8250B	beige			
(23)	928 522 041 51	Sitzwanne	links aussen	1	
		Leder			
	08/77-07/8240D	kork			
	08/77-07/8220B	dunkelgrün			
	08/77-07/823NG	braun			
	08/77-07/821AJ	schwarz			
	08/77-07/8230B	blau			
	08/77-07/8250B	beige			
	08/77-07/8280S	can-can-rot			
	08/77-07/8295S	papyrus			
	08/77-07/8260S	hannibalgrau			
	08/77-07/8220S	Leder			

Modell	Jahr	HG	UG	Bildtafel	Einschränkung	UPD	11:43	28.10.2023
928	1978	8	08	808-045		738		

Pos	Teilenummer	Benennung	Bemerkung	St	Modellangabe
	08/77-07/822LB	weinrot			
23	928 522 042 51	Sitzwanne Leder	rechts aussen	1	
	08/77-07/8240D	kork			
	08/77-07/8220B	dunkelgrün			
	08/77-07/823NG	braun			
	08/77-07/821AJ	schwarz			
	08/77-07/8230B	blau			
	08/77-07/8250B	beige			
	08/77-07/8280S	can-can-rot			
	08/77-07/8295S	papyrus			
	08/77-07/8260S	hannibalgrau			
	08/77-07/8220S	Leder			
	08/77-07/822LB	weinrot			
(23)	928 522 041 52	Sitzwanne Leder D - MJ 1979>>	links aussen	1	
	08/78-07/8240D	kork			
	08/78-07/8220B	dunkelgrün			
	08/78-07/823NG	braun			
	08/78-07/821AJ	schwarz			
	08/78-07/8230B	blau			
	08/78-07/8250B	beige			
	08/78-07/8280S	can-can-rot			
	08/78-07/8295S	papyrus			
	08/78-07/8260S	hannibalgrau			
	08/78-07/8220S	Leder			
	08/81-07/822LB	weinrot D - MJ 1982>> - MJ 1982			
23	928 522 042 52	Sitzwanne Leder D - MJ 1979>>	rechts aussen	1	
	08/78-07/8240D	kork			

Modell	Jahr	HG	UG	Bildtafel	Einschränkung	UPD	11:43	28.10.2023
928	1978	8	08	808-045		738		

Pos	Teilenummer	Benennung	Bemerkung	St	Modellangabe
	08/78-07/8220B	dunkelgrün			
	08/78-07/823NG	braun			
	08/78-07/821AJ	schwarz			
	08/78-07/8230B	blau			
	08/78-07/8250B	beige			
	08/78-07/8280S	can-can-rot			
	08/78-07/8295S	papyrus			
	08/78-07/8260S	hannibalgrau			
	08/78-07/8220S	Leder			
	08/81-07/822LB	weinrot D - MJ 1982>> - MJ 1982			
24	928 522 061 02	Deckel für Ablagefach Ablagekasten Kunstleder D >> - MJ 1979		1	
	08/77-07/7940D	kork			
	08/77-07/7920B	dunkelgrün			
	08/77-07/7921S	braun			
	08/77-07/7905T	schwarz			
24	928 522 061 50	Deckel Ablagekasten Leder		1	
	08/77-07/8240D	kork			
	08/77-07/8220B	dunkelgrün			
	08/77-07/823NG	braun			
	08/77-07/821AJ	schwarz			
	08/77-07/8230B	blau			
	08/77-07/8250B	beige			
	08/77-07/8280S	can-can-rot			
	08/77-07/8295S	papyrus			
	08/77-07/8260S	hannibalgrau			
	08/77-07/8220S	Leder			
	08/77-07/822LB	weinrot			

Modell	Jahr	HG	UG	Bildtafel	Einschränkung	UPD	11:43	28.10.2023
928	1978	8	08	808-045		738		

Pos	Teilenummer	Benennung	Bemerkung	St	Modellangabe
24A	900 309 010 00	Spannstift 3 X 32		2	
25	928 555 469 02	Knopf Gepäcknetz D >> - MJ 1979		4	
26	900 145 053 07	Blechschraube B 4,8 X 22 D >> - MJ 1979		4	
27	999 591 602 12	Blechschraube ST 4,2 X 16 D >> - MJ 1979	verchromt	4	
28	928 555 471 02	Gepäcknetz Rückenlehne D >> - MJ 1979		1	
29	928 522 251 02	Schaumteil	links oben	1	
(29)	928 522 252 02	Schaumteil	rechts oben	1	
30	928 522 253 02	Schaumteil	links unten	1	
(30)	928 522 254 02	Schaumteil	rechts unten	1	
31	928 522 037 03	Lehnenbezug Kunstleder Schachbrettvelours Entfallteil	links	1	
	08/77-07/82AE1	dunkelgrün beige/schwarz			
	08/77-07/82AE2	braun braun/schwarz			
	08/77-07/82AE3	schwarz beige/schwarz			
	08/77-07/82AE4	schwarz braun/schwarz			
	08/77-07/82AE5	schwarz blau/schwarz			
	08/77-07/82AE6	kork beige/braun			
	08/77-07/82AE7	schwarz schwarz/weiss			
	08/77-07/82AG4	kork braun/schwarz			

Modell	Jahr	HG	UG	Bildtafel	Einschränkung	UPD	11:43	28.10.2023
928	1978	8	08	808-045		738		

Pos	Teilenummer	Benennung	Bemerkung	St	Modellangabe
(31)	928 522 038 03	Lehnenbezug Kunstleder Schachbrettvelours Entfallteil	rechts	1	
	08/77-07/82AE1	dunkelgrün beige/schwarz			
	08/77-07/82AE2	braun braun/schwarz			
	08/77-07/82AE3	schwarz beige/schwarz			
	08/77-07/82AE4	schwarz braun/schwarz			
	08/77-07/82AE5	schwarz blau/schwarz			
	08/77-07/82AE6	kork beige/braun			
	08/77-07/82AE7	schwarz schwarz/weiss			
	08/77-07/82AG4	kork braun/schwarz			
31	928 522 037 03	Lehnenbezug Kunstleder Nadelstreifenvelours Entfallteil	links	1	
	08/77-07/82AE8	kork/kork			
	08/77-07/82AE9	schwarz/kork			
	08/77-07/82AG1	dunkelgrün/kork			
	08/77-07/82AG2	schwarz/hummer			
	08/77-07/82AG3	schwarz/schwarz			
(31)	928 522 038 03	Lehnenbezug Kunstleder Nadelstreifenvelours Entfallteil	rechts	1	
	08/77-07/82AE8	kork/kork			
	08/77-07/82AE9	schwarz/kork			
	08/77-07/82AG1	dunkelgrün/kork			
	08/77-07/82AG2	schwarz/hummer			
	08/77-07/82AG3	schwarz/schwarz			
(31)	928 522 037 50	Lehnenbezug Leder	links	1	

Modell	Jahr	HG	UG	Bildtafel	Einschränkung	UPD	11:43	28.10.2023
928	1978	8	08	808-045		738		

Pos	Teilenummer	Benennung	Bemerkung	St	Modellangabe
	08/77-07/8240D	kork			
	08/77-07/8220B	dunkelgrün			
	08/77-07/823NG	braun			
	08/77-07/821AJ	schwarz			
	08/77-07/8230B	blau			
	08/77-07/8250B	beige			
	08/77-07/8280S	can-can-rot			
	08/77-07/8295S	papyrus			
	08/77-07/8260S	hannibalgrau			
	08/77-07/8220S	Leder			
(31)	928 522 038 50	Lehnenbezug Leder	rechts	1	
	08/77-07/8240D	kork			
	08/77-07/8220B	dunkelgrün			
	08/77-07/823NG	braun			
	08/77-07/821AJ	schwarz			
	08/77-07/8230B	blau			
	08/77-07/8250B	beige			
	08/77-07/8280S	can-can-rot			
	08/77-07/8295S	papyrus			
	08/77-07/8260S	hannibalgrau			
	08/77-07/8220S	Leder			
(31)	928 522 037 51	Lehnenbezug Leder Schachbrettvelours	links	1	
	08/77-07/82AH1	dunkelgrün beige/schwarz			
	08/77-07/82AH2	braun braun/schwarz			
	08/77-07/82AH3	schwarz beige/schwarz			
	08/77-07/82AH4	schwarz blau/schwarz			
	08/77-07/82AH5	kork beige/schwarz			

Modell	Jahr	HG	UG	Bildtafel	Einschränkung	UPD	11:43	28.10.2023
928	1978	8	08	808-045		738		

Pos	Teilenummer	Benennung	Bemerkung	St	Modellangabe
	08/77-07/82AH6	schwarz schwarz/weiss			
	08/77-07/82AH7	kork braun/schwarz			
	08/77-07/82AQ1	braun braun/schwarz			
	08/77-07/82AQ2	schwarz braun/schwarz			
	08/77-07/82AQ3	schwarz blau/schwarz			
	08/77-07/82AJ1	blau/schwarz blau/schwarz			
	08/77-07/82AJ2	grau/schwarz grau/schwarz			
	08/77-07/82AJ3	beige/braun beige/braun			
	08/77-07/82AJ4	beige/braun beige/braun			
	08/77-07/82AQ8	beige braun/schwarz			
(31)	928 522 038 51	Lehnenbezug Leder Schachbrettvelours	rechts	1	
	08/77-07/82AH1	dunkelgrün beige/schwarz			
	08/77-07/82AH2	braun braun/schwarz			
	08/77-07/82AH3	schwarz beige/schwarz			
	08/77-07/82AH4	schwarz blau/schwarz			
	08/77-07/82AH5	kork beige/schwarz			
	08/77-07/82AH6	schwarz schwarz/weiss			
	08/77-07/82AH7	kork braun/schwarz			
	08/77-07/82AQ1	braun braun/schwarz			
	08/77-07/82AQ2	schwarz braun/schwarz			

Modell	Jahr	HG	UG	Bildtafel	Einschränkung	UPD	11:43	28.10.2023
928	1978	8	08	808-045		738		

Pos	Teilenummer	Benennung	Bemerkung	St	Modellangabe
	08/77-07/82AQ3	schwarz blau/schwarz			
	08/77-07/82AJ1	blau/schwarz blau/schwarz			
	08/77-07/82AJ2	grau/schwarz grau/schwarz			
	08/77-07/82AJ3	beige/braun beige/braun			
	08/77-07/82AJ4	beige/braun beige/braun			
	08/77-07/82AQ8	beige braun/schwarz			
(31)	928 522 037 51	Lehnenbezug Leder Stoff	links	1	
	08/77-07/82AK1	blau/blau			
	08/77-07/82AR2	braun			
	08/77-07/82AK3	beige/beige			
	08/77-07/82AK4	Lehnenbezug (Kunstleder)			
	08/77-07/82AK5	braun/beige			
(31)	928 522 038 51	Lehnenbezug Leder Stoff	rechts	1	
	08/77-07/82AK1	blau/blau			
	08/77-07/82AR2	braun			
	08/77-07/82AK3	beige/beige			
	08/77-07/82AK4	schwarz			
	08/77-07/82AK5	braun/beige			
(31)	928 522 037 51	Lehnenbezug Leder Schottenkaro	links	1	
	08/77-07/82AS1	blau rot/blau			
	08/77-07/82AS2	schwarz rot/blau			
	08/77-07/82AS3	blau grün/blau			
	08/77-07/82AS4	schwarz grün/blau			

Modell	Jahr	HG	UG	Bildtafel	Einschränkung	UPD	11:43	28.10.2023
928	1978	8	08	808-045		738		

Pos	Teilenummer	Benennung	Bemerkung	St	Modellangabe
	08/77-07/82AS5	schwarz braun/beige			
	08/77-07/82AS6	braun braun/beige			
	08/77-07/82AS7	beige braun/beige			
(31)	928 522 038 51	Lehnenbezug Leder Schottenkaro	rechts	1	
	08/77-07/82AS1	blau rot/blau			
	08/77-07/82AS2	schwarz rot/blau			
	08/77-07/82AS3	blau grün/blau			
	08/77-07/82AS4	schwarz grün/blau			
	08/77-07/82AS5	schwarz braun/beige			
	08/77-07/82AS6	braun braun/beige			
	08/77-07/82AS7	beige braun/beige			
(31)	928 522 037 51	Lehnenbezug Leder Berberstoff	links	1	
	08/77-07/82AK6	grau/schwarz grau/schwarz			
	08/77-07/82AK7	Leder blau/schwarz			
	08/77-07/82AK8	Leder beige/braun			
	08/77-07/82AK9	beige/braun beige/braun			
(31)	928 522 038 51	Lehnenbezug Leder Berberstoff	rechts	1	
	08/77-07/82AK6	grau/schwarz grau/schwarz			
	08/77-07/82AK7	blau/schwarz blau/schwarz			

Modell	Jahr	HG	UG	Bildtafel	Einschränkung	UPD	11:43	28.10.2023
928	1978	8	08	808-045		738		

Pos	Teilenummer	Benennung	Bemerkung	St	Modellangabe
	08/77-07/82AK8	beige/braun beige/braun			
	08/77-07/82AK9	beige/braun beige/braun			
(31)	928 522 037 51	Lehnenbezug Leder Design:	links gestreift	1	PR:406
	08/77-07/82HS6	weinrot weinrot/grau			
(31)	928 522 038 51	Lehnenbezug Leder Design:	rechts gestreift	1	PR:406
	08/77-07/82HS6	Leder weinrot/grau			
32	928 522 051 03	Teppich für Notsitzrückenlehne	links	1	
	08/77-07/8220E	grün			
	08/77-07/8240E	braun			
	08/77-07/8270E	schwarz			
	08/77-07/8241D	kork			
	08/77-07/8230B	blau			
	08/77-07/8250B	beige			
	08/77-07/8280E	weinrot			
(32)	928 522 052 03	Teppich für Notsitzrückenlehne	rechts	1	
	08/77-07/8220E	grün			
	08/77-07/8240E	braun			
	08/77-07/8270E	schwarz			
	08/77-07/8241D	kork			
	08/77-07/8230B	blau			
	08/77-07/8250B	beige			
	08/77-07/8280E	weinrot			
33	928 522 321 02	Tasche		2	
	08/77-07/8270B	schwarz			

Modell	Jahr	HG	UG	Bildtafel	Einschränkung	UPD	11:43	28.10.2023
928	1978	8	08	808-050		738		

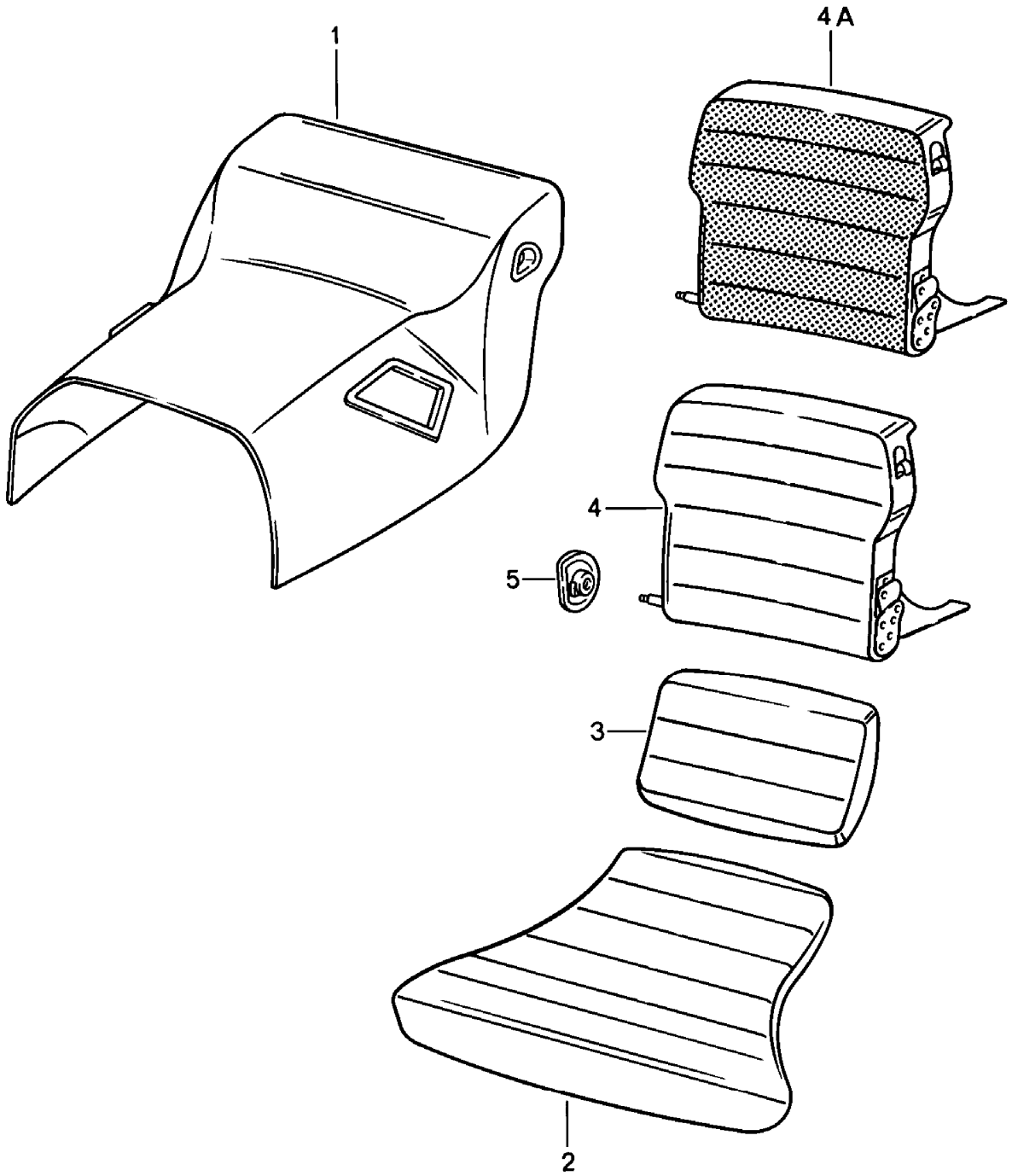

Modell	Jahr	HG	UG	Bildtafel	Einschränkung	UPD	11:43	28.10.2023
928	1978	8	08	808-050		738		

Pos	Teilenummer	Benennung	Bemerkung	St	Modellangabe
		Notsitz Verkleidung Tunnel ohne: Ablagekasten			
1	**928 522 345 30**	**Verkleidung Tunnel Kunstleder D - MJ 1980>> Entfallteil**		**1**	**928**
	08/79-07/8221S	**braun**			
	08/79-07/8205T	**schwarz**			
	08/79-07/8230B	**blau**			
	08/79-07/8250B	**beige**			
1	**928 522 345 31**	**Verkleidung Tunnel Kunstleder D - MJ 1980>> Entfallteil**		**1**	**928AUT.**
	08/79-07/8221S	**braun**			
	08/79-07/8205T	**schwarz**			
	08/79-07/8230B	**blau**			
	08/79-07/8250B	**beige**			
1	**928 522 345 50**	**Verkleidung Tunnel Leder D - MJ 1980>> Entfallteil**		**1**	
	08/79-07/821AJ	**schwarz**			
	08/79-07/8230B	**blau**			
	08/79-07/8250B	**beige**			
	08/79-07/823NG	**braun**			
	08/79-07/8280S	**can-can-rot**			
	08/79-07/8295S	**papyrus**			
	08/79-07/8260S	**hannibalgrau**			
	08/79-07/8220S	**Leder**			
1	**928 522 345 51**	**Verkleidung Tunnel Leder D - MJ 1980>> Entfallteil**		**1**	**AUT.**

Modell	Jahr	HG	UG	Bildtafel	Einschränkung	UPD	11:43	28.10.2023
928	1978	8	08	808-050		738		

Pos	Teilenummer	Benennung	Bemerkung	St	Modellangabe
	08/79-07/821AJ	schwarz			
	08/79-07/8230B	blau			
	08/79-07/8250B	beige			
	08/79-07/823NG	braun			
	08/79-07/8280S	can-can-rot			
	08/79-07/8295S	papyrus			
	08/79-07/8260S	hannibalgrau			
	08/79-07/8220S	Leder			
2	928 522 059 30	Sitzkissen Schachbrettvelours D - MJ 1980>>	links vorn	1	928
	08/79-07/8247A	braun/schwarz			
	08/79-07/8237A	blau/schwarz			
	08/79-07/821BV	grau/schwarz			
	08/79-07/824NV	beige/braun			
2	928 522 060 30	Sitzkissen Schachbrettvelours D - MJ 1980>>	rechts vorn	1	928
	08/79-07/8247A	braun/schwarz			
	08/79-07/8237A	blau/schwarz			
	08/79-07/821BV	grau/schwarz			
	08/79-07/824NV	beige/braun			
2	928 522 059 30	Sitzkissen Stoff D - MJ 1980>>	links	1	928
	08/79-07/8230C	blau			
	08/79-07/8240C	braun			
	08/79-07/8250C	beige			
	08/79-07/8270F	schwarz			
2	928 522 060 30	Sitzkissen Stoff D - MJ 1980>>	rechts	1	928
	08/79-07/8230C	blau			
	08/79-07/8240C	braun			

Modell	Jahr	HG	UG	Bildtafel	Einschränkung	UPD	11:43	28.10.2023
928	1978	8	08	808-050		738		

Pos	Teilenummer	Benennung	Bemerkung	St	Modellangabe
	08/79-07/8250C	beige			
	08/79-07/8270F	schwarz			
2	928 522 059 30	Sitzkissen Schottenkaro D - MJ 1980>>	links	1	928
	08/79-07/8283S	rot/blau			
	08/79-07/8223A	Sitzkissen			
	08/79-07/8245A	Sitzkissen			
2	928 522 060 30	Sitzkissen Schottenkaro D - MJ 1980>>	rechts	1	928
	08/79-07/8283S	rot/blau			
	08/79-07/8223A	Sitzkissen			
	08/79-07/8245A	Sitzkissen			
2	928 522 059 30	Sitzkissen Berberstoff D - MJ 1980>>	links	1	928
	08/79-07/8237B	blau/schwarz			
	08/79-07/828NB	beige/braun			
	08/79-07/821GB	grau/schwarz			
2	928 522 060 30	Sitzkissen Berberstoff D - MJ 1980>>	rechts	1	928
	08/79-07/8237B	blau/schwarz			
	08/79-07/828NB	beige/braun			
	08/79-07/821GB	grau/schwarz			
2	928 522 059 60	Sitzkissen Leder D - MJ 1980>>	links vorn	1	PR:409
	08/79-07/821AJ	schwarz			
	08/79-07/8230B	blau			
	08/79-07/8250B	beige			
	08/79-07/823NG	braun			
	08/79-07/8280S	can-can-rot			
	08/79-07/8295S	papyrus			

Modell	Jahr	HG	UG	Bildtafel	Einschränkung	UPD	11:43	28.10.2023
928	1978	8	08	808-050		738		

Pos	Teilenummer	Benennung	Bemerkung	St	Modellangabe
	08/79-07/8260S	hannibalgrau			
	08/79-07/8220S	Leder			
2	928 522 060 60	Sitzkissen Leder D - MJ 1980>>	rechts vorn	1	PR:409
	08/79-07/821AJ	schwarz			
	08/79-07/8230B	blau			
	08/79-07/8250B	beige			
	08/79-07/823NG	braun			
	08/79-07/8280S	can-can-rot			
	08/79-07/8295S	papyrus			
	08/79-07/8260S	hannibalgrau			
	08/79-07/8220S	Leder			
3	928 522 045 30	Sitzkissen Schachbrettvelours D - MJ 1980>>	links oben	1	928
	08/79-07/8247A	braun/schwarz			
	08/79-07/8237A	blau/schwarz			
	08/79-07/821BV	grau/schwarz			
	08/79-07/824NV	beige/braun			
3	928 522 046 30	Sitzkissen Schachbrettvelours D - MJ 1980>>	rechts oben	1	928
	08/79-07/8247A	braun/schwarz			
	08/79-07/8237A	blau/schwarz			
	08/79-07/821BV	grau/schwarz			
	08/79-07/824NV	beige/braun			
3	928 522 045 30	Sitzkissen Stoff D - MJ 1980>>	links	1	928
	08/79-07/8230C	blau/schwarz			
	08/79-07/8240C	braun			
	08/79-07/8250C	beige			

Modell	Jahr	HG	UG	Bildtafel	Einschränkung	UPD	11:43	28.10.2023
928	1978	8	08	808-050		738		

Pos	Teilenummer	Benennung	Bemerkung	St	Modellangabe
	08/79-07/8270F	schwarz			
3	928 522 046 30	Sitzkissen Stoff D - MJ 1980>>	rechts	1	928
	08/79-07/8230C	blau			
	08/79-07/8240C	braun			
	08/79-07/8250C	beige			
	08/79-07/8270F	schwarz			
3	928 522 045 30	Sitzkissen Schottenkaro D - MJ 1980>>	links	1	928
	08/79-07/8283S	rot/blau			
	08/79-07/8223A	Sitzkissen			
	08/79-07/8245A	Sitzkissen			
3	928 522 046 30	Sitzkissen Schottenkaro D - MJ 1980>>	rechts	1	928
	08/79-07/8283S	rot/blau			
	08/79-07/8223A	Sitzkissen			
	08/79-07/8245A	Sitzkissen			
3	928 522 045 30	Sitzkissen Berberstoff D - MJ 1980>>	links	1	928
	08/79-07/8237B	blau/schwarz			
	08/79-07/828NB	beige/braun			
	08/79-07/821GB	grau/schwarz			
3	928 522 046 30	Sitzkissen Berberstoff D - MJ 1980>>	rechts	1	928
	08/79-07/8237B	blau/schwarz			
	08/79-07/828NB	beige/braun			
	08/79-07/821GB	grau/schwarz			
3	928 522 045 60	Sitzkissen Leder D - MJ 1980>>	links oben	1	PR:409
	08/79-07/821AJ	schwarz			

Modell	Jahr	HG	UG	Bildtafel	Einschränkung	UPD	11:43	28.10.2023
928	1978	8	08	808-050		738		

Pos	Teilenummer	Benennung	Bemerkung	St	Modellangabe
	08/79-07/8230B	blau			
	08/79-07/8250B	beige			
	08/79-07/823NG	braun			
	08/79-07/8280S	can-can-rot			
	08/79-07/8295S	papyrus			
	08/79-07/8260S	hannibalgrau			
	08/79-07/8220S	Leder			
3	928 522 046 60	Sitzkissen Leder D - MJ 1980>>	rechts oben	1	PR:409
	08/79-07/821AJ	schwarz			
	08/79-07/8230B	blau			
	08/79-07/8250B	beige			
	08/79-07/823NG	braun			
	08/79-07/8280S	can-can-rot/schwarz			
	08/79-07/8295S	papyrus			
	08/79-07/8260S	hannibalgrau			
	08/79-07/8220S	Leder			
4	928 522 005 60	Rücksitzlehne Leder D - MJ 1980>>	links	1	PR:409
	08/79-07/821AJ	schwarz			
	08/79-07/8230B	blau			
	08/79-07/823NG	braun			
	08/79-07/8250B	beige			
	08/79-07/8280S	can-can-rot			
	08/79-07/8295S	papyrus			
	08/79-07/8260S	hannibalgrau			
	08/79-07/8220S	Leder			
(4)	928 522 006 60	Rücksitzlehne Leder D - MJ 1980>>	rechts	1	PR:409
	08/79-07/821AJ	schwarz			

Modell	Jahr	HG	UG	Bildtafel	Einschränkung	UPD	11:43	28.10.2023
928	1978	8	08	808-050		738		

Pos	Teilenummer	Benennung	Bemerkung	St	Modellangabe
	08/79-07/8230B	blau			
	08/79-07/823NG	braun			
	08/79-07/8250B	beige			
	08/79-07/8280S	can-can-rot			
	08/79-07/8295S	papyrus			
	08/79-07/8260S	hannibalgrau			
	08/79-07/8220S	Leder			
4A	928 522 005 30	Rücksitzlehne Kunstleder Schachbrettvelours	links	1	928
	08/77-07/82AE2	braun braun/schwarz			
	08/77-07/82AE4	schwarz braun/schwarz			
	08/77-07/82AE5	schwarz blau/schwarz			
	08/77-07/82BC1	blau blau/schwarz			
	08/77-07/82FD8	Rücksitzlehne grau/schwarz			
	08/77-07/82FD9	braun beige/braun			
	08/77-07/82BC4	beige beige/braun			
	08/77-07/82AM5	beige braun/schwarz			
(4A)	928 522 006 30	Rücksitzlehne Kunstleder Schachbrettvelours	rechts	1	928
	08/77-07/82AE2	braun braun/schwarz			
	08/77-07/82AE4	schwarz braun/schwarz			
	08/77-07/82AE5	schwarz blau/schwarz			
	08/77-07/82BC1	blau blau/schwarz			
	08/77-07/82FD8	Rücksitzlehne grau/schwarz			

Modell	Jahr	HG	UG	Bildtafel	Einschränkung	UPD	11:43	28.10.2023
928	1978	8	08	808-050		738		

Pos	Teilenummer	Benennung	Bemerkung	St	Modellangabe
	08/77-07/82FD9	braun beige/braun			
	08/77-07/82BC4	beige beige/braun			
	08/77-07/82AM5	beige braun/schwarz			
4A	928 522 005 30	Rücksitzlehne Kunstleder Stoff	links	1	928
	08/77-07/82BD1	blau/blau			
	08/77-07/82AN2	braun			
	08/77-07/82BD3	beige			
	08/77-07/82BD4	schwarz/schwarz			
	08/77-07/82BD5	braun/beige			
(4A)	928 522 006 30	Rücksitzlehne Kunstleder Stoff	rechts	1	928
	08/77-07/82BD1	blau/blau			
	08/77-07/82AN2	braun			
	08/77-07/82BD3	beige			
	08/77-07/82BD4	schwarz/schwarz			
	08/77-07/82BD5	braun/beige			
4A	928 522 005 30	Rücksitzlehne Kunstleder Schottenkaro	links	1	928
	08/77-07/82AP1	blau rot/blau			
	08/77-07/82AP2	schwarz rot/blau			
	08/77-07/82AP3	blau grün/blau			
	08/77-07/82AP4	schwarz grün/blau			
	08/77-07/82AP5	schwarz braun/beige			
	08/77-07/82AP6	braun braun/beige			
	08/77-07/82AP7	beige braun/beige			

Modell	Jahr	HG	UG	Bildtafel	Einschränkung	UPD	11:43	28.10.2023
928	1978	8	08	808-050		738		

Pos	Teilenummer	Benennung	Bemerkung	St	Modellangabe
(4A)	928 522 006 30	Rücksitzlehne Kunstleder Schottenkaro	rechts	1	928
	08/77-07/82AP1	blau rot/blau			
	08/77-07/82AP2	schwarz rot/blau			
	08/77-07/82AP3	blau grün/blau			
	08/77-07/82AP4	schwarz grün/blau			
	08/77-07/82AP5	schwarz braun/beige			
	08/77-07/82AP6	braun braun/beige			
	08/77-07/82AP7	beige braun/beige			
4A	928 522 005 30	Rücksitzlehne Kunstleder Berberstoff	links	1	928
	08/77-07/82GE9	schwarz grau/schwarz			
	08/77-07/82BD7	blau blau/schwarz			
	08/77-07/82FE3	braun beige/braun			
	08/77-07/82BD9	beige beige/braun			
(4A)	928 522 006 30	Rücksitzlehne Kunstleder Berberstoff	rechts	1	928
	08/77-07/82GE9	schwarz grau/schwarz			
	08/77-07/82BD7	blau blau/schwarz			
	08/77-07/82FE3	braun beige/braun			
	08/77-07/82BD9	beige beige/braun			
5	928 522 619 30	Rosette Rückenlehne		2	

Modell	Jahr	HG	UG	Bildtafel	Einschränkung	UPD	11:43	28.10.2023
928	1978	8	09	809-000		738		

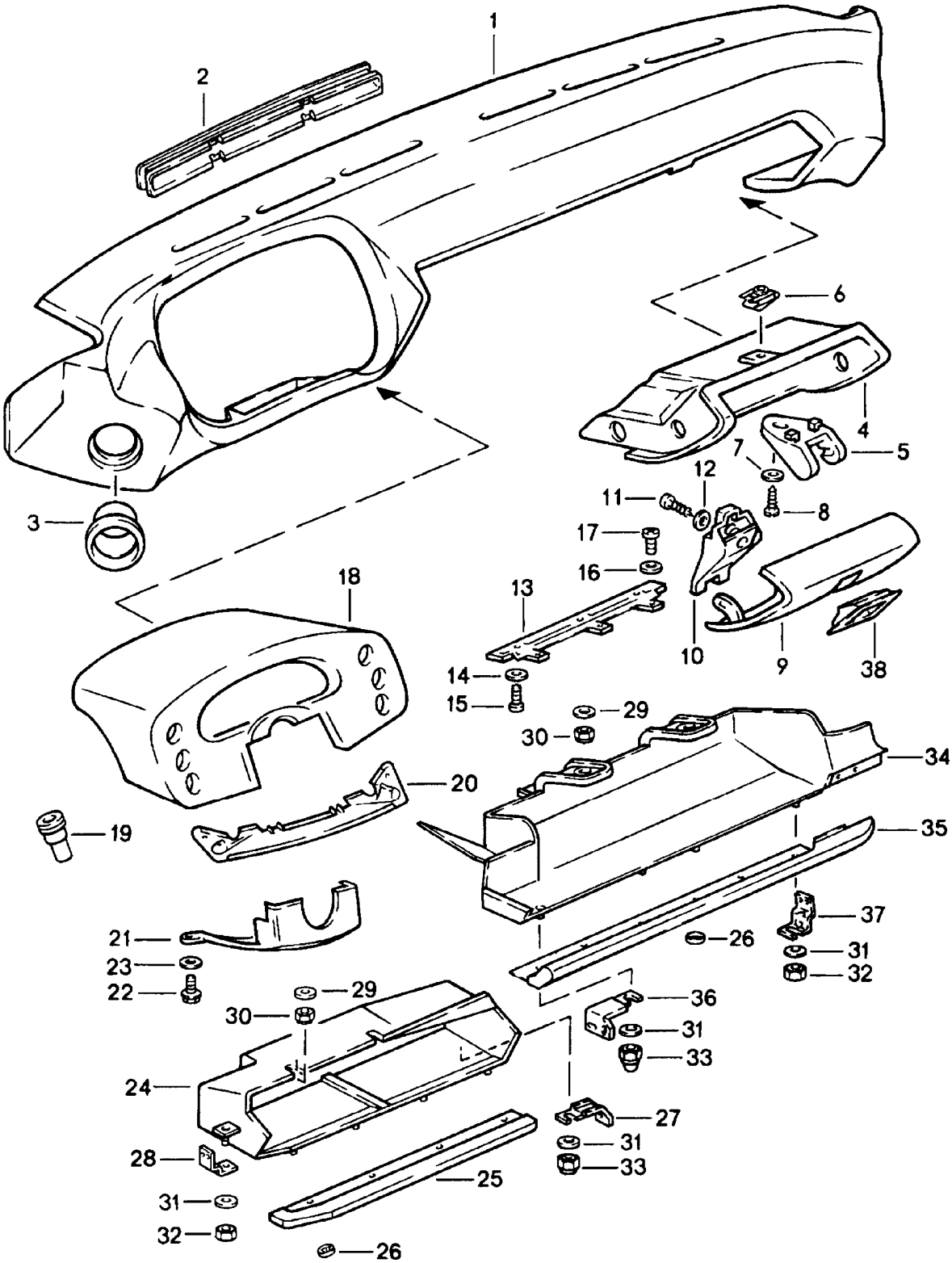

Modell	Jahr	HG	UG	Bildtafel	Einschränkung	UPD	11:43	28.10.2023
928	1978	8	09	809-000		738		

Pos	Teilenummer	Benennung	Bemerkung	St	Modellangabe
		Schalttafel			
1	**928 552 023 04**	**Schalttafelverkleidung Kunstleder**	**Llkg**	**1**	
	08/77-07/8205T	**schwarz**			
	08/77-07/8221S	**braun**			
	08/77-07/8220B	**dunkelgrün**			
	08/77-07/8240D	**kork**			
	08/77-07/8230B	**blau**			
(1)	**927 552 023 04**	**Schalttafelverkleidung Kunstleder**	**Rlkg**	**1**	
	08/77-07/8205T	**schwarz**			
	08/77-07/8221S	**braun**			
	08/77-07/8220B	**dunkelgrün**			
	08/77-07/8240D	**kork**			
	08/77-07/8230B	**blau**			
1	**928 552 021 52**	**Schalttafelverkleidung Leder**	**Llkg**	**1**	
	08/77-07/821AJ	**schwarz**			
	08/77-07/8220B	**dunkelgrün**			
	08/77-07/823NG	**braun**			
	08/77-07/8240D	**kork**			
	08/77-07/8230B	**blau**			
	08/77-07/8250B	**beige**			
	08/77-07/8260S	**hannibalgrau**			
	08/77-07/8220S	**minzgrün**			
(1)	**927 552 021 52**	**Schalttafelverkleidung Leder**	**Rlkg**	**1**	
	08/77-07/821AJ	**schwarz**			
	08/77-07/8220B	**dunkelgrün**			
	08/77-07/823NG	**braun**			
	08/77-07/8240D	**kork**			
	08/77-07/8230B	**blau**			
	08/77-07/8250B	**beige**			

Modell	Jahr	HG	UG	Bildtafel	Einschränkung	UPD	11:43	28.10.2023
928	1978	8	09	809-000		738		

Pos	Teilenummer	Benennung	Bemerkung	St	Modellangabe
	08/77-07/8260S	hannibalgrau			
	08/77-07/8220S	minzgrün			
(1)	928 552 021 52	Schalttafelverkleidung Leder D - MJ 1982>> - MJ 1982	Llkg	1	
	08/81-07/822LB	weinrot			
2	928 552 309 50	Defrosterblende	links	1	
	08/77-07/825XJ	schwarz			
2	928 552 310 50	Defrosterblende	rechts	1	
	08/77-07/825XJ	schwarz			
3	928 552 057 02	Blende Entfallteil		2	
3	928 552 057 03	Blende Luftführung		2	
4	928 552 051 02	Handschuhkasten Entfallteil	Llkg	1	
4	928 552 051 02	Handschuhkasten D - MJ 1978>> - MJ 1978	Llkg	1	
4	928 552 051 05	Handschuhkasten D - MJ 1979>>	Llkg	1	
	08/78-07/8271B	schwarz			
(4)	927 552 051 05	Handschuhkasten	Rlkg	1	
	08/77-07/8271B	schwarz			
5	928 552 253 03	Schliessteil D >> - MJ 1979 Entfallteil		1	
5	928 552 253 03	Schliessteil		1	
6	999 507 029 02	Blechmutter 4,8		2	
7	900 151 002 07	Unterlegscheibe A 5,3		2	
8	900 143 019 07	Linsenblechschraube B 4,8 X 22		2	
9	928 552 053 02	Deckel D - MJ 1978>> - MJ 1978 Entfallteil	Llkg	1	
	08/77-07/7820B	dunkelgrün			

Modell	Jahr	HG	UG	Bildtafel	Einschränkung	UPD	11:43	28.10.2023
928	1978	8	09	809-000		738		

Pos	Teilenummer	Benennung	Bemerkung	St	Modellangabe
9	928 552 053 03	Deckel Kunstleder D - MJ 1979>> Entfallteil	Llkg	1	
	08/78-07/82CA1	schwarz			
	08/78-07/82CA2	dunkelgrün			
	08/78-07/82CA3	braun			
	08/78-07/82CB3	kork			
	08/78-07/82CC2	blau			
(9)	927 552 053 03	Deckel Kunstleder Entfallteil	Rlkg	1	
	08/77-07/82CA1	schwarz			
	08/77-07/82CA2	dunkelgrün			
	08/77-07/82CA3	braun			
	08/77-07/82CB3	kork			
	08/77-07/82CC2	blau			
9	928 552 053 04	Handschuhfachdeckel Kunstleder	Llkg	1	
	08/77-07/82CA1	schwarz			
	08/77-07/82CA2	dunkelgrün			
	08/77-07/82CA3	braun			
	08/77-07/82CB3	kork			
	08/77-07/82CC2	blau			
(9)	927 552 053 04	Handschuhfachdeckel Kunstleder	Rlkg	1	
	08/77-07/82CA1	schwarz			
	08/77-07/82CA2	dunkelgrün			
	08/77-07/82CA3	braun			
	08/77-07/82CB3	kork			
	08/77-07/82CC2	blau			
(9)	928 552 059 52	Handschuhfachdeckel Leder	Llkg	1	
	08/77-07/821AJ	schwarz			
	08/77-07/8220B	dunkelgrün			

Modell	Jahr	HG	UG	Bildtafel	Einschränkung	UPD	11:43	28.10.2023
928	1978	8	09	809-000		738		

Pos	Teilenummer	Benennung	Bemerkung	St	Modellangabe
	08/77-07/823NG	braun			
	08/77-07/8240D	kork			
	08/77-07/8230B	blau			
	08/77-07/8250B	beige			
	08/77-07/8260S	hannibalgrau			
	08/77-07/8220S	minzgrün			
	08/77-07/822LB	weinrot			
(9)	927 552 059 52	Handschuhfachdeckel Leder	Rlkg	1	
	08/77-07/821AJ	schwarz			
	08/77-07/8220B	dunkelgrün			
	08/77-07/823NG	braun			
	08/77-07/8240D	kork			
	08/77-07/8230B	blau			
	08/77-07/8250B	beige			
	08/77-07/8260S	hannibalgrau			
	08/77-07/8220S	minzgrün			
	08/77-07/822LB	weinrot			
10	928 552 903 02	Verschluss Verschluss mit Schliess- zylinder mit bestimmter Schliessung Bei Bestellung bitte die Fahrzeug-Identifizierungs- und die Schliessungsnummer angeben		1	
11	900 143 113 07	Linsenschraube B 4,2 X 13 Entfallteil		2	
11	900 143 113 0G	Linsenschraube B 4,2 X 13		2	
12	N 011 523 11	Unterlegscheibe A 5,3		2	
13	928 552 055 03	Scharnier Handschuhkasten		1	
14	900 151 002 07	Unterlegscheibe A 5,3		3	

Modell	Jahr	HG	UG	Bildtafel	Einschränkung	UPD	11:43	28.10.2023
928	1978	8	09	809-000		738		

Pos	Teilenummer	Benennung	Bemerkung	St	Modellangabe
15	N 014 133 8	Linsenschraube AM 5 X 12 Entfallteil		3	
15	N 014 133 I	Linsenschraube AM 5 X 12		3	
16	N 011 523 11	Unterlegscheibe A 5,3		3	
17	N 014 128 13	Linsenschraube AM 5 X 8		3	
18	928 552 031 02	Instrumentenabdeckung Entfallteil		1	
	08/77-07/8205T	schwarz			
	08/77-07/822LB	weinrot			
18	928 552 031 03	Instrumentenabdeckung		1	
	08/77-07/8205T	schwarz			
	08/77-07/822LB	weinrot			
19	928 552 049 02	Distanzhülse		4	
20	928 552 321 02	Abdeckung		1	
21	928 552 135 03	Abdeckung		1	
	08/77-07/8205T	schwarz			
	08/77-07/822LB	weinrot			
22	211 829 155	Sechskantschraube		2	
23	900 025 007 02	Unterlegscheibe A 8,4 Entfallteil		2	
23	900 025 007 03	Unterlegscheibe A 8,4		2	
24	928 552 117 02	Ablagefach (Fahrerseite) D - MJ 1982>> - MJ 1982		1	
	08/81-07/8271B	schwarz			
25	928 552 127 02	Kantenschutz Ablagefach Kunstleder D - MJ 1982>> - MJ 1982		1	
	08/81-07/8205T	schwarz			
	08/81-07/8230B	blau			
	08/81-07/8221S	braun			

Modell	Jahr	HG	UG	Bildtafel	Einschränkung	UPD	11:43	28.10.2023
928	1978	8	09	809-000		738		

Pos	Teilenummer	Benennung	Bemerkung	St	Modellangabe
25	928 552 127 50	Kantenschutz Ablagefach Leder D - MJ 1982>> - MJ 1982		1	
	08/81-07/821AJ	schwarz			
	08/81-07/8230B	blau			
	08/81-07/823NG	braun			
	08/81-07/82LG7	weinrot			
26	999 507 251 02	Befestigungsklammer		7	
27	927 552 381 02	Auflagewinkel D - MJ 1982>> - MJ 1982		1	
28	928 552 395 02	Auflagewinkel D - MJ 1982>> - MJ 1982		1	
29	N 011 524 7	Unterlegscheibe A 6,4 Entfallteil		2	
29	N 011 524 27	Unterlegscheibe A 6,4		2	
30	900 085 003 02	Hutmutter M 6		2	
31	900 151 027 02	Unterlegscheibe A 5,3 Entfallteil		2	
31	900 151 027 03	Unterlegscheibe A 5,3		2	
32	N 011 005 14	Sechskantmutter M 5 Entfallteil		1	
32	900 076 091 01	Sechskantmutter M 5		1	
33	N 011 141 2	Hutmutter M 5		1	
34	928 552 077 02	Ablagefach	Llkg	1	
	08/77-07/8271B	schwarz			
(34)	927 552 077 02	Ablagefach	Rlkg	1	
	08/77-07/8271B	schwarz			
35	928 552 079 02	Kantenschutz Ablagefach Kunstleder	Llkg	1	
	08/77-07/8205T	schwarz			

Modell	Jahr	HG	UG	Bildtafel	Einschränkung	UPD	11:43	28.10.2023
928	1978	8	09	809-000		738		

Pos	Teilenummer	Benennung	Bemerkung	St	Modellangabe
	08/77-07/8220B	dunkelgrün			
	08/77-07/8221S	braun			
	08/77-07/8240D	kork			
	08/77-07/8230B	blau			
(35)	927 552 079 02	Kantenschutz Ablagefach Kunstleder	Rlkg	1	
	08/77-07/8205T	schwarz			
	08/77-07/8220B	dunkelgrün			
	08/77-07/8221S	braun			
	08/77-07/8240D	kork			
	08/77-07/8230B	blau			
(35)	928 552 097 50	Kantenschutz Ablagefach Leder	Llkg	1	
	08/77-07/821AJ	schwarz			
	08/77-07/8220B	dunkelgrün			
	08/77-07/823NG	braun			
	08/77-07/8250B	beige			
	08/77-07/8240D	kork			
	08/77-07/8230B	blau			
	08/77-07/822LB	weinrot			
(35)	927 552 097 50	Kantenschutz Ablagefach Leder	Rlkg	1	
	08/77-07/821AJ	schwarz			
	08/77-07/8220B	dunkelgrün			
	08/77-07/823NG	braun			
	08/77-07/8250B	beige			
	08/77-07/8240D	kork			
	08/77-07/8230B	blau			
	08/77-07/822LB	weinrot			
-	928 552 271 02	Haltewinkel		1	

Modell	Jahr	HG	UG	Bildtafel	Einschränkung	UPD	11:43	28.10.2023
928	1978	8	09	809-000		738		

Pos	Teilenummer	Benennung	Bemerkung	St	Modellangabe
36	**928 552 382 02**	**Auflagewinkel Ablagefach**		**1**	
37	**928 552 395 02**	**Auflagewinkel Ablagefach**		**1**	
38	**928 552 315 50**	**Rosette Deckel**		**1**	

Modell	Jahr	HG	UG	Bildtafel	Einschränkung	UPD	11:43	28.10.2023
928	1978	8	09	809-005		738		

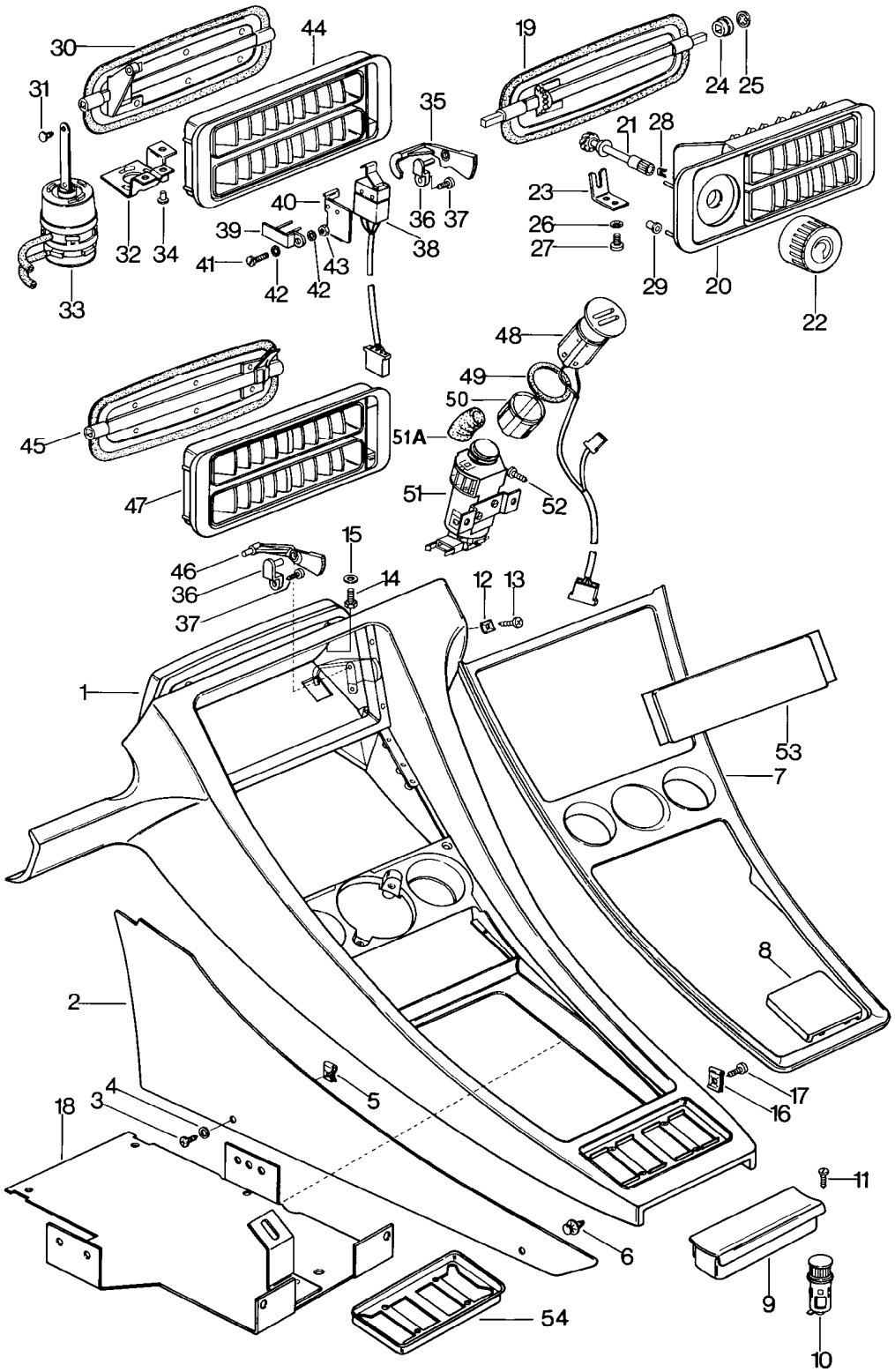

Modell	Jahr	HG	UG	Bildtafel	Einschränkung	UPD	11:43	28.10.2023
928	1978	8	09	809-005		738		

Pos	Teilenummer	Benennung	Bemerkung	St	Modellangabe
		Mittelkonsole			
1	**928 552 043 02**	**Motorkonsole** **Kunstleder** **D - MJ 1978>> - MJ 1978**	**Llkg**	**1**	
	08/77-07/78CA4	**schwarz**			
	08/77-07/78CA5	**dunkelgrün**			
	08/77-07/78CA6	**braun**			
	08/77-07/78CB4	**kork**			
(1)	**928 552 043 04**	**Mittelkonsole** **Kunstleder** **D - MJ 1979>> - MJ 1979**	**Llkg**	**1**	
	08/78-07/79CA4	**schwarz**			
	08/78-07/79CA5	**dunkelgrün**			
	08/78-07/79CA6	**braun**			
	08/78-07/79CB4	**kork**			
(1)	**927 552 043 04**	**Mittelkonsole** **Kunstleder** **D - MJ 1979>> - MJ 1979**	**Rlkg**	**1**	
	08/78-07/79CA4	**schwarz**			
	08/78-07/79CA5	**dunkelgrün**			
	08/78-07/79CA6	**braun**			
	08/78-07/79CB4	**kork**			
(1)	**928 552 043 05**	**Mittelkonsole** **Kunstleder** **D - MJ 1980>>**	**Llkg**	**1**	
	08/79-07/82CA4	**schwarz**			
	08/79-07/82CC3	**blau**			
	08/79-07/82CA6	**braun**			
(1)	**927 552 043 05**	**Mittelkonsole** **Kunstleder** **D - MJ 1980>>**	**Rlkg**	**1**	
	08/79-07/82CA4	**schwarz**			
	08/79-07/82CC3	**blau**			
	08/79-07/82CA6	**braun**			
(1)	**928 552 043 06**	**Mittelkonsole** **Kunstleder** **D - MJ 1980>>**	**Llkg**	**1**	**PR:563**

Modell	Jahr	HG	UG	Bildtafel	Einschränkung	UPD	11:43	28.10.2023
928	1978	8	09	809-005		738		

Pos	Teilenummer	Benennung	Bemerkung	St	Modellangabe
	08/79-07/82CA4	schwarz			
	08/79-07/82CC3	blau			
	08/79-07/82CA6	braun			
(1)	927 552 043 06	Mittelkonsole Kunstleder D - MJ 1980>>	Rlkg	1	PR:563
	08/79-07/82CA4	schwarz			
	08/79-07/82CC3	blau			
	08/79-07/82CA6	braun			
(1)	928 552 045 52	Mittelkonsole Leder D >> - MJ 1979	Llkg	1	
	08/77-07/791AJ	schwarz			
	08/77-07/7920B	dunkelgrün			
	08/77-07/793NG	braun			
	08/77-07/7940D	kork			
(1)	927 552 045 52	Mittelkonsole Leder D >> - MJ 1979	Rlkg	1	
	08/77-07/791AJ	schwarz			
	08/77-07/7920B	dunkelgrün			
	08/77-07/793NG	braun			
	08/77-07/7940D	kork			
(1)	928 552 045 53	Mittelkonsole Leder D - MJ 1980>> - MJ 1982 Entfallteil	Llkg	1	
	08/79-07/821AJ	schwarz			
	08/79-07/8230B	blau			
	08/79-07/823NG	braun			
	08/79-07/8260S	hannibalgrau			
(1)	927 552 045 53	Mittelkonsole Leder D - MJ 1980>> - MJ 1982 Entfallteil	Rlkg	1	
	08/79-07/821AJ	schwarz			
	08/79-07/8230B	blau			

Modell	Jahr	HG	UG	Bildtafel	Einschränkung	UPD	11:43	28.10.2023
928	1978	8	09	809-005		738		

Pos	Teilenummer	Benennung	Bemerkung	St	Modellangabe
	08/79-07/823NG	braun			
	08/79-07/8260S	hannibalgrau			
(1)	928 552 045 54	Mittelkonsole Leder D - MJ 1980>>	Llkg	1	PR:563
	08/79-07/821AJ	schwarz			
	08/79-07/8230B	blau			
	08/79-07/823NG	braun			
	08/79-07/8260S	hannibalgrau			
(1)	927 552 045 54	Mittelkonsole Leder D - MJ 1980>>	Rlkg	1	PR:563
	08/79-07/821AJ	schwarz			
	08/79-07/8230B	blau			
	08/79-07/823NG	braun			
	08/79-07/8260S	hannibalgrau			
(1)	928 552 045 54	Mittelkonsole Leder D - MJ 1982>>	Llkg	1	
	08/81-07/822LB	weinrot D - MJ 1982>> - MJ 1982			
2	928 552 073 02	Seitenteil Teppich D >> - MJ 1978 Entfallteil	links lang	1	
	08/77-07/7870A	schwarz D - MJ 1978>> - MJ 1978			
	08/77-07/7820B	dunkelgrün D - MJ 1978>> - MJ 1978			
	08/77-07/7840A	braun D - MJ 1978>> - MJ 1978			
	08/77-07/7840D	kork D - MJ 1978>> - MJ 1978			
2	927 552 073 02	Seitenteil für Mittelkonsole Teppich D >> - MJ 1978	links lang	1	
	08/77-07/7870A	schwarz D - MJ 1978>> - MJ 1978			
	08/77-07/7820B	dunkelgrün D - MJ 1978>> - MJ 1978			

Modell	Jahr	HG	UG	Bildtafel	Einschränkung	UPD	11:43	28.10.2023
928	1978	8	09	809-005		738		

Pos	Teilenummer	Benennung	Bemerkung	St	Modellangabe
	08/77-07/7840A	braun D - MJ 1978>> - MJ 1978			
	08/77-07/7840D	kork D - MJ 1978>> - MJ 1978			
(2)	928 552 074 02	Seitenteil Teppich D >> - MJ 1978	rechts lang	1	
	08/77-07/7870A	schwarz D - MJ 1978>> - MJ 1978			
	08/77-07/7820B	dunkelgrün D - MJ 1978>> - MJ 1978			
	08/77-07/7840A	braun D - MJ 1978>> - MJ 1978			
	08/77-07/7840D	kork D - MJ 1978>> - MJ 1978			
2	928 552 073 02	Seitenteil Teppich Entfallteil	links kurz	1	
	08/78-07/8270E	schwarz D - MJ 1979>>			
	08/78-07/7920E	grün D - MJ 1979>> - MJ 1979			
	08/78-07/8240E	braun D - MJ 1979>>			
	08/78-07/7941D	kork D - MJ 1979>> - MJ 1979			
	08/79-07/8230B	blau D - MJ 1980>>			
	08/79-07/8250B	beige D - MJ 1980>>			
	08/77-07/8280E	weinrot			
2	927 552 073 02	Seitenteil für Mittelkonsole Teppich	links kurz	1	
	08/78-07/8270E	schwarz D - MJ 1979>>			
	08/78-07/7920E	grün D - MJ 1979>> - MJ 1979			
	08/78-07/8240E	braun D - MJ 1979>>			
	08/78-07/7941D	kork D - MJ 1979>> - MJ 1979			

Modell	Jahr	HG	UG	Bildtafel	Einschränkung	UPD	11:43	28.10.2023
928	1978	8	09	809-005		738		

Pos	Teilenummer	Benennung	Bemerkung	St	Modellangabe
	08/79-07/8230B	blau D - MJ 1980>>			
	08/79-07/8250B	beige D - MJ 1980>>			
	08/77-07/8280E	weinrot			
(2)	928 552 074 02	Seitenteil Teppich	rechts kurz	1	
	08/78-07/8270E	schwarz D - MJ 1979>>			
	08/78-07/7920E	grün D - MJ 1979>> - MJ 1979			
	08/78-07/8240E	braun D - MJ 1979>>			
	08/78-07/7941D	kork D - MJ 1979>> - MJ 1979			
	08/79-07/8230B	blau D - MJ 1980>>			
	08/79-07/8250B	beige D - MJ 1980>>			
	08/77-07/8280E	weinrot			
3	N 014 098 6	Linsensenkblechschraube B 4,8 X 16		4	
4	999 591 437 07	Hohlscheibe 4,8		4	
5	999 507 002 02	Blechmutter Entfallteil		2	
5	999 507 002 0B	Blechmutter		2	
6	823 867 299	Clip		2	
7	928 552 047 04	Blende D >> - MJ 1979		1	
(7)	928 552 047 05	Blende D - MJ 1980>>		1	
8	928 552 277 02	Blende für Schalter		1	
9	928 552 060 02	Ascher		1	
10	928 652 103 00	Zigarettenanzünder		1	
11	900 144 017 07	Blechschraube B 2,9 X 13		2	
12	999 507 030 02	Blechmutter 4,8		3	

Modell	Jahr	HG	UG	Bildtafel	Einschränkung	UPD	11:43	28.10.2023
928	1978	8	09	809-005		738		

Pos	Teilenummer	Benennung	Bemerkung	St	Modellangabe
13	900 187 018 02	Sechskantblechschraube B 4,8 X 16		1	
14	900 075 145 02	Sechskantschraube M 5 X 16		2	
15	900 025 003 02	Unterlegscheibe A 5,3		2	
16	999 507 002 02	Blechmutter Entfallteil		X	
16	999 507 002 0B	Blechmutter		X	
17	900 143 046 07	Blechschraube B 4,8 X 16		6	
18	928 552 085 02	Trägerplatte Regler und Empfangseinheit D >> - MJ 1979		1	
(18)	928 552 389 02	Trägerplatte D - MJ 1980>>		1	
19	928 574 072 02	Klappe Düse D >> - MJ 1979	mitte	1	
20	928 574 040 02	Abdeckrahmen D >> - MJ 1979		1	
21	928 574 455 02	Zahnradwelle D >> - MJ 1979		1	
22	928 574 453 02	Drehknopf D >> - MJ 1979		1	
23	928 552 187 03	Lagerbock D >> - MJ 1979		1	
24	928 574 291 02	Lagerbuchse		2	
25	999 591 459 02	Befestigungsklammer		2	
26	900 114 007 01	Zahnscheibe A 5,3 D >> - MJ 1979 Entfallteil		2	
26	900 114 007 0B	Zahnscheibe A 5,3		2	
27	N 014 128 13	Linsenschraube AM 5 X 8 D >> - MJ 1979		2	
28	999 591 434 02	Feder D >> - MJ 1979		1	

Modell	Jahr	HG	UG	Bildtafel	Einschränkung	UPD	11:43	28.10.2023
928	1978	8	09	809-005		738		

Pos	Teilenummer	Benennung	Bemerkung	St	Modellangabe
29	999 702 111 50	Tülle		4	
30	928 573 137 02	Klappe Düse D - MJ 1980>>	mitte	1	PR:563
31	928 574 735 02	Bolzen		1	
32	928 573 315 02	Halter D - MJ 1980>>		1	
33	928 573 094 02	Unterdruckdose D - MJ 1980>>		1	
34	999 190 215 30	Blindniet D - MJ 1980>>		3	
35	928 573 649 02	Betätigungshebel D - MJ 1980>>		1	
36	928 574 645 02	Befestigungselement D - MJ 1980>>		1	
37	900 143 031 02	Linsenblechschraube B 4,2 X 9,5		1	
38	928 613 049 00	Mikroschalter D - MJ 1980>>		1	
39	928 573 747 02	Halter D - MJ 1980>>		1	
40	928 573 745 02	Halter D - MJ 1980>>		1	
41	900 119 024 02	Zylinderschraube M 4 X 12		1	
42	N 042 122 2	Zahnscheibe		2	
43	N 011 004 6	Sechskantmutter M 4 Entfallteil		1	
43	N 011 004 G	Mutter M 4		1	
44	928 573 045 02	Abdeckrahmen für Fahrzeuge mit Kunstleder D - MJ 1980>>		1	PR:563
(44)	928 573 045 50	Abdeckrahmen für Fahrzeuge mit Leder D - MJ 1980>>		1	PR:563
45	928 574 125 02	Klappe Düse D - MJ 1980>>	mitte	1	

Modell	Jahr	HG	UG	Bildtafel	Einschränkung	UPD	11:43	28.10.2023
928	1978	8	09	809-005		738		

Pos	Teilenummer	Benennung	Bemerkung	St	Modellangabe
46	928 574 649 02	Betätigungshebel D - MJ 1980>>		1	
47	928 574 040 03	Abdeckrahmen für Fahrzeuge mit Kunstleder D - MJ 1980>>		1	
(47)	928 574 040 50	Abdeckrahmen für Fahrzeuge mit Leder D - MJ 1980>>		1	
48	928 624 041 00	Temperaturfühler D - MJ 1980>>	innen	1	
49	928 573 344 02	Dichtring D - MJ 1980>>		1	
50	928 573 527 02	Anschlussstück D - MJ 1980>>		1	
51	928 624 113 01	Temperaturfühler D - MJ 1980>>	innen	1	
51A	928 624 312 01	Schlauch	Llkg	1	
(51A)	928 624 312 00	Schlauch	Rlkg	1	
52	N 013 968 7	Blechschraube B 4,8 X 13 Entfallteil		2	
52	900 143 097 01	Blechschraube B 4,8 X 13		2	
53	928 552 270 04	Blende D - MJ 1980>>		1	
54	928 552 313 50	Rahmen Schalter für Fahrzeuge mit Leder		1	

Modell	Jahr	HG	UG	Bildtafel	Einschränkung	UPD	11:44	28.10.2023
928	1978	8	09	809-010		738		

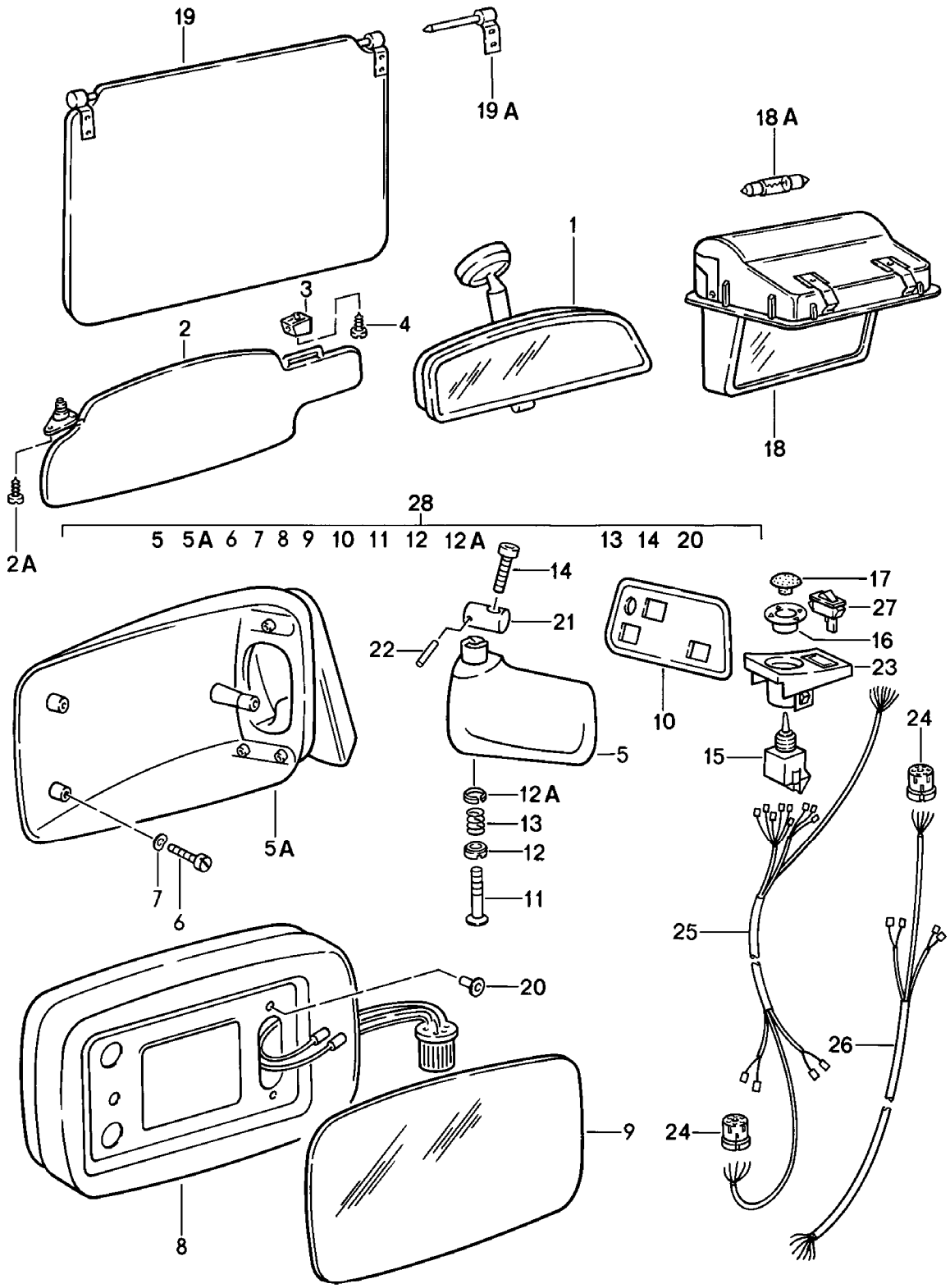

Modell	Jahr	HG	UG	Bildtafel	Einschränkung	UPD	11:44	28.10.2023
928	1978	8	09	809-010		738		

Pos	Teilenummer	Benennung	Bemerkung	St	Modellangabe
		Sonnenblende Aussenspiegel Innenspiegel			
1	477 857 511	Innenspiegel Entfallteil		1	
1	477 857 511 A	Innenspiegel Entfallteil		1	
	08/77-07/8201C	satinschwarz			
1	477 857 511 B	Innenspiegel		1	
	08/77-07/8201C	satinschwarz			
2	928 731 031 02	Sonnenblende Kunstleder D >> - MJ 1979	links	1	
	08/77-07/79CB5	kork			
	08/77-07/79CB1	dunkelgrün			
	08/77-07/79CA9	schwarz			
	08/77-07/79CA7	braun Entfallteil			
(2)	928 731 032 04	Sonnenblende ohne Spiegel Kunstleder D >> - MJ 1979	rechts	1	
	08/77-07/79CB5	kork			
	08/77-07/79CB1	dunkelgrün			
	08/77-07/79CA9	schwarz			
	08/77-07/79CA7	braun Entfallteil			
(2)	928 731 032 02	Sonnenblende Kunstleder D >> - MJ 1979	rechts	1	
	08/77-07/79CB5	kork			
	08/77-07/79CB1	dunkelgrün			
	08/77-07/79CA9	schwarz			
	08/77-07/79CA7	braun Entfallteil			
(2)	927 731 031 02	Sonnenblende mit Spiegel Kunstleder D >> - MJ 1979	links	1	
	08/77-07/79CB5	kork			

Modell	Jahr	HG	UG	Bildtafel	Einschränkung	UPD	11:44	28.10.2023
928	1978	8	09	809-010		738		

Pos	Teilenummer	Benennung	Bemerkung	St	Modellangabe
	08/77-07/79CB1	dunkelgrün			
	08/77-07/79CA9	schwarz			
	08/77-07/79CA7	braun Entfallteil			
(2)	928 731 031 06	Sonnenblende ohne Spiegel Kunstleder D - MJ 1980>> Entfallteil	links	1	
	08/79-07/82CA9	schwarz			
	08/79-07/82CA7	braun			
	08/79-07/82CC1	blau			
(2)	928 731 031 11	Sonnenblende mit Spiegel Kunstleder D - MJ 1980>>	links	1	
	08/79-07/82CA9	schwarz			
	08/79-07/82CA7	braun			
	08/79-07/82CC1	blau			
(2)	928 731 032 07	Sonnenblende ohne Spiegel Kunstleder D - MJ 1980>>	rechts	1	
	08/79-07/82CA9	schwarz			
	08/79-07/82CA7	braun			
	08/79-07/82CC1	blau			
(2)	928 731 032 06	Sonnenblende mit Spiegel Kunstleder D - MJ 1980>> Entfallteil	rechts	1	PR:650
	08/79-07/82CA9	schwarz			
	08/79-07/82CA7	braun			
	08/79-07/82CC1	blau			
(2)	928 731 032 11	Sonnenblende mit Spiegel Kunstleder D - MJ 1980>>	rechts	1	
	08/79-07/82CA9	schwarz			
	08/79-07/82CA7	braun			
	08/79-07/82CC1	blau			

Modell	Jahr	HG	UG	Bildtafel	Einschränkung	UPD	11:44	28.10.2023
928	1978	8	09	809-010		738		

Pos	Teilenummer	Benennung	Bemerkung	St	Modellangabe
(2)	927 731 031 04	Sonnenblende mit Spiegel Kunstleder D - MJ 1980>>	links	1	PR:650
	08/79-07/82CA9	schwarz			
	08/79-07/82CA7	braun			
	08/79-07/82CC1	blau			
(2)	928 731 031 50	Sonnenblende ohne Spiegel Leder	links	1	
	08/77-07/7940D	kork D >> - MJ 1979			
	08/77-07/7920B	dunkelgrün D >> - MJ 1979			
	08/77-07/7940A	braun D >> - MJ 1979			
	08/77-07/7970A	schwarz D >> - MJ 1979			
	08/79-07/82BS1	schwarz D - MJ 1980>>			
	08/79-07/82BS2	braun D - MJ 1980>>			
	08/79-07/82BS3	blau D - MJ 1980>>			
	08/77-07/822LB	weinrot			
(2)	928 731 032 50	Sonnenblende ohne Spiegel Leder	rechts	1	
	08/77-07/7940D	kork D >> - MJ 1979			
	08/77-07/7920B	dunkelgrün D >> - MJ 1979			
	08/77-07/7940A	braun D >> - MJ 1979			
	08/77-07/7970A	schwarz D >> - MJ 1979			
	08/79-07/82BS1	schwarz D - MJ 1980>>			
	08/79-07/82BS2	braun D - MJ 1980>>			
	08/79-07/82BS3	blau D - MJ 1980>>			
	08/77-07/822LB	weinrot			

Modell	Jahr	HG	UG	Bildtafel	Einschränkung	UPD	11:44	28.10.2023
928	1978	8	09	809-010		738		

Pos	Teilenummer	Benennung	Bemerkung	St	Modellangabe
(2)	927 731 031 50	Sonnenblende mit Spiegel Leder	links	1	PR:650
	08/77-07/7940D	kork D >> - MJ 1979			
	08/77-07/7920B	dunkelgrün D >> - MJ 1979			
	08/77-07/7940A	braun D >> - MJ 1979			
	08/77-07/7970A	schwarz D >> - MJ 1979			
	08/79-07/82BS1	schwarz D - MJ 1980>>			
	08/79-07/82BS2	braun D - MJ 1980>>			
	08/79-07/82BS3	blau D - MJ 1980>>			
	08/77-07/822LB	weinrot			
(2)	928 731 032 51	Sonnenblende mit Spiegel Leder	rechts	1	
	08/77-07/7940D	kork D >> - MJ 1979			
	08/77-07/7920B	dunkelgrün D >> - MJ 1979			
	08/77-07/7940A	braun D >> - MJ 1979			
	08/77-07/7970A	schwarz D >> - MJ 1979			
	08/79-07/82BS1	schwarz D - MJ 1980>>			
	08/79-07/82BS2	braun D - MJ 1980>>			
	08/79-07/82BS3	blau D - MJ 1980>>			
	08/77-07/822LB	weinrot			
2A	900 145 016 07	Blechschraube 4,2 X 16		4	
3	911 731 331 00	Halter für Sonnenblende		2	
3	911 731 331 00	Halter für Sonnenblende		2	PR:650

Modell	Jahr	HG	UG	Bildtafel	Einschränkung	UPD	11:44	28.10.2023
928	1978	8	09	809-010		738		

Pos	Teilenummer	Benennung	Bemerkung	St	Modellangabe
4	N 013 962 3	Blechschraube 3,9 X 16 D >> - MJ 1980		2	
4	900 143 034 07	Linsenblechschraube 3,9 X 19 D - MJ 1981>>		2	
-	927 731 023 03	Spiegelgehäuse D - MJ 1978>> - MJ 1978 Entfallteil	Rlkg	X	
-	927 731 023 04	Spiegelgehäuse D - MJ 1979>>	Rlkg	1	
5	928 731 141 06	Spiegelfuss Entfallteil	links Llkg	1	
5	928 731 141 06	Spiegelfuss	links Llkg	1	
(5)	928 731 143 08	Spiegelfuss Entfallteil	rechts Llkg	1	
(5)	928 731 143 08	Spiegelfuss	rechts Llkg	1	
(5)	927 731 141 06	Spiegelfuss Entfallteil	rechts Rlkg	1	
(5)	927 731 141 06	Spiegelfuss	rechts Rlkg	1	
(5)	927 731 143 08	Spiegelfuss Entfallteil	links Rlkg	1	
(5)	927 731 143 08	Spiegelfuss	links Rlkg	1	
5A	911 731 043 00	Spiegelkappe Entfallteil	links	1	
5A	911 731 043 03	Spiegelkappe	links	1	
(5A)	911 731 044 00	Spiegelkappe Entfallteil	rechts	1	
(5A)	911 731 044 03	Spiegelkappe	rechts	1	
5AB	944 731 021 01	Spiegelkappe	links	1	
	08/77-07/82G3M	grundiert Spiegelfuss grau grundiert			
6	999 143 003 02	Sechskantschraube, selbstsichernd M 5 X 12		3	
7	N 012 222 4	Federscheibe A 5		3	
8	911 799 731 04	Abdeckrahmen Entfallteil	links	1	

Modell	Jahr	HG	UG	Bildtafel	Einschränkung	UPD	11:44	28.10.2023
928	1978	8	09	809-010		738		

Pos	Teilenummer	Benennung	Bemerkung	St	Modellangabe
8	911 731 027 06	Abdeckrahmen	links	1	
(8)	911 731 028 06	Abdeckrahmen	rechts	1	
-		Reparatursatz für Abdeckrahmen Bajonettverschluss bestehend aus:			
-	PCG 731 028 06	Zentral-Steuereinheit für Motor Aussenspiegel Bajonettverschluss	links u.rechts	1	
-	944 731 027 01	Abdeckrahmen mit: Verstelleinheit mit Motor für Aussenspiegel Bajonettverschluss	links u.rechts	1	
9	944 731 035 02	Spiegelglas (plan) Bajonettverschluss mitverwenden:	 PCG73102806 94473102701	1 1 1	
9	944 731 035 04	Spiegelglas (plan) Bajonettverschluss mitverwenden:	 PCG73102806 94473102701	1 1 1	"S.."
9	944 731 035 03	Spiegelglas (konvex) Bajonettverschluss mitverwenden:	 PCG73102806 94473102701	1 1 1	
9	944 731 035 05	Spiegelglas (konvex) Bajonettverschluss mitverwenden:	 PCG73102806 94473102701	1 1 1	"S.."
9	911 731 035 08	Spiegelglas (plan)		1	
(9)	911 731 035 09	Spiegelglas (konvex)		1	"J..","S..", "N.."
10	928 731 247 03	Unterlage	links Llkg	1	
(10)	928 731 249 03	Unterlage	rechts Llkg	1	
(10)	927 731 247 03	Unterlage	rechts Rlkg	1	
(10)	927 731 249 03	Unterlage	links Rlkg	1	
11	911 731 257 02	Führungsrohr		1	
11	911 731 257 03	Führungsrohr		1	
12	911 731 345 02	Zentrierscheibe	unten	1	

Modell	Jahr	HG	UG	Bildtafel	Einschränkung	UPD	11:44	28.10.2023
928	1978	8	09	809-010		738		

Pos	Teilenummer	Benennung	Bemerkung	St	Modellangabe
12A	911 731 347 00	Zentrierscheibe	oben	1	
13	911 731 029 01	Druckfeder		1	
14	999 218 019 02	Schraube M 5 X 45 Entfallteil		1	
14	999 218 073 02	Zylinderschraube M 5 X 45		1	
15	911 613 115 00	Schalter		1	
16	928 555 463 02	Gewindebuchse		1	
17	928 613 462 00	Knopf		1	
18	928 731 013 02	Make-Up-Spiegel, beleuchtet		1	
18A	900 631 105 90	Glühlampe 12 V - 5 W		1	
19	928 731 035 02	Sonnenblende Kunstleder Entfallteil	hinten	2	
	08/77-07/79CB7	dunkelgrün D >> - MJ 1979			
	08/77-07/79CB8	schwarz D >> - MJ 1979			
	08/77-07/79CB6	braun D >> - MJ 1979			
	08/77-07/79CB9	kork D >> - MJ 1979			
	08/79-07/8270A	schwarz D - MJ 1980>>			
	08/79-07/8230B	blau D - MJ 1980>>			
	08/79-07/8240A	braun D - MJ 1980>>			
19	928 731 035 04	Sonnenblende Kunstleder	hinten	2	
	08/77-07/79CB7	dunkelgrün D >> - MJ 1979			
	08/77-07/79CB8	schwarz D >> - MJ 1979			
	08/77-07/79CB6	braun D >> - MJ 1979			
	08/77-07/79CB9	kork D >> - MJ 1979			

Modell	Jahr	HG	UG	Bildtafel	Einschränkung	UPD	11:44	28.10.2023
928	1978	8	09	809-010		738		

Pos	Teilenummer	Benennung	Bemerkung	St	Modellangabe
	08/79-07/8270A	schwarz D - MJ 1980>>			
	08/79-07/8230B	blau D - MJ 1980>>			
	08/79-07/8240A	braun D - MJ 1980>>			
19	928 731 035 50	Sonnenblende Leder Entfallteil	hinten	2	
	08/77-07/7920B	dunkelgrün D >> - MJ 1979			
	08/77-07/7940A	braun D >> - MJ 1979			
	08/77-07/7940D	kork D >> - MJ 1979			
	08/77-07/7970A	schwarz D >> - MJ 1979			
	08/79-07/82BS1	schwarz D - MJ 1980>>			
	08/79-07/82BS2	braun D - MJ 1980>>			
	08/79-07/82BS3	blau D - MJ 1980>>			
	08/79-07/82SC3	hannibalgrau D - MJ 1980>>			
	08/79-07/82SD3	minzgrün D - MJ 1980>>			
	08/77-07/822LB	weinrot			
19	928 731 035 51	Sonnenblende Leder	hinten	2	
	08/77-07/7920B	dunkelgrün D >> - MJ 1979			
	08/77-07/7940A	braun D >> - MJ 1979			
	08/77-07/7940D	kork D >> - MJ 1979			
	08/77-07/7970A	schwarz D >> - MJ 1979			
	08/79-07/82BS1	schwarz D - MJ 1980>>			

Modell	Jahr	HG	UG	Bildtafel	Einschränkung	UPD	11:44	28.10.2023
928	1978	8	09	809-010		738		

Pos	Teilenummer	Benennung	Bemerkung	St	Modellangabe
	08/79-07/82BS2	braun D - MJ 1980>>			
	08/79-07/82BS3	blau D - MJ 1980>>			
	08/79-07/82SC3	hannibalgrau D - MJ 1980>>			
	08/79-07/82SD3	minzgrün D - MJ 1980>>			
	08/77-07/822LB	weinrot			
19A	928 731 043 02	Lagerbock	links	1	
19A	928 731 044 02	Lagerbock	rechts	1	
20	999 703 128 40	Tülle Aussenspiegel		3	
21	928 531 235 03	Gewindestift		2	
22	N 013 295 1	Spannhülse		1	
23	928 555 461 02	Aufnahmeteil	Llkg	1	
(23)	927 555 461 02	Aufnahmeteil	Rlkg	1	
24	803 971 979	Rundsteckhülsengehäuse	7 polig	1	
-		Elektrische Teile Aussenspiegel (Beifahrerseite)			
25	928 612 164 00	Leitungssatz (Fahrerseite) D >> - MJ 1979		1	
(25)	928 612 164 02	Leitungssatz (Fahrerseite) D - MJ 1980>>		1	
26	928 612 166 00	Leitungssatz (Beifahrerseite) D >> - MJ 1979		1	
(26)	928 612 166 02	Leitungssatz (Beifahrerseite) D - MJ 1980>>		1	
27	911 613 113 00	Umschalter Entfallteil		1	
27	911 613 113 01	Umschalter		1	
28	928 731 927 02	Aussenspiegel (plan)	links Llkg	1	
(28)	928 731 928 02	Aussenspiegel (plan)	rechts Llkg	1	

Modell	Jahr	HG	UG	Bildtafel	Einschränkung	UPD	11:44	28.10.2023
928	1978	8	09	809-010		738		

Pos	Teilenummer	Benennung	Bemerkung	St	Modellangabe
(28)	928 731 929 02	Aussenspiegel	links Llkg konvex	1	
(28)	928 731 930 02	Aussenspiegel Entfallteil	rechts Llkg konvex	1	
(28)	927 731 927 02	Aussenspiegel (plan)	links Rlkg	1	
(28)	927 731 928 02	Aussenspiegel (plan)	rechts Rlkg	1	
(28)	927 731 929 02	Aussenspiegel	links Rlkg konvex	1	

Modell	Jahr	HG	UG	Bildtafel	Einschränkung	UPD	11:44	28.10.2023
928	1978	8	09	809-015		738		

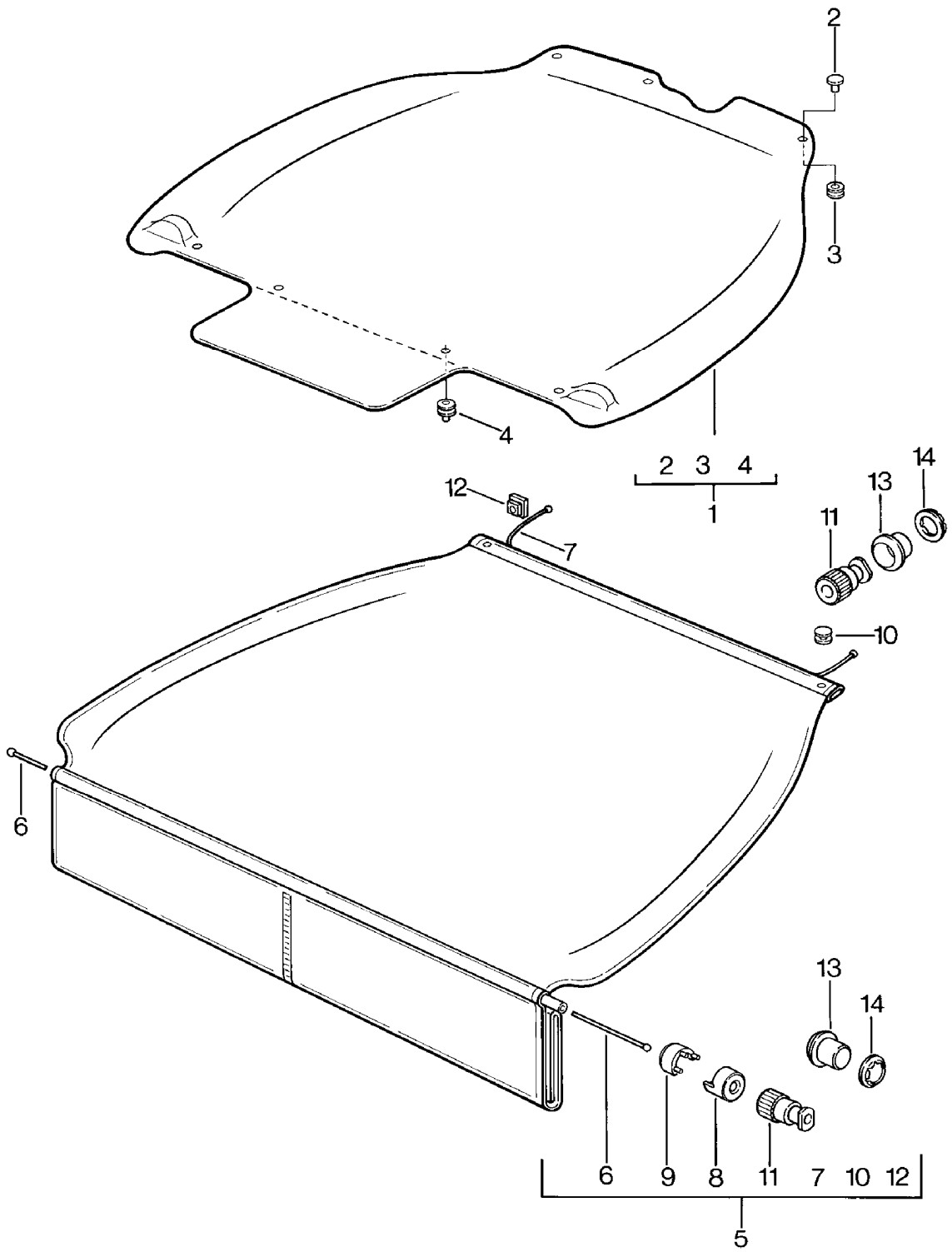

Modell	Jahr	HG	UG	Bildtafel	Einschränkung	UPD	11:44	28.10.2023
928	1978	8	09	809-015		738		

Pos	Teilenummer	Benennung	Bemerkung	St	Modellangabe
		Abdeckung für Kofferraum			
1	928 555 083 03	Kofferraumverkleidung D >> - MJ 1979	perlvelours	1	
	08/77-07/7920B	dunkelgrün			
	08/77-07/7940A	braun			
	08/77-07/7970A	schwarz			
2	999 591 802 17	Kappe D >> - MJ 1979		4	
3	999 591 803 17	Druckknopf-Ringfederteil D >> - MJ 1979		4	
4	999 591 607 12	Druckknopf-Oberteil D >> - MJ 1979		4	
5	928 555 179 02	Abdeckung für Kofferraum D - MJ 1980>>		1	
	08/79-07/8270G	schwarz			
	08/79-07/8230D	blau			
	08/79-07/8240B	braun			
	08/79-07/822LB	weinrot			PR:406
-	999 701 639 40	Schnur D - MJ 1980>>		*	
6		kürzen auf: D - MJ 1980>>	1150 MM	1	
7		kürzen auf: D - MJ 1980>>	740 MM	2	
8	928 555 795 02	Rohrstück D - MJ 1980>>		2	
9	928 555 785 02	Klammer D - MJ 1980>>		2	
10	900 190 005 03	Hohlniet B 4 X 9 X 6 D - MJ 1980>>		2	
11	928 555 775 02	Endstück D - MJ 1980>>		4	
12	928 555 791 02	Rosette D - MJ 1980>>		2	
	08/79-07/8270B	schwarz			
13	928 555 777 02	Seilschloss		4	
14	999 591 484 02	Klemmscheibe		4	

Modell	Jahr	HG	UG	Bildtafel	Einschränkung	UPD	11:44	28.10.2023
928	1978	8	10	810-000		738		

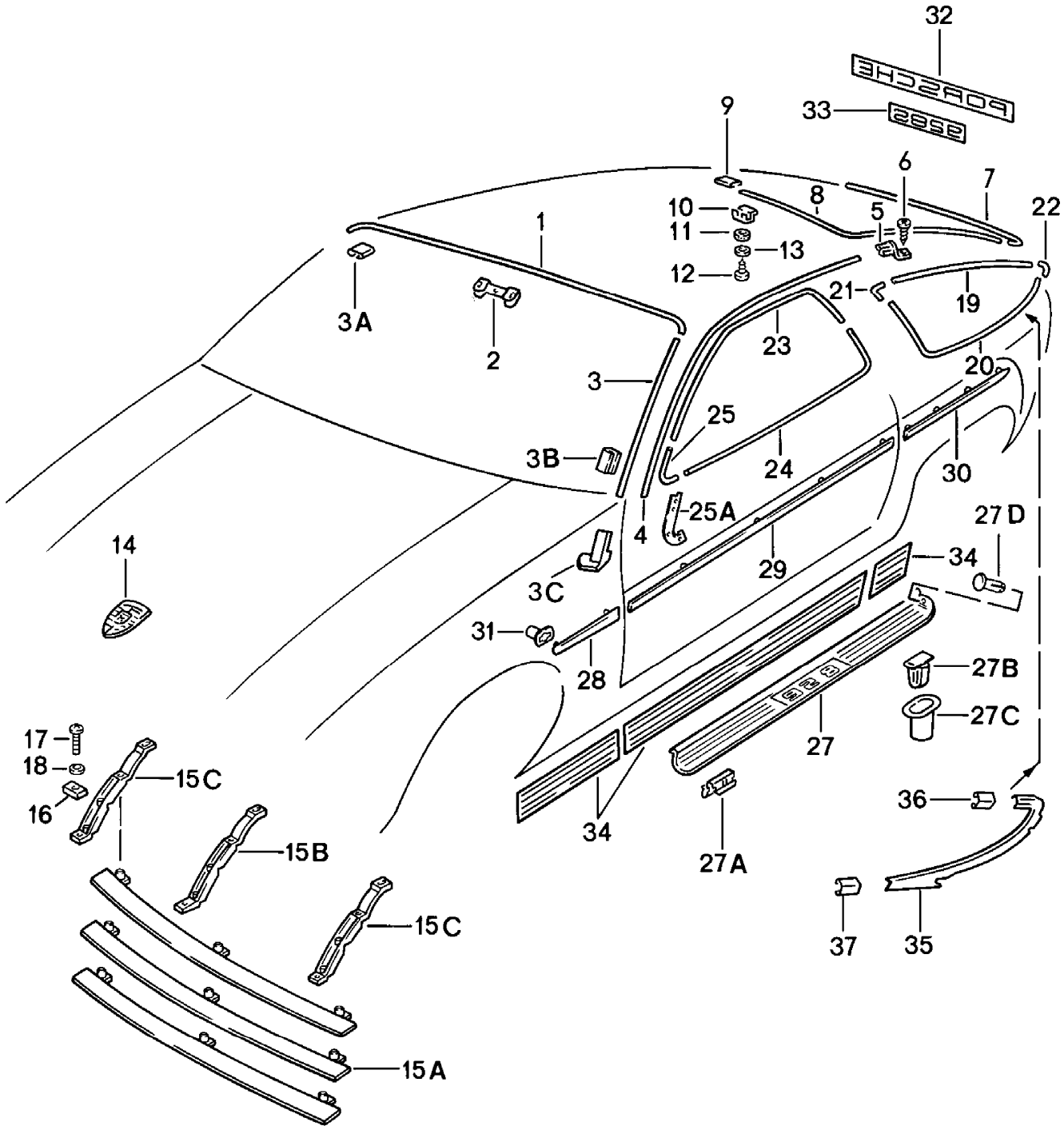

Modell	Jahr	HG	UG	Bildtafel	Einschränkung	UPD	11:44	28.10.2023
928	1978	8	10	810-000		738		

Pos	Teilenummer	Benennung	Bemerkung	St	Modellangabe
		Abdeckleiste Zierblenden F >> 92-CS800 354 F >> 92-CS840 998 F 92-CS800 355>> F 92-CS840 999>> siehe TPI GR.8 NR.38			928 928S 928 928 S
1	928 559 103 02	Abdeckleiste Entfallteil		1	
	08/77-07/8270H	schwarz			
1	928 559 103 04	Abdeckleiste		1	
	08/77-07/8270K	schwarz			
2	928 559 285 02	Steckklammer		9	
3	928 559 105 02	Wasserfangleiste	links	1	
	08/77-07/8270H	schwarz			
3	928 559 106 02	Wasserfangleiste	rechts	1	
	08/77-07/8270H	schwarz			
3	928 559 105 05	Wasserfangleiste	links	1	
	08/77-07/8270K	schwarz			
3	928 559 106 05	Wasserfangleiste	rechts	1	
	08/77-07/8270K	schwarz			
3A	928 559 213 03	Muffe	links	1	
	08/77-07/8270H	schwarz			
3A	928 559 214 03	Muffe	rechts	1	
	08/77-07/8270H	schwarz			
3A	928 559 213 05	Muffe	links	1	
	08/77-07/8270K	schwarz			
3A	928 559 214 05	Muffe	rechts	1	
	08/77-07/8270K	schwarz			
3B	928 559 107 02	Klammer		9	
3C	928 559 111 02	Endstück	links	1	
3C	928 559 112 02	Endstück	rechts	1	
4	928 559 119 04	Dachleiste	links	1	
4	928 559 119 04	Dachleiste	links	1	

Modell	Jahr	HG	UG	Bildtafel	Einschränkung	UPD	11:44	28.10.2023
928	1978	8	10	810-000		738		

Pos	Teilenummer	Benennung	Bemerkung	St	Modellangabe
	08/77-07/82004	Dachleiste			
4	928 559 120 04	Dachleiste	rechts	1	
4	928 559 120 04	Dachleiste	rechts	1	
	08/77-07/82004	Dachleiste 004			
5	928 559 121 03	Dachleiste	links	1	
5	928 559 122 03	Dachleiste Abschlussblech	rechts	1	
6	900 145 044 07	Blechschraube 4,2 X 19		2	
7	928 559 151 03	Abdeckleiste Entfallteil		1	
	08/77-07/8270H	schwarz			
7	928 559 151 04	Abdeckleiste		1	
	08/77-07/8270K	schwarz			
8	928 559 153 02	Abdeckleiste D >> - MJ 1981 Entfallteil	links	1	
8	928 559 153 04	Abdeckleiste	links	1	
	08/77-07/8270H	schwarz			
8	928 559 153 06	Abdeckleiste	links	1	
	08/77-07/8270K	schwarz			
8	928 559 153 03	Abdeckleiste	links	1	
	08/77-07/8270H	schwarz für Fahrzeuge mit Heckspoiler			
8	928 559 153 05	Abdeckleiste	links	1	
	08/77-07/8270K	schwarz für Fahrzeuge mit Heckspoiler			
8	928 559 154 02	Abdeckleiste D >> - MJ 1981 Entfallteil	rechts	1	
8	928 559 154 04	Abdeckleiste	rechts	1	
	08/77-07/8270H	schwarz			
8	928 559 154 06	Abdeckleiste	rechts	1	
	08/77-07/8270K	schwarz			

Modell	Jahr	HG	UG	Bildtafel	Einschränkung	UPD	11:44	28.10.2023
928	1978	8	10	810-000		738		

Pos	Teilenummer	Benennung	Bemerkung	St	Modellangabe
8	928 559 154 03	Abdeckleiste	rechts	1	
	08/77-07/8270H	schwarz für Fahrzeuge mit Heckspoiler			
8	928 559 154 05	Abdeckleiste	rechts	1	
	08/77-07/8270K	schwarz für Fahrzeuge mit Heckspoiler			
9	928 559 155 02	Muffe Entfallteil		3	
	08/77-07/8270H	schwarz			
9	928 559 155 03	Muffe		3	
	08/77-07/8270K	schwarz			
10	928 559 133 04	Halteklammer		16	
11	928 559 143 02	Dichtring Entfallteil		16	
11	928 559 143 03	Dichtring		16	
12	900 143 066 07	Schraube 7 X 7		16	
13	999 025 083 70	Unterlegscheibe 3,7		16	
14	901 559 210 20	Porsche Wappen Entfallteil		1	
14	901 559 210 26	Porsche Wappen		1	
15A	928 559 135 04	Querstrebe Kühlergrill		3	
15B	928 559 137 02	Steg	mitte	1	
15C	928 559 139 02	Steg	aussen	2	
16	928 559 141 02	Unterlage		2	
17	999 921 004 02	Linsenschraube M 4 X 15		9	
18	900 151 001 02	Unterlegscheibe A 4,3		9	
19	928 543 419 02	Zierrahmen D >> - MJ 1981 Entfallteil	links	1	
19	928 543 419 08	Zierrahmen	links	1	
	08/77-07/8270H	schwarz			

Modell	Jahr	HG	UG	Bildtafel	Einschränkung	UPD	11:44	28.10.2023
928	1978	8	10	810-000		738		

Pos	Teilenummer	Benennung	Bemerkung	St	Modellangabe
19	928 543 419 08	Zierrahmen	links	1	
	08/77-07/8270K	schwarz			
19	928 543 419 03	Zierrahmen Heckspoiler D >> - MJ 1981 Entfallteil	links	1	
19	928 543 419 07	Zierrahmen	links	1	
	08/77-07/8270H	schwarz Heckspoiler			
19	928 543 419 07	Zierrahmen	links	1	
	08/77-07/8270K	schwarz Heckspoiler			
19	928 543 420 02	Zierrahmen D >> - MJ 1981 Entfallteil	rechts	1	
19	928 543 420 08	Zierrahmen	rechts	1	
	08/77-07/8270H	schwarz			
19	928 543 420 08	Zierrahmen	rechts	1	
	08/77-07/8270K	schwarz			
19	928 543 420 03	Zierrahmen Heckspoiler D >> - MJ 1981 Entfallteil	rechts	1	
19	928 543 420 07	Zierrahmen	rechts	1	
	08/77-07/8270H	schwarz Heckspoiler			
19	928 543 420 07	Zierrahmen	rechts	1	
	08/77-07/8270K	schwarz Heckspoiler			
20	928 543 417 02	Zierrahmen D >> - MJ 1981 Entfallteil	links	1	
20	928 543 417 08	Zierrahmen	links	1	
	08/77-07/8270H	schwarz			
20	928 543 417 08	Zierrahmen	links	1	
	08/77-07/8270K	schwarz			

Modell	Jahr	HG	UG	Bildtafel	Einschränkung	UPD	11:44	28.10.2023
928	1978	8	10	810-000		738		

Pos	Teilenummer	Benennung	Bemerkung	St	Modellangabe
20	928 543 417 03	Zierrahmen Heckspoiler D >> - MJ 1981 Entfallteil	links	1	
20	928 543 417 07	Zierrahmen	links	1	
	08/77-07/8270H	schwarz Heckspoiler			
20	928 543 417 07	Zierrahmen	links	1	
	08/77-07/8270K	schwarz Heckspoiler			
20	928 543 418 02	Zierrahmen D >> - MJ 1981	rechts	1	
20	928 543 418 08	Zierrahmen	rechts	1	
	08/77-07/8270H	schwarz			
20	928 543 418 08	Zierrahmen	rechts	1	
	08/77-07/8270K	schwarz			
20	928 543 418 03	Zierrahmen Heckspoiler D >> - MJ 1981	rechts	1	
20	928 543 418 07	Zierrahmen	rechts	1	
	08/77-07/8270H	schwarz Heckspoiler			
20	928 543 418 07	Zierrahmen	rechts	1	
	08/77-07/8270K	schwarz Heckspoiler			
21	928 543 413 02	Eckteil D >> - MJ 1981 Entfallteil		2	
21	928 543 413 04	Eckteil		2	
	08/77-07/8270H	schwarz			
21	928 543 413 04	Eckteil		2	
	08/77-07/8270K	schwarz			
22	928 543 415 02	Eckteil F >> 92-BS800 192 F >> 92-BS840 296		2	928 928S
22	928 543 415 05	Eckteil		2	
	08/77-07/8270H	schwarz			
22	928 543 415 05	Eckteil		2	

Modell	Jahr	HG	UG	Bildtafel	Einschränkung	UPD	11:44	28.10.2023
928	1978	8	10	810-000		738		

Pos	Teilenummer	Benennung	Bemerkung	St	Modellangabe
	08/77-07/8270K	schwarz F 92-BS800 193>> F 92-BS840 297>>			928 928S
23	928 537 311 02	Zierleiste	links	1	
	08/77-07/8270H	schwarz			
23	928 537 311 04	Zierleiste	links	1	
	08/77-07/8270K	schwarz			
23	928 537 312 02	Zierleiste	rechts	1	
	08/77-07/8270H	schwarz			
23	928 537 312 04	Zierleiste	rechts	1	
	08/77-07/8270K	schwarz			
24	928 537 313 02	Zierleiste	links	1	
	08/77-07/8270H	schwarz			
24	928 537 313 04	Zierleiste	links	1	
	08/77-07/8270K	schwarz			
24	928 537 314 02	Zierleiste	rechts	1	
	08/77-07/8270H	schwarz			
24	928 537 314 04	Zierleiste	rechts	1	
	08/77-07/8270K	schwarz			
25	928 537 301 03	Zierleiste	links	1	
	08/77-07/8270H	schwarz			
25	928 537 301 05	Eckstück-Zierleiste für Türscheibe	links	1	
	08/77-07/8270K	schwarz			
25	928 537 302 03	Zierleiste	rechts	1	
	08/77-07/8270H	schwarz			
25	928 537 302 05	Eckstück-Zierleiste für Türscheibe	rechts	1	
	08/77-07/8270K	schwarz			
25A	928 537 369 03	Unterlage	links	1	
(25A)	928 537 370 03	Unterlage	rechts	1	
-	900 143 114 07	Linsenblechschraube B 3,5 X 9,5		2	

Modell	Jahr	HG	UG	Bildtafel	Einschränkung	UPD	11:44	28.10.2023
928	1978	8	10	810-000		738		

Pos	Teilenummer	Benennung	Bemerkung	St	Modellangabe
27	928 799 551 30	Einstiegsleiste	links	1	
27	928 551 056 02	Einstiegsleiste	rechts	1	
27A	928 551 123 02	Klammer		12	
27B	999 591 451 40	Befestigungsklammer		12	
27C	999 702 116 40	Tülle		12	
27D	999 591 519 40	Spreizniet		2	
-		Schutzleiste			
28	928 559 037 03	Schutzleiste	links vorn	1	
28	928 559 038 03	Schutzleiste Kotflügel	rechts vorn	1	
-	928 559 175 03	Klebeband Kotflügel		2	
29	928 559 033 03	Schutzleiste	links	1	
29	928 559 034 03	Schutzleiste Tür	rechts	1	
-	928 559 965 00	Klebeband Tür		2	
30	928 559 041 03	Schutzleiste	links hinten	1	
30	928 559 042 03	Schutzleiste Seitenteil	rechts hinten	1	
-	928 559 181 03	Klebeband Seitenteil		2	
31	928 559 281 02	Buchse		10	
32	928 505 325 04	Schriftzug dunkelgrau		1	
32	928 505 325 03	Schriftzug weiss		1	
32	928 505 325 05	Schriftzug hellgrau		1	
33	928 505 335 04	Schriftzug dunkelgrau		1	
33	928 505 335 05	Schriftzug silber		1	
34	928 559 075 02	Steinschlagschutzfolie	links	1	
34	928 559 076 02	Steinschlagschutzfolie	rechts	1	

Modell	Jahr	HG	UG	Bildtafel	Einschränkung	UPD	11:44	28.10.2023
928	1978	8	10	810-000		738		

Pos	Teilenummer	Benennung	Bemerkung	St	Modellangabe
-	928 537 403 02	Clip Steckverbinder für Zierleiste		2	
35	928 543 437 02	Zierrahmen	links	1	
	08/77-07/8270H	schwarz Heckspoiler			
35	928 543 437 03	Zierrahmen	links	1	
	08/77-07/8270K	schwarz Heckspoiler			
35	928 543 438 02	Zierrahmen	rechts	1	
	08/77-07/8270H	schwarz Heckspoiler			
35	928 543 438 03	Zierrahmen	rechts	1	
	08/77-07/8270K	schwarz Heckspoiler			
36	928 543 439 02	Muffe		2	
	08/77-07/8270H	schwarz Zierrahmen Heckspoiler			
36	928 543 439 03	Muffe		2	
	08/77-07/8270K	schwarz Zierrahmen Heckspoiler			
37	928 543 439 04	Muffe	links	1	
	08/77-07/8270H	schwarz Zierrahmen Heckspoiler			
37	928 543 439 04	Muffe	links	1	
	08/77-07/8270K	schwarz Zierrahmen Heckspoiler			
37	928 543 440 04	Muffe	rechts	1	
	08/77-07/8270H	schwarz Zierrahmen Heckspoiler			
37	928 543 440 04	Muffe	rechts	1	
	08/77-07/8270K	schwarz Zierrahmen Heckspoiler			

Modell	Jahr	HG	UG	Bildtafel	Einschränkung	UPD	11:44	28.10.2023
928	1978	8	11	811-000		738		

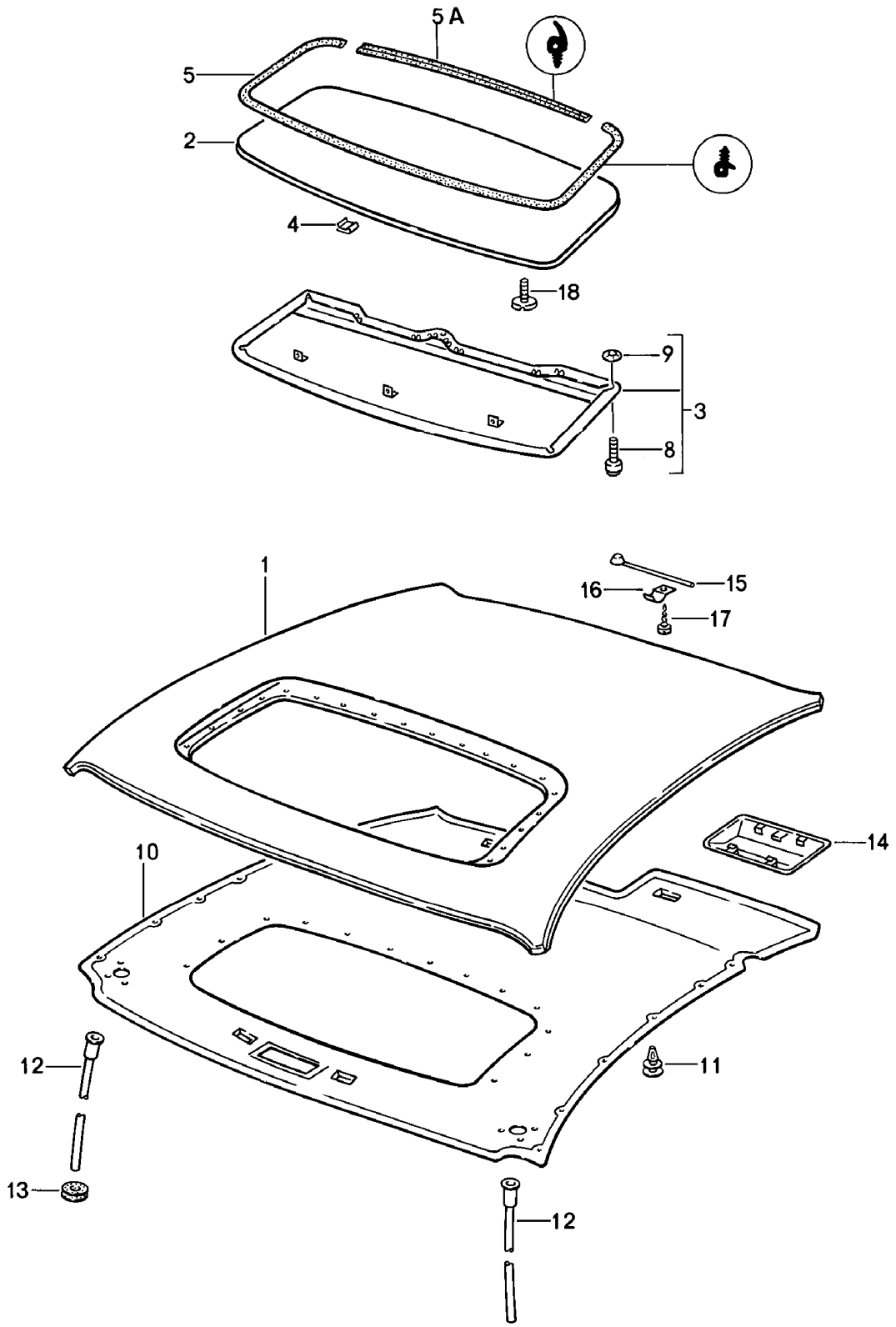

Modell	Jahr	HG	UG	Bildtafel	Einschränkung	UPD	11:44	28.10.2023
928	1978	8	11	811-000		738		

Pos	Teilenummer	Benennung	Bemerkung	St	Modellangabe
		Glasschiebe-/Ausstelldach elektrisch			
1	928 503 027 60	Dach		1	
1	928 503 027 60	Dach		1	
	08/77-07/82GRV	grundiert			
2	928 564 033 41	Deckel		1	
2	928 564 033 41	Deckel		1	
	08/77-07/82GRV	grundiert			
3	928 564 069 40	Dachrahmen Kunstleder		1	
	08/77-07/8240D	kork			
	08/77-07/8220B	dunkelgrün			
	08/77-07/8221S	braun			
	08/77-07/8205T	schwarz			
	08/77-07/8230B	blau			
(3)	928 564 069 50	Dachrahmen Leder		1	
	08/77-07/8240D	kork			
	08/77-07/8220B	dunkelgrün			
	08/77-07/823NG	braun			
	08/77-07/821AJ	schwarz			
	08/77-07/8230B	blau			
	08/77-07/8260S	hannibalgrau			
	08/77-07/8220S	minzgrün			
	08/77-07/822LB	weinrot			
4	999 591 898 02	Klammer Entfallteil		18	
4	PCG 591 898 02	Klammer		18	
4	PCG 591 898 02	Klammer		18	
5	928 564 259 02	Dichtung		1	
5A	928 564 261 02	Dichtung		1	
8	928 564 399 40	Gleitstück		3	
9	999 591 377 02	Federmutter		3	

Modell	Jahr	HG	UG	Bildtafel	Einschränkung	UPD	11:44	28.10.2023
928	1978	8	11	811-000		738		

Pos	Teilenummer	Benennung	Bemerkung	St	Modellangabe
10	928 555 071 60	Dachverkleidung Kunstleder		1	
	08/77-07/8240D	kork			
	08/77-07/8220B	dunkelgrün			
	08/77-07/8221S	braun			
	08/77-07/8270A	schwarz			
(10)	928 555 071 63	Dachverkleidung Leder		1	
	08/77-07/8240D	kork			
	08/77-07/8220B	dunkelgrün			
	08/77-07/823NG	braun			
	08/77-07/821AJ	schwarz			
	08/77-07/822LB	weinrot			
11	999 591 559 40	Clip		10	
12	928 564 413 02	Wasserablaufschlauch		2	
13	021 119 569 A	Gummitülle		2	
14	928 555 301 60	Abdeckung Motor Kunstleder		1	
	08/77-07/8240D	kork			
	08/77-07/8220B	dunkelgrün			
	08/77-07/8221S	braun			
	08/77-07/8205T	schwarz			
(14)	928 555 301 61	Abdeckung Motor Leder		1	
	08/77-07/8240D	kork			
	08/77-07/8220B	dunkelgrün			
	08/77-07/823NG	braun			
	08/77-07/821AJ	schwarz			
	08/77-07/822LB	weinrot			
15	928 564 081 02	Feder		1	
16	928 564 379 02	Klemmstück		1	

Modell	Jahr	HG	UG	Bildtafel	Einschränkung	UPD	11:44	28.10.2023
928	1978	8	11	811-000		738		

Pos	Teilenummer	Benennung	Bemerkung	St	Modellangabe
17	N 013 970 5	Linsenblechschraube B 4,8 X 9,5		1	
17	N 106 568 02	Linsenblechschraube B 4,8 X 9,5		1	
18	900 072 003 02	Einstellschraube M 5 X 12		2	

Modell	Jahr	HG	UG	Bildtafel	Einschränkung	UPD	11:45	28.10.2023
928	1978	8	11	811-005		738		

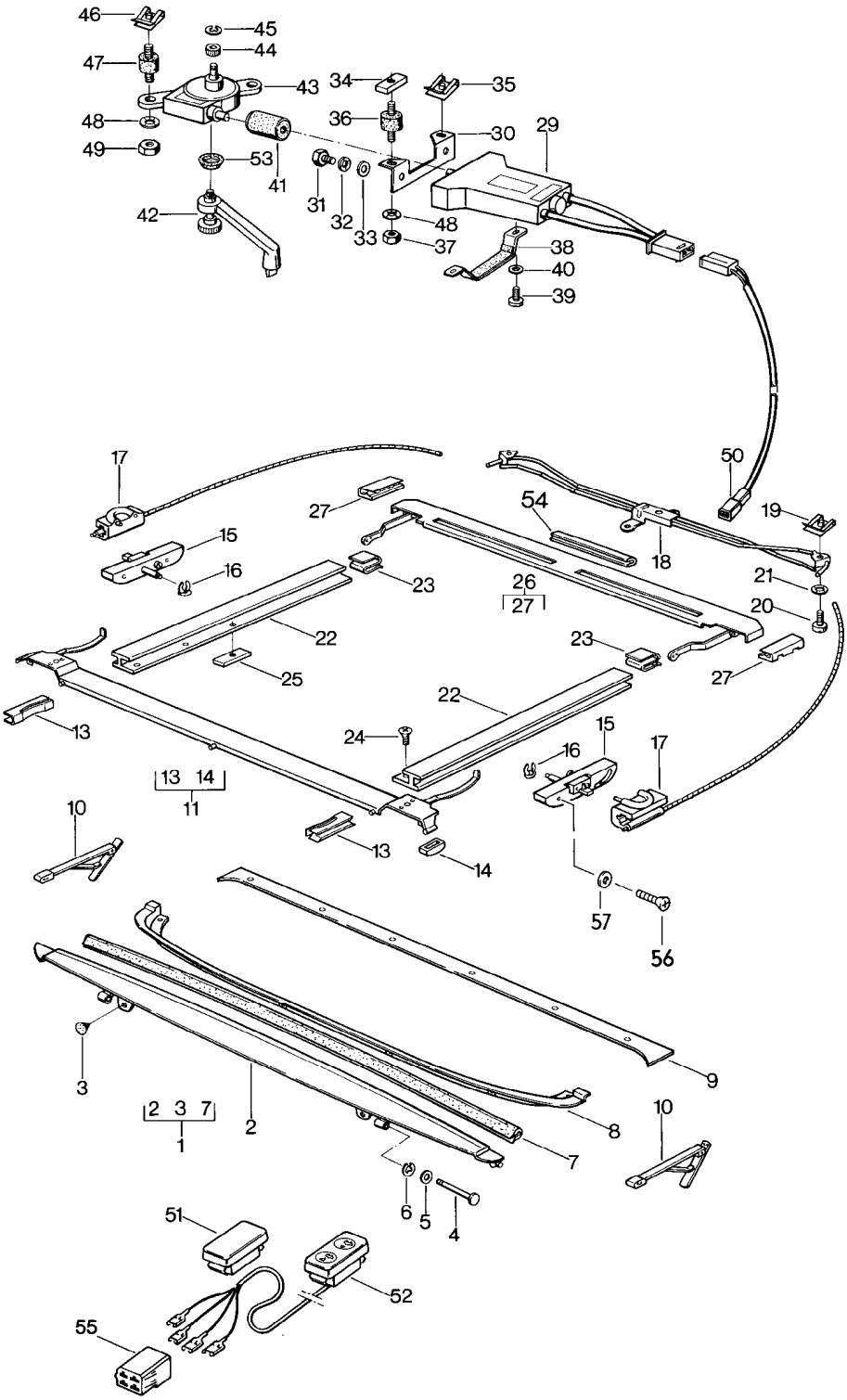

Modell	Jahr	HG	UG	Bildtafel	Einschränkung	UPD	11:45	28.10.2023
928	1978	8	11	811-005		738		

Pos	Teilenummer	Benennung	Bemerkung	St	Modellangabe
		Glasschiebe-/Ausstelldach Einzelteile			
1	928 564 013 02	Windabweiser		1	
2	928 564 023 02	Windabweiser		1	
3	928 564 629 02	Gummipuffer		2	
4	999 088 009 07	Bolzen		2	
5	900 089 015 07	Unterlegscheibe		2	
6	900 116 001 07	Sicherungsscheibe		2	
7	928 564 358 02	Kantenschutz		1	
8	928 564 341 02	Abdeckung		1	
9	928 564 105 02	Abdeckleiste		1	
10	928 564 057 02	Aussteller	links	1	
10	928 564 058 02	Aussteller	rechts	1	
11	928 564 061 40	Führung		1	
13	928 564 267 02	Gleitstück		2	
14	928 564 268 03	Gleitschuh		2	
15	928 564 045 40	Kulissenführung Entfallteil	links	1	
(15)	928 564 045 42	Kulissenführung	links	1	
15	928 564 046 40	Kulissenführung Entfallteil	rechts	1	
(15)	928 564 046 42	Kulissenführung	rechts	1	
16	999 166 026 07	Schmelzsicherung D >> - MJ 1979		2	
17	928 564 083 43	Führung	links	1	
17	928 564 084 43	Führung	rechts	1	
18	928 564 209 40	Führungsrohr		1	
19	999 507 248 02	Blechmutter M 5		2	
20	N 014 133 8	Linsenschraube M 5 X 12 Entfallteil		3	
20	N 014 133 I	Linsenschraube M 5 X 12		3	

Modell	Jahr	HG	UG	Bildtafel	Einschränkung	UPD	11:45	28.10.2023
928	1978	8	11	811-005		738		

Pos	Teilenummer	Benennung	Bemerkung	St	Modellangabe
21	N 012 005 3	Federring B 5		2	
22	928 564 015 41	Führungsschiene D >> - MJ 1980	links	1	
22	928 564 015 41	Führungsschiene D - MJ 1982>> - MJ 1982	links	1	
22	928 564 016 41	Führungsschiene D >> - MJ 1980	rechts	1	
22	928 564 016 41	Führungsschiene D - MJ 1982>> - MJ 1982	rechts	1	
23	999 591 448 02	Befestigungsclip		2	
24	900 269 052 00	Senkschraube M 4 X 10		6	
25	928 502 617 60	Gewindeplatte M 4		2	
26	928 564 167 41	Wasserablaufblech D >> - MJ 1979		1	
(26)	928 564 167 41	Wasserablaufblech D - MJ 1980>>		1	
29	928 624 007 00	Elektromotor		1	
30	928 624 105 00	Motorkonsole		1	
31	N 010 208 5	Sechskantschraube M 6 X 8		2	
32	N 012 006 4	Federring B 6		2	
33	N 011 524 7	Unterlegscheibe A 6,4 Entfallteil		2	
33	N 011 524 27	Unterlegscheibe A 6,4		2	
34	928 502 617 61	Gewindeplatte M 5		1	
35	999 507 248 02	Blechmutter M 5		2	
36	999 703 308 00	Gummimetall-Lager Entfallteil		2	
36	999 703 308 0A	Gummimetall-Lager		2	
37	N 011 005 14	Sechskantmutter M 5 Entfallteil		2	

Modell	Jahr	HG	UG	Bildtafel	Einschränkung	UPD	11:45	28.10.2023
928	1978	8	11	811-005		738		

Pos	Teilenummer	Benennung	Bemerkung	St	Modellangabe
37	900 076 091 01	Sechskantmutter M 5		2	
38	928 624 011 00	Haltebügel		1	
39	N 013 883 3	Blechschraube		1	
40	900 025 003 02	Unterlegscheibe		1	
41	911 624 103 00	Kupplung Entfallteil		1	
41	911 624 103 01	Kupplung		1	
42	901 564 085 05	Kurbel		1	
43	928 564 025 02	Getriebe		1	
44	928 564 125 02	Zahnrad		1	
45	900 116 003 01	Sicherungsscheibe		1	
46	999 507 248 02	Blechmutter		2	
47	999 703 306 00	Gummimetall-Lager		2	
48	N 012 005 3	Federring		2	
49	N 011 005 14	Sechskantmutter M 5 Entfallteil		2	
49	900 076 091 01	Sechskantmutter M 5		2	
50	928 612 006 01	Leitungssatz		1	
51	928 613 123 04	Blinddeckel		1	
52	928 613 120 00	Drucktaster		1	
53	901 564 663 05	Abdeckkappe		1	
-	999 911 041 00	Kantenschutz		*	
54		kürzen auf:	150 MM	1	
55	928 612 413 03	Steckergehäuse		1	
56	999 217 008 02	Sechskantschraube M 5 X 10		4	
57	900 025 003 02	Unterlegscheibe A 5,3		4	

Modell	Jahr	HG	UG	Bildtafel	Einschränkung	UPD	11:45	28.10.2023
928	1978	8	12	812-000		738		

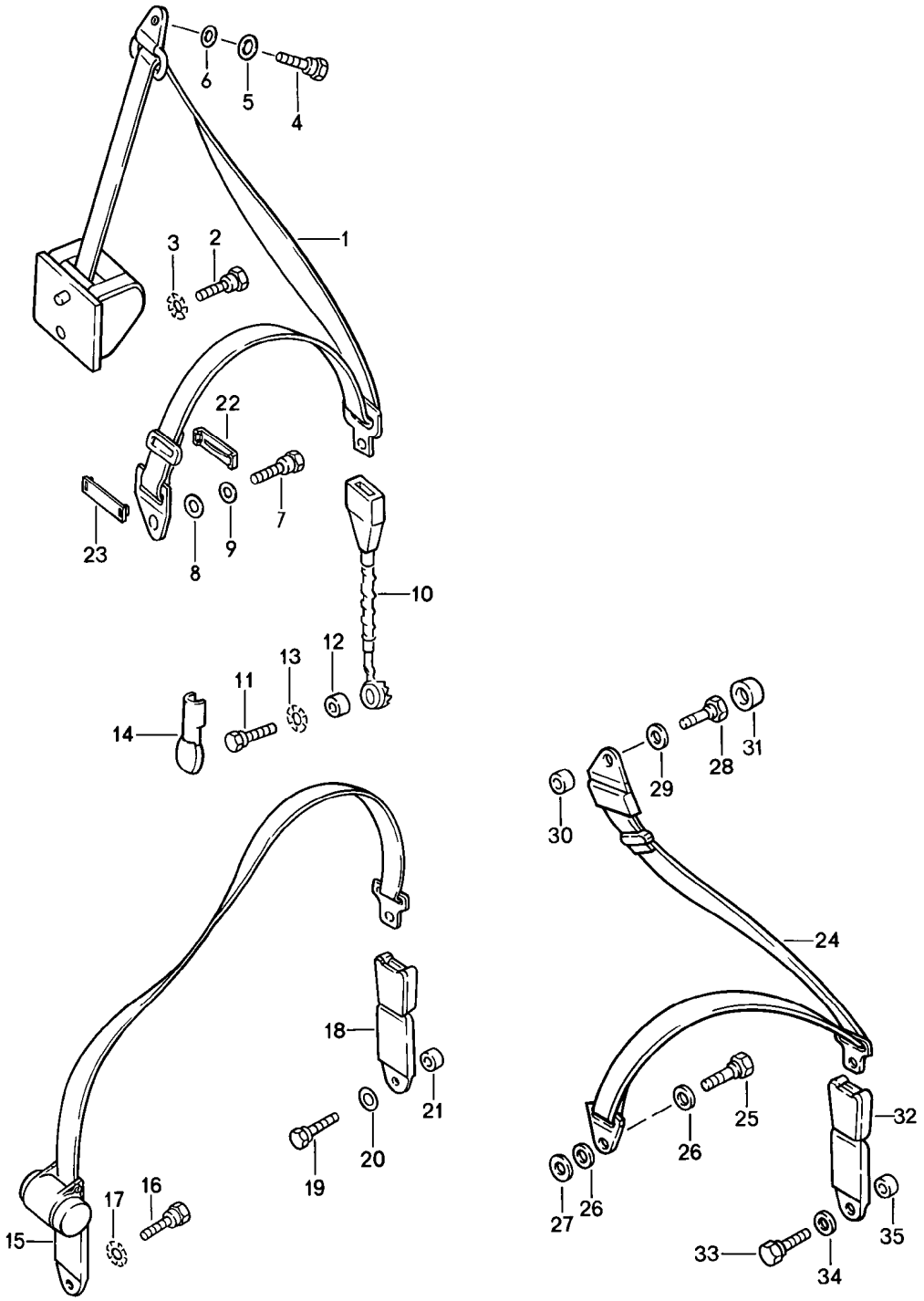

Modell	Jahr	HG	UG	Bildtafel	Einschränkung	UPD	11:45	28.10.2023
928	1978	8	12	812-000		738		

Pos	Teilenummer	Benennung	Bemerkung	St	Modellangabe
		Sicherheitsgurte	vorn u. hinten		
1	928 803 126 02	Dreipunkt-Sicherheitsgurt mit Automatik für Seilschloss 928.803.183.02 928.803.184.02 D >> - MJ 1979		2	
1	928 803 126 09	Dreipunkt-Sicherheitsgurt mit Automatik D >> - MJ 1979		2	
(1)	928 803 126 09	Dreipunkt-Sicherheitsgurt mit Automatik D - MJ 1980>> Entfallteil		2	
(1)	928 803 126 09	Dreipunkt-Sicherheitsgurt mit Automatik D - MJ 1980>>		2	
(1)	928 803 126 04	Dreipunkt-Sicherheitsgurt mit Automatik Entfallteil		2	
(1)	928 803 126 05	Dreipunkt-Sicherheitsgurt mit Automatik		2	
(1)	928 803 126 05	Dreipunkt-Sicherheitsgurt mit Automatik D >> - MJ 1979		2	
(1)	928 803 126 09	Dreipunkt-Sicherheitsgurt mit Automatik D - MJ 1980>> Entfallteil		2	
(1)	928 803 126 09	Dreipunkt-Sicherheitsgurt mit Automatik D - MJ 1980>>		2	
2	928 803 121 02	Schraube		2	
3	N 012 112 2	Fächerscheibe J 12,5		2	
4	111 857 793 E	Sechskantschraube		2	
5	N 011 655 2	Unterlegscheibe 11,5		2	
6	211 857 771	Unterlegscheibe		4	
7	901 803 119 22	Sechskantschraube		2	
8	999 025 212 09	Unterlegscheibe 12 Entfallteil		2	

Modell	Jahr	HG	UG	Bildtafel	Einschränkung	UPD	11:45	28.10.2023
928	1978	8	12	812-000		738		

Pos	Teilenummer	Benennung	Bemerkung	St	Modellangabe
8	999 025 212 01	Unterlegscheibe 12		2	
9	211 857 771	Unterlegscheibe		2	
10	928 803 183 02	Seilschloss für Dreipunkt-Sicherheitsgurt mit Automatik 928.803.126.02 D >> - MJ 1979	links	1	
(10)	928 803 184 02	Seilschloss für Dreipunkt-Sicherheitsgurt mit Automatik 928.803.126.02 D >> - MJ 1979	rechts	1	
(10)	928 803 183 04	Seilschloss D >> - MJ 1979	links	1	"GB."
(10)	928 803 183 07	Seilschloss D >> - MJ 1979	links	1	"AUS"
(10)	928 803 184 07	Seilschloss D >> - MJ 1979	rechts	1	"AUS"
(10)	928 803 183 05	Gurtschloss D - MJ 1980>>		2	
11	111 857 799	Sechskantschraube für Seilschloss		1	
12	928 803 259 02	Distanzbuchse		2	
13	N 012 112 2	Fächerscheibe 12,5		2	
14	803 019 845	Abdeckkappe		2	
15	928 803 015 02	Beckengurt mit Automatik		2	
(15)	928 803 015 04	Beckengurt mit Automatik		2	"GB."
16	111 857 799 A	Sechskantschraube Entfallteil		2	
16	3B0 857 799	Sechskantschraube		2	
17	N 012 112 2	Fächerscheibe 12,5		2	
18	928 803 081 02	Schloss D >> - MJ 1979	links	1	
(18)	928 803 082 02	Schloss D >> - MJ 1979	rechts	1	

Modell	Jahr	HG	UG	Bildtafel	Einschränkung	UPD	11:45	28.10.2023
928	1978	8	12	812-000		738		

Pos	Teilenummer	Benennung	Bemerkung	St	Modellangabe
(18)	928 803 051 02	Schloss D - MJ 1980>>		2	
19	111 857 793 E	Sechskantschraube		2	
20	211 857 771	Unterlegscheibe		4	
21	928 803 259 02	Distanzbuchse		2	
-	928 803 903 02	Beckengurt		1	
22	928 803 151 02	Klemmstück Oberteil		1	
23	928 803 153 02	Klemmstück Unterteil		1	
24	927 803 021 02	Dreipunkt-Sicherheitsgurt mit Automatik		2	
25	111 857 793 E	Sechskantschraube		2	"AUS"
26	211 857 771	Unterlegscheibe		4	"AUS"
27	N 011 655 2	Unterlegscheibe		2	"AUS"
28	111 857 793 E	Sechskantschraube		2	"AUS"
29	211 857 771	Unterlegscheibe		2	"AUS"
30	901 803 116 40	Distanzbuchse		2	"AUS"
31	811 857 845	Abdeckkappe		2	"AUS"
32	928 803 051 02	Schloss		2	"AUS"
(32)	928 803 081 02	Schloss	links	1	PR:417 "AUS"
(32)	928 803 082 02	Schloss	rechts	1	PR:417 "AUS"
33	111 857 793 E	Sechskantschraube		2	"AUS"
34	211 857 771	Unterlegscheibe		2	"AUS"
35	928 803 259 02	Distanzbuchse		2	"AUS"

Modell	Jahr	HG	UG	Bildtafel	Einschränkung	UPD	11:45	28.10.2023
928	1978	8	13	813-000		738		

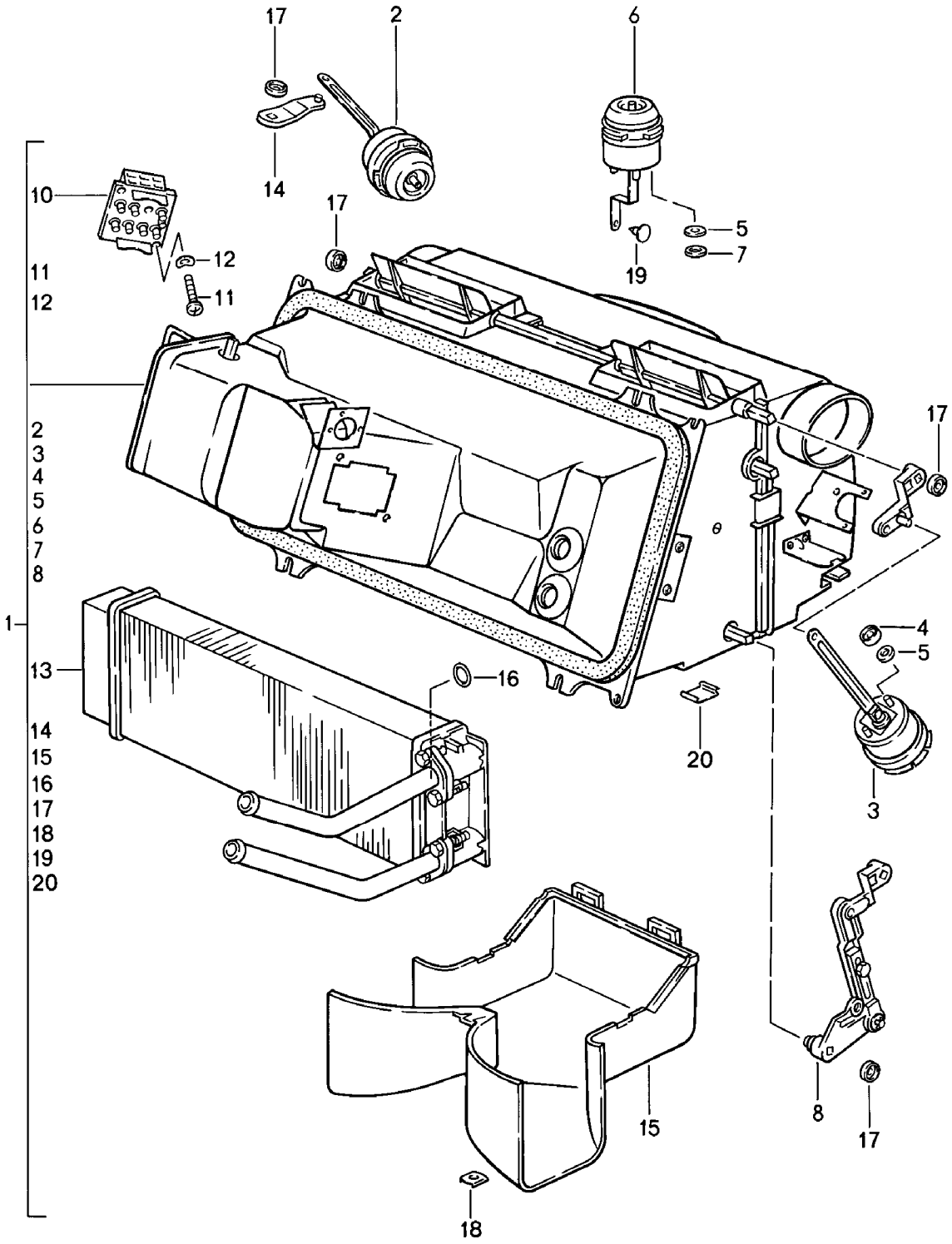

Modell	Jahr	HG	UG	Bildtafel	Einschränkung	UPD	11:45	28.10.2023
928	1978	8	13	813-000		738		

Pos	Teilenummer	Benennung	Bemerkung	St	Modellangabe
		Heizgerät			
1	928 574 037 02	Heizgerät D >> - MJ 1979		1	
(1)	928 574 037 03	Heizgerät D - MJ 1980>>		1	
2	928 574 062 03	Unterdruckdose Absperrklappe		1	
3	928 574 077 02	Unterdruckdose Defrosterklappe		1	
4	999 507 243 02	Kronensicherung		6	
5	928 574 465 02	Gummischeibe		9	
6	928 574 079 02	Unterdruckdose Fussraumausströmer		1	
7	999 507 247 02	Befestigungsklammer		3	
8	928 574 082 02	Betätigungswelle Steuerklappe		1	
10	928 618 101 01	Thermoschalter		1	
11	900 146 025 02	Halbrundschraube M 4 X 18		2	
12	N 012 224 3	Federscheibe B 4 Entfallteil		2	
12	N 012 224 C	Federscheibe B 4		2	
13	928 574 047 02	Wärmetauscher	Llkg	1	
(13)	927 574 047 02	Wärmetauscher	Rlkg	1	
14	928 574 397 02	Stellhebel		1	
15	928 574 027 02	Gehäuse Fussraumausströmer		1	
16	999 701 615 40	O-Ring		2	
17	999 591 425 03	Befestigungsklammer		6	
18	999 507 244 02	Kronensicherung		1	
19	928 574 735 02	Bolzen		1	
20	928 574 423 02	Klammer		8	

Modell	Jahr	HG	UG	Bildtafel	Einschränkung	UPD	11:45	28.10.2023
928	1978	8	13	813-005		738		

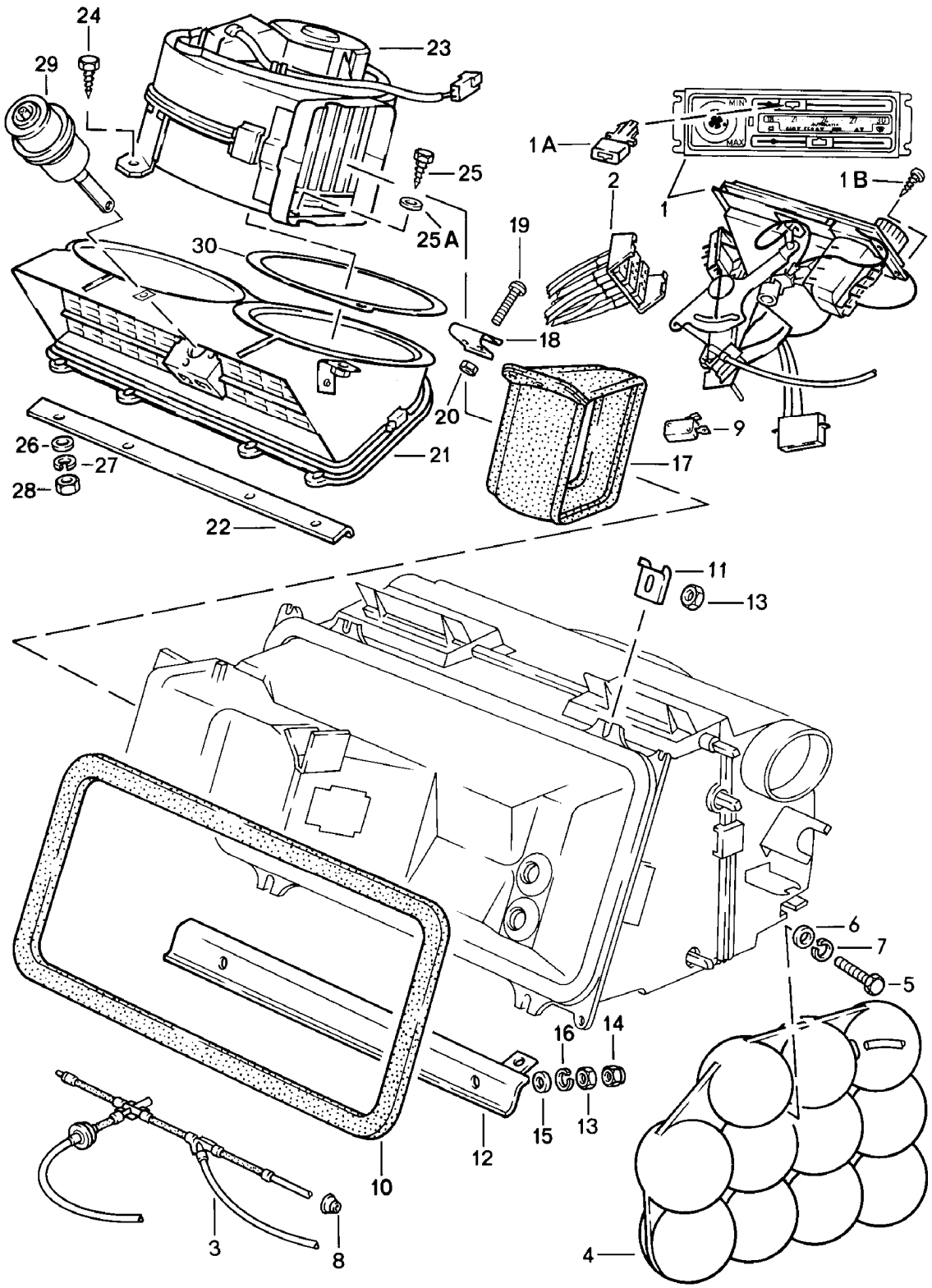

Modell	Jahr	HG	UG	Bildtafel	Einschränkung	UPD	11:45	28.10.2023
928	1978	8	13	813-005		738		

Pos	Teilenummer	Benennung	Bemerkung	St	Modellangabe
		Bedienungsschalter Unterdruckschläuche Gebläse			
1	928 574 061 04	Bedienungsschalter D >> - MJ 1979		1	PR:489
1	928 574 119 02	Bedienungsschalter D - MJ 1980>>		1	
(1)	928 574 061 05	Bedienungsschalter D >> - MJ 1979 Entfallteil	englisch	1	
1	928 574 119 03	Bedienungsschalter D - MJ 1980>>	englisch	1	
(1)	928 573 061 04	Bedienungsschalter Klimaanlage D >> - MJ 1979	deutsch	1	
(1)	928 573 119 02	Bedienungsschalter Klimaanlage D - MJ 1980>>	manuell deutsch	1	
(1)	928 573 061 05	Bedienungsschalter Klimaanlage D >> - MJ 1979	englisch	1	
(1)	928 573 119 03	Bedienungsschalter Klimaanlage D - MJ 1980>>	englisch	1	
(1)	928 573 060 04	Bedienungsschalter für Fahrzeuge mit Klimaanlage	Automatik	1	
1A	928 574 093 02	Betätigungsknopf Gebläsemotor Drehknopf siehe Hauptgruppe 9 (Elektrik) 9/03/00 - 10 + 12		2	
1B	113 415 869	Linsenschraube AM 3,5 X 10		4	
2	928 574 670 02	Unterdruckleitung (komplett) D >> - MJ 1979		1	
(2)	928 574 670 03	Unterdruckleitung (komplett) D - MJ 1980>>		1	
3	928 574 710 08	Unterdruckleitung		1	
4	171 820 601	Unterdruckbehälter		1	
5	N 010 221 3	Sechskantschraube M 6 X 35		1	

Modell	Jahr	HG	UG	Bildtafel	Einschränkung	UPD	11:45	28.10.2023
928	1978	8	13	813-005		738		

Pos	Teilenummer	Benennung	Bemerkung	St	Modellangabe
6	N 011 524 7	Unterlegscheibe A 6,4 Entfallteil		1	
6	N 011 524 27	Unterlegscheibe A 6,4		1	
7	N 012 007 2	Federring A 6,4 Entfallteil		1	
7	900 027 004 03	Federring A 6,4		1	
8	311 949 149 B	Tülle		1	
9	928 613 128 00	Mikroschalter		1	
-	928 613 049 00	Mikroschalter für Klimaanlage	Automatik	1	
10	928 574 387 02	Dichtung Heizgerät		1	
11	928 574 581 02	Haltestück		2	
12	928 556 301 02	Verstärkungsteil		1	
13	900 076 010 02	Mutter M 6 Entfallteil		4	
13	900 076 010 0B	Mutter M 6		4	
13	900 076 010 03	Mutter M 6		4	
14	900 070 002 02	Hutmutter M 6		2	
15	N 011 524 7	Unterlegscheibe A 6,4 Entfallteil		4	
15	N 011 524 27	Unterlegscheibe A 6,4		4	
16	N 012 006 4	Federring B 6		6	
17	928 574 389 04	Verbindungsstück D >> - MJ 1980	Llkg	1	
(17)	928 574 389 04	Verbindungsstück D >> - MJ 1980	Rlkg	1	
17	928 574 389 04	Verbindungsstück D - MJ 1981>>		1	

Modell	Jahr	HG	UG	Bildtafel	Einschränkung	UPD	11:45	28.10.2023
928	1978	8	13	813-005		738		

Pos	Teilenummer	Benennung	Bemerkung	St	Modellangabe
18	928 574 425 02	Klemmbügel D >> - MJ 1980		1	
19	N 010 264 4	Sechskantschraube M 5 X 25 D >> - MJ 1980		2	
20	N 011 005 14	Sechskantmutter M 5 Entfallteil		2	
20	900 076 091 01	Sechskantmutter M 5		2	
21	928 574 031 03	Ansauggehäuse Heizgerät D >> - MJ 1979 Entfallteil	Llkg	1	
(21)	928 574 031 03	Ansauggehäuse Heizgerät	Llkg	1	
(21)	927 574 031 02	Ansauggehäuse Heizgerät	Rlkg	1	
(21)	928 573 031 05	Ansauggehäuse Klimaanlage	Llkg	1	
(21)	927 573 031 03	Ansauggehäuse Klimaanlage	Rlkg	1	
22	928 556 303 02	Verstärkungsteil		1	
23	928 574 033 05	Gebläse	Llkg	1	
23	927 574 033 04	Gebläse	Rlkg	1	
24	900 187 104 02	Blechschraube B 4,8 X 13		2	
25	900 075 265 02	Sechskantschraube 5 X 16 D >> - MJ 1979		2	
(25)	900 187 033 02	Blechschraube B 4,8 X 50		1	
25A	900 151 002 07	Unterlegscheibe A 5,3		1	
26	N 011 524 7	Unterlegscheibe A 6,4 Entfallteil		4	
26	N 011 524 27	Unterlegscheibe A 6,4		4	
27	N 012 006 4	Federring B 6		4	

Modell	Jahr	HG	UG	Bildtafel	Einschränkung	UPD	11:45	28.10.2023
928	1978	8	13	813-005		738		

Pos	Teilenummer	Benennung	Bemerkung	St	Modellangabe
28	900 076 010 02	Mutter M 6 Entfallteil		4	
28	900 076 010 0B	Mutter M 6		4	
28	900 076 010 03	Mutter M 6		4	
-	477 819 343	Federklammer		2	
-	928 511 321 02	Abdeckkappe		1	
-	928 574 259 02	Dichtung		1	
-	999 915 270 40	Dichtung		*	
-	999 703 058 40	Stopfen		2	
-	928 574 459 02	Kabelhalter		1	
-	928 659 021 01	Aussentemperaturfühler Klimaanlage D - MJ 1980>>	Automatik	1	
-	928 573 344 02	Dichtring		1	
-	928 573 527 02	Anschlussstück		1	
29	928 573 077 02	Unterdruckdose Ansauggehäuse		1	PR:573,563
30	928 574 133 02	Dichtung	Llkg	1	
(30)	928 574 133 02	Dichtung	Rlkg	1	

Modell	Jahr	HG	UG	Bildtafel	Einschränkung	UPD	11:46	28.10.2023
928	1978	8	13	813-010		738		

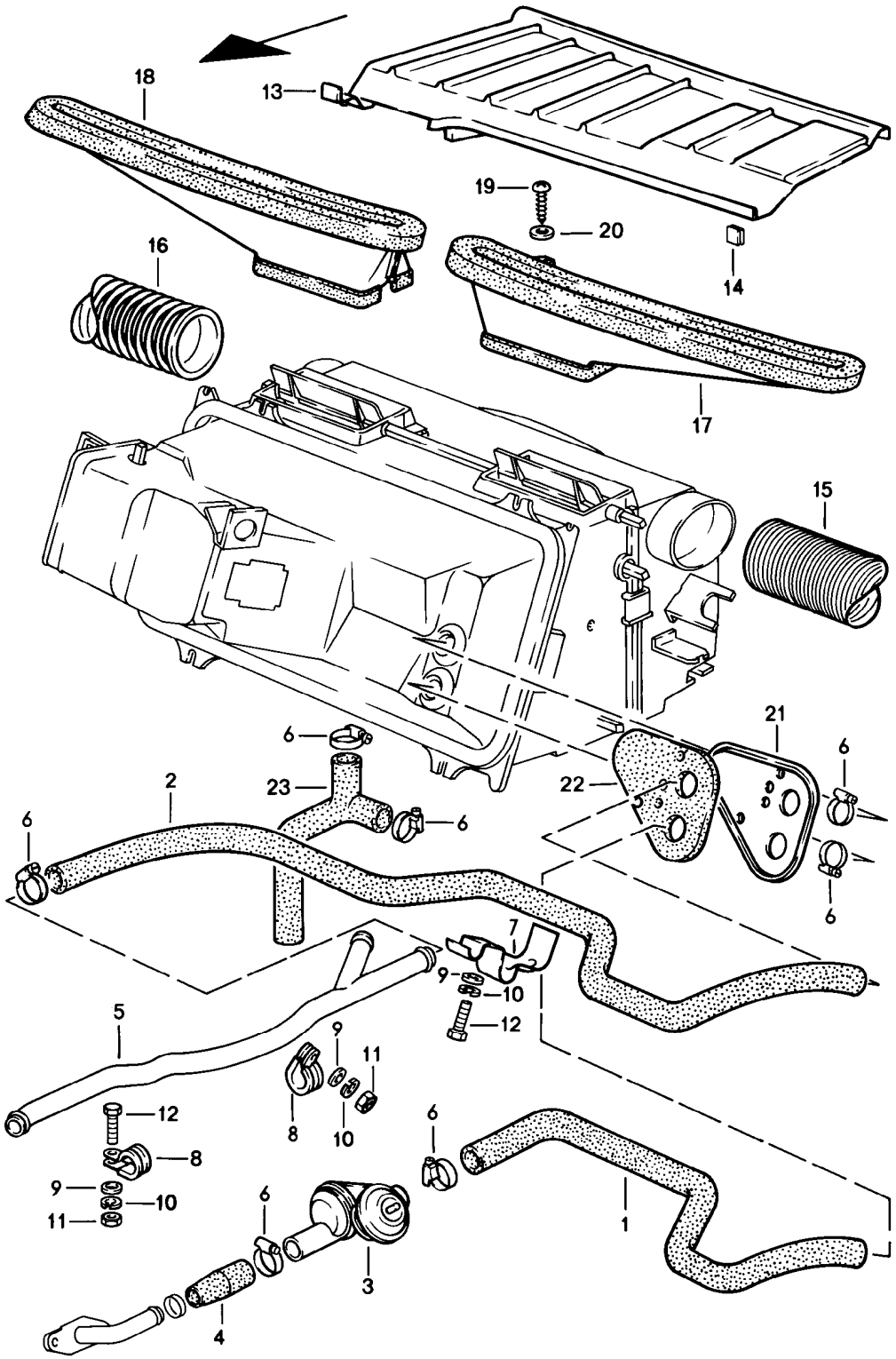

Modell	Jahr	HG	UG	Bildtafel	Einschränkung	UPD	11:46	28.10.2023
928	1978	8	13	813-010		738		

Pos	Teilenummer	Benennung	Bemerkung	St	Modellangabe
		Heizschlauch Düse			
1	928 574 587 03	Heizschlauch	Llkg Vorlauf	1	
(1)	927 574 587 03	Heizschlauch Entfallteil	Rlkg Vorlauf	1	
2	928 574 589 04	Heizschlauch	Llkg Rücklauf	1	
(2)	927 574 589 03	Heizschlauch Entfallteil	Rlkg Rücklauf	1	
3	928 574 573 03	Ventileinheit Entfallteil		1	
3	928 574 573 04	Ventileinheit mitverwenden:		1	
-	986 307 507 00	Abdeckkappe		1	
4	928 574 567 02	Verbindungsschlauch		1	
5	928 574 106 03	Kühlmittelrohr	Llkg	1	
(5)	927 574 106 03	Kühlmittelrohr	Rlkg	1	
6	999 512 346 00	Schlauchschelle		6	
7	928 574 605 02	Schlauchhalter		1	
8	999 511 066 02	Befestigungsschelle		2	
9	N 011 524 7	Unterlegscheibe A 6,4 Entfallteil		3	
9	N 011 524 27	Unterlegscheibe A 6,4		3	
10	N 012 006 4	Federring B 6		3	
11	900 076 010 02	Mutter M 6 Entfallteil		2	
11	900 076 010 0B	Mutter M 6		2	
11	900 076 010 03	Mutter M 6		2	
12	900 075 057 02	Sechskantschraube M 6 X 16		2	
12	900 075 057 03	Sechskantschraube M 6 X 16 Teil hier nicht mehr verwenden		2	

Modell	Jahr	HG	UG	Bildtafel	Einschränkung	UPD	11:46	28.10.2023
928	1978	8	13	813-010		738		

Pos	Teilenummer	Benennung	Bemerkung	St	Modellangabe
13	928 574 553 04	Abdeckung für Windlauf		1	
(13)	927 574 553 04	Abdeckung für Windlauf		1	
14	999 920 005 02	U-Klammer		4	
14	999 920 005 01	U-Klammer		4	
15	928 574 625 02	Flexschlauch	links	1	
16	928 574 626 02	Flexschlauch	rechts	1	
17	928 574 631 02	Defrosterdüse für Front-scheibe	links	1	
18	928 574 632 02	Defrosterdüse für Front-scheibe	rechts	1	
19	900 143 031 02	Linsenblechschraube B 4,2 X 9,5		4	
20	N 011 522 14	Unterlegscheibe A 4,3		4	
21	928 574 055 02	Deckel	Llkg	1	
21	928 574 055 02	Deckel	Llkg	1	
	08/77-07/82GRV	grundiert			
(21)	927 574 055 02	Deckel	Rlkg	1	
21	928 573 065 02	Abdichtung	Llkg	1	PR:573,563
21	927 573 065 02	Abdichtung	Rlkg	1	PR:573,563
22	928 574 585 02	Abdeckplatte		1	
22	928 573 551 02	Abdeckplatte		1	PR:573,563
23	928 574 583 04	Wasserablaufschlauch		1	

Modell	Jahr	HG	UG	Bildtafel	Einschränkung	UPD	11:46	28.10.2023
928	1978	8	13	813-015		738		

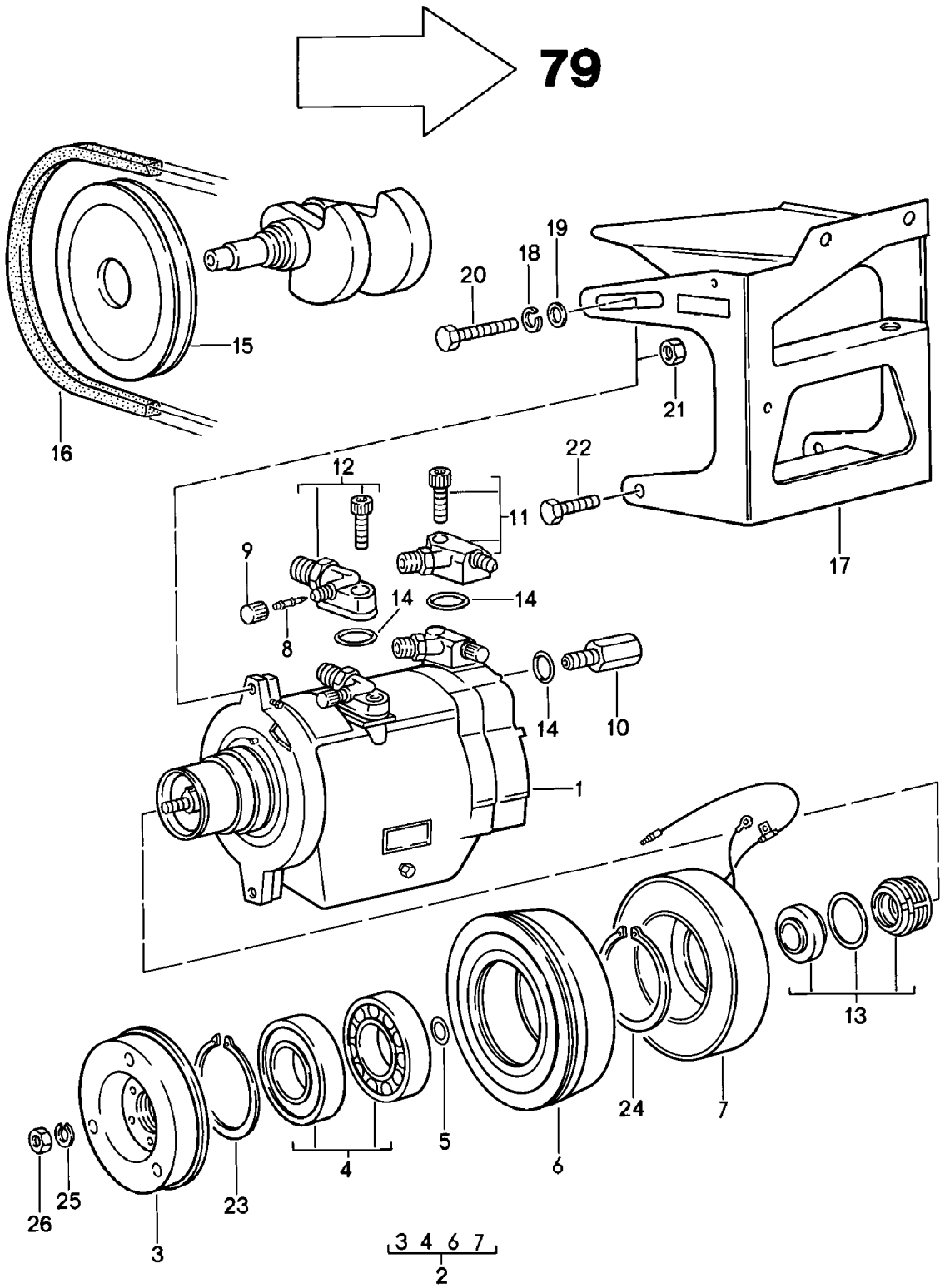

Modell	Jahr	HG	UG	Bildtafel	Einschränkung	UPD	11:46	28.10.2023
928	1978	8	13	813-015		738		

Pos	Teilenummer	Benennung	Bemerkung	St	Modellangabe
		Kompressor D >> - MJ 1979			
-		F >> 92-A0800 356			928
(1)	928 126 010 01	Kompressor mit: Magnetkupplung		1	
2	928 573 902 02	Magnetkupplung (komplett)		1	
3	928 573 903 02	Kupplungsscheibe		1	
4	928 573 904 02	Lager	2 Stück	1	
5	928 573 905 02	Ausgleichscheibe		1	
6	928 573 906 02	Riemenscheibe		1	
7	928 573 907 02	Gehäuse mit Feldspulen		1	
8	928 573 908 03	Ventileinsatz		1	
9	928 573 909 02	Verschlusskappe		1	
10	928 573 910 02	Überdruckventil		1	
11	928 573 911 02	Druckventil		1	
12	928 573 912 02	Saugventil		1	
13	928 573 913 02	Reparatursatz für Wellen- dichtring		1	
14	928 573 914 02	Dichtungssatz (komplett)		1	
15	928 102 115 00	Keilriemenscheibe M >> 818 1765 M >> 818 9378	 AUT.	1	
15	928 102 118 00	Keilriemenscheibe M 818 1766 >> M 818 9379 >>	 AUT.	1	
16	999 192 146 50	Keilriemen 12,5 X 1075 M 818 1766 >> M 818 9379 >>	 AUT.	1	
16	999 192 127 50	Keilriemen 12,5 X 1022 M >> 818 1765 M >> 818 9378	 AUT.	1	
17	928 126 017 00	Halter für Kompressor		1	
18	N 012 242 3	Federscheibe B 10		3	

Modell	Jahr	HG	UG	Bildtafel	Einschränkung	UPD	11:46	28.10.2023
928	1978	8	13	813-015		738		

Pos	Teilenummer	Benennung	Bemerkung	St	Modellangabe
19	900 025 008 02	Unterlegscheibe 10,5 Entfallteil		1	
19	N 011 527 4	Unterlegscheibe 10,5 Entfallteil		1	
19	900 025 008 09	Unterlegscheibe 10,5 Entfallteil		1	
19	900 025 008 04	Unterlegscheibe 10,5		1	
19	900 025 008 0E	Unterlegscheibe 10,5	gelb	1	
20	N 040 249 2	Sechskantschraube M 10 X 40		1	
21	N 011 010 6	Sechskantmutter M 10 Entfallteil		1	
21	N 101 552 10	Sechskantmutter M 10		1	
22	900 075 041 02	Sechskantschraube M 10 X 25		2	
23	999 152 090 00	Sicherungsring 41$		1	
24	999 152 091 00	Sicherungsring		1	
-	928 126 123 03	Strebe		1	
25	900 027 015 02	Federring A 8		1	
25	900 027 015 03	Federring A 8		1	
26	900 076 025 02	Sechskantmutter M 8 Entfallteil		1	
26	900 076 064 02	Sechskantmutter M 8		1	
-	928 126 125 00	Mitnehmer		1	
-	900 075 311 02	Schraube M 8 X 85		1	
-	900 082 087 02	Schraube M 10 X 45		1	

Modell	Jahr	HG	UG	Bildtafel	Einschränkung	UPD	11:46	28.10.2023
928	1978	8	13	813-019		738		

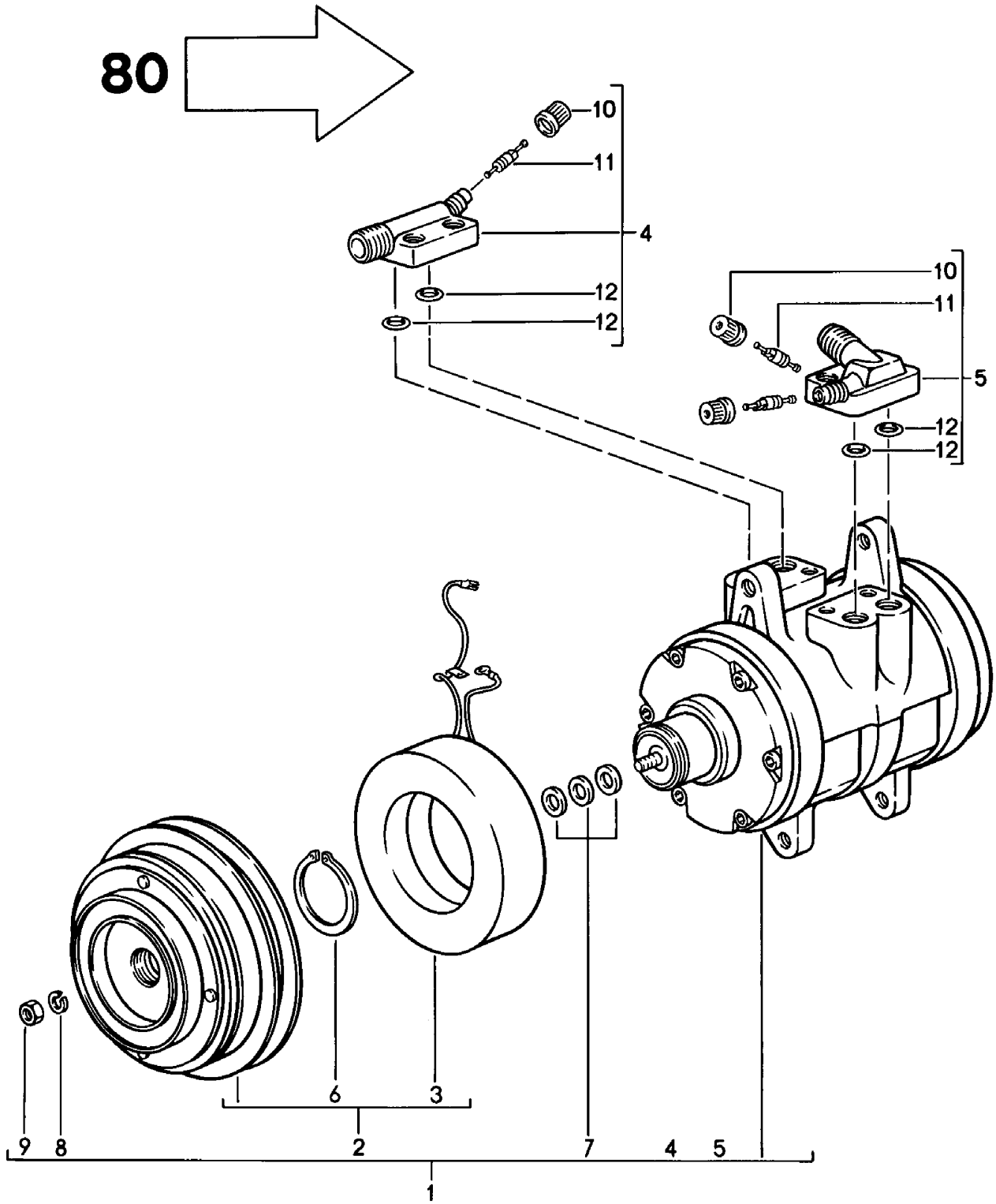

Modell	Jahr	HG	UG	Bildtafel	Einschränkung	UPD	11:46	28.10.2023
928	1978	8	13	813-019		738		

Pos	Teilenummer	Benennung	Bemerkung	St	Modellangabe
		Kompressor D - MJ 1980>>			
-		F 92-A0800 357>>			928
1	928 126 010 06	Kompressor		1	
(1)	928 126 010 71	Kompressor siehe Technische Information siehe Hauptgruppe 8 NR. 42/17 mitverwenden:		1	
-	928 573 098 10	Schlauchleitung		1	
2	928 126 901 00	Kupplung		1	
3	928 126 925 00	Magnetkupplung		1	
4	928 126 904 00	Druckventil		1	
5	928 126 903 00	Saugventil		1	
6	477 298 843	Sicherungsring		1	
7	477 298 829	Distanzscheibe 0,1 MM		X	
(7)	477 298 829 A	Distanzscheibe 0,2 MM		X	
(7)	477 298 829 B	Distanzscheibe 0,5 MM		X	
(7)	477 298 829 C	Distanzscheibe 0,8 MM		X	
(7)	477 298 829 D	Distanzscheibe 1,0 MM		X	
8	900 027 015 02	Federring B 8		1	
8	900 027 015 03	Federring B 8		1	
9	N 011 008 8	Sechskantmutter M 8		1	
10	928 573 909 02	Verschlusskappe		2	
11	928 573 908 03	Ventileinsatz		2	
12	944 126 935 01	O-Ring		4	

Modell	Jahr	HG	UG	Bildtafel	Einschränkung	UPD	11:46	28.10.2023
928	1978	8	13	813-020		738		

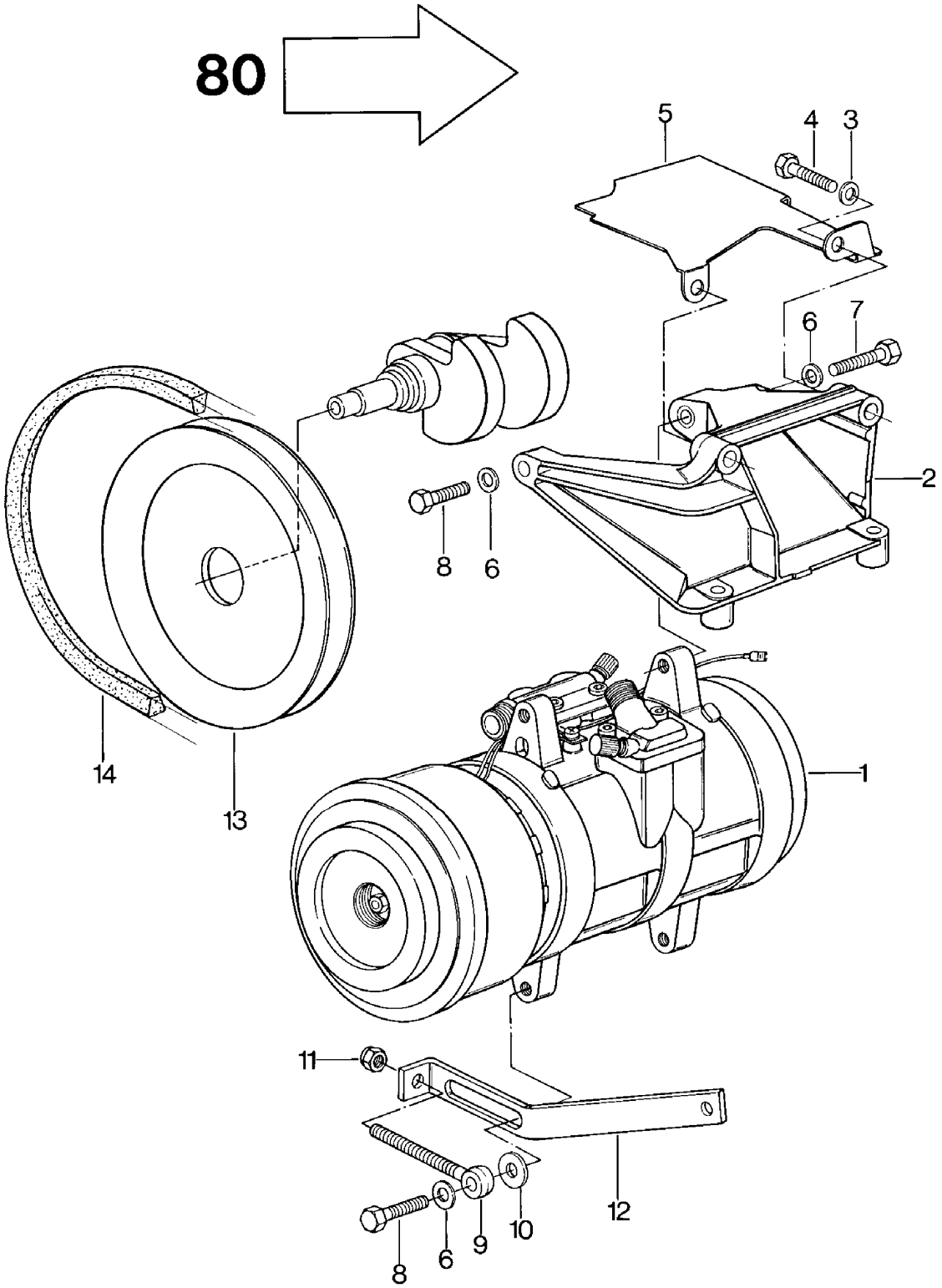

Modell	Jahr	HG	UG	Bildtafel	Einschränkung	UPD	11:46	28.10.2023
928	1978	8	13	813-020		738		

Pos	Teilenummer	Benennung	Bemerkung	St	Modellangabe
		für M 573 UND 563 Kompressor			
-		**F 92-A0800 357>>**			
1		**siehe Hauptgruppe 8 8/13/19**			
2	**928 126 017 02**	**Halter für Kompressor**		**1**	
3	**N 012 241 8**	**Federscheibe**		**5**	
4	**N 010 340 4**	**Sechskantschraube M 8 X 40**		**4**	
5	**928 126 116 02**	**Abschirmblech**		**1**	
6	**N 012 242 3**	**Federscheibe B 10**		**3**	
7	**900 083 048 02**	**Sechskantschraube M 10 X 40**		**1**	
8	**900 083 057 02**	**Sechskantschraube M 10 X 33**		**2**	
9	**999 460 003 02**	**Augenschraube**		**1**	
10	**928 101 303 00**	**Unterlegscheibe D >> - MJ 1980**		**1**	
10	**928 101 303 00**	**Unterlegscheibe D - MJ 1981>>**		**1**	
11	**900 910 024 02**	**Sicherungsmutter M 8**		**1**	
12	**928 126 123 03**	**Strebe Entfallteil**		**1**	
12	**928 126 123 03**	**Strebe**		**1**	
13	**928 102 118 03**	**Keilriemenscheibe**		**1**	
14	**999 192 305 50**	**Keilriemen 12,5 X 1125**		**1**	

Modell	Jahr	HG	UG	Bildtafel	Einschränkung	UPD	11:47	28.10.2023
928	1978	8	13	813-025		738		

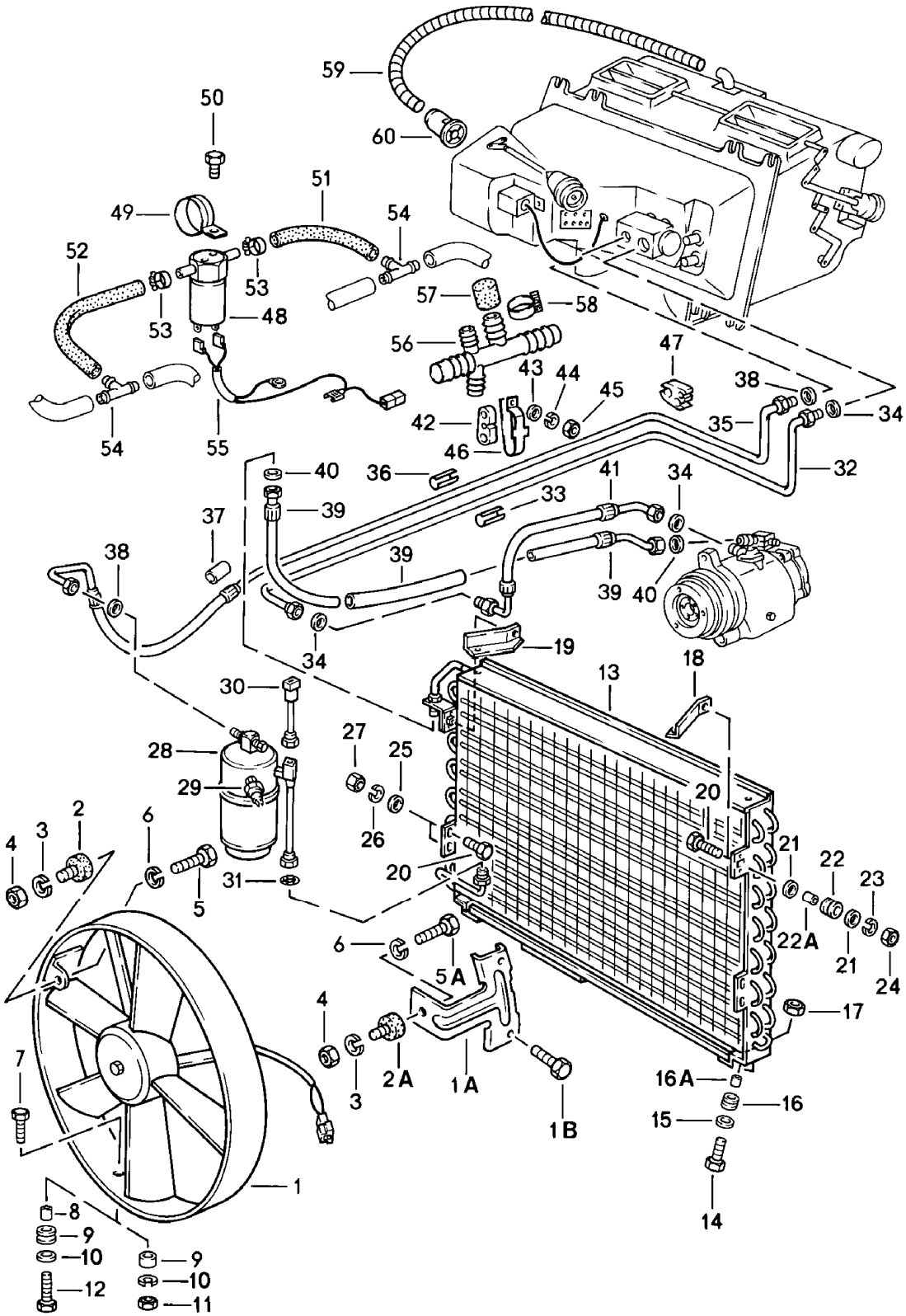

Modell	Jahr	HG	UG	Bildtafel	Einschränkung	UPD	11:47	28.10.2023
928	1978	8	13	813-025		738		

Pos	Teilenummer	Benennung	Bemerkung	St	Modellangabe
		für M 573 Druckleitung Saugleitung Gebläse			
1	928 624 103 00	Gebläse D >> - MJ 1979		1	
(1)	928 624 103 01	Gebläse D - MJ 1980>>		1	
1A	928 573 345 02	Halter für Gebläse D - MJ 1980>>		2	
1B	999 217 023 02	Sechskantschraube M 5 X 12 D - MJ 1980>>		2	
-	999 513 002 40	Kabelbinder Entfallteil		2	
-	N 020 910 4	Kabelbinder Entfallteil		2	
-	999 513 003 40	Kabelbinder		2	
2	999 703 305 00	Anschlagpuffer D >> - MJ 1979		2	
2A	999 703 310 00	Gummipuffer D - MJ 1980>>		2	
3	N 012 006 4	Federring B 6		2	
4	900 076 010 02	Mutter M 6 Entfallteil		2	
4	900 076 010 0B	Mutter M 6		2	
4	900 076 010 03	Mutter M 6		2	
5	N 010 211 4	Sechskantschraube M 6 X 12 D >> - MJ 1979		2	
5A	999 217 021 02	Sechskantschraube M 6 X 8 D - MJ 1980>>		2	
6	N 012 006 4	Federring B 6		2	

Modell	Jahr	HG	UG	Bildtafel	Einschränkung	UPD	11:47	28.10.2023
928	1978	8	13	813-025		738		

Pos	Teilenummer	Benennung	Bemerkung	St	Modellangabe
7	900 075 017 02	Sechskantschraube M 6 X 25 D >> - MJ 1979		1	
7	900 075 017 03	Sechskantschraube M 6 X 25		1	
8	928 573 347 02	Distanzrohr D - MJ 1980>>		1	
9	911 511 332 00	Distanzscheibe D >> - MJ 1979		1	
(9)	999 702 125 50	Gummitülle D - MJ 1980>>		1	
10	N 011 524 7	Unterlegscheibe A 6,4 D >> - MJ 1979 Entfallteil		1	
10	N 011 524 27	Unterlegscheibe A 6,4		1	
(10)	900 151 002 07	Unterlegscheibe 5,3 D - MJ 1980>>		1	
11	900 910 011 02	Sicherungsmutter M 6 D >> - MJ 1979		1	
12	999 217 024 02	Sechskantschraube M 5 X 16 D - MJ 1980>>		1	
13	928 573 143 03	Kondensator		1	
14	900 075 057 02	Sechskantschraube M 6 X 16 D >> - MJ 1979		2	
14	900 075 057 03	Sechskantschraube M 6 X 16 Teil hier nicht mehr verwenden		2	
14	999 217 025 02	Sechskantschraube M 6 X 20 D - MJ 1980>>		2	
15	N 011 524 7	Unterlegscheibe A 6,4 D >> - MJ 1979 Entfallteil		2	
15	N 011 524 27	Unterlegscheibe A 6,4		2	

Modell	Jahr	HG	UG	Bildtafel	Einschränkung	UPD	11:47	28.10.2023
928	1978	8	13	813-025		738		

Pos	Teilenummer	Benennung	Bemerkung	St	Modellangabe
15	900 151 003 02	Unterlegscheibe A 6,4 D - MJ 1980>> Entfallteil		2	
15	900 151 006 03	Unterlegscheibe A 6,4 D - MJ 1980>>		2	
16	999 702 046 50	Kabeltülle		2	
16A	928 573 347 02	Distanzrohr D - MJ 1980>>		2	
17	900 910 011 02	Sicherungsmutter M 6		2	
18	928 573 089 02	Haltewinkel	links	1	
19	928 573 090 02	Haltewinkel	rechts	1	
20	900 075 017 02	Sechskantschraube M 6 X 25 D >> - MJ 1979		2	
20	900 075 017 03	Sechskantschraube M 6 X 25		2	
20	999 217 022 02	Sechskantschraube M 6 X 16 D - MJ 1980>>		4	
21	N 011 524 7	Unterlegscheibe A 6,4 Entfallteil		4	
21	N 011 524 27	Unterlegscheibe A 6,4		4	
22	111 955 641	Gummitülle D >> - MJ 1979		2	
(22)	999 702 046 50	Kabeltülle D - MJ 1980>>		2	
22A	928 573 347 02	Distanzrohr D - MJ 1980>>		2	
23	N 012 006 4	Federring A 6		X 2	
24	900 076 010 02	Mutter M 6 Entfallteil		2	
24	900 076 010 0B	Mutter M 6		2	
24	900 076 010 03	Mutter M 6		2	

Modell	Jahr	HG	UG	Bildtafel	Einschränkung	UPD	11:47	28.10.2023
928	1978	8	13	813-025		738		

Pos	Teilenummer	Benennung	Bemerkung	St	Modellangabe
25	N 011 524 7	Unterlegscheibe A 6,4 Entfallteil		4	
25	N 011 524 27	Unterlegscheibe A 6,4		4	
26	N 012 006 4	Federring B 6		4	
27	900 076 010 02	Mutter M 6 Entfallteil		4	
27	900 076 010 0B	Mutter M 6		4	
27	900 076 010 03	Mutter M 6		4	
28	928 573 941 03	Trockner		1	
29	959 613 137 00	Niederdruckschalter		1	
30	928 613 131 01	Temperaturregler D >> - MJ 1979		1	
30	928 613 131 01	Temperaturregler D - MJ 1980>>		1	
31	999 701 619 40	O-Ring		1	
32	928 573 091 03	Saugleitung NW 13	Llkg	1	
(32)	927 573 091 04	Saugleitung NW 13	Rlkg	1	
33	928 573 573 02	Saugleitung Saugleitung NW 13		2	
34	999 707 251 40	O-Ring 14,0 X 1,8		1	
35	928 573 093 03	Druckleitung NW 8	Llkg	1	
(35)	927 573 093 02	Druckleitung NW 8 D >> - MJ 1979	Rlkg	1	
(35)	927 573 093 04	Druckleitung NW 8 D - MJ 1980>>	Rlkg	1	
36	928 573 571 02	Druckleitung Druckleitung NW 8		1	
37	928 573 615 02	Schlauch		1	

Modell	Jahr	HG	UG	Bildtafel	Einschränkung	UPD	11:47	28.10.2023
928	1978	8	13	813-025		738		

Pos	Teilenummer	Benennung	Bemerkung	St	Modellangabe
38	999 707 247 40	O-Ring 7,5 X 1,8		2	
39	928 573 397 02	Schlauchleitung NW 10 D >> - MJ 1979		1	
39	928 573 097 04	Schlauchleitung NW 10 D - MJ 1980>>		1	
40	999 707 250 40	O-Ring 10,6 X 1,8 Entfallteil		2	
40	999 707 434 41	O-Ring 10,6 X 1,8		2	
41	928 573 098 02	Schlauchleitung NW 13 D >> - MJ 1979		1	
(41)	928 573 098 03	Schlauchleitung NW 13 D - MJ 1980>>		1	
(41)	928 573 098 10	Schlauchleitung für Kompressor 92812601071 D - MJ 1980>>		1	
42	928 573 645 03	Distanzstück	Gummi Llkg	1	
(42)	927 573 645 03	Distanzstück	Gummi Rlkg	1	
43	N 011 524 7	Unterlegscheibe A 6,4 Entfallteil		2	
43	N 011 524 27	Unterlegscheibe A 6,4		2	
44	N 012 006 4	Federring B 6		1	
45	900 076 010 02	Mutter M 6 Entfallteil		1	
45	900 076 010 0B	Mutter M 6		1	
45	900 076 010 03	Mutter M 6		1	
46	928 574 603 04	Rohrschelle		1	
47	928 573 575 02	Klemmstück		1	

Modell	Jahr	HG	UG	Bildtafel	Einschränkung	UPD	11:47	28.10.2023
928	1978	8	13	813-025		738		

Pos	Teilenummer	Benennung	Bemerkung	St	Modellangabe
-	928 574 679 02	Kreuzstück		2	
48	928 606 215 01	Ventil	elektrisch	1	
49	999 511 124 02	Rohrschelle		1	
49	999 511 124 01	Schelle		1	
50	999 072 005 09	Sechskantmutter M 6 X 12 Entfallteil		1	
50	999 072 005 01	Sechskantschraube M 6 X 12		1	
-	999 239 008 40	Schlauch 9,5 X 15,5		*	
51		kürzen auf:	150 MM	1	
52		kürzen auf:	290 MM	1	
53	N 023 570 2	Schlauchschelle		2	
54	999 137 014 40	T-Stück		2	
55	928 612 181 00	Leitungssatz		1	
56	928 110 439 00	Verteilerstück D >> - MJ 1979		1	
57	930 110 256 00	Verschlussstopfen D >> - MJ 1979		1	
58	999 512 056 02	Schlauchschelle D >> - MJ 1979		1	
59	999 181 188 30	Schlauch 24,5	innen	*	
(59)	928 573 357 02	Schlauch 850 MM		1	
60	928 573 355 02	Stutzen	Einlass	1	

Modell	Jahr	HG	UG	Bildtafel	Einschränkung	UPD	11:47	28.10.2023
928	1978	8	13	813-030		738		

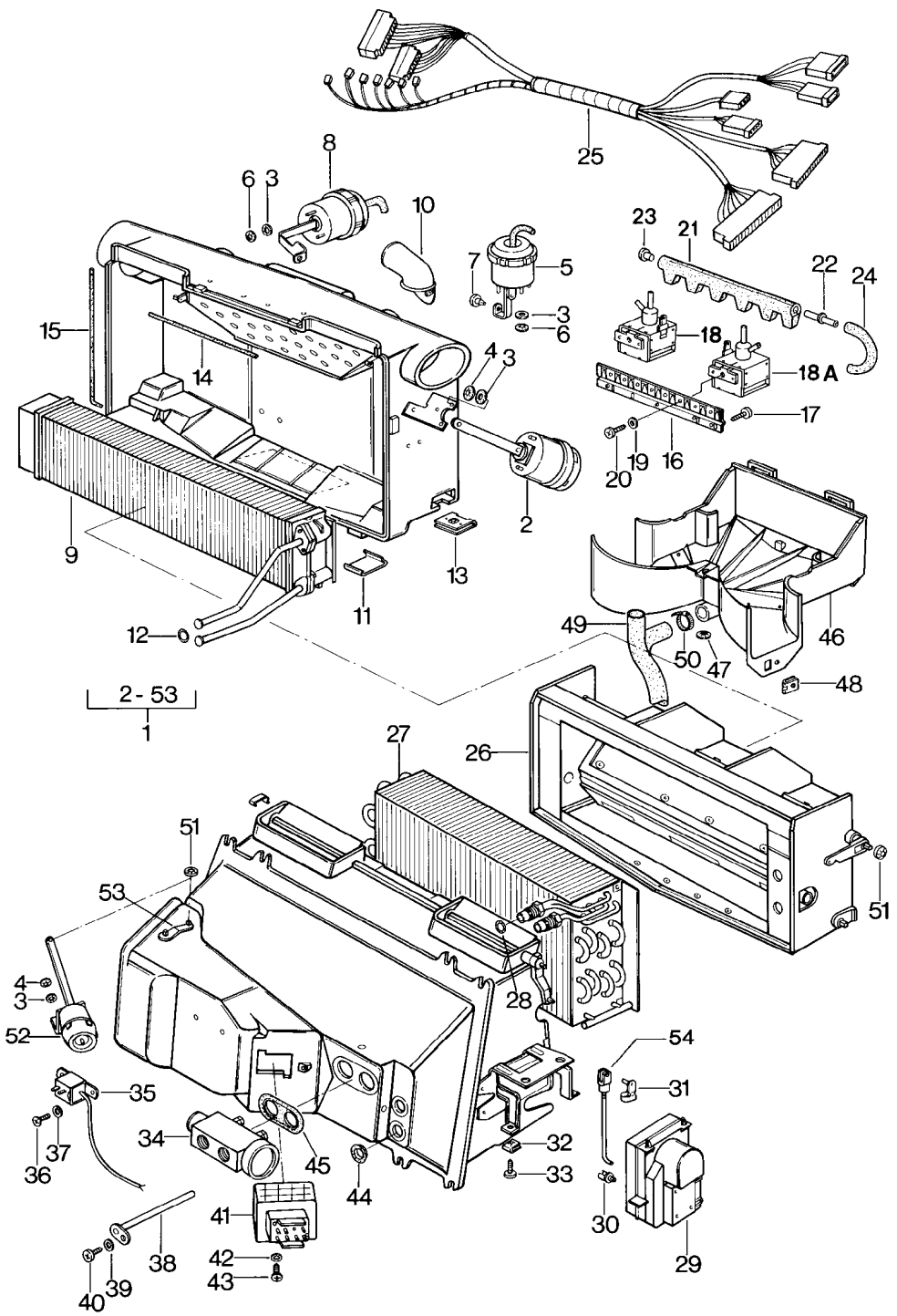

Modell	Jahr	HG	UG	Bildtafel	Einschränkung	UPD	11:47	28.10.2023
928	1978	8	13	813-030		738		

Pos	Teilenummer	Benennung	Bemerkung	St	Modellangabe
		Luftverteilergehäuse M 573 M 563			
1	928 573 037 02	Luftverteilergehäuse D >> - MJ 1979	Llkg	1	
(1)	927 573 037 02	Luftverteilergehäuse D >> - MJ 1979	Rlkg	1	
(1)	928 573 037 03	Luftverteilergehäuse D - MJ 1980>>	Llkg	1	
(1)	927 573 037 03	Luftverteilergehäuse D - MJ 1980>>	Rlkg	1	
(1)	928 573 036 02	Luftverteilergehäuse D - MJ 1980>>	Llkg Automatik	1	PR:563
(1)	927 573 036 02	Luftverteilergehäuse D - MJ 1980>>	Rlkg Automatik	1	PR:563
2	928 574 077 02	Unterdruckdose Defrosterklappe		1	
3	928 574 465 02	Gummischeibe		9	
4	999 507 243 02	Kronensicherung		6	
5	928 574 079 02	Unterdruckdose Fussraumausströmer D >> - MJ 1979		1	
(5)	928 574 079 06	Unterdruckdose Fussraumausströmer D - MJ 1980>>		1	
6	999 507 247 02	Befestigungsklammer		6	
7	928 574 735 02	Bolzen D - MJ 1980>>		1	
8	928 573 309 03	Unterdruckdose Ausströmer D - MJ 1980>>	mitte	1	
9	928 574 047 02	Wärmetauscher	Llkg	1	
(9)	927 574 047 02	Wärmetauscher	Rlkg	1	
10	928 573 356 02	Stutzen D >> - MJ 1979	Auslass Llkg	1	
(10)	927 573 356 02	Stutzen D >> - MJ 1979	Auslass Rlkg	1	
11	928 574 423 02	Klammer		8	
12	999 701 615 40	O-Ring		2	
13	999 591 368 02	Blechmutter 4,2		2	

Modell	Jahr	HG	UG	Bildtafel	Einschränkung	UPD	11:47	28.10.2023
928	1978	8	13	813-030		738		

Pos	Teilenummer	Benennung	Bemerkung	St	Modellangabe
-	999 911 214 50	Dichtschnur		*	
14		kürzen auf:	152 MM	1	
15		kürzen auf:	800 MM	1	
16	928 573 693 02	Halter D - MJ 1980>>		1	
17	N 013 965 9	Linsenblechschraube B 4,2 X 9,5 D - MJ 1980>>		2	
18	928 573 691 02	Magnetventil D - MJ 1980>>	Llkg	2	PR:563
18	928 573 691 02	Magnetventil D - MJ 1980>>	Rlkg	6	PR:563
(18A)	928 573 692 02	Umschaltventil schwarz D - MJ 1980>>	Llkg	4	PR:563
18A	928 573 692 02	Umschaltventil schwarz		1	PR:573
19	900 025 001 02	Unterlegscheibe A 3,2 D - MJ 1980>>		6	
20	N 013 932 1	Linsenblechschraube B 2,9 X 6,5 D - MJ 1980>>		6	
21	928 573 695 02	Verteiler D - MJ 1980>>		1	
22	928 574 689 02	Verbindungsstück D - MJ 1980>>		4	
23	928 574 721 02	Verschlussstopfen D - MJ 1980>>		2	
24	928 574 717 02	Formschlauch D - MJ 1980>>		6	
25	928 612 921 01	Leitungssatz D - MJ 1980>>		1	
26	928 573 038 02	Klappenkasten D >> - MJ 1979	Llkg	1	
(26)	927 573 038 02	Klappenkasten D >> - MJ 1979	Rlkg	1	
(26)	928 573 038 03	Klappenkasten D - MJ 1980>>	Llkg	1	
(26)	927 573 038 03	Klappenkasten D - MJ 1980>>	Rlkg	1	

Modell	Jahr	HG	UG	Bildtafel	Einschränkung	UPD	11:47	28.10.2023
928	1978	8	13	813-030		738		

Pos	Teilenummer	Benennung	Bemerkung	St	Modellangabe
27	928 573 013 02	Verdampfer	Llkg	1	
(27)	927 573 013 02	Verdampfer	Rlkg	1	
28	999 701 620 40	O-Ring		2	
29	928 573 150 03	Steuer- und Regeleinheit		1	PR:563
30	993 531 563 00	Clip D - MJ 1980>>		1	PR:563
31	999 166 050 02	Bolzen D - MJ 1980>>		1	PR:563
32	999 507 037 02	Schnappmutter 4,2 D - MJ 1980>>		2	
33	900 143 121 07	Blechschraube B 4,2 X 16 D - MJ 1980>> Entfallteil		2	
33	900 143 121 0H	Blechschraube B 4,2 X 16 D - MJ 1980>>		2	
34	928 573 123 02	Expansionsventil		1	
35	928 613 135 00	Temperaturschalter		1	
35	928 613 133 00	Temperaturschalter mitverwenden:	928 613 163 00	1	
-	928 613 163 00	Adapter		1	
36	900 075 145 02	Sechskantschraube M 5 X 16		2	
37	N 012 225 2	Federscheibe B 5		2	
38	928 573 581 02	Führungsrohr		1	
39	900 028 006 01	Unterlegscheibe A 3		1	
40	N 013 953 2	Linsenblechschraube B 2,9 X 9,5		1	
41	928 618 101 01	Thermoschalter		1	
42	N 012 224 3	Federscheibe A 4 Entfallteil		2	
42	N 012 224 C	Federscheibe A 4		2	
43	900 146 025 02	Halbrundschraube M 4 X 18		2	

Modell	Jahr	HG	UG	Bildtafel	Einschränkung	UPD	11:47	28.10.2023
928	1978	8	13	813-030		738		

Pos	Teilenummer	Benennung	Bemerkung	St	Modellangabe
44	928 574 383 02	Tülle		2	
45	928 573 383 03	Tülle D >> - MJ 1980 Entfallteil		1	
45	928 573 383 03	Tülle D - MJ 1981>>		1	
46	928 574 027 02	Gehäuse		1	
47	999 507 244 02	Kronensicherung		1	
48	999 507 020 02	Blechmutter		1	
48	999 507 020 01	Blechmutter 4,2		1	
49	928 574 583 04	Wasserablaufschlauch für Luftverteilergehäuse		1	
-	928 423 523 00	Distanzhülse		1	
50	999 513 001 40	Kabelbinder		1	
51	999 591 425 03	Befestigungsklammer		2	
52	928 574 062 03	Unterdruckdose Absperrklappe		1	
53	928 574 397 02	Stellhebel		1	
54	928 573 313 02	Schaltstange		1	PR:563
-	928 573 299 02	Schaumstreifen		2	
-	928 573 717 02	Unterdruckleitung Steuerventil Frischluftklappe		1	
-	928 573 676 02	Unterdruckleitung Steuerventil Ausströmer	mitte	1	
-	999 513 025 40	Kabelbinder 9,5 X 211		2	
-	928 573 094 02	Unterdruckdose Ausströmer	mitte	1	

Modell	Jahr	HG	UG	Bildtafel	Einschränkung	UPD	11:47	28.10.2023
928	1978	8	98	898-000		738		

Pos	Teilenummer	Benennung	Bemerkung	St	Modellangabe
		Reparatursätze			
-	928 799 537 13	1 Satz Schliesszylinder		1	
-	928 799 537 15	1 Satz Schliesszylinder		1	PR:533
-		bestehend aus:			
		Lenkschutzrohr		1	
		mit:			
		Lenkschloss			
		Schliesszylinder für Tür-griff		2	
		Deckelschloss		1	
		Oberteil			
		Verschlussdeckel		1	
		Verschluss mit Schliess-zylinder			
		Schloss für Handschuhkasten		1	
		Verschluss mit Schliess-zylinder			
		Schlüssel	hinten	3	
		mitverwenden:			
		BIS MOD. 78			
-	928 537 111 03	Betätigungsstange		2	
-	928 559 075 02	Steinschlagschutzfolie	links	1	
-	928 559 076 02	Steinschlagschutzfolie	rechts	1	
-	928 799 574 15	Klimaanlage Reparatursatz zum nachträglichen Einbau	Llkg	1	
		mitverwenden:			
		D >> - MJ 1979			

Modell	Jahr	HG	UG	Bildtafel	Einschränkung	UPD	11:48	28.10.2023
928	1978	9	01	901-000		738		

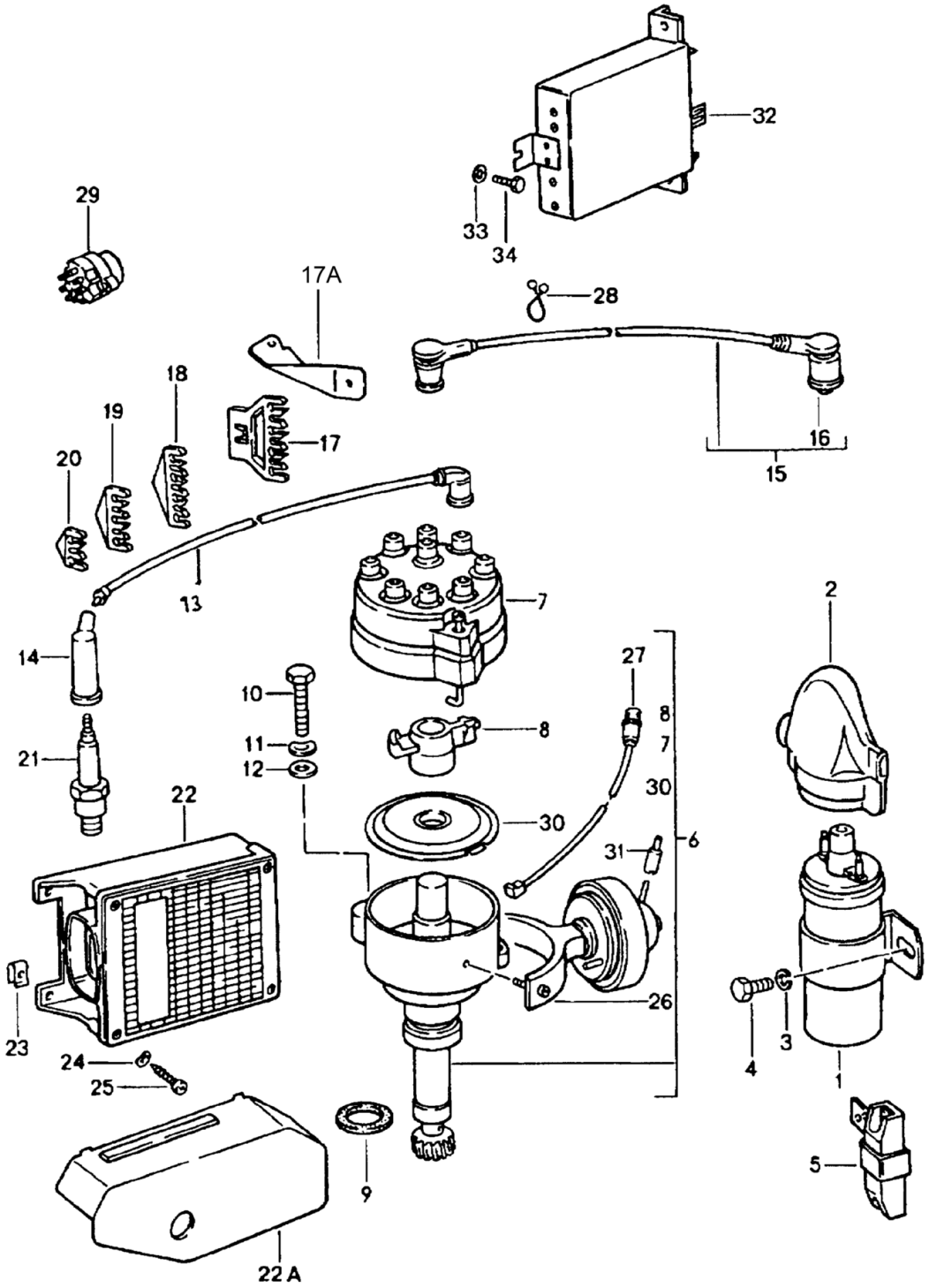

Modell	Jahr	HG	UG	Bildtafel	Einschränkung	UPD	11:48	28.10.2023
928	1978	9	01	901-000		738		

Pos	Teilenummer	Benennung	Bemerkung	St	Modellangabe
		Elektrische Teile Motor			
1	928 602 503 00	Zündspule		1	
2	928 602 801 00	Abdeckkappe		1	
3	900 028 004 01	Federscheibe		2	
4	N 010 237 6	Sechskantschraube M 8 X 12 D >> - MJ 1980 Entfallteil		2	
4	N 010 237 14	Sechskantschraube M 8 X 12		2	
(4)	N 010 239 11	Sechskantschraube M 8 X 18 D - MJ 1981>> Entfallteil		2	
(4)	N 010 239 30	Sechskantschraube M 8 X 18 D - MJ 1981>>		2	
5	046 905 109	Vorwiderstand grün OHM 0,4		1	
(5)	046 905 109 A	Vorwiderstand rot OHM 0,6		1	
6	928 602 031 01	Zündverteiler M28.01/02 D >> - MJ 1979		1	
(6)	928 602 031 AX	Zündverteiler M28.01/02 D >> - MJ 1979		1	
(6)	928 602 031 01	Zündverteiler D - MJ 1980>>		1	"AUS"
(6)	928 602 031 AX	Zündverteiler M28.09/10 D - MJ 1980>>		1	"AUS" "S.."
(6)	928 602 031 02	Zündverteiler D - MJ 1980>>		1	
(6)	928 602 031 BX	Zündverteiler M28.09/10 D - MJ 1980>>		1	
(6)	928 602 033 00	Zündverteiler D - MJ 1980>>		1	

Modell	Jahr	HG	UG	Bildtafel	Einschränkung	UPD	11:48	28.10.2023
928	1978	9	01	901-000		738		

Pos	Teilenummer	Benennung	Bemerkung	St	Modellangabe
(6)	928 602 033 X	Zündverteiler M28.11/12 D - MJ 1980>>		1	
7	928 602 902 00	Zündverteilerkopf		1	
8	928 602 904 02	Verteilerläufer für 928 602 031 00 928 602 031 01 D >> - MJ 1979		1	
(8)	928 602 904 04	Verteilerläufer für 928 602 031 02 D - MJ 1980>>		1	
(8)	928 602 904 05	Verteilerläufer für 928 602 033 00 D - MJ 1980>>		1	
9	928 602 103 00	Dichtring		1	
10	N 010 247 7	Sechskantschraube M 8 X 35 Entfallteil		1	
10	N 010 247 18	Sechskantschraube M 8 X 35		1	
11	N 012 241 8	Federscheibe		1	
12	900 089 006 02	Unterlegscheibe		1	
12	900 089 006 01	Unterlegscheibe		1	
13	928 609 061 00	Zündleitung	Zylinder 1	1	
(13)	928 609 061 01	Zündleitung	Zylinder 2	1	
(13)	928 609 061 02	Zündleitung	Zylinder 3	1	
(13)	928 609 061 03	Zündleitung	Zylinder 4	1	
(13)	928 609 061 05	Zündleitung	Zylinder 5,6	2	
(13)	928 609 061 06	Zündleitung	Zylinder 7	1	
(13)	928 609 061 08	Zündleitung	Zylinder 8	1	
14	928 609 105 02	Entstörstecker für Zündleitungen D >> - MJ 1979		8	928
(14)	928 609 105 03	Entstörstecker für Zündleitungen D - MJ 1980>>		8	
15	928 609 061 07	Zündleitung		1	

Modell	Jahr	HG	UG	Bildtafel	Einschränkung	UPD	11:48	28.10.2023
928	1978	9	01	901-000		738		

Pos	Teilenummer	Benennung	Bemerkung	St	Modellangabe
16	477 035 281	Entstörstecker für Zündleitungen Teil hier nicht mehr verwenden		1	
17	928 609 139 03	Halter Zündleitung		1	
17A	928 609 140 00	Halter D >> - MJ 1980	rechts	1	
(17B)	928 609 140 01	Halter D - MJ 1980>>	rechts	1	
18	928 609 139 02	Rohrhalter		2	
19	928 609 139 01	Rohrhalter		2	
20	928 609 139 00	Rohrhalter		2	
-		Zündkerze mitverwenden: für Zündkerze	547 09 222	X	
-	547 09 222	Mutter für Zündkerze		X	
21	999 170 170 90	Zündkerze 145/14/3 A (BERU) Entfallteil Reparatursatz für Wartung siehe Bildtafel:	198-000	8	928
(21)	999 170 170 90	Zündkerze (BOSCH) W 8 DC Reparatursatz für Wartung siehe Bildtafel:	198-000	8	928
(21)	999 170 119 90	Zündkerze 175/14/3A BERU Entfallteil		8	928S
(21)	999 170 156 90	Zündkerze (BOSCH) WR 7 DC Reparatursatz für Wartung siehe Bildtafel:	198-000	8	928S
22	928 602 702 02	Schaltgerät 'TSZ'		1	
22A	928 612 871 02	Abdeckung Schaltgerät 'TSZ'		1	
23	999 591 348 02	Blechmutter Entfallteil		3	
23	999 591 348 01	Blechmutter		3	

Modell	Jahr	HG	UG	Bildtafel	Einschränkung	UPD	11:48	28.10.2023
928	1978	9	01	901-000		738		

Pos	Teilenummer	Benennung	Bemerkung	St	Modellangabe
24	900 028 007 02	Federscheibe		3	
25	900 143 046 02	Linsenblechschraube B 4,8 X 16 Entfallteil		3	
25	900 143 046 01	Linsenblechschraube B 4,8 X 16		3	
26	928 602 906 00	Unterdruckdose für Zündverteiler 928.602.031.00 D >> - MJ 1979		1	928
-	999 651 163 40	Steckhülse		1	
(26)	928 602 915 05	Unterdruckdose für Zündverteiler 928.602.031.02 D - MJ 1980>>		1	928
(26)	928 602 915 04	Unterdruckdose für Zündverteiler 928.602.031.01 D >> - MJ 1979		1	928
(26)	928 602 915 04	Unterdruckdose für Zündverteiler 928.602.031.01 D - MJ 1980>>		1	928 "S..","AUS"
(26)	928 602 915 01	Unterdruckdose für Zündverteiler 928.602.033.00		1	928S
27	928 602 907 00	Elektrische Leitung für Geber		1	
28	999 651 161 40	Leitungshalter		1	
29	964 613 012 00	Zündanlassschalter		1	
-		Zündanlassschalter siehe Hauptgruppe 4 4/03/05			
30	928 602 905 00	Staubschutzdeckel für Zündverteiler 928.602.031.00		1	
(30)	928 602 913 00	Staubschutzdeckel für Zündverteiler 928.602.031.01/031.02 928.602.032.02/032.03 928.602.033.00		1	
31	911 110 297 00	Verschlussstopfen für Unterdruckdose		1	"AUS","S.."

Modell	Jahr	HG	UG	Bildtafel	Einschränkung	UPD	11:48	28.10.2023
928	1978	9	01	901-005		738		

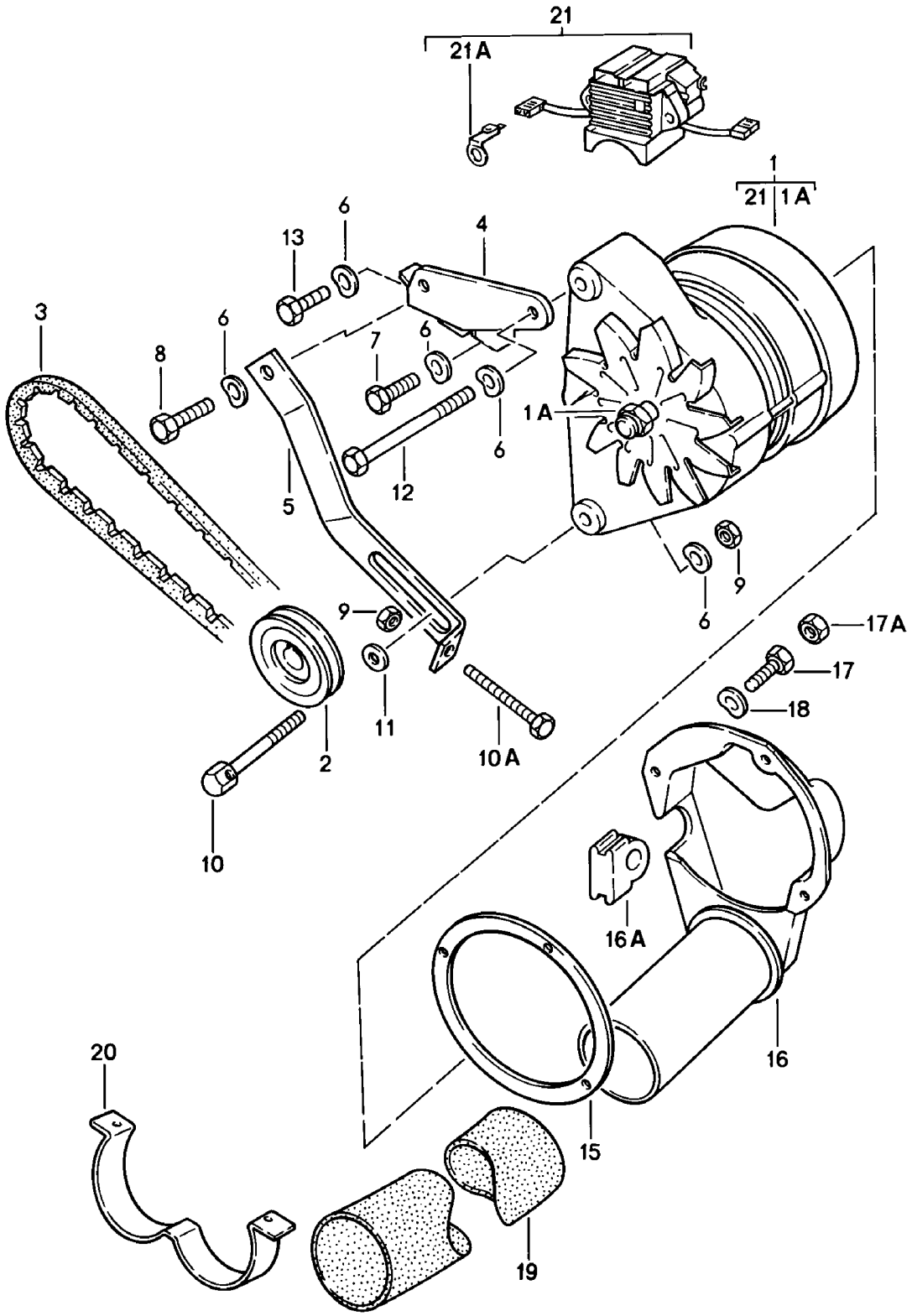

Modell	Jahr	HG	UG	Bildtafel	Einschränkung	UPD	11:48	28.10.2023
928	1978	9	01	901-005		738		

Pos	Teilenummer	Benennung	Bemerkung	St	Modellangabe
		Drehstromgenerator			
1	928 603 113 03	Drehstromgenerator D >> - MJ 1981		1	
(1)	928 603 114 01	Drehstromgenerator D - MJ 1982>> - MJ 1982		1	
(1)	928 603 114 AX	Drehstromgenerator D - MJ 1982>> - MJ 1982 Entfallteil		1	
(1)	928 603 114 BX	Drehstromgenerator D - MJ 1982>>		1	
1A	901 603 905 00	Sechskantmutter M 16 X 1 D >> - MJ 1981		1	
1A	901 603 905 01	Sechskantmutter M 16 X 1		1	
1A	928 603 904 00	1 Satz Befestigungsteile D - MJ 1982>> - MJ 1982		1	
2	928 603 131 00	Riemenscheibe D >> - MJ 1981		1	
(2)	928 603 145 02	Riemenscheibe D - MJ 1982>> - MJ 1982		1	
3	999 192 135 50	Keilriemen 9,5 X 875 D >> - MJ 1981	schmal	1	
3	999 192 214 50	Keilrippenriemen K4 858 D - MJ 1982>> - MJ 1982		1	
4	928 101 041 03	Halter Drehstromgenerator D >> - MJ 1978 Entfallteil		1	
(4)	928 101 041 03	Halter		1	
(5)	928 101 402 07	Spannelement für Drehstromgenerator		1	
6	N 012 241 8	Federscheibe		5	
7	900 075 085 02	Sechskantschraube M 8 X 20		1	
8	900 075 029 09	Sechskantschraube M 8 X 25 Entfallteil		1	
8	900 075 029 03	Sechskantschraube M 8 X 25		1	

Modell	Jahr	HG	UG	Bildtafel	Einschränkung	UPD	11:48	28.10.2023
928	1978	9	01	901-005		738		

Pos	Teilenummer	Benennung	Bemerkung	St	Modellangabe
9	900 076 025 02	Sechskantmutter D >> - MJ 1981 Entfallteil		2	
9	900 076 064 02	Sechskantmutter		2	
(9)	900 076 025 02	Sechskantmutter D - MJ 1982>> - MJ 1982 Entfallteil		2	
(9)	900 076 064 02	Sechskantmutter D - MJ 1982>>		2	
10	928 101 403 00	Sechskantschraube M 8 X 75		1	
10A	N 010 274 1	Sechskantschraube		1	
11	900 223 001 02	Unterlegscheibe		1	
12	900 074 050 02	Sechskantschraube M 8 X 120		1	
13	N 010 239 11	Sechskantschraube M 8 X 18 Entfallteil		1	
13	N 010 239 30	Sechskantschraube M 8 X 18		1	
15	928 603 135 01	Dichtring D >> - MJ 1981		1	
15	928 603 135 02	Dichtring D - MJ 1982>> - MJ 1982		1	
16	928 603 133 01	Belüftungsstutzen D >> - MJ 1981		1	
16	928 603 133 04	Belüftungsstutzen D - MJ 1982>> - MJ 1982		1	
16A	928 612 865 02	Schlauch nur in Verbindung mit: 928 603 114 00 D - MJ 1982>> - MJ 1982		1	
17	900 067 008 02	Zylinderschraube M 6 X 12 Entfallteil		3	
17	900 067 008 03	Zylinderschraube M 6 X 12		3	
17A	N 011 005 14	Sechskantmutter D - MJ 1982>> Entfallteil		4	
17A	900 076 091 01	Sechskantmutter D - MJ 1982>>		4	

Modell	Jahr	HG	UG	Bildtafel	Einschränkung	UPD	11:48	28.10.2023
928	1978	9	01	901-005		738		

Pos	Teilenummer	Benennung	Bemerkung	St	Modellangabe
18	N 012 226 5	Federscheibe D >> - MJ 1981		3	
(18)	900 025 003 02	Unterlegscheibe D - MJ 1982>> - MJ 1982		8	
19	928 603 143 00	Entlüftungsschlauch 1170 MM		1	
(19)	928 603 143 01	Flexschlauch 320 MM		1	PR:563
(19)	928 603 143 00	Entlüftungsschlauch 1170 MM		1	PR:563
(19)	928 603 143 04	Flexschlauch 900 MM		1	PR:563
-	928 603 365 00	Kantenschutz D - MJ 1981>>		3	
-	999 512 349 02	Schlauchschelle D >> - MJ 1981 Entfallteil		2	PR:563
-	999 512 349 01	Schlauchschelle		2	PR:563
-	999 512 349 0B	Schlauchschelle D >> - MJ 1981		2	
-	999 512 349 02	Schlauchschelle Entfallteil		2	PR:563
-	999 512 349 01	Schlauchschelle		2	PR:563
-	999 512 349 0B	Schlauchschelle		2	
-	999 513 023 40	Kabelbinder		1	PR:563
20	928 603 139 00	Haltebügel		1	
21	928 603 901 02	Regler D >> - MJ 1981		1	
21	911 603 913 01	Elektronischer Regler D - MJ 1982>> - MJ 1982		1	
21A	911 603 911 00	Flachstecker nur in Verbindung mit: 928.603.913.01 928.603.114.00 D - MJ 1982>> - MJ 1982		1	

Modell	Jahr	HG	UG	Bildtafel	Einschränkung	UPD	11:48	28.10.2023
928	1978	9	02	902-000		738		

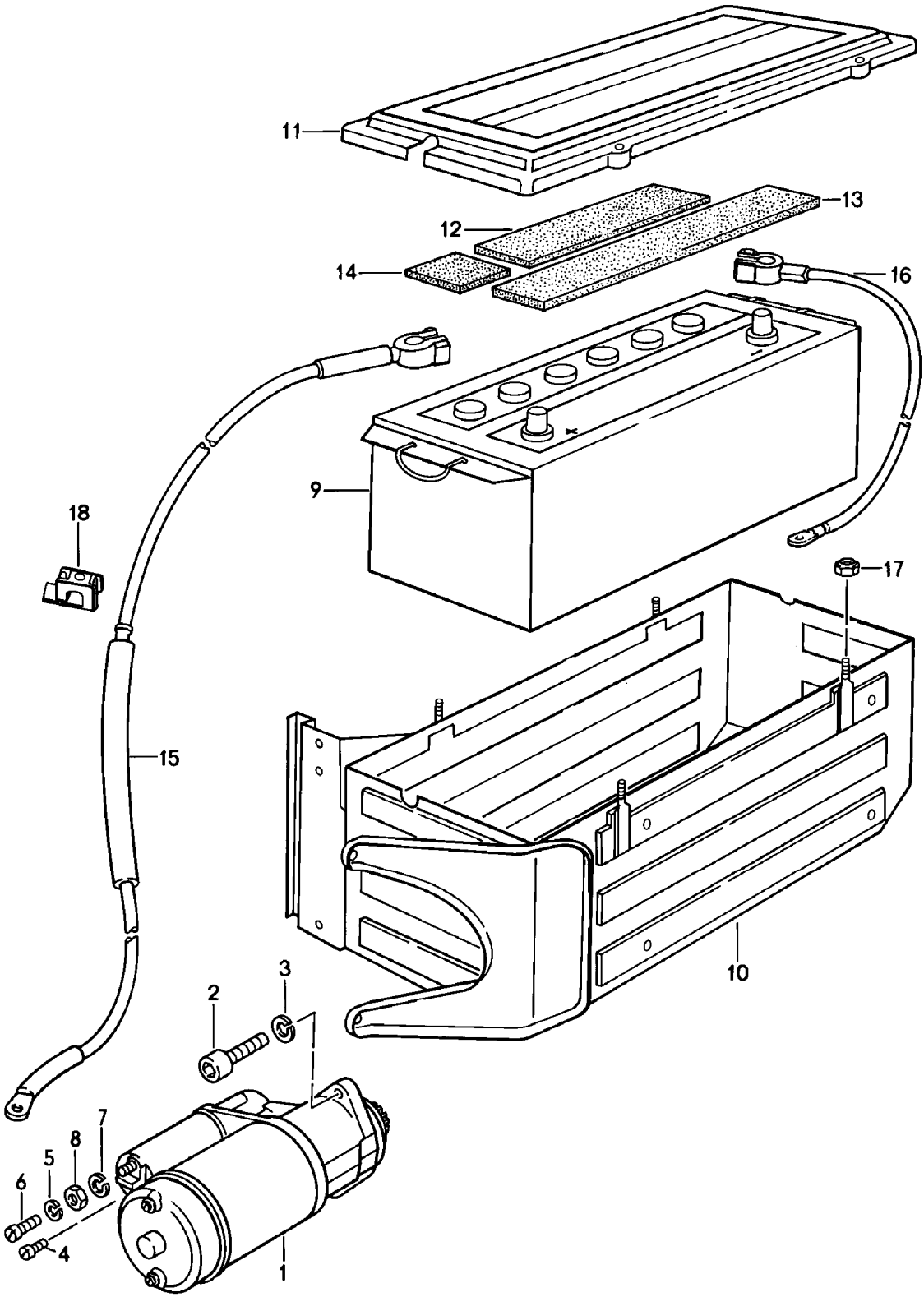

Modell	Jahr	HG	UG	Bildtafel	Einschränkung	UPD	11:48	28.10.2023
928	1978	9	02	902-000		738		

Pos	Teilenummer	Benennung	Bemerkung	St	Modellangabe
		Anlasser Batterie			
1	**928 604 103 04**	**Anlasser 1,5 KW**		**1**	
(1)	**928 604 103 DX**	**Anlasser 1,5 KW Entfallteil**		**1**	
(1)	**928 604 103 EX**	**Anlasser 1,5 KW**		**1**	
2	**900 067 124 02**	**Zylinderschraube M 10 X 35**		**2**	
3	**900 027 016 02**	**Federring B 10 Entfallteil**		**2**	
3	**900 027 016 03**	**Federring B 10**		**2**	
4	**900 075 275 02**	**Zylinderschraube AM 4 X 8**		**1**	
5	**N 012 005 3**	**Federring**		**1**	
6	**900 075 276 02**	**Zylinderschraube AM 5 X 6**		**1**	
7	**N 012 009 3**	**Federring A 8**		**1**	
8	**900 076 025 02**	**Sechskantmutter Entfallteil**		**1**	
8	**900 076 064 02**	**Sechskantmutter**		**1**	
9	**928 611 101 00**	**Batterie 12 V - 66 AH Entfallteil**		**1**	
(9)	**928 611 101 01**	**Batterie 12 V - 66 AH Entfallteil**		**1**	
(9)	**928 611 175 02**	**Batterie 12 V - 75 AH Entfallteil**		**1**	
(9)	**999 611 070 20**	**Batterie 12 V - 70 AH Entfallteil**		**1**	
(9)	**999 611 070 21**	**Batterie 12 V - 70 AH**		**1**	
(9)	**999 611 088 20**	**Batterie 12 V - 88 AH**		**1**	

Modell	Jahr	HG	UG	Bildtafel	Einschränkung	UPD	11:48	28.10.2023
928	1978	9	02	902-000		738		

Pos	Teilenummer	Benennung	Bemerkung	St	Modellangabe
10	928 611 017 01	Batteriekasten D >> - MJ 1978		1	
11	928 611 147 01	Deckel für Batteriekasten D >> - MJ 1978		1	
12	928 611 153 00	Dämpfungsstreifen D >> - MJ 1978	Gummi	1	
13	928 611 153 01	Dämpfungsstreifen D >> - MJ 1978	Gummi	1	
14	928 611 159 00	Gummiunterlage D >> - MJ 1978		1	
15	928 612 007 00	Leitungssatz D >> - MJ 1978	Llkg	1	
(15)	928 612 007 01	Leitungssatz D >> - MJ 1978	Rlkg	1	
(15)	928 612 007 01	Leitungssatz D - MJ 1979>>		1	
-	928 612 140 00	Kabelhalter		1	
-	N 012 234 5	Federscheibe		1	
-	900 187 016 02	Sechskantblechschraube 6,3 X 13		1	
-	999 513 003 40	Kabelbinder		1	
-	999 702 124 50	Tülle Batterie-Starterkabel		1	
-	999 611 104 00	Batteriepluspolabdeckung Batterie		1	
16	928 612 009 00	Masseleitung D >> - MJ 1978	Llkg	1	
(16)	928 612 009 10	Masseleitung D >> - MJ 1978	Rlkg	1	
(16)	928 612 009 10	Masseleitung D >> - MJ 1981		1	
(16)	928 612 009 13	Masseleitung D >> - MJ 1978	Rlkg	1	PR:197
(16)	928 612 009 13	Masseleitung D >> - MJ 1982		1	PR:197
17	900 910 012 02	Sicherungsmutter D >> - MJ 1978 Entfallteil		4	
17	900 910 047 09	Sicherungsmutter		4	

Modell	Jahr	HG	UG	Bildtafel	Einschränkung	UPD	11:48	28.10.2023
928	1978	9	02	902-000		738		

Pos	Teilenummer	Benennung	Bemerkung	St	Modellangabe
18	928 612 902 00	Befestigungsschelle Batterie-Starterkabel		10	
-	999 044 001 02	Flügelmutter für Masseleitung		1	
-	999 044 001 03	Flügelmutter	M8	1	
-	N 012 241 8	Federscheibe für Masseleitung		1	
-	900 151 008 02	Unterlegscheibe		1	
-	999 702 128 50	Blindstopfen für Masseleitung		1	
-		Befestigungsteile Batterie			
-	911 611 209 00	Klemmstück D >> - MJ 1981		1	
-	928 611 209 02	Spannbügel D >> - MJ 1981		1	PR:197
-	928 611 209 02	Spannbügel D - MJ 1982>> - MJ 1982		1	
-	900 025 007 02	Unterlegscheibe D - MJ 1979>> Entfallteil		1	
-	900 025 007 03	Unterlegscheibe D - MJ 1979>>		1	
-	900 027 015 02	Federring B 8 D - MJ 1979>>		1	
-	900 027 015 03	Federring B 8 D - MJ 1979>>		1	
-	900 075 087 02	Sechskantschraube M 8 X 16 D - MJ 1979>> Entfallteil		1	
-	900 075 087 03	Sechskantschraube M 8 X 16 D - MJ 1979>>		1	
-	900 075 087 04	Sechskantschraube M 8 X 16	M8X16 gelb	1	

Modell	Jahr	HG	UG	Bildtafel	Einschränkung	UPD	11:48	28.10.2023
928	1978	9	02	902-005		738		

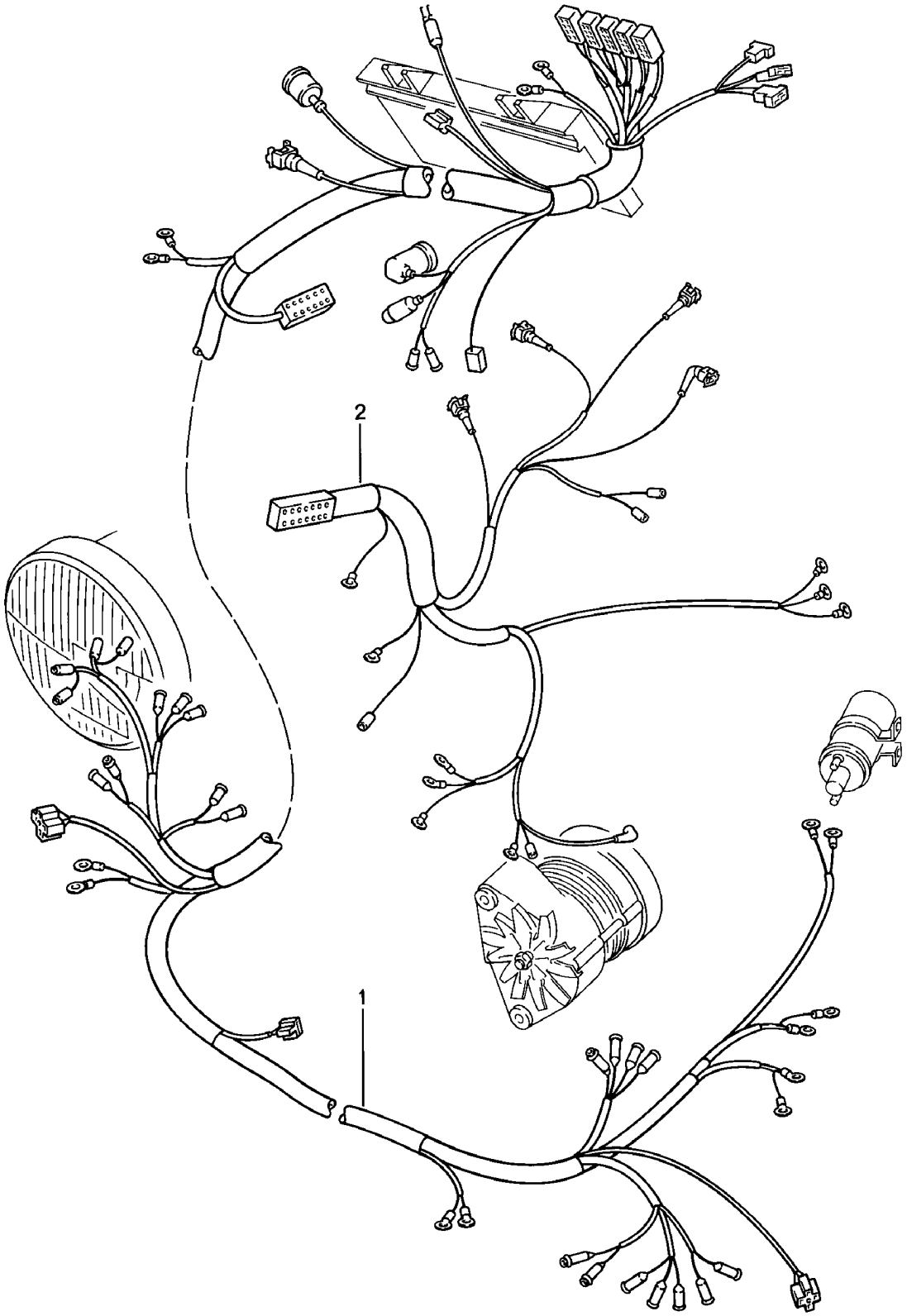

Modell	Jahr	HG	UG	Bildtafel	Einschränkung	UPD	11:48	28.10.2023
928	1978	9	02	902-005		738		

Pos	Teilenummer	Benennung	Bemerkung	St	Modellangabe
		Leitungssatz Vorderwagen Motor			
1	928 612 001 02	Leitungssatz Vorderwagen F >> 92-89101 485 F >> 92-89209 571	Llkg	1	
(1)	928 612 001 06	Leitungssatz Vorderwagen F 92-89101 486>> F 92-89209 572>>	Llkg	1	
(1)	927 612 001 00	Leitungssatz Vorderwagen	Rlkg	1	
(1)	928 612 001 02	Leitungssatz Vorderwagen F >> 92-89101 485 F >> 92-89209 571 D >> - MJ 1979		1	PR:573
2	928 612 002 00	Leitungssatz Motor D >> - MJ 1981		1	
(2)	928 612 002 04	Leitungssatz Motor D - MJ 1982>> - MJ 1982		1	
-	928 612 497 00	Schutzkappe Öldruckgeber		2	
-	928 612 907 00	Leitungssatz Pneumatiksteuerung D - MJ 1980>>		1	
-	928 612 011 00	Masseleitung Motor Karosserie		1	
-	928 612 012 01	Leitungssatz Anlasser Schalter Getriebe D >> - MJ 1978		1	PR:249
-	928 612 012 02	Leitungssatz Anlasser Schalter Getriebe D - MJ 1979>>		1	PR:249
-	999 651 168 40	Kabelhalter		1	PR:249
-	927 612 201 00	Leitungssatz Motorraumleuchte	Rlkg	1	

Modell	Jahr	HG	UG	Bildtafel	Einschränkung	UPD	11:48	28.10.2023
928	1978	9	02	902-005		738		

Pos	Teilenummer	Benennung	Bemerkung	St	Modellangabe
-		Befestigungsteile Leitungssatz Vorderwagen			
-	999 511 124 02	Rohrschelle D >> - MJ 1981		1	
-	999 511 124 01	Schelle D >> - MJ 1981		1	
-	928 503 113 02	Sechskantschraube D >> - MJ 1981		1	
-	999 507 328 02	Käfigmutter D >> - MJ 1981 Entfallteil		1	
-	999 507 328 0B	Käfigmutter		1	
-	999 511 138 02	Rohrschelle D - MJ 1982>> - MJ 1982		1	
-	928 503 113 02	Sechskantschraube D - MJ 1982>> - MJ 1982		1	
-	928 612 867 00	Leitungsverbinder	1 polig	1	
-	928 612 869 00	Schutzkappe		1	
-	N 012 006 4	Federring		1	
-	928 612 868 00	Sechskantschraube		1	
-	999 513 023 40	Kabelbinder		13	
-	999 513 007 40	Kabelbinder	lang	8	
-	999 513 023 40	Kabelbinder		2	
-	999 651 161 40	Leitungshalter		11	
-	999 651 159 02	Kabelbefestiger D >> - MJ 1978		2	
-	N 020 621 1	Schelle		6	
-	928 612 459 00	Abdeckung für Kabelführung		1	PR:573
-		Befestigungsteile Leitungssatz Motor			
-	999 511 069 02	Befestigungsschelle Entfallteil		1	
-	999 511 069 0C	Befestigungsschelle		1	
-	999 513 023 40	Kabelbinder		4	
-	999 651 162 40	Kabelhalter		1	

Modell	Jahr	HG	UG	Bildtafel	Einschränkung	UPD	11:48	28.10.2023
928	1978	9	02	902-005		738		

Pos	Teilenummer	Benennung	Bemerkung	St	Modellangabe
-	999 651 154 40	Leitungshalter		2	
-	999 651 166 40	Leitungshalter		1	
-	928 612 477 00	Schutzkappe für Leitungs- satzstecker		1	
-		Befestigungsteile Masseleitung Motor			
-	N 012 241 8	Federscheibe		1	
-	900 076 025 02	Sechskantmutter D >> - MJ 1978 Entfallteil		1	
-	900 076 064 02	Sechskantmutter		1	
-	N 010 239 11	Sechskantschraube M 8 X 18 D - MJ 1979>> Entfallteil		1	
-	N 010 239 30	Sechskantschraube M 8 X 18 D - MJ 1979>>		1	

Modell	Jahr	HG	UG	Bildtafel	Einschränkung	UPD	11:49	28.10.2023
928	1978	9	02	902-010		738		

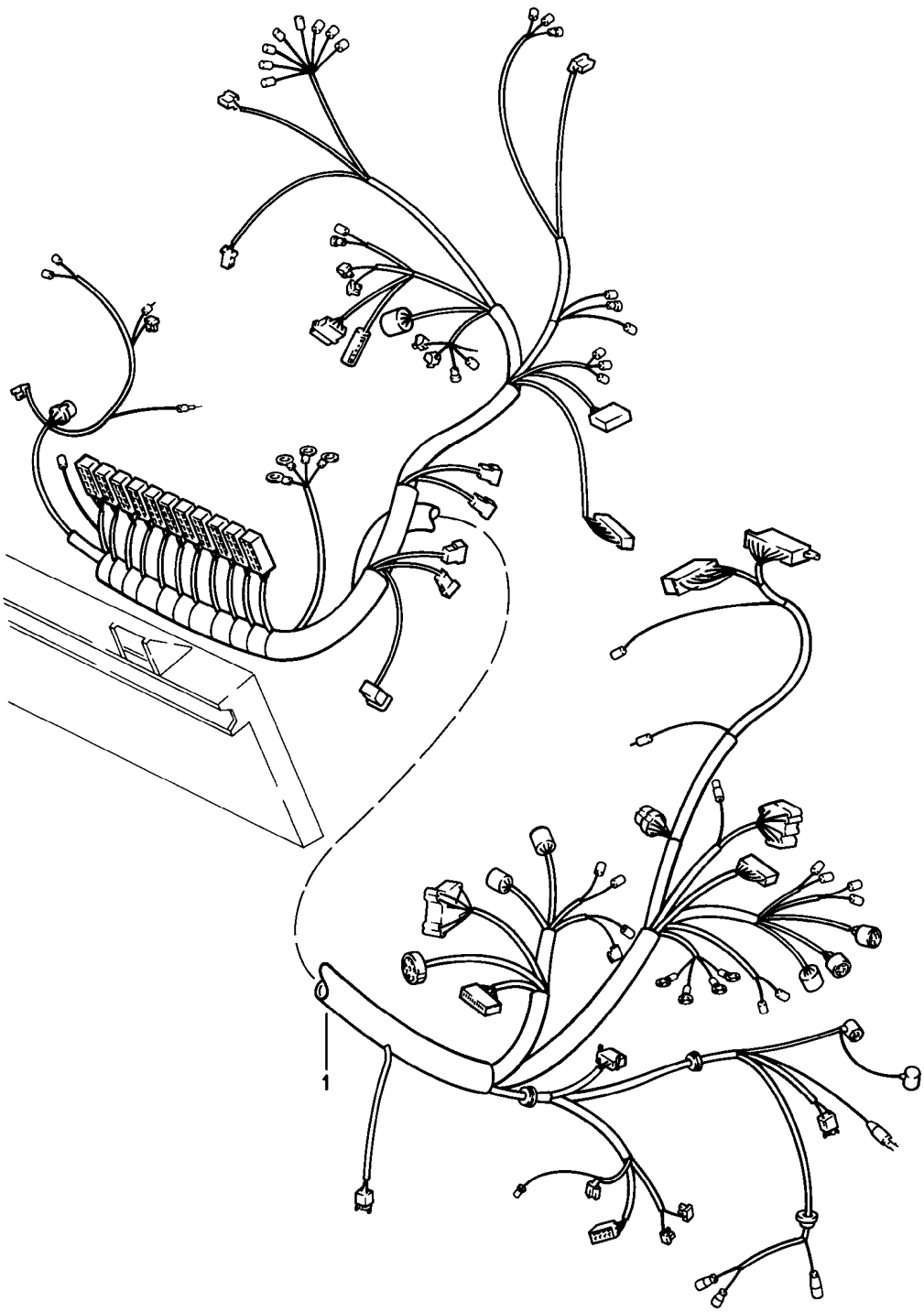

Modell	Jahr	HG	UG	Bildtafel	Einschränkung	UPD	11:49	28.10.2023
928	1978	9	02	902-010		738		

Pos	Teilenummer	Benennung	Bemerkung	St	Modellangabe
		Leitungssatz Schalttafel			
1	928 612 003 03	Leitungssatz D >> - MJ 1978	Llkg	1	
(1)	928 612 003 06	Leitungssatz F >> 92-89101 485 D - MJ 1979>> - MJ 1979	Llkg	1	
(1)	928 612 003 09	Leitungssatz F 92-89101 486>> D - MJ 1979>> - MJ 1979	Llkg	1	
(1)	928 612 003 13	Leitungssatz D - MJ 1980>> - MJ 1980	Llkg Llkg	1	
(1)	928 612 003 15	Leitungssatz D - MJ 1981>> - MJ 1981	Llkg	1	928S:M 499
(1)	928 612 003 20	Leitungssatz D - MJ 1982>> - MJ 1982 Entfallteil	Llkg	1	
(1)	928 612 003 20	Leitungssatz D - MJ 1982>> - MJ 1982	Llkg	1	
(1)	927 612 003 00	Leitungssatz D >> - MJ 1978	Rlkg	1	
(1)	927 612 003 01	Leitungssatz F >> 92-89101 485 D - MJ 1979>> - MJ 1979	Rlkg	1	
(1)	927 612 003 02	Leitungssatz F 92-89101 486>> D - MJ 1979>> - MJ 1979	Rlkg	1	
(1)	927 612 003 04	Leitungssatz D - MJ 1980>> - MJ 1980	Rlkg Rlkg	1	
(1)	927 612 003 07	Leitungssatz D - MJ 1982>> - MJ 1982	Rlkg	1	
-	928 612 091 00	Relais Zentralelektrik		1	
-		Befestigungsteile Leitungssatz Schalttafel			
-	999 513 002 40	Kabelbinder Entfallteil		1	
-	N 020 910 4	Kabelbinder Entfallteil		1	
-	999 513 003 40	Kabelbinder		1	

Modell	Jahr	HG	UG	Bildtafel	Einschränkung	UPD	11:49	28.10.2023
928	1978	9	02	902-010		738		

Pos	Teilenummer	Benennung	Bemerkung	St	Modellangabe
-	999 513 023 40	Kabelbinder		1	
-	999 651 152 02	Kabelbefestiger Entfallteil		1	
-	999 651 152 01	Kabelbefestiger		1	
-	999 591 380 02	Kabelbefestiger		5	
-	477 971 939	Kabelklemme Entfallteil		5	
-	PCG 971 939	Kabelklemme		5	

Modell	Jahr	HG	UG	Bildtafel	Einschränkung	UPD	11:49	28.10.2023
928	1978	9	02	902-015		738		

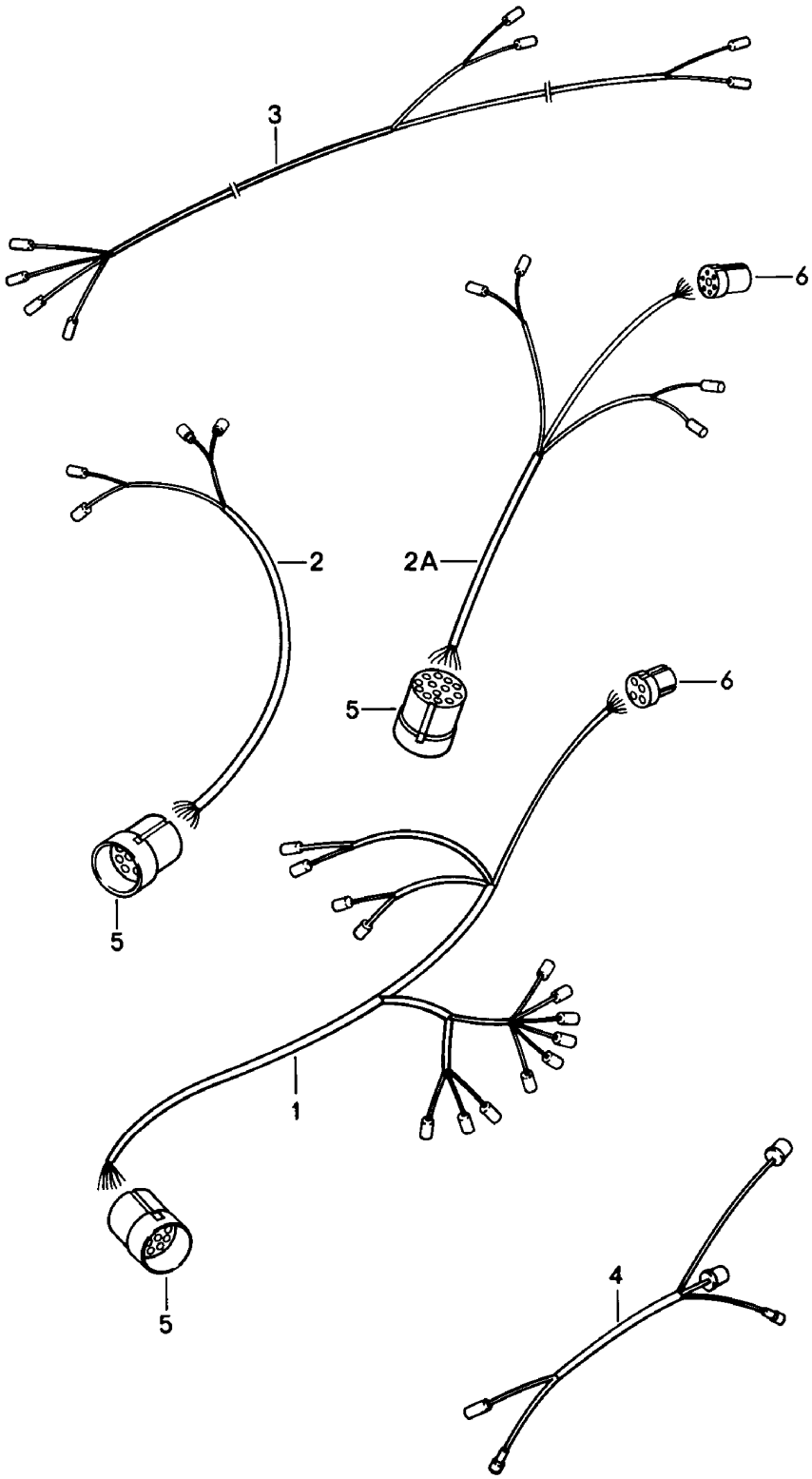

Modell	Jahr	HG	UG	Bildtafel	Einschränkung	UPD	11:49	28.10.2023
928	1978	9	02	902-015		738		

Pos	Teilenummer	Benennung	Bemerkung	St	Modellangabe
		Leitungssatz Fahrgastraum Türen			
1	928 612 164 00	Leitungssatz Tür (Fahrerseite) nur in Verbindung mit: Aussenspiegel (Beifahrerseite) D >> - MJ 1979		1	PR:261
(1)	928 612 164 02	Leitungssatz Tür (Fahrerseite) nur in Verbindung mit: Aussenspiegel (Beifahrerseite) D - MJ 1980>>		1	PR:261,528
(1)	928 612 163 00	Leitungssatz Tür (Fahrerseite) ohne: Aussenspiegel (Beifahrerseite) D >> - MJ 1979		1	
(1)	928 612 163 02	Leitungssatz D - MJ 1980>>		1	
2	928 612 167 00	Leitungssatz Tür (Beifahrerseite) ohne: Aussenspiegel (Beifahrerseite) D >> - MJ 1979		1	
2A	928 612 166 00	Leitungssatz Tür (Beifahrerseite) nur in Verbindung mit: mit: Aussenspiegel (Beifahrerseite) D >> - MJ 1979		1	PR:261
(2A)	928 612 166 02	Leitungssatz Tür (Beifahrerseite) nur in Verbindung mit: Aussenspiegel (Beifahrerseite) D - MJ 1980>>		1	PR:261,528

Modell	Jahr	HG	UG	Bildtafel	Einschränkung	UPD	11:49	28.10.2023
928	1978	9	02	902-015		738		

Pos	Teilenummer	Benennung	Bemerkung	St	Modellangabe
-	928 612 167 02	Leitungssatz Tür Türwarnleuchte Fensterheber Stellelement Lautsprecher D - MJ 1980>>		2	
3	928 612 067 00	Leitungssatz Lautsprecher D >> - MJ 1979	hinten rechts links	1	
(3)	928 612 067 02	Leitungssatz Lautsprecher D - MJ 1980>>	Llkg hinten rechts links	1	
(3)	927 612 067 00	Leitungssatz Lautsprecher D - MJ 1980>>	Rlkg hinten rechts links	1	
4	928 612 172 01	Leitungssatz Beleuchtung Schalthebel D >> - MJ 1978		1	PR:249
(4)	928 612 172 01	Leitungssatz Beleuchtung Schalthebel D - MJ 1979>>		1	PR:249
-	928 612 068 02	Leitungssatz für 2-Kanal-Verstärker (Stereo-Amplifier) D - MJ 1980>>	Llkg	1	PR:494
-	927 612 068 00	Leitungssatz D - MJ 1980>>	Rlkg	1	PR:494
-	928 612 040 00	Leitungssatz Lüfter	Llkg	1	
-	927 612 040 00	Leitungssatz Lüfter	Rlkg	1	
-	928 612 016 01	Leitungssatz Rückfahrlichtschalter		1	
-	928 612 038 00	Leitungssatz Handschuhkastenleuchte		1	
-	928 612 020 00	Leitungssatz für Zigarettenanzünder D - MJ 1980>>		1	

Modell	Jahr	HG	UG	Bildtafel	Einschränkung	UPD	11:49	28.10.2023
928	1978	9	02	902-015		738		

Pos	Teilenummer	Benennung	Bemerkung	St	Modellangabe
-		**Befestigungsteile Leitungssatz Rückfahrlichtschalter**			
-	**999 651 160 02**	**Kabelhalter**		**2**	
-		**Befestigungsteile Leitungssatz (Fahrerseite) Tür**			
-	**999 651 163 40**	**Steckhülse D >> - MJ 1979 Entfallteil**		**1**	
-	**999 651 164 40**	**Steckhülse D >> - MJ 1981 Entfallteil**		**2**	
-	**113 142 261 A**	**Clip**		**2**	
5	**861 972 524**	**Rundsteckergehäuse**	**12 polig**	**1**	
6	**803 971 979**	**Rundsteckhülsengehäuse**	**7 polig**	**1**	
-	**999 651 167 02**	**Kabelbefestiger**		**1**	
-		**Befestigungsteile Leitungssatz (Beifahrerseite) Tür**			
-	**999 651 163 40**	**Steckhülse**		**2**	

Modell	Jahr	HG	UG	Bildtafel	Einschränkung	UPD	11:49	28.10.2023
928	1978	9	02	902-020		738		

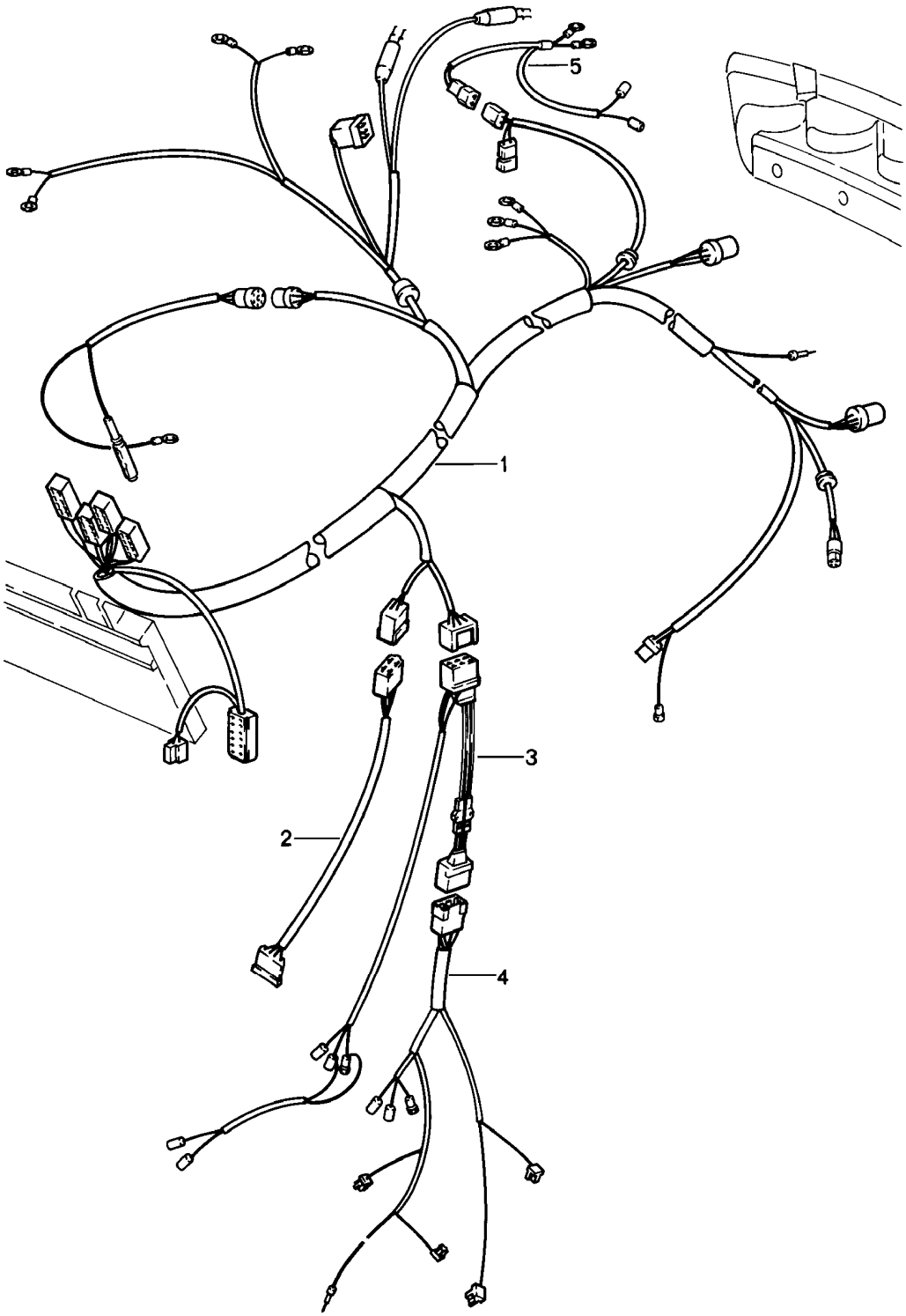

Modell	Jahr	HG	UG	Bildtafel	Einschränkung	UPD	11:49	28.10.2023
928	1978	9	02	902-020		738		

Pos	Teilenummer	Benennung	Bemerkung	St	Modellangabe
		Leitungssatz Hinterwagen			
1	928 612 004 05	Leitungssatz ohne: Vorförderpumpe Pumpe D >> - MJ 1978	Llkg	1	
(1)	928 612 004 07	Leitungssatz mit: Vorförderpumpe D - MJ 1979>> - MJ 1979	Llkg	1	
(1)	928 612 004 18	Leitungssatz D - MJ 1980>> Entfallteil	Llkg	1	
(1)	928 612 004 18	Leitungssatz D - MJ 1980>>	Llkg	1	
(1)	927 612 004 01	Leitungssatz ohne: Vorförderpumpe D >> - MJ 1978	Rlkg	1	
(1)	927 612 004 03	Leitungssatz mit: Vorförderpumpe D - MJ 1979>> - MJ 1979	Rlkg	1	
(1)	927 612 004 10	Leitungssatz D - MJ 1980>>	Rlkg	1	
(1)	927 612 004 10	Leitungssatz D - MJ 1980>>	Rlkg	1	
-	928 612 037 00	Leitungssatz Heckklappe Türkontaktschalter D - MJ 1979>>		1	
2	928 612 006 01	Leitungssatz Glasschiebe-/Ausstelldach		1	
3	928 612 008 03	Leitungssatz Säule B innen		1	
4	928 612 005 00	Leitungssatz Heckklappe D >> - MJ 1979		1	
(4)	928 612 005 01	Leitungssatz Heckklappe D >> - MJ 1981		1	
-	928 612 005 02	Leitungssatz Heckklappe D - MJ 1982>> - MJ 1982		1	

Modell	Jahr	HG	UG	Bildtafel	Einschränkung	UPD	11:49	28.10.2023
928	1978	9	02	902-020		738		

Pos	Teilenummer	Benennung	Bemerkung	St	Modellangabe
5	928 612 039 00	Leitungssatz Kennzeichenleuchte		1	
-	928 612 045 00	Leitungssatz Nebelschlussleuchte	2 fach	1	"GB."
-	928 612 007 00	Leitungssatz Batterie-Starterkabel D >> - MJ 1978	Llkg	1	
-	928 612 007 01	Leitungssatz Batterie-Starterkabel D >> - MJ 1978	Rlkg Llkg Rlkg	1	
-	928 612 009 00	Masseleitung Batterie D >> - MJ 1981	Llkg	1	
-	928 612 009 10	Masseleitung Batterie D >> - MJ 1981	Rlkg	1	
-	928 612 009 13	Masseleitung Batterie D >> - MJ 1982	Rlkg	1	PR:197
-		Befestigungsteile Leitungssatz Hinterwagen			
-	999 513 021 40	Kabelbinder		1	
-	900 622 001 40	Kabeltülle		1	
-	999 651 154 40	Leitungshalter		3	
-	113 941 189	Kabeltülle		1	
-	999 651 162 40	Kabelhalter		4	
-	999 651 158 02	Kabelhalter		1	
-		Befestigungsteile Leitungssatz Heckklappe			
-	477 971 939	Kabelklemme Entfallteil		5	
-	PCG 971 939	Kabelklemme		5	
-	999 591 379 01	Kabelbefestiger		5	

Modell	Jahr	HG	UG	Bildtafel	Einschränkung	UPD	11:50	28.10.2023
928	1978	9	03	903-000		738		

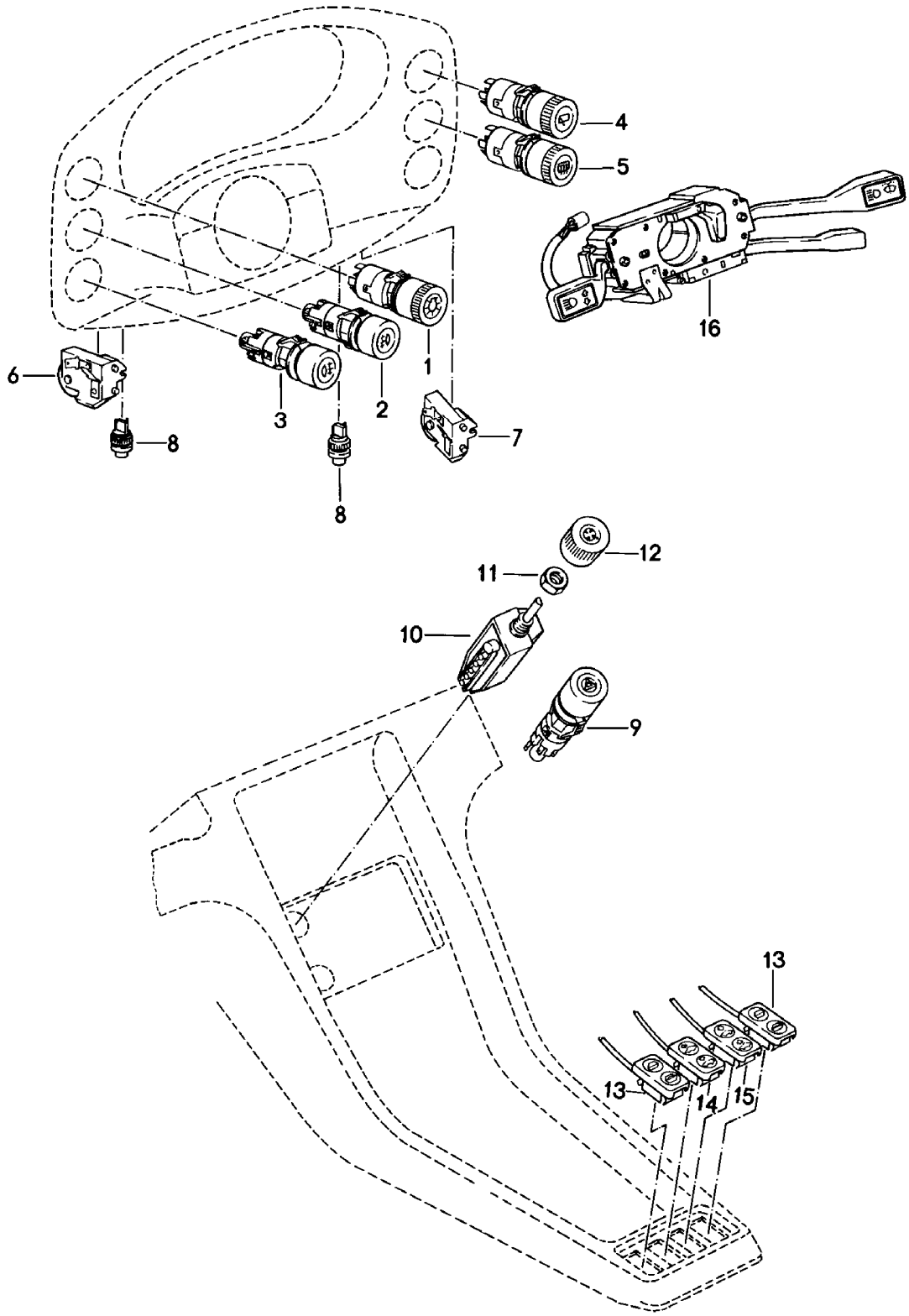

Modell	Jahr	HG	UG	Bildtafel	Einschränkung	UPD	11:50	28.10.2023
928	1978	9	03	903-000		738		

Pos	Teilenummer	Benennung	Bemerkung	St	Modellangabe
		Schalter	manuell		
1	928 613 103 00	Schalter Für Licht		1	
2	928 613 111 00	Schalter Nebelscheinwerfer		1	
3	928 613 109 00	Schalter für Nebelschluss- leuchte		1	
(3)	928 613 125 00	Taster für Tageskilometer- rückstellung		1	
4	928 613 113 00	Schalter Heckscheibenwischer D >> - MJ 1979		1	
5	928 613 107 01	Schalter Heckscheibe	beheizbar	1	
6	928 613 121 01	Potentiometer Beleuchtung		1	
7	928 613 122 00	Potentiometer für Scheibenwischer		1	
8	928 613 124 00	Taster für Tageskilometer- rückstellung		1	
(8)	928 613 124 00	Taster für Tageskilometer- rückstellung		1	
9	928 613 105 01	Warnlichtschalter D >> - MJ 1979 Entfallteil		1	
(9)	928 613 105 01	Warnlichtschalter		1	
(9)	928 613 105 01	Warnlichtschalter		1	
10	928 613 127 00	Schalter für Gebläsemotor		1	
11	999 034 007 02	Sechskantansatzmutter M 12 X 1	flach	1	
12	928 613 731 01	Drehknopf Schalter für Gebläsemotor		1	
-	999 591 434 02	Feder Schalter für Gebläsemotor		1	
13	928 613 123 05	Drucktaster Fensterheber		2	
14	928 613 120 00	Drucktaster		1	PR:650
15	928 613 129 03	Drucktaster Heckscheibenwischer		1	

Modell	Jahr	HG	UG	Bildtafel	Einschränkung	UPD	11:50	28.10.2023
928	1978	9	03	903-000		738		

Pos	Teilenummer	Benennung	Bemerkung	St	Modellangabe
(15)	928 613 123 04	Blinddeckel		1	
(16)	928 613 101 03	Lenkstockschalter mit: Scheinwerferwaschanlage ohne: Geschwindigkeitsregelanlage		1	
(16)	928 613 101 03	Lenkstockschalter ohne: Scheinwerferwaschanlage ohne: Geschwindigkeitsregelanlage D >> - MJ 1980		1	
(16)	928 613 101 05	Lenkstockschalter mit: Scheinwerferwaschanlage mit: Geschwindigkeitsregelanlage		1	PR:489
(16)	928 613 101 10	Lenkstockschalter ohne: Scheinwerferwaschanlage mit: Geschwindigkeitsregelanlage D - MJ 1980>>		1	PR:489
(16)	928 613 101 06	Lenkstockschalter mit: Scheinwerferwaschanlage mit: Geschwindigkeitsregelanlage mit Beschriftung: D - MJ 1980>>	englisch	1	"J.."
(16)	928 613 101 07	Lenkstockschalter mit: Scheinwerferwaschanlage mit: Geschwindigkeitsregelanlage		1	"F.."
(16)	928 613 101 11	Lenkstockschalter ohne: Scheinwerferwaschanlage mit: Geschwindigkeitsregelanlage		1	"F.."
-	999 651 165 02	Kabelbefestiger		1	

Modell	Jahr	HG	UG	Bildtafel	Einschränkung	UPD	11:50	28.10.2023
928	1978	9	03	903-005		738		

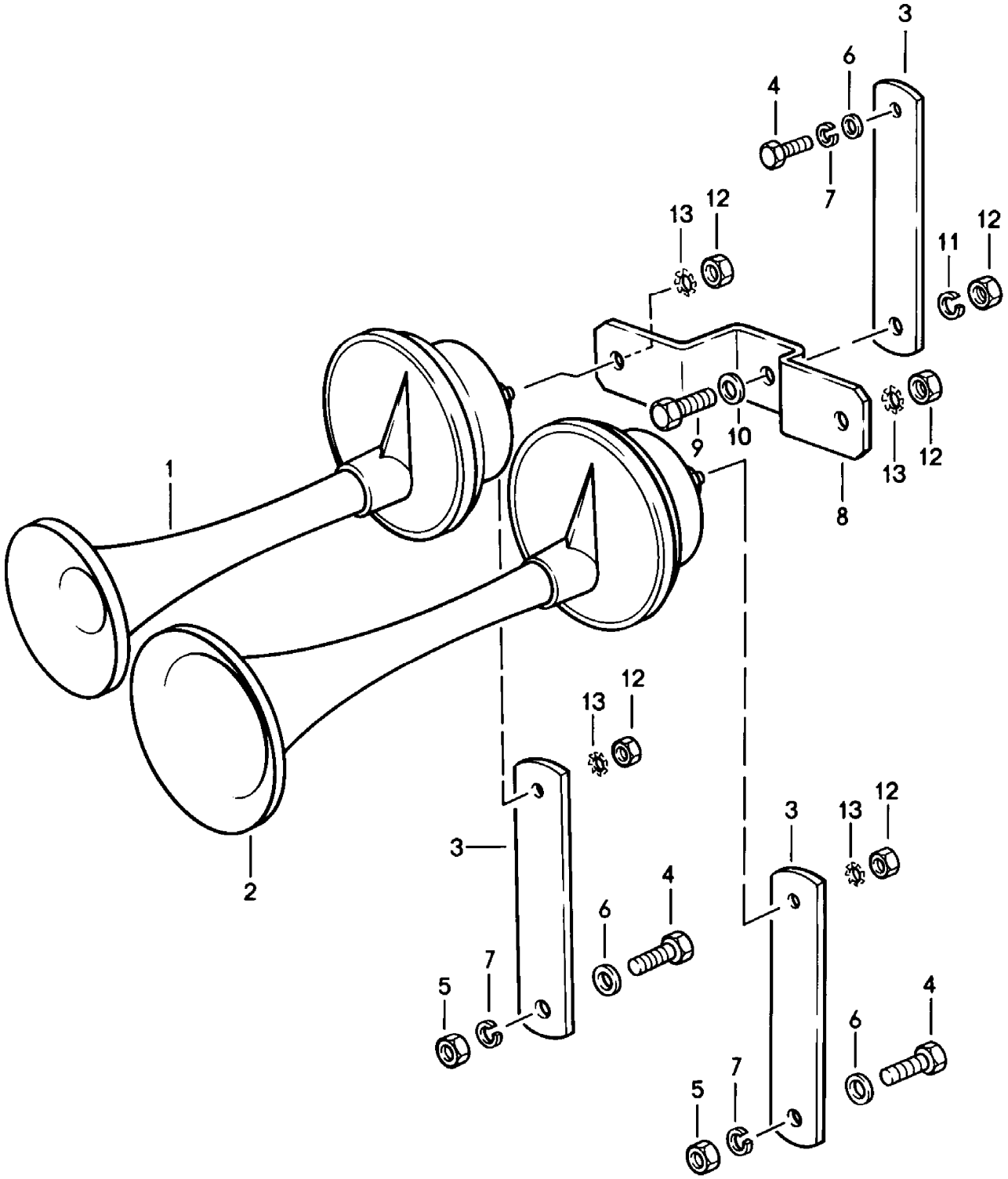

Modell	Jahr	HG	UG	Bildtafel	Einschränkung	UPD	11:50	28.10.2023
928	1978	9	03	903-005		738		

Pos	Teilenummer	Benennung	Bemerkung	St	Modellangabe
		Fanfare			
1	911 635 101 20	Fanfare	Hochton	1	
1	911 635 101 21	Fanfare	kurz Hochton	1	
2	911 635 102 20	Fanfare	lang Tiefton	1 1	
2	911 635 102 21	Fanfare	lang Tiefton	1	
3	928 635 101 00	Halter D >> - MJ 1981		3 2 1	928 928 928S
4	900 075 087 02	Sechskantschraube M 8 X 16 Entfallteil		2 1	928 928S
4	900 075 087 03	Sechskantschraube M 8 X 16		2 1	928 928S
4	900 075 087 04	Sechskantschraube M 8 X 16	M8X16 gelb	2 1	928 928S
5	900 076 025 02	Sechskantmutter M 8 Entfallteil		2	928
5	900 076 064 02	Sechskantmutter M 8		2	928
6	900 025 007 02	Unterlegscheibe 8,4 Entfallteil		2	928
6	900 025 007 03	Unterlegscheibe 8,4		2	928
(6)	900 025 007 02	Unterlegscheibe Entfallteil		1	928S
(6)	900 025 007 03	Unterlegscheibe		1	928S
7	900 027 015 02	Federring B 8		2 1	928 928S
7	900 027 015 03	Federring B 8		2 1	928 928S
-	999 507 328 02	Käfigmutter D - MJ 1980>> - MJ 1980 Entfallteil		1	928S
-	999 507 328 0B	Käfigmutter D - MJ 1980>>		1	928S

Modell	Jahr	HG	UG	Bildtafel	Einschränkung	UPD	11:50	28.10.2023
928	1978	9	03	903-005		738		

Pos	Teilenummer	Benennung	Bemerkung	St	Modellangabe
8	928 635 103 01	Halter D >> - MJ 1980 Entfallteil		1	928S
(8)	928 635 103 01	Halter D >> - MJ 1981		1	928S
9	900 075 267 02	Sechskantschraube M 6 X 14		1	928S
(10)	N 011 524 7	Unterlegscheibe A 6,4 Entfallteil		1	928S
(10)	N 011 524 27	Unterlegscheibe A 6,4		1	928S
(11)	N 012 006 4	Federring B 6		1	928S
(12)	900 076 010 02	Mutter M 6 Entfallteil		2 3	928 928S
(12)	900 076 010 0B	Mutter M 6		2 3	928 928S
(12)	900 076 010 03	Mutter M 6		2 3	928 928S
(13)	N 012 006 4	Federring B 8 D >> - MJ 1980		2 3	928 928S
13	N 042 121 3	Zahnscheibe D - MJ 1981>>		2 3	928 928S

Modell	Jahr	HG	UG	Bildtafel	Einschränkung	UPD	11:51	28.10.2023
928	1978	9	04	904-000		738		

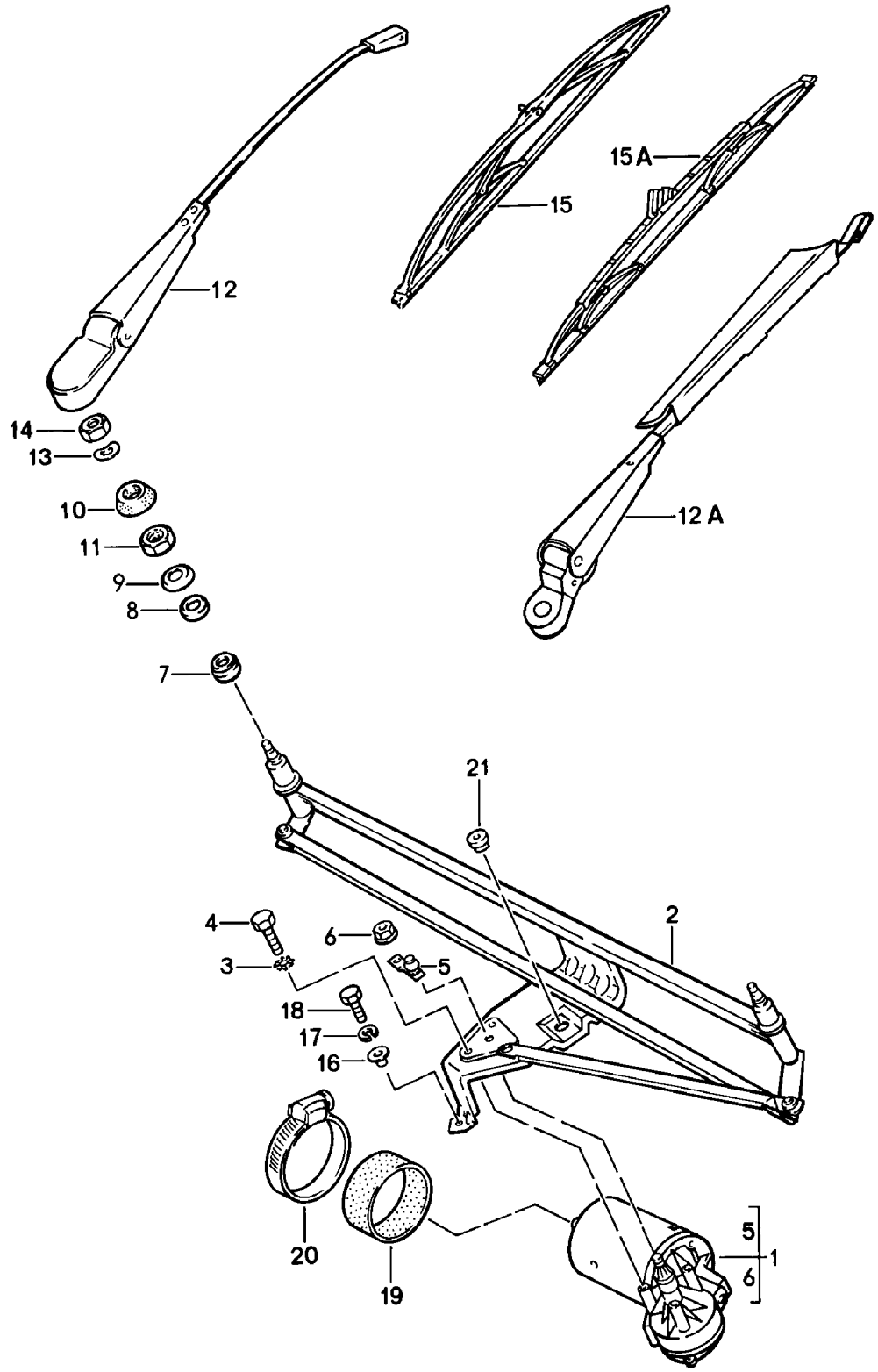

Modell	Jahr	HG	UG	Bildtafel	Einschränkung	UPD	11:51	28.10.2023
928	1978	9	04	904-000		738		

Pos	Teilenummer	Benennung	Bemerkung	St	Modellangabe
		Scheibenwischeranlage komplett	vorn		
1	928 628 303 00	Wischermotor D >> - MJ 1980		1	
(1)	928 628 303 01	Wischermotor D - MJ 1981>>		1	
2	928 628 221 00	Kurbeltrieb	Llkg	1	
(2)	927 628 221 00	Kurbeltrieb	Rlkg	1	
3	N 042 121 3	Zahnscheibe		3	
4	900 075 010 02	Sechskantmutter Entfallteil		3	
4	N 010 212 14	Sechskantschraube Entfallteil		3	
4	999 072 005 09	Sechskantmutter Entfallteil		3	
4	999 072 005 01	Sechskantschraube		3	
5	928 628 233 02	Hebel Wischermotor Entfallteil		1	
(5)	928 628 233 02	Hebel für Wischermotor		1	
6	999 084 045 02	Sicherungsmutter D >> - MJ 1980		1	
(6)	999 084 055 02	Sicherungsmutter D - MJ 1981>>		1	
7	901 628 924 00	Gummibuchse		2	
8	901 628 923 01	Gummibuchse		2	
9	911 628 963 00	Abdeckscheibe schwarz		2	
10	928 628 716 02	Tülle	rechts	1	
(10)	928 628 717 01	Tülle	links	1	
11	477 955 149	Sechskantmutter		2	
12	928 628 213 01	Wischerarm (Beifahrerseite) D >> - MJ 1978	Llkg	1	
12A	928 628 213 05	Wischerarm (Beifahrerseite) D - MJ 1979>>	Llkg	1	
(12)	927 628 213 02	Wischerarm	Rlkg	2	

Modell	Jahr	HG	UG	Bildtafel	Einschränkung	UPD	11:51	28.10.2023
928	1978	9	04	904-000		738		

Pos	Teilenummer	Benennung	Bemerkung	St	Modellangabe
12	928 628 213 06	Wischerarm mit: Spoiler (Fahrerseite) D >> - MJ 1978	Llkg	1	
(12A)	928 628 213 06	Wischerarm mit: Spoiler (Fahrerseite) D - MJ 1979>>	Llkg	1	
(12A)	928 628 213 06	Wischerarm mit: Spoiler (Fahrerseite) D - MJ 1979>>	Llkg	1	
-	928 628 623 00	Kappe		2	
13	803 955 437	Federscheibe		2	
14	N 011 151 2	Sechskantmutter		2	
15	928 628 217 01	Wischerblatt D >> - MJ 1978		2	
15A	478 955 425	Wischerblatt D - MJ 1979>>		2	
16	928 628 289 00	Buchse		2	
-	N 011 666 7	Unterlegscheibe		1	
17	N 012 006 4	Federring B 6		2	
(18)	900 075 014 02	Sechskantschraube M 6 X 18 Entfallteil		2	
(18)	900 075 014 03	Sechskantschraube M 6 X 18		2	
19	928 628 759 00	Gummistützring		1	
20	928 628 760 00	Schlauchklemme		1	
21	928 628 287 00	Tülle		2	
-	999 507 246 02	Blechmutter Entfallteil		2	
-	999 507 246 01	Blechmutter		2	

Modell	Jahr	HG	UG	Bildtafel	Einschränkung	UPD	11:53	28.10.2023
928	1978	9	04	904-005		738		

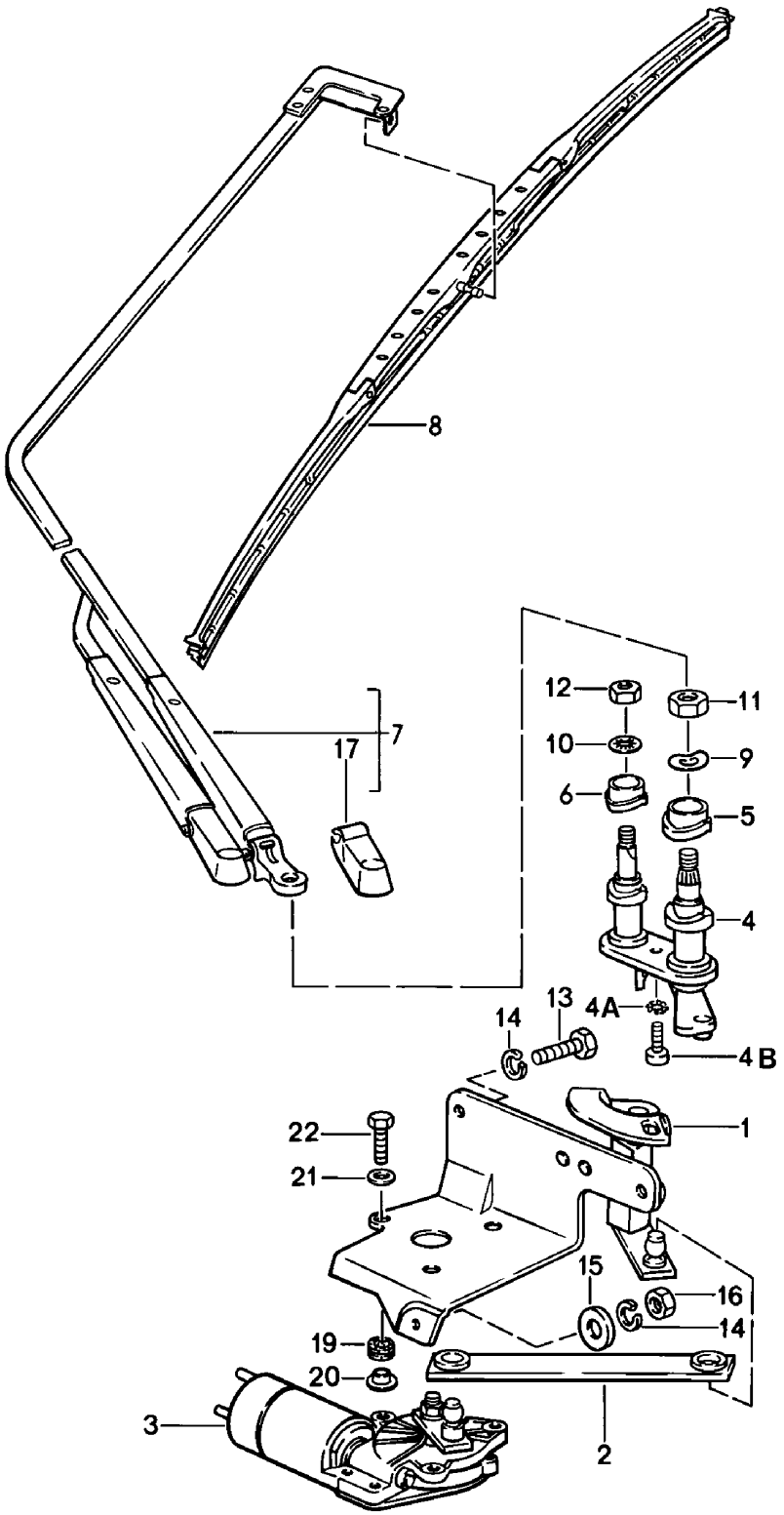

Modell	Jahr	HG	UG	Bildtafel	Einschränkung	UPD	11:53	28.10.2023
928	1978	9	04	904-005		738		

Pos	Teilenummer	Benennung	Bemerkung	St	Modellangabe
		Scheibenwischeranlage komplett	hinten		
1	928 628 071 03	Motorkonsole mit: Lager		1	
2	928 628 202 02	Gelenkstange		1	
3	928 628 403 02	Wischermotor mit: Kurbel		1	
4	928 628 309 02	Wischerlager	oben	1	
4A	N 012 007 2	Federring A 6 Entfallteil		1	
4A	900 027 004 03	Federring A 6		1	
4B	900 119 014 02	Zylinderschraube		1	
5	928 628 325 01	Buchse D >> - MJ 1981 Entfallteil		1	
(5)	928 628 325 01	Buchse		1	
6	928 628 326 01	Buchse D >> - MJ 1981 Entfallteil		1	
(6)	928 628 326 01	Buchse		1	
7	928 628 610 05	Wischerarm ohne: Abdeckkappe		1	
8	477 955 427 C	Wischerblatt		1	
9	N 012 241 8	Federscheibe		1	
10	900 114 002 02	Zahnscheibe		1	
(11)	900 076 025 02	Sechskantmutter M 8 Entfallteil		1	
(11)	900 076 064 02	Sechskantmutter M 8		1	
12	900 076 010 02	Mutter Entfallteil		1	
12	900 076 010 0B	Mutter		1	
12	900 076 010 03	Mutter		1	
13	900 119 014 02	Zylinderschraube M 6 X 20		2	

Modell	Jahr	HG	UG	Bildtafel	Einschränkung	UPD	11:53	28.10.2023
928	1978	9	04	904-005		738		

Pos	Teilenummer	Benennung	Bemerkung	St	Modellangabe
14	N 012 007 2	Federring A 6 Entfallteil		3	
14	900 027 004 03	Federring A 6		3	
15	900 151 006 09	Unterlegscheibe		1	
16	900 076 010 02	Mutter Entfallteil		1	
16	900 076 010 0B	Mutter		1	
16	900 076 010 03	Mutter		1	
17	928 628 622 00	Abdeckkappe		1	
(17)	928 628 623 00	Kappe für Fahrzeuge mit Heckspoiler D - MJ 1981>>		2	
(17)	928 628 621 00	Abdeckkappe für Fahrzeuge ohne Heckspoiler D - MJ 1981>>		1	928
(17)	928 628 622 00	Abdeckkappe Wischerarm für Fahrzeuge ohne Heckspoiler D - MJ 1981>>		1	928
19	928 628 287 00	Tülle		3	
20	928 628 289 00	Buchse		3	
21	N 011 524 7	Unterlegscheibe Entfallteil		3	
21	N 011 524 27	Unterlegscheibe		3	
(22)	900 075 014 02	Sechskantschraube M 6 X 18 Entfallteil		3	
(22)	900 075 014 03	Sechskantschraube M 6 X 18		3	
-	928 628 903 00	Einbausatz Heckscheibenwischer mitverwenden: D - MJ 1980>>		1	
-	928 551 081 05	Abdeckplatte für Heckscheibenwischer D - MJ 1980>>		1	

Modell	Jahr	HG	UG	Bildtafel	Einschränkung	UPD	11:53	28.10.2023
928	1978	9	04	904-005		738		

Pos	Teilenummer	Benennung	Bemerkung	St	Modellangabe
-	928 555 047 04	Verkleidung Kunstleder D - MJ 1980>>	unten	1	
	08/79-07/8270A	schwarz			
	08/79-07/8230B	blau			
	08/79-07/8240A	braun			
-	928 555 047 52	Verkleidung Leder D - MJ 1980>>	unten	1	
	08/79-07/8270A	schwarz			
	08/79-07/8230B	blau			
	08/79-07/8240A	braun			

Modell	Jahr	HG	UG	Bildtafel	Einschränkung	UPD	11:53	28.10.2023
928	1978	9	04	904-010		738		

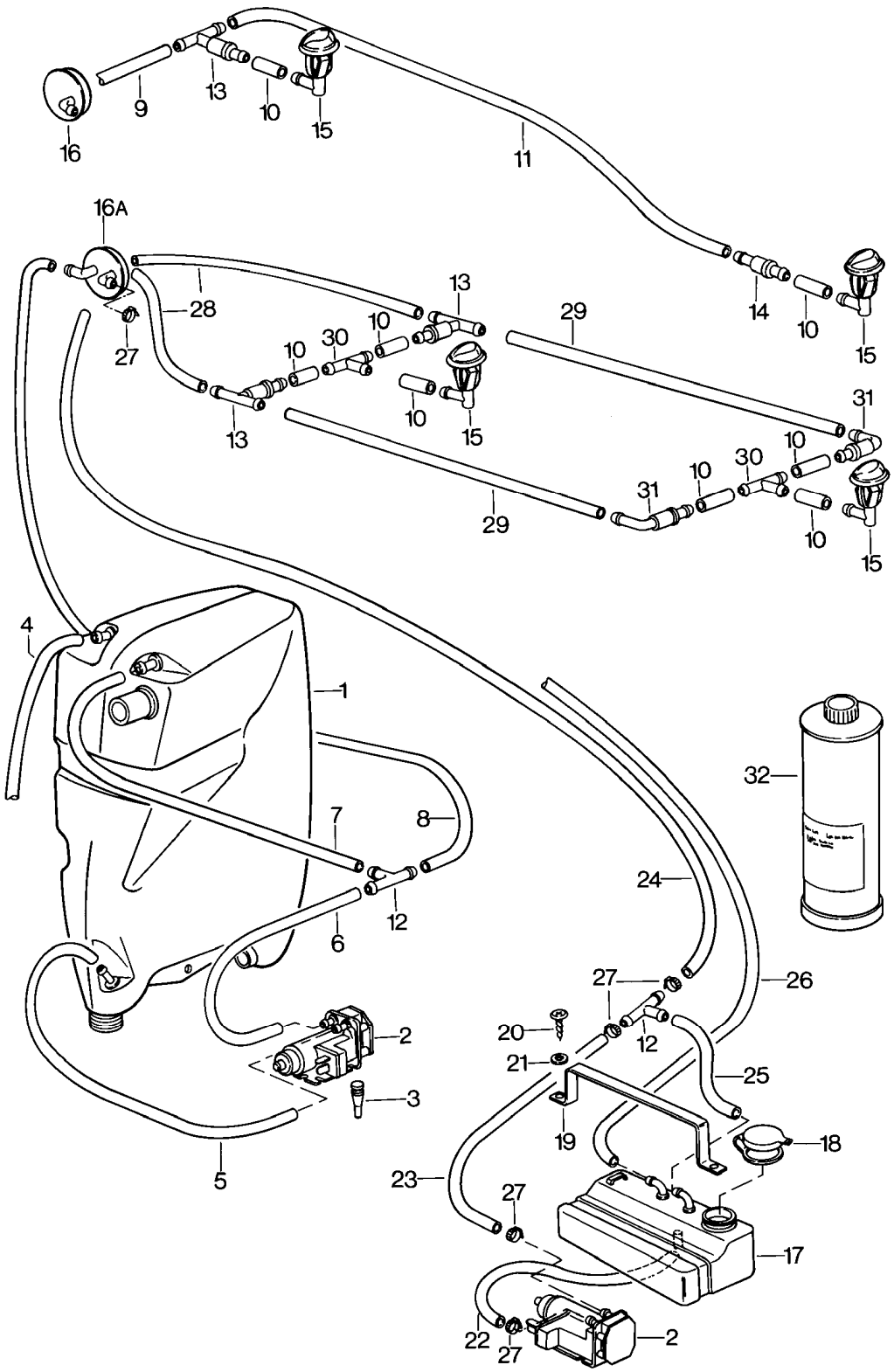

Modell	Jahr	HG	UG	Bildtafel	Einschränkung	UPD	11:53	28.10.2023
928	1978	9	04	904-010		738		

Pos	Teilenummer	Benennung	Bemerkung	St	Modellangabe
		Scheibenwaschanlage			
1	928 528 975 01	Flüssigkeitsbehälter Entfallteil		1	
		mitverwenden:	PCG90103240	1	
(1)	928 528 975 01	Flüssigkeitsbehälter		1	
		mitverwenden:	PCG90103240	1	
-	928 641 501 01	Wasserstandsschalter		1	
-	928 628 735 00	Verschlusskappe		1	
-	928 628 737 00	Dichtring		1	
2	928 628 074 01	Pumpe		2	
		mitverwenden:	PCG90103240	1	
3	914 628 741 00	Stopfen Pumpe		3	
-	999 181 029 40	Schlauch		*	
4		kürzen auf:	320 MM	1	
5		kürzen auf:	620 MM	1	
6		kürzen auf:	100 MM	1	
7		kürzen auf:	400 MM	1	
8		kürzen auf:	450 MM	1	
-		kürzen auf:	1170 MM	1	
9		kürzen auf:	160 MM	1	
10		kürzen auf:	25 MM	1	
11		kürzen auf:	650 MM	1	
12	901 628 749 20	T-Stück	Rlkg	2	
13	914 628 433 00	Ventil		3	
14	914 628 215 00	Ventil		1	
15	928 628 079 00	Düse		2	
16	928 528 073 03	Schlauchverbinder	Llkg	1	
16	927 528 073 03	Schlauchverbinder	Rlkg	1	
-		mit: Scheinwerferwaschanlage			
16A	928 528 073 04	Schlauchverbinder Entfallteil	Llkg	1	
16A	928 528 073 06	Schlauchverbinder	Llkg	1	

Modell	Jahr	HG	UG	Bildtafel	Einschränkung	UPD	11:53	28.10.2023
928	1978	9	04	904-010		738		

Pos	Teilenummer	Benennung	Bemerkung	St	Modellangabe
16A	927 528 073 04	Schlauchverbinder	Rlkg	1	
17	928 628 091 00	Behälter		1	
		mitverwenden:	00004400093	1	
18	928 528 183 03	Verschlussdeckel		1	
19	928 628 189 00	Spannband		1	
20	900 143 031 02	Linsenblechschraube 4,2 X 9,5		2	
21	900 025 002 02	Unterlegscheibe Entfallteil		2	
21	900 025 002 03	Unterlegscheibe		2	
-	999 181 722 40	Schlauch 4,6 X 1,8	Meterware	*	
22		kürzen auf:	145 MM	1	
23		kürzen auf:	300 MM	1	
24		kürzen auf:	1860 MM	1	
25		kürzen auf:	250 MM	1	
26		kürzen auf:	1060 MM	1	
26		kürzen auf:	2260 MM	1	
27	999 512 069 02	Schlauchschelle Entfallteil		5	
27	PCG 512 069 02	Schlauchschelle		5	
-	999 181 029 40	Schlauch		*	
		140 MM		2	
		650 MM		2	
30	901 628 745 20	T-Stück		2	
31	477 955 481	Ventil		2	
32	928 628 931 00	Silicone-Remover 1000 CCM Entfallteil		X	
32	000 044 000 93	Silicone-Remover 1000 CCM		X	
(32)	PCG 901 032 40	Scheibenreinigungsmittel Scheibenwaschanlage	250ml	1	
-		Befestigungsteile Pumpe			
-	927 628 471 00	Halter		1	
-	901 511 791 21	Gummischeibe		2	

Modell	Jahr	HG	UG	Bildtafel	Einschränkung	UPD	11:53	28.10.2023
928	1978	9	04	904-010		738		

Pos	Teilenummer	Benennung	Bemerkung	St	Modellangabe
-	999 507 240 00	Blechmutter		2	
-	N 020 301 1	Schlauch in Rollen zu 10m 'Bestelleinheit 10' Entfallteil		2	
-	PCG 020 301 10	Schlauch 4 X 1 3000 MM		1	
-	900 025 002 02	Unterlegscheibe Entfallteil		2	
-	900 025 002 03	Unterlegscheibe		2	
-	900 187 013 02	Sechskantblechschraube 4,2 X 13		2	
-	928 628 757 00	Tülle		1	

Modell	Jahr	HG	UG	Bildtafel	Einschränkung	UPD	11:53	28.10.2023
928	1978	9	04	904-015		738		

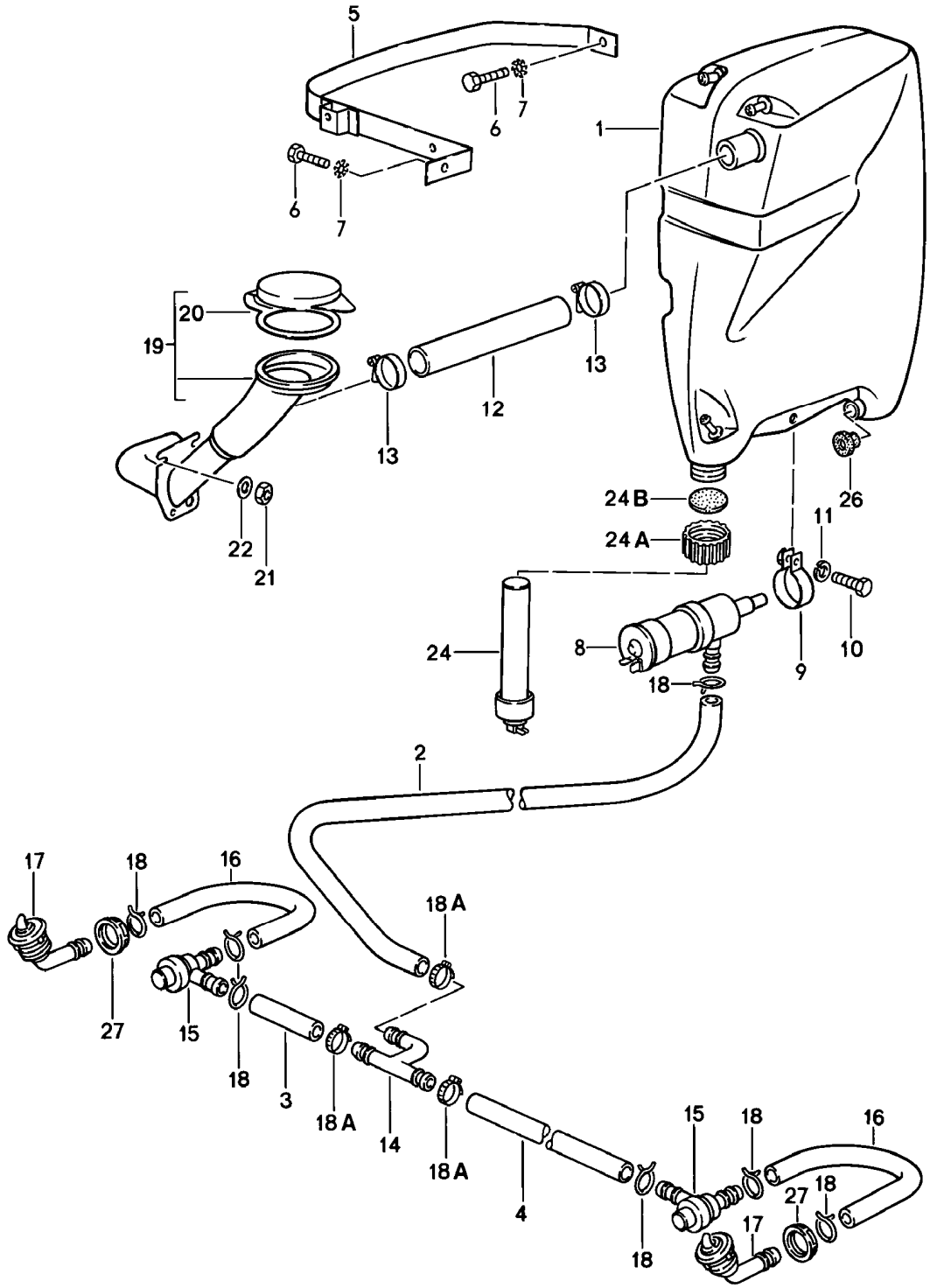

Modell	Jahr	HG	UG	Bildtafel	Einschränkung	UPD	11:53	28.10.2023
928	1978	9	04	904-015		738		

Pos	Teilenummer	Benennung	Bemerkung	St	Modellangabe
		Scheinwerferwaschanlage			
1	928 628 075 03	Flüssigkeitsbehälter Entfallteil		1	
(1)	928 528 975 01	Flüssigkeitsbehälter		1	
2	928 628 743 00	Druckschlauch		1	
3	928 628 743 02	Schlauch Entfallteil		1	
(3)	999 181 806 40	Schlauch 225 MM		*	
4	928 628 743 01	Schlauch		1	
5	928 628 087 00	Spannband		1	
6	900 075 085 02	Sechskantschraube M 8 X 20		2	
7	900 115 004 01	Fächerscheibe		2	
8	191 955 681	Pumpe für Scheibenwaschanlage mitverwenden:	 PCG90103240	1 1	
9	928 628 085 00	Spannband		1	
10	900 075 014 02	Sechskantschraube M 6 X 18 Entfallteil		1	
10	900 075 014 03	Sechskantschraube M 6 X 18		1	
11	N 011 524 7	Unterlegscheibe Entfallteil		1	
11	N 011 524 27	Unterlegscheibe		1	
12	999 181 286 50	Schlauch 270 MM Entfallteil		*	
12	PCG 181 286 50	Schlauch 270 MM		*	
13	999 512 272 02	Schlauchschelle		2	
14	914 628 413 10	Verteilerstück		1	
(15)	477 955 183	Druckschaltventil		2	
16	928 528 161 02	Schlauch C 9 X 15		2	
17	928 528 071 02	Düsenträger		2	
18	999 512 304 02	Schlauchklemme		7	

Modell	Jahr	HG	UG	Bildtafel	Einschränkung	UPD	11:53	28.10.2023
928	1978	9	04	904-015		738		

Pos	Teilenummer	Benennung	Bemerkung	St	Modellangabe
18A	N 023 569 2	Schlauchschelle Entfallteil		3	
18A	PCG 023 569 2	Schlauchschelle		3	
19	928 628 179 00	Einfüllstutzen	Llkg	1	
(19)	927 528 085 02	Einfüllstutzen	Rlkg	1	
20	928 528 181 02	Verschlussdeckel		1	
21	900 076 010 02	Mutter Entfallteil		2	
21	900 076 010 0B	Mutter		2	
21	900 076 010 03	Mutter		2	
22	900 151 003 02	Unterlegscheibe Entfallteil		2	
22	900 151 006 03	Unterlegscheibe		2	
24	928 641 501 01	Wasserstandsschalter		1	
24A	928 628 735 00	Verschlusskappe		1	
24B	928 628 737 00	Dichtring		1	
26	928 628 193 00	Dichtung		1	
27	900 281 002 40	Sechskantmutter		2	
-	927 612 463 00	Kabeltülle		1	
-	927 528 181 02	Befüllschlauch	Rlkg	1	
-	927 528 179 02	Halter Einfüllstutzen	Rlkg	1	
-	999 512 084 02	Schlauchschelle	Rlkg	1	
-	999 512 084 02	Schlauchschelle	Llkg	2	

Modell	Jahr	HG	UG	Bildtafel	Einschränkung	UPD	11:53	28.10.2023
928	1978	9	05	905-000		738		

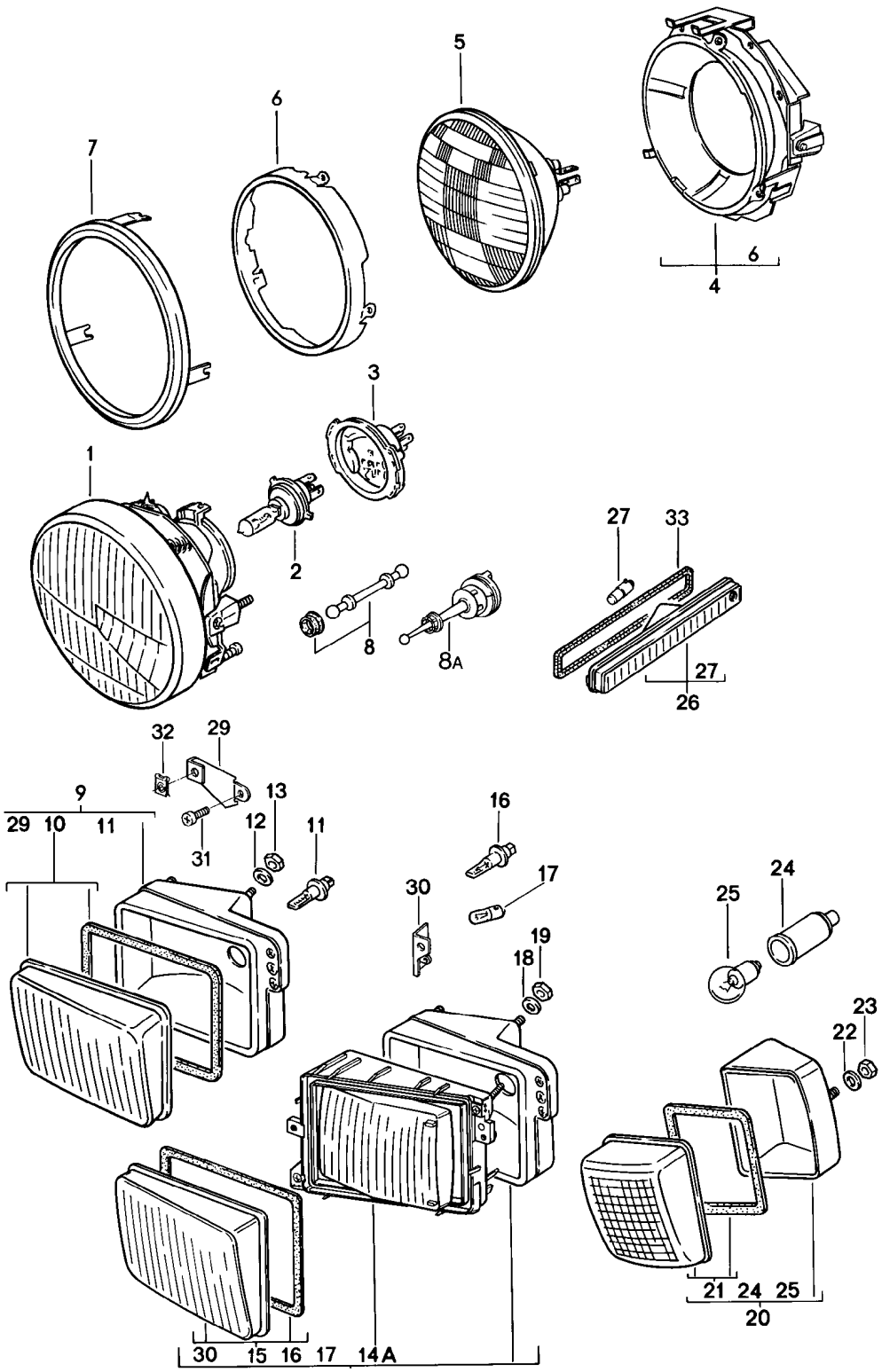

Modell	Jahr	HG	UG	Bildtafel	Einschränkung	UPD	11:53	28.10.2023
928	1978	9	05	905-000		738		

Pos	Teilenummer	Benennung	Bemerkung	St	Modellangabe
		Scheinwerfer Blinkleuchte nicht für: USA,CDN	vorn		
1	928 631 101 03	Scheinwerfer H 4	Llkg	2	
(1)	928 631 102 01	Scheinwerfer H 4	Rlkg	2	PR:492
2	999 631 202 90	Glühlampe H 4		2	
(2)	999 631 202 91	Halogenglühlampe H 4		2	"F.."
3	928 631 923 00	Schutzhaube		2	
8	928 631 203 02	Bolzen F >> 92-89102 996 F >> 92-89209 622		2	
(8)	928 631 203 03	Bolzen F 92-89102 997>> F 92-89209 623>>		2	
8A	928 631 201 02	Befestigungshalter		2	
9	928 631 414 01	Halogenfernscheinwerfer	links	1	
(9)	928 631 414 00	Halogenfernscheinwerfer	rechts	1	
(9)	928 631 415 01	Halogenfernscheinwerfer	links	1	"F.."
(9)	928 631 415 00	Halogenfernscheinwerfer	rechts	1	"F.."
10	928 631 927 00	Streuscheibe ohne: Dichtgummi Befestigungsteile	links	1	
(10)	928 631 928 00	Streuscheibe ohne: Dichtgummi Befestigungsteile	rechts	1	
(-)	PCG 631 927 00	1 Satz Befestigungsteile Dichtgummi für Streuscheibe		1	
(10)	928 631 927 02	Streuscheibe Dichtgummi Befestigungsteile	links	1	"F.."
(10)	928 631 928 02	Streuscheibe Dichtgummi Befestigungsteile	rechts	1	"F.."

Modell	Jahr	HG	UG	Bildtafel	Einschränkung	UPD	11:53	28.10.2023
928	1978	9	05	905-000		738		

Pos	Teilenummer	Benennung	Bemerkung	St	Modellangabe
11	900 631 126 90	Halogenglühlampe H 3, 12 V - 55 W		2	
12	900 151 027 02	Unterlegscheibe Entfallteil		8	
12	900 151 027 03	Unterlegscheibe		8	
13	900 910 009 02	Sicherungsmutter		8	
13	900 084 026 01	Sicherungsmutter		8	
14	928 631 416 01	Nebelscheinwerfer	links	1	
(14)	928 631 416 00	Nebelscheinwerfer	rechts	1	
(14)	928 631 418 01	Nebelscheinwerfer	links	1	"F..","E.."
(14)	928 631 418 00	Nebelscheinwerfer	rechts	1	"F..","E.."
14A	928 631 947 00	Halterahmen mit: Streuscheibe	innen	2	
15	928 631 925 00	Streuscheibe ohne: Dichtgummi Befestigungsteile	links	1	
(15)	928 631 926 00	Streuscheibe ohne: Dichtgummi Befestigungsteile	rechts	1	
15	PCG 631 927 00	1 Satz Befestigungsteile Dichtgummi für LICHTSCHEIBE		1	
(15)	928 631 925 02	Streuscheibe Dichtgummi Befestigungsteile	links	1	"F.."
(15)	928 631 926 02	Streuscheibe Dichtgummi Befestigungsteile	rechts	1	"F.."
16	900 631 126 90	Halogenglühlampe H 3, 12 V - 55 W		2	
17	900 631 103 90	Glühlampe 12 V - 4 W		2	
18	900 151 027 02	Unterlegscheibe Entfallteil		8	
18	900 151 027 03	Unterlegscheibe		8	
19	900 910 009 02	Sicherungsmutter		8	
19	900 084 026 01	Sicherungsmutter		8	

Modell	Jahr	HG	UG	Bildtafel	Einschränkung	UPD	11:53	28.10.2023
928	1978	9	05	905-000		738		

Pos	Teilenummer	Benennung	Bemerkung	St	Modellangabe
20	928 631 421 01	Blinkleuchte	links	1	
(20)	928 631 421 00	Blinkleuchte	rechts	1	
21	928 631 929 00	Streuscheibe Dichtgummi Befestigungsteile	links	1	
21	928 631 930 00	Streuscheibe Dichtgummi Befestigungsteile	rechts	1	
22	900 151 027 02	Unterlegscheibe Entfallteil		4	
22	900 151 027 03	Unterlegscheibe		4	
23	900 910 009 02	Sicherungsmutter		4	
23	900 084 026 01	Sicherungsmutter		4	
24	311 971 867 A	Tülle		2	
25	900 631 127 90	Glühlampe 12 V - 21 W		2	
26	928 631 410 01	Seitenblinkleuchte Entfallteil		2	
26	928 631 410 02	Seitenblinkleuchte Entfallteil		2	
26	928 631 410 03	Seitenblinkleuchte		2	
-	999 507 252 02	Mutter		2	
27	900 631 103 90	Glühlampe 12 V - 4 W		2	
29	928 631 435 00	Halter		2	
(30)	928 631 437 01	Halter		2	
31	N 014 133 8	Linsenschraube M 5 X 12 Entfallteil		4	
31	N 014 133 I	Linsenschraube M 5 X 12		4	
32	999 591 338 02	Blechmutter		4	
32	999 591 460 01	Blechmutter		4	
33	928 631 448 00	Dichtung		2	
33	928 631 448 02	Dichtung		2	
-		Leuchtweitenregelung siehe Hauptgruppe 8 8/06/00			

Modell	Jahr	HG	UG	Bildtafel	Einschränkung	UPD	11:54	28.10.2023
928	1978	9	05	905-010		738		

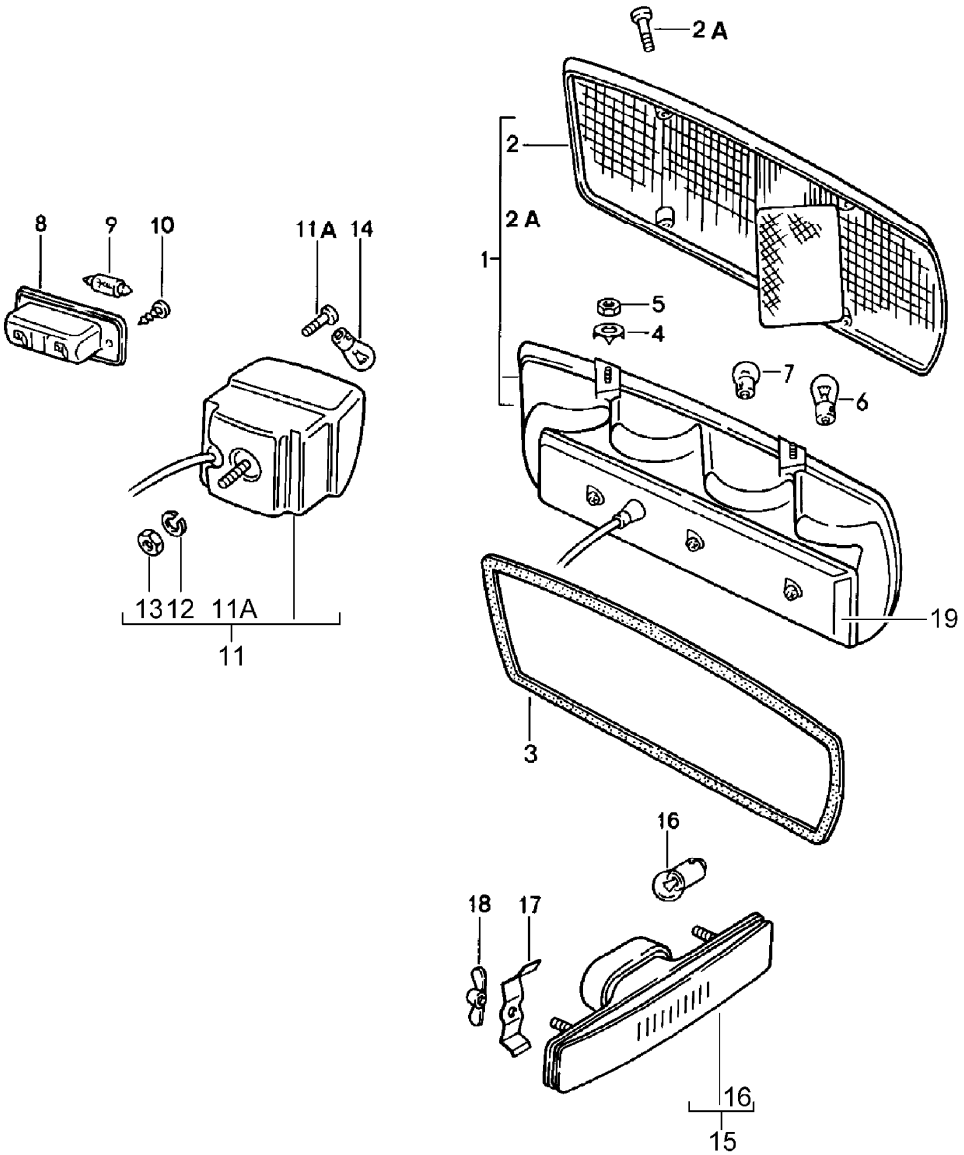

Modell	Jahr	HG	UG	Bildtafel	Einschränkung	UPD	11:54	28.10.2023
928	1978	9	05	905-010		738		

Pos	Teilenummer	Benennung	Bemerkung	St	Modellangabe
		Heckleuchte			
1	928 631 931 02	Heckleuchte	links	1	
(1)	928 631 932 02	Heckleuchte	rechts	1	
2	928 631 933 02	Streuscheibe	links	1	
(2)	928 631 934 02	Streuscheibe	rechts	1	
2A	928 631 941 00	Schraube Heckleuchte		8	
4	928 631 439 00	Unterlegscheibe		8	
5	900 910 009 02	Sicherungsmutter		8	
5	900 084 026 01	Sicherungsmutter		8	
6	900 631 127 90	Glühlampe 12 V - 21 W		2	
6	999 631 114 90	Glühlampe 12 V - 32 CP		6	
7	900 631 115 90	Glühlampe 12 V - 10 W		2	
8	928 631 620 00	Kennzeichenleuchte	hinten	2	
9	900 631 105 90	Glühlampe 12 V - 5 W		2	
10	900 145 044 07	Blechschraube B 4,2 X 22		4	
11	928 631 935 02	Nebelschlussleuchte Entfallteil	links	1	
(11)	928 631 935 02	Nebelschlussleuchte	links	1	
(11)	928 631 936 02	Nebelschlussleuchte Entfallteil	rechts	1	
(11)	928 631 936 02	Nebelschlussleuchte	rechts	1	
11A	928 631 943 00	Schraube		4	
12	N 012 006 4	Federring B 6		2	
13	900 076 010 02	Mutter M 6 Entfallteil		2	
13	900 076 010 0B	Mutter M 6		2	
13	900 076 010 03	Mutter M 6		2	

Modell	Jahr	HG	UG	Bildtafel	Einschränkung	UPD	11:54	28.10.2023
928	1978	9	05	905-010		738		

Pos	Teilenummer	Benennung	Bemerkung	St	Modellangabe
14	900 631 127 90	Glühlampe 12 V - 21 W		2	
-	113 971 935 D	Steckverbinder D >> - MJ 1980		1	
19	PCG 631 931 02	Deckel mit: Leitungssatz für Heckleuchte	links u.rechts	1	

Modell	Jahr	HG	UG	Bildtafel	Einschränkung	UPD	11:54	28.10.2023
928	1978	9	05	905-012		738		

1

2

Modell	Jahr	HG	UG	Bildtafel	Einschränkung	UPD	11:54	28.10.2023
928	1978	9	05	905-012		738		

Pos	Teilenummer	Benennung	Bemerkung	St	Modellangabe
		Lampen-Ersatzkasten **Porsche Classic**			
(1)	**PCG 928 100 01**	**Lampen-Ersatzkasten**	**928** **78-95**	**1**	

Modell	Jahr	HG	UG	Bildtafel	Einschränkung	UPD	11:54	28.10.2023
928	1978	9	05	905-015		738		

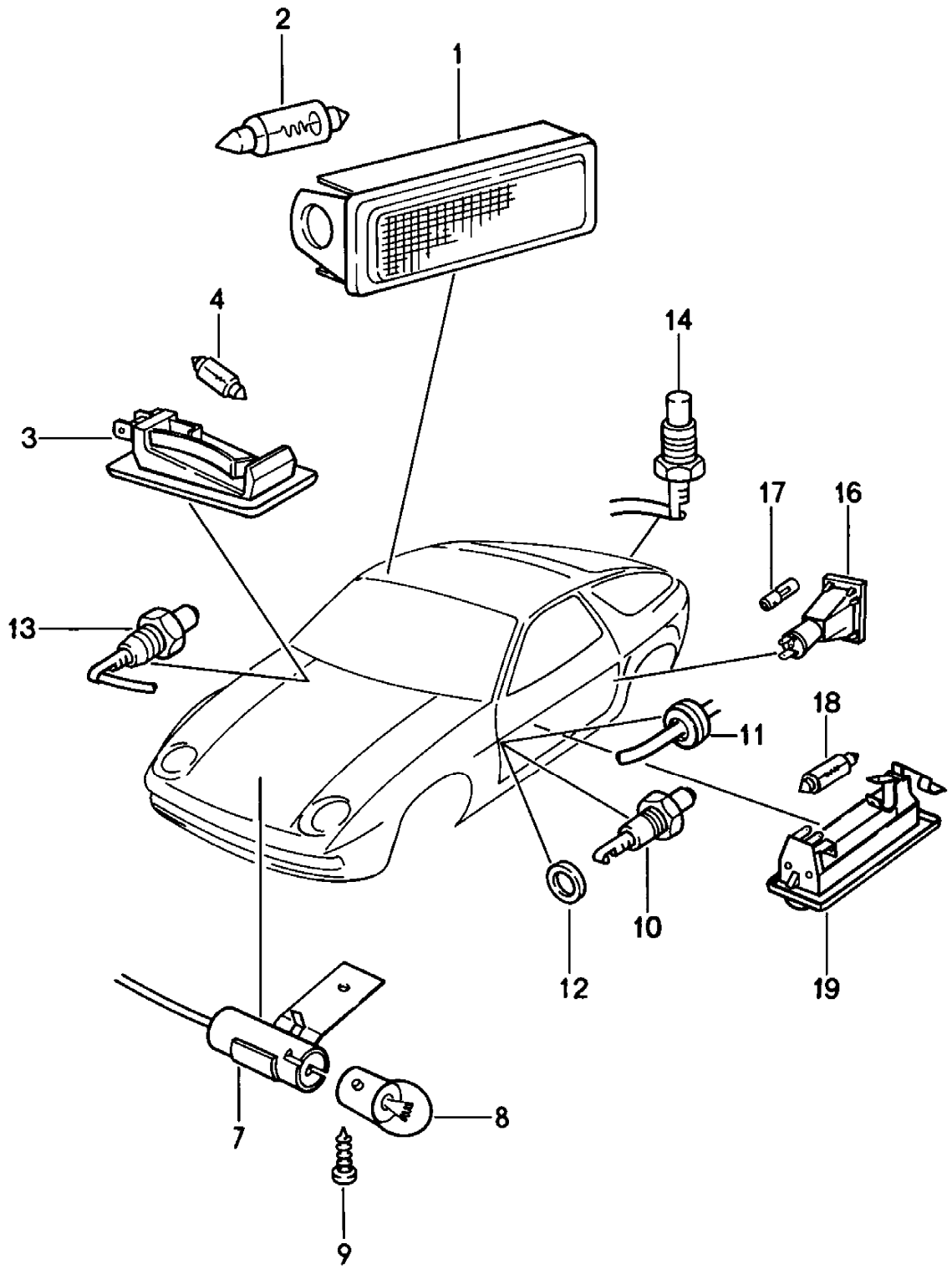

Modell	Jahr	HG	UG	Bildtafel	Einschränkung	UPD	11:54	28.10.2023
928	1978	9	05	905-015		738		

Pos	Teilenummer	Benennung	Bemerkung	St	Modellangabe
		Innenbeleuchtung			
1	911 632 102 00	Leuchte		3	
2	900 631 106 90	Glühlampe 12 V - 10 W		3	
3	928 632 101 00	Handschuhkastenleuchte		1	
4	999 631 018 90	Glühlampe		1	
7	928 632 105 00	Motorraumleuchte		1	
8	900 631 115 90	Glühlampe 12 V - 10 W		1	
9	N 013 970 5	Linsenblechschraube B 4,2 X 9,5		1	
9	N 106 568 02	Linsenblechschraube B 4,8 X 9,5		1	
10	964 613 601 00	Türkontaktschalter		2	
11	321 971 905	Gummitülle		2	
12	900 031 001 60	Unterlegscheibe		2	
13	964 613 601 00	Türkontaktschalter Handschuhkasten		1	
14	928 613 119 00	Türkontaktschalter Heckklappe		1	
16	928 631 131 00	Türwarnleuchte D - MJ 1980>>		2	
17	900 631 120 90	Glühlampe 12 V - 2 W D - MJ 1980>>		2	
18	928 632 109 01	Leuchte D - MJ 1980>> Entfallteil		2	
18	823 947 105 B	Innenleuchte D - MJ 1980>>		2	
(19)	900 631 106 90	Glühlampe 12 V - 10 W D - MJ 1980>>		1	

Modell	Jahr	HG	UG	Bildtafel	Einschränkung	UPD	11:54	28.10.2023
928	1978	9	06	906-000		738		

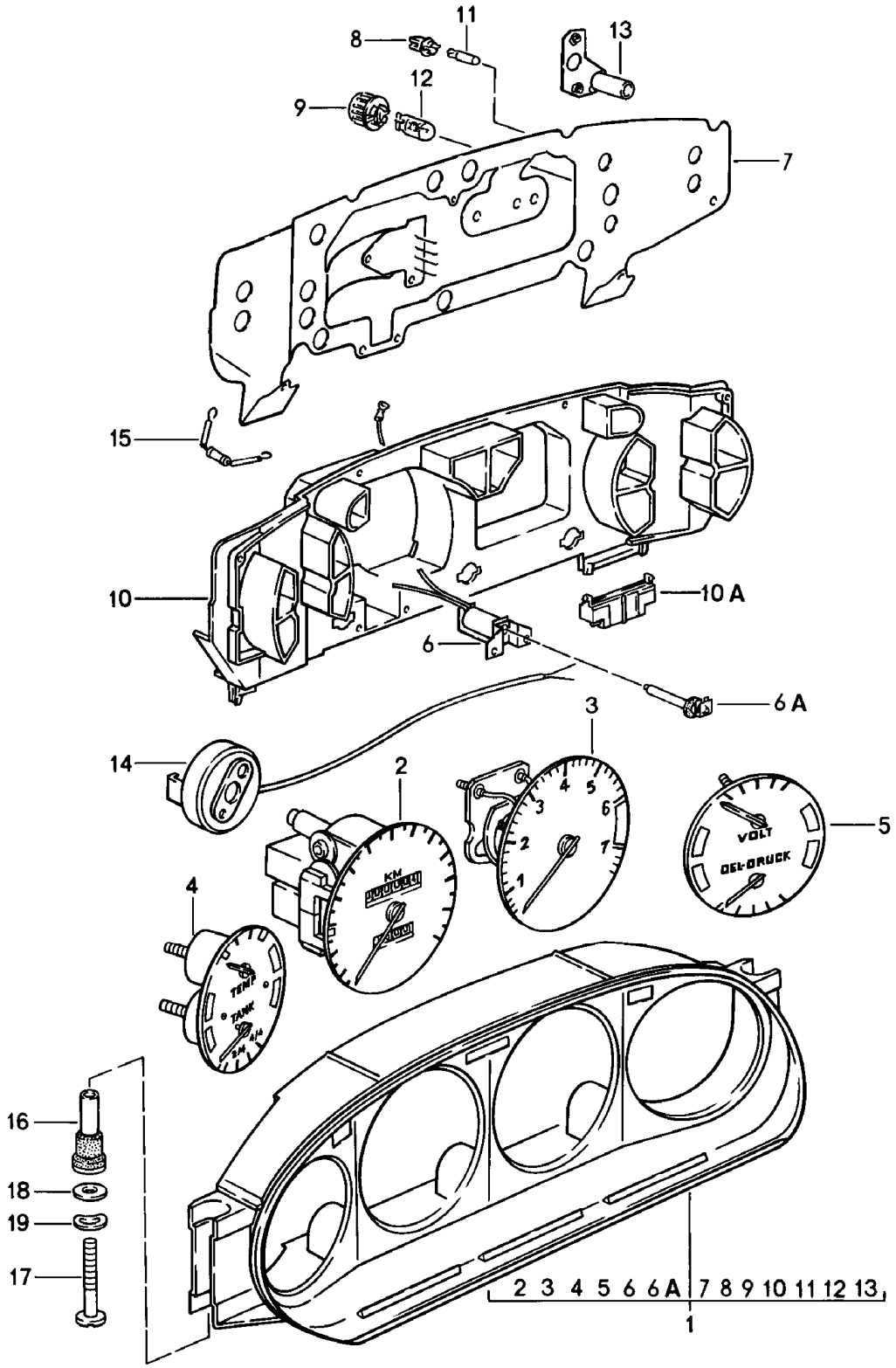

Modell	Jahr	HG	UG	Bildtafel	Einschränkung	UPD	11:54	28.10.2023
928	1978	9	06	906-000		738		

Pos	Teilenummer	Benennung	Bemerkung	St	Modellangabe
		Kombiinstrument			
1	928 641 114 30	Kombiinstrument D >> - MJ 1978		1	"AUS","CDN"
2	928 641 901 00	Geschwindigkeitsmesser		1	
2	928 641 901 X	Geschwindigkeitsmesser		1	
3	928 641 907 00	Drehzahlmesser		1	
4	928 641 913 00	Kraftstoffvorrats- und Kühlmitteltemperaturanzeige		1	
5	928 641 919 00	Anzeigegerät für Volt und Öldruck		1	
(1)	928 641 101 30	Kombiinstrument D >> - MJ 1978		1	
(2)	928 641 901 00	Geschwindigkeitsmesser		1	
(2)	928 641 901 X	Geschwindigkeitsmesser		1	
(3)	928 641 907 00	Drehzahlmesser		1	
(4)	928 641 909 00	Kraftstoffvorrats- und Kühlmitteltemperaturanzeige		1	
(5)	928 641 915 00	Anzeigegerät für Volt und Öldruck		1	
(1)	928 641 111 30	Kombiinstrument D >> - MJ 1978		1	"GB."
(2)	928 641 903 00	Geschwindigkeitsmesser		1	
(3)	928 641 907 00	Drehzahlmesser		1	
(4)	928 641 913 00	Kraftstoffvorrats- und Kühlmitteltemperaturanzeige		1	
(5)	928 641 919 00	Anzeigegerät für Volt und Öldruck		1	
(1)	928 641 109 30	Kombiinstrument D >> - MJ 1981		1	"AUS","CDN"
(2)	928 641 967 00	Geschwindigkeitsmesser Entfallteil		1	
(2)	928 641 967 X	Geschwindigkeitsmesser		1	
(3)	928 641 971 00	Drehzahlmesser		1	
(4)	928 641 943 00	Kraftstoffvorrats- und Kühlmitteltemperaturanzeige		1	
(5)	928 641 941 00	Anzeigegerät für Volt und Öldruck Entfallteil		1	

Modell	Jahr	HG	UG	Bildtafel	Einschränkung	UPD	11:54	28.10.2023
928	1978	9	06	906-000		738		

Pos	Teilenummer	Benennung	Bemerkung	St	Modellangabe
(5)	928 641 955 00	Anzeigegerät für Volt und Öldruck		1	
(1)	928 641 103 30	Kombiinstrument D >> - MJ 1981		1	PR:489
(2)	928 641 967 00	Geschwindigkeitsmesser Entfallteil		1	
(2)	928 641 967 X	Geschwindigkeitsmesser		1	
(3)	928 641 971 00	Drehzahlmesser		1	
(4)	928 641 933 00	Kraftstoffvorrats- und Kühlmitteltemperaturanzeige		1	
(5)	928 641 961 00	Anzeigegerät für Volt und Öldruck D >> - MJ 1980 Entfallteil		1	
(5)	928 641 961 00	Anzeigegerät für Volt und Öldruck		1	
(1)	928 641 105 30	Kombiinstrument D - MJ 1979>> - MJ 1979 Entfallteil		1	"GB."
2	928 641 951 00	Geschwindigkeitsmesser		1	
(3)	928 641 971 00	Drehzahlmesser		1	
(4)	928 641 943 00	Kraftstoffvorrats- und Kühlmitteltemperaturanzeige		1	
(5)	928 641 941 00	Anzeigegerät für Volt und Öldruck		1	
(1)	928 641 116 30	Kombiinstrument D >> - MJ 1981		1	"GB."
(2)	928 641 957 00	Geschwindigkeitsmesser Entfallteil		1	
(2)	928 641 957 X	Geschwindigkeitsmesser		1	
(3)	928 641 971 00	Drehzahlmesser		1	
(4)	928 641 943 00	Kraftstoffvorrats- und Kühlmitteltemperaturanzeige		1	
(5)	928 641 941 00	Anzeigegerät für Volt und Öldruck Entfallteil		1	
(5)	928 641 955 00	Anzeigegerät für Volt und Öldruck		1	
(1)	928 641 104 30	Kombiinstrument D >> - MJ 1981		1	"F.."

Modell	Jahr	HG	UG	Bildtafel	Einschränkung	UPD	11:54	28.10.2023
928	1978	9	06	906-000		738		

Pos	Teilenummer	Benennung	Bemerkung	St	Modellangabe
(2)	928 641 967 00	Geschwindigkeitsmesser Entfallteil		1	
(2)	928 641 967 X	Geschwindigkeitsmesser		1	
(3)	928 641 971 00	Drehzahlmesser		1	
(4)	928 641 949 00	Kraftstoffvorrats- und Kühlmitteltemperaturanzeige		1	
(5)	928 641 947 00	Anzeigegerät für Volt und Öldruck D >> - MJ 1980		1	
(5)	928 641 962 00	Anzeigegerät für Volt und Öldruck D - MJ 1981>> - MJ 1981		1	
1	928 641 103 31	Kombiinstrument D - MJ 1982>> - MJ 1982		1	PR:489
2	928 641 967 00	Geschwindigkeitsmesser Entfallteil		1	
2	928 641 967 X	Geschwindigkeitsmesser		1	
3	928 641 965 01	Drehzahlmesser		1	
4	928 641 933 00	Kraftstoffvorrats- und Kühlmitteltemperaturanzeige		1	
5	928 641 961 00	Anzeigegerät für Volt und Öldruck		1	
1	928 641 104 31	Kombiinstrument D - MJ 1982>> - MJ 1982		1	"F.."
2	928 641 967 00	Geschwindigkeitsmesser Entfallteil		1	
2	928 641 967 X	Geschwindigkeitsmesser		1	
3	928 641 965 01	Drehzahlmesser		1	
4	928 641 949 00	Kraftstoffvorrats- und Kühlmitteltemperaturanzeige		1	
5	928 641 962 00	Anzeigegerät für Volt und Öldruck		1	
1	928 641 114 31	Kombiinstrument D - MJ 1982>> - MJ 1982		1	
2	928 641 967 00	Geschwindigkeitsmesser Entfallteil		1	
2	928 641 967 X	Geschwindigkeitsmesser		1	
3	928 641 965 01	Drehzahlmesser		1	

Modell	Jahr	HG	UG	Bildtafel	Einschränkung	UPD	11:54	28.10.2023
928	1978	9	06	906-000		738		

Pos	Teilenummer	Benennung	Bemerkung	St	Modellangabe
4	928 641 943 00	Kraftstoffvorrats- und Kühlmitteltemperaturanzeige		1	
5	928 641 963 00	Anzeigegerät für Volt und Öldruck		1	
1	928 641 116 31	Kombiinstrument D - MJ 1982>> - MJ 1982		1	"GB."
2	928 641 957 00	Geschwindigkeitsmesser		1	
3	928 641 965 02	Drehzahlmesser		1	
4	928 641 943 00	Kraftstoffvorrats- und Kühlmitteltemperaturanzeige		1	
5	928 641 963 00	Anzeigegerät für Volt und Öldruck		1	
6	928 641 921 00	Spule Knopf für Tageskilometerzähler/ Tagesmeilenzähler		1	
6A	928 641 960 00	Taster für Tageskilometer-rückstellung		1	
7	928 641 923 00	Leiterfolie D >> - MJ 1978		1	
(7)	928 641 939 00	Leiterfolie D >> - MJ 1981		1	
(7)	928 641 973 01	Leiterfolie D - MJ 1982>> - MJ 1982		1	
8	999 631 301 90	Glühlampe (1,2 WATT)		X	
9	928 641 927 00	Lampenfassung (3,0 W)		4	
9	928 641 927 01	Lampenfassung (3,0 W)		4	
10	928 641 929 00	Grundplatte D >> - MJ 1978		1	
(10)	928 641 953 00	Grundplatte D >> - MJ 1981		1	
(10)	928 641 968 00	Grundplatte Kraftstoffverbrauchsanzeiger D - MJ 1982>> - MJ 1982		1	
10A	928 641 977 00	Führung Stecker: Kombiinstrument ohne: Kraftstoffverbrauchsanzeiger		3	

Modell	Jahr	HG	UG	Bildtafel	Einschränkung	UPD	11:54	28.10.2023
928	1978	9	06	906-000		738		

Pos	Teilenummer	Benennung	Bemerkung	St	Modellangabe
10A	928 641 975 00	Führung Stecker: Kombiinstrument mit: Kraftstoffverbrauchsanzeiger D - MJ 1982>> - MJ 1982		3	
11	900 631 129 90	Glühlampe 12 V-1,2 W		19	
11	999 631 301 90	Glühlampe 12 V-1,2 W		19	
12	900 631 019 90	Glassockellampe 12 V-3 W		4	
13	928 641 958 00	Leiterplatte mit: Glühlampe Temperaturanzeiger Kraftstoffvorratsanzeige Ladekontrollanzeige		3	
(13)	928 641 959 00	Leiterplatte mit: Glühlampe Anzeigeeinheit für Öldruck		1	
14	928 606 210 00	Impulsgeber		1	
15	928 641 981 00	Widerstand für Ladekontrollanzeige zum nachträglichen Einbau für Drehstromgenerator 928 603 114 00 D - MJ 1982>> - MJ 1982		1	
16	928 552 049 02	Distanzhülse		4	
17	N 019 908 1	Zylinderschraube mit Innen- sechskantkopf M 6 X 100		2	
18	N 011 524 7	Unterlegscheibe A 6,4 Entfallteil		2 2	
18	N 011 524 27	Unterlegscheibe A 6,4		2 2	
19	N 012 226 5	Federscheibe B 6		2	
-		Befestigungsteile Impulsgeber Getriebe			
-	915 660 509 00	Spannfeder		1	

Modell	Jahr	HG	UG	Bildtafel	Einschränkung	UPD	11:54	28.10.2023
928	1978	9	06	906-000		738		

Pos	Teilenummer	Benennung	Bemerkung	St	Modellangabe
-	900 025 014 02	Unterlegscheibe		1	
-	900 075 010 02	Sechskantmutter Entfallteil		1	
-	N 010 212 14	Sechskantschraube Entfallteil		1	
-	999 072 005 09	Sechskantmutter Entfallteil		1	
-	999 072 005 01	Sechskantschraube		1	
-	999 651 158 02	Kabelhalter		1	
-	928 606 305 00	Halteblech		1	
-	999 651 163 40	Steckhülse		1	

Modell	Jahr	HG	UG	Bildtafel	Einschränkung	UPD	11:55	28.10.2023
928	1978	9	06	906-005		738		

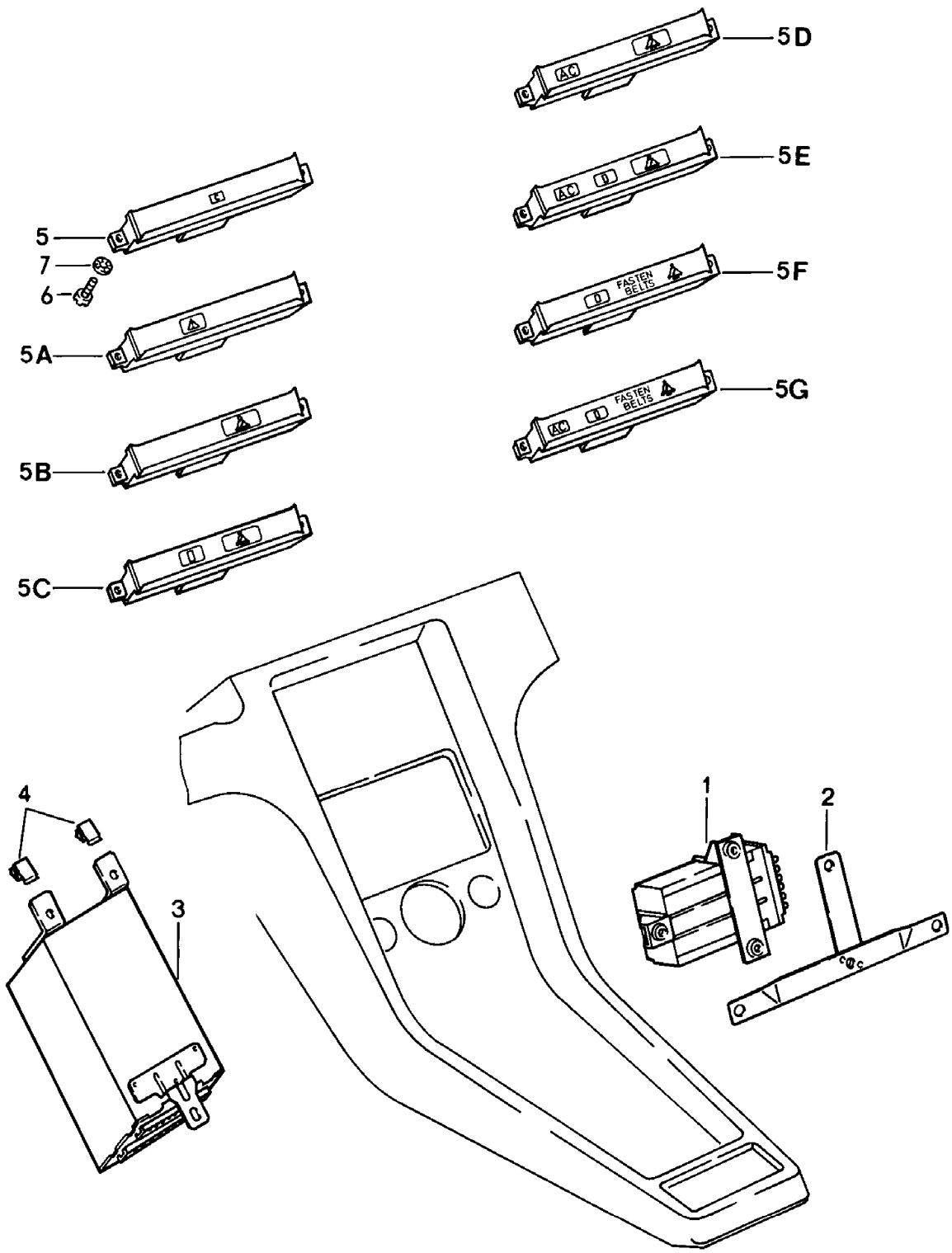

Modell	Jahr	HG	UG	Bildtafel	Einschränkung	UPD	11:55	28.10.2023
928	1978	9	06	906-005		738		

Pos	Teilenummer	Benennung	Bemerkung	St	Modellangabe
		Zentralrechner			
1	928 641 603 02	Steuergerät für Scheinwerfer-, Brems- und Schlusslichtkontrolle		1	
-	928 612 423 00	Steckergehäuse	12 polig	1	
2	927 641 607 00	Halter D >> - MJ 1979		1	
(2)	928 641 607 01	Halter D - MJ 1980>>	Llkg	1	
(2)	927 641 607 00	Halter D - MJ 1980>>	Rlkg	1	
3	928 641 602 01	Zentralrechner		1	
4	999 591 470 02	Kabelhalter	Rlkg	2	
5	928 641 604 00	Anzeigeeinheit D >> - MJ 1978		1	PR:489
(5)	928 641 605 00	Anzeigeeinheit D >> - MJ 1978		1	
5A	928 641 609 00	Bedieneinheit mit Drucktasten D - MJ 1979>> - MJ 1979		1	
5B	928 641 609 02	Bedieneinheit mit Drucktasten mit: Warnleuchte für Sicherheitsgurt Klimaanlage D - MJ 1980>>	Automatik	1	
5C	928 641 609 03	Bedieneinheit mit Drucktasten mit: Warnleuchte für Sicherheitsgurt mit: Drucktaste für Anzeigeeinheit Klimaanlage D - MJ 1980>>	Automatik	1	
5D	928 641 609 04	Bedieneinheit mit Drucktasten mit: Warnleuchte für Sicherheitsgurt für Fahrzeuge mit manuell geregelter Klimaanlage D >> - MJ 1981		1	PR:573

Modell	Jahr	HG	UG	Bildtafel	Einschränkung	UPD	11:55	28.10.2023
928	1978	9	06	906-005		738		

Pos	Teilenummer	Benennung	Bemerkung	St	Modellangabe
5E	928 641 609 05	Bedieneinheit mit Drucktasten mit: Warnleuchte für Sicherheitsgurt Drucktaste Anzeigeeinheit für Fahrzeuge mit manuell geregelter Klimaanlage D >> - MJ 1981		1	PR:573
6	900 146 032 02	Linsenschraube AM 3,5 X 10		2	
7	900 114 015 01	Zahnscheibe		2	
-	928 641 610 00	Adapter für Fahrzeuge ohne Steuergerät für Scheinwer- fer-, Brems- und Schlusslicht- kontrolle D - MJ 1980>>		1	
-	928 641 601 01	Adapter für Fahrzeuge ohne Zentralrechner D - MJ 1980>>		1	
-	928 641 601 01	Adapter für Fahrzeuge ohne Zentralrechner Entfallteil		1	

Modell	Jahr	HG	UG	Bildtafel	Einschränkung	UPD	11:55	28.10.2023
928	1978	9	06	906-010		738		

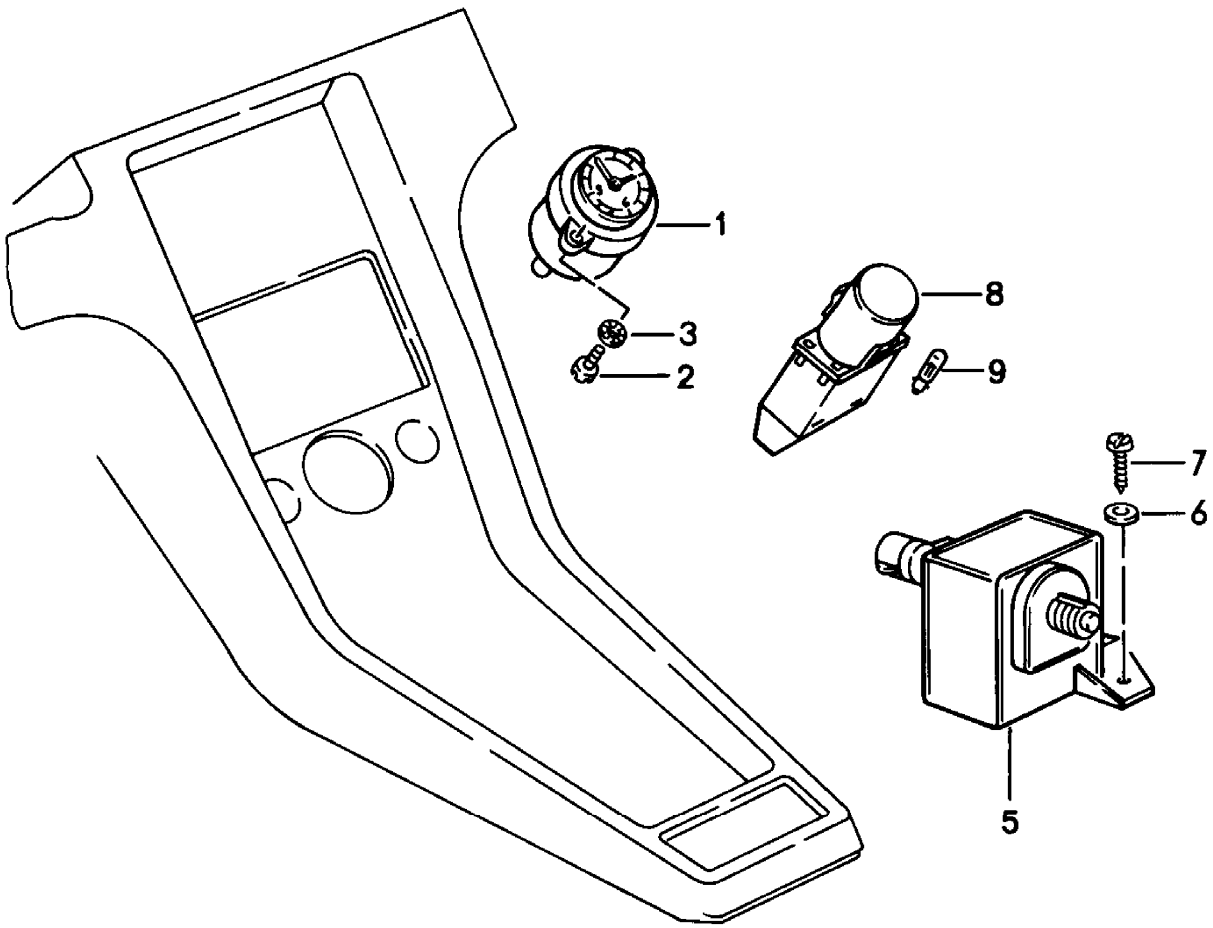

Modell	Jahr	HG	UG	Bildtafel	Einschränkung	UPD	11:55	28.10.2023
928	1978	9	06	906-010		738		

Pos	Teilenummer	Benennung	Bemerkung	St	Modellangabe
		Kombiinstrument Mittelkonsole			
1	**928 641 701 00**	**Zeituhr in Instrumenten- gehäuse**		**1**	
2	**900 146 032 02**	**Linsenschraube AM 3,5 X 10**		**2**	
3	**900 114 015 01**	**Zahnscheibe**		**2**	
8	**928 632 013 02**	**Kontrollleuchte D >> - MJ 1979**	**2 fach**	**1**	**PR:489**
(8)	**928 632 013 03**	**Kontrollleuchte D >> - MJ 1979**	**2 fach**	**1**	
(8)	**928 632 013 06**	**Kontrollleuchte D >> - MJ 1979**	**2 fach**	**1**	**"F.."**
9	**900 631 129 90**	**Glühlampe 12 V - 1,2 W D >> - MJ 1979**		**1**	

Modell	Jahr	HG	UG	Bildtafel	Einschränkung	UPD	11:55	28.10.2023
928	1978	9	07	907-000		738		

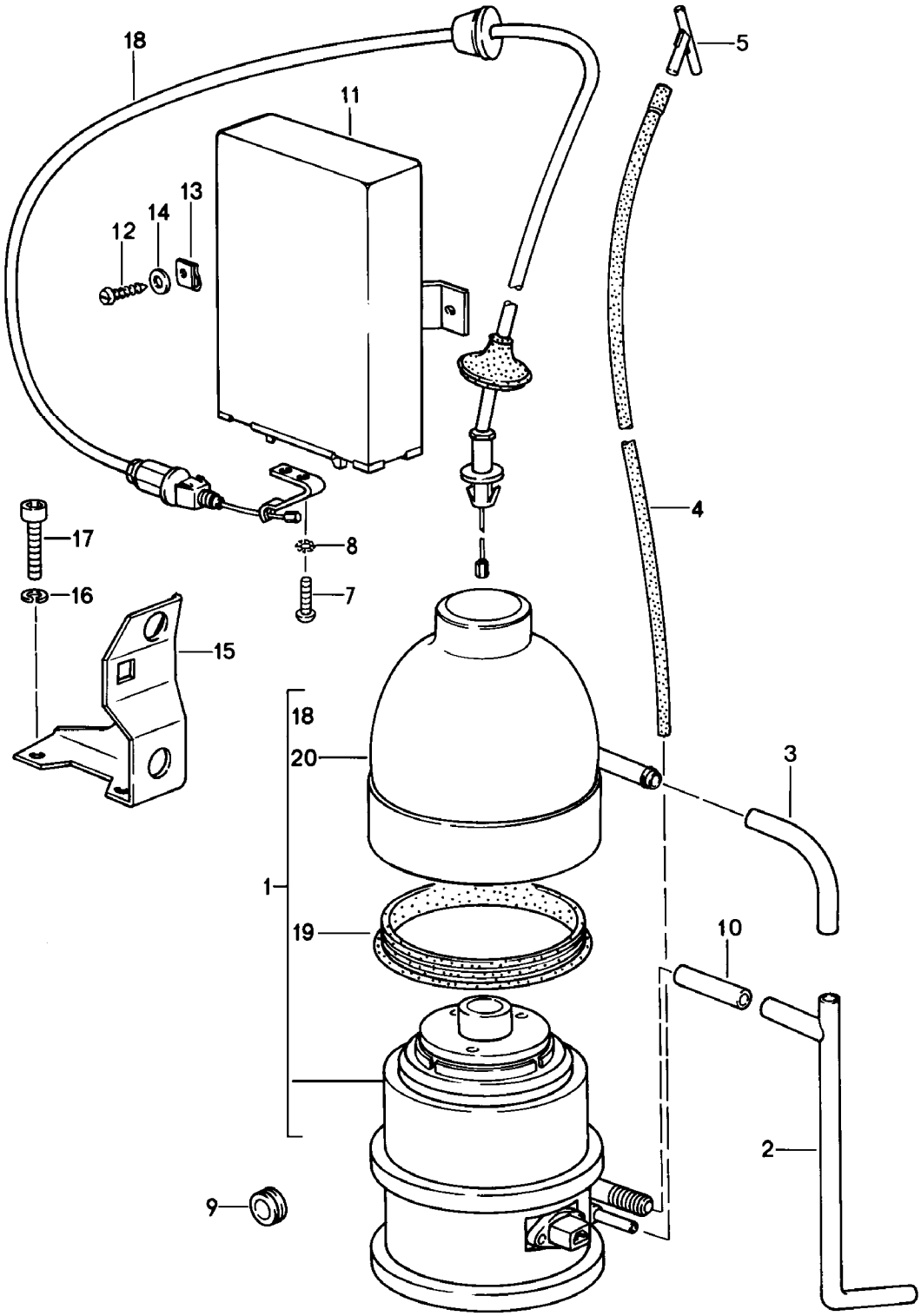

Modell	Jahr	HG	UG	Bildtafel	Einschränkung	UPD	11:55	28.10.2023
928	1978	9	07	907-000		738		

Pos	Teilenummer	Benennung	Bemerkung	St	Modellangabe
		Geschwindigkeitsregelanlage			
1	928 617 121 00	Verstellelement Bremskraftverstärker $ 9"		1	
(1)	928 617 121 01	Verstellelement Bremskraftverstärker $ 10"		1	
2	928 617 124 00	Entlüftungsrohr		1	
3	928 617 123 00	Anschlussstück		1	
4	928 574 710 08	Unterdruckleitung		1	
5	928 574 678 02	Y-Stück		1	
7	900 146 005 02	Linsenschraube		2	
8	900 114 018 01	Zahnscheibe		2	
9	021 119 569 A	Gummitülle		1	
-	N 020 359 1	Schlauch		*	
10		kürzen auf:	48 MM	1	
11	928 617 127 00	Steuergerät für Geschwin- digkeitsregelanlage (GRA)		1	
12	900 187 013 02	Sechskantblechschraube 4,2 X 13		2	
13	N 015 429 2	Schnappmutter Entfallteil		2	
13	N 015 429 6	Schnappmutter		2	
14	900 151 001 02	Unterlegscheibe		2	
15	928 110 196 02	Abstützung		1	
16	N 012 226 5	Federscheibe		2	
17	N 014 740 2	Zylinderschraube M 6 X 16 Entfallteil		2	
17	N 014 740 11	Zylinderschraube mit Innen- sechskantkopf M 6 X 16		2	
18	928 617 901 00	Bowdenzug		1	
19	928 617 902 00	Dichtung		1	
20	928 617 903 00	Schutzkappe		1	

Modell	Jahr	HG	UG	Bildtafel	Einschränkung	UPD	11:56	28.10.2023
928	1978	9	07	907-005		738		

Modell	Jahr	HG	UG	Bildtafel	Einschränkung	UPD	11:56	28.10.2023
928	1978	9	07	907-005		738		

Pos	Teilenummer	Benennung	Bemerkung	St	Modellangabe
		Porsche Classic Communication Management	DIN 1 Europa		928
1	911 645 590 00	Porsche Classic Communication Management ohne: SD-Speicherkarte für Navigationssystem mit Navigationsdaten mitverwenden:	Europa 99664250100	1 1	
(1)	911 642 593 00	Porsche Classic Communication Management ohne: SD-Speicherkarte für Navigationssystem mit Navigationsdaten	Japan	1	
2	911 645 574 00	DAB-Empfänger		1	
3	911 645 573 00	Antennenverbindungsleitung	DAB+	1	
4	911 645 513 00	Multimedia-Schnittstelle		1	
5	911 645 505 00	Antenne -GPS-		1	
6	911 645 507 00	Mikrofon		1	
7	911 645 593 00	Drehknopf	CLASSIC 1 Stück	1	
8	911 645 595 00	Drehknopf	1 Stück	1	
9	911 645 574 50	Antennenadapterstecker	DIN/FAKRA	1	
10	996 642 501 00	SD-Speicherkarte für Navigationssystem mit Navigationsdaten Entfallteil	Europa Q2/2019	1	
10	996 642 501 15	SD-Speicherkarte für Navigationssystem mit Navigationsdaten	Europa Q2/2021	1	
(10)	996 642 501 12	SD-Speicherkarte für Navigationssystem mit Navigationsdaten	Australien Neuseeland Q2/2020	1	
(10)	996 642 501 14	SD-Speicherkarte für Navigationssystem mit Navigationsdaten	Vereinigte Arabische Emirate Q2/2020	1	
11	911 645 297 00	Halterahmen Autoradio	DIN 1	1	
12	911 645 299 00	Steckergehäuse (komplett)	2 Stück	1	

Modell	Jahr	HG	UG	Bildtafel	Einschränkung	UPD	11:56	28.10.2023
928	1978	9	07	907-005		738		

Pos	Teilenummer	Benennung	Bemerkung	St	Modellangabe
-	911 642 209 01	Adapter Verbindungsleitung Verstärker	BLAUPUNKT ALPINE BEA	1	
-	911 642 400 00	Adapter Lautsprecher für Stromversorgung	DIN/ISO	1	
-	993 645 413 00	Anschlusskabel Autoradio Verstärker	NOKIA	1	

Modell	Jahr	HG	UG	Bildtafel	Einschränkung	UPD	11:56	28.10.2023
928	1978	9	98	998-000		738		

Pos	Teilenummer	Benennung	Bemerkung	St	Modellangabe
		Reparatursätze			
-	928 603 904 00	**1 Satz Befestigungsteile**		X	
		für			
		Riemenscheibe			
		Drehstromgenerator			
		928.603.114.00			
		bestehend aus:			
		Mutter		1	
		SW 24			
		Unterlegscheibe		1	
		Druckscheibe		1	
		Scheibenfeder		1	
		PVC-ROHR		1	
-		**Heckscheibenwischer**			
		zum nachträglichen Einbau			
-	928 628 060 02	**Scheibenwischeranlage komplett**	klein	X	
		bestehend aus:			
		D - MJ 1980>>			
-	928 628 071 03	**Motorkonsole**		1	
		mit:			
		Lager			
-	928 628 202 02	**Gelenkstange**		1	
-	928 628 403 02	**Wischermotor**		1	
		mit:			
		Kurbel			
-	928 628 309 02	**Wischerlager**	oben	1	

Modell	Jahr	HG	UG	Bildtafel	Einschränkung	UPD	11:56	28.10.2023
928	1978	0	01	001-000		738		

1

2

Modell	Jahr	HG	UG	Bildtafel	Einschränkung	UPD	11:56	28.10.2023
928	1978	0	01	001-000		738		

Pos	Teilenummer	Benennung	Bemerkung	St	Modellangabe
		Werkzeug Verbandskasten Weiteres Zubehör im Classic Katalog (Modell: CLA)			
-	928 721 011 03	Wagenheber Entfallteil		1	
-	000 721 711 00	Wagenheber Entfallteil		1	
-	000 721 711 02	Wagenheber Entfallteil		1	
-	000 721 710 01	Wagenheber Entfallteil		1	
-	000 721 710 03	Wagenheber		1	
-	928 551 093 02	Tasche für Wagenheber		1	
1	928 721 005 06	Werkzeugsatz bestehend aus:		1	
-	928 721 012 02	Zündkerzenschlüssel		1	
-	999 571 045 02	Radmutterschlüssel Doppelmaulschlüssel		1	
-	999 195 011 02	Doppelmaulschlüssel 8 X 9		1	
-	999 195 012 02	Doppelmaulschlüssel 10 X 11		1	
-	999 195 013 02	Doppelmaulschlüssel 12 X 13		1	
-		Doppelmaulschlüssel 14 X 15			
-	999 195 015 02	Doppelmaulschlüssel 17 X 19		1	
-		Kombinationszange Schraubendreher		2 1	
-	928 722 101 03	Abschleppöse 15 X 1/8 $		1	
-		Keilriemen Drehstromgenerator		1	
-		Keilriemen Luftpumpe Keilriemen		1	
-		Pumpe für Servolenkung		1	

Modell	Jahr	HG	UG	Bildtafel	Einschränkung	UPD	11:56	28.10.2023
928	1978	0	01	001-000		738		

Pos	Teilenummer	Benennung	Bemerkung	St	Modellangabe
-	928 722 101 05	Abschleppöse 20 X 1/8 $		1	
-	928 722 103 02	Lampen-Ersatzkasten		1	
-	928 722 103 04	Lampen-Ersatzkasten		1	"F.."
-	928 701 015 02	Kennzeichenträger		1	
-	928 701 017 02	Kennzeichenträger		1	. . "I..","L..", "B.."
-	928 701 017 02	Kennzeichenträger		1	. "A..","AUS", "SF."
2	PCG 800 702 00	Verbandskasten		1	
(2)	PCG 800 704 00	Verbandskasten Porsche Classic	alle Länder, ausser: USA	1	

Modell	Jahr	HG	UG	Bildtafel	Einschränkung	UPD	11:57	28.10.2023
928	1978	0	01	001-002		738		

1

2

Modell	Jahr	HG	UG	Bildtafel	Einschränkung	UPD	11:57	28.10.2023
928	1978	0	01	001-002		738		

Pos	Teilenummer	Benennung	Bemerkung	St	Modellangabe
		Werkzeugtasche			
1	**PCG 928 721 10**	**Werkzeugtasche** **mit:** **Werkzeug**	**928**	**1**	
2	**911 722 202 00**	**Reifendruckprüfer** **Porsche Classic**		**1**	

Modell	Jahr	HG	UG	Bildtafel	Einschränkung	UPD	11:57	28.10.2023
928	1978	0	01	001-003		738		

Modell	Jahr	HG	UG	Bildtafel	Einschränkung	UPD	11:57	28.10.2023
928	1978	0	01	001-003		738		

Pos	Teilenummer	Benennung	Bemerkung	St	Modellangabe
		Pflegemittel Porsche Classic			
1	PCG 901 010 40	Pflegeset Tasche bestehend aus:		1	
1	PCG 901 011 42	Pflegeset Porsche Classic	SCHOTTENKARO rot/blau	1	
1	PCG 901 012 42	Pflegeset Porsche Classic	SCHOTTENKARO blau/grün	1	
2	PCG 901 011 40	Mikrofasertuch		1	
3	PCG 901 012 40	Polierpad Wachs Porsche Schriftzug		1	
4	PCG 901 013 40	Knetmasse Porsche Classic		1	
5	PCG 901 014 40	Autopolitur Porsche Classic		1	
6	PCG 901 015 40	Autopolitur 'Hartwachs' Porsche Classic		1	
7	PCG 901 020 40	Leder Handtuch		1	
8	PCG 901 021 40	Schwamm	3-teilig	1	
9	PCG 901 022 40	Auto-Shampoo		1	
10	PCG 901 023 40	Felgenreiniger		1	
11	PCG 901 030 40	Pflegemittel Kunststoff		1	
12	PCG 901 031 40	Pflegemittel Reifen		1	
13	PCG 901 032 40	Scheibenreinigungsmittel Scheibenwaschanlage	250ml	1	
-	PCG 044 000 86	Pflegeset Felgenreiniger bestehend aus: Felgenreiniger Bürste		1 1 3	
15	PCG 901 016 40	Autopolitur Konservierungswachs Porsche Classic		1	

Modell	Jahr	HG	UG	Bildtafel	Einschränkung	UPD	11:57	28.10.2023
928	1978	0	01	001-004		738		

1

2

3

4

5

6

Modell	Jahr	HG	UG	Bildtafel	Einschränkung	UPD	11:57	28.10.2023
928	1978	0	01	001-004		738		

Pos	Teilenummer	Benennung	Bemerkung	St	Modellangabe
		Zubehör **Porsche Classic**			
1	**PCG 860 251 00**	**Warndreieck** **Porsche Classic**		**1**	
2	**PCG 800 702 00**	**Verbandskasten** **Porsche Classic**		**1**	
2	**PCG 800 704 00**	**Verbandskasten** **Porsche Classic**	**alle Länder,** **ausser:** **USA**	**1**	
3	**PCG 701 201 00**	**Kennzeichenverstärker** **Unterlage** **Kunststoff** **Porsche Classic** **520X110**		**1**	
4	**911 722 202 00**	**Reifendruckprüfer** **Porsche Classic** **mit:** **Leder** **Tasche**		**1**	
5	**PCG 800 703 00**	**Behälter** **Zusatzkraftstoffbehälter** **Schriftzug** **Porsche Wappen**	**5Ltr.** **PORSCHE**	**1**	**-"USA",** **-"CDN"**
6	**644 722 601 01**	**Handleuchte LED, Akku**		**1**	

Modell	Jahr	HG	UG	Bildtafel	Einschränkung	UPD	11:58	28.10.2023
928	1978	0	01	001-005		738		

1

2

3

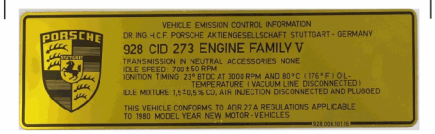

4

5

6

7

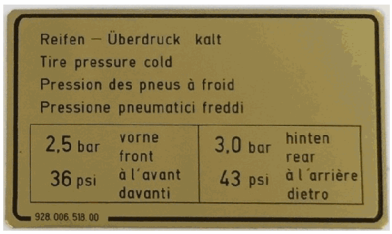

8

9

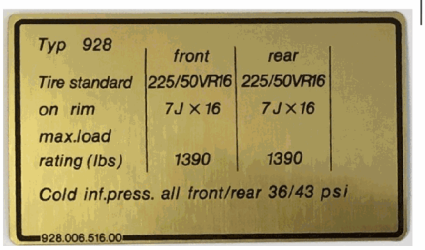

10

11

12

13

14

15

Modell	Jahr	HG	UG	Bildtafel	Einschränkung	UPD	11:58	28.10.2023
928	1978	0	01	001-005		738		

Pos	Teilenummer	Benennung	Bemerkung	St	Modellangabe
		Kenn- und Hinweisschilder Weiteres Zubehör im Classic Katalog (Modell: CLA)			
1	928 006 101 13	Klebeschild Motordaten Entfallteil		1	"S.."
1	928 006 101 13	Klebeschild		1	928 "S.."
2	928 006 101 14	Klebeschild		1	928S "S.."
-	928 006 101 07	Klebeschild D >> - MJ 1979		1	"AUS"
3	928 006 101 16	Klebeschild D - MJ 1980>>		1	"AUS"
-	928 006 101 15	Klebeschild		1	928S "AUS"
-	928 006 109 00	Klebeschild Zahnriemen		1	
5	411 000 263 A	Kennschild '98 ROZ/RON' 98 ROZ		1	
6	928 006 505 00	Kennschild für Reifendruck D >> - MJ 1979		1	
7	928 006 518 00	Kennschild für Reifendruck		1	928S
8	928 006 519 00	Kennschild für Reifendruck D - MJ 1980>>		1	928
-	928 006 507 00	Kennschild für Reifendruck D >> - MJ 1979		1	"AUS"
9	928 006 516 00	Kennschild für Reifendruck		1	928S. "AUS"
-	928 006 517 00	Kennschild für Reifendruck D - MJ 1980>>		1	928. "AUS"
-	928 701 157 03	Klebeschild Notrad		1	
10	928 006 901 00	Klebeschild Anhängevorrichtung		1	
-	928 701 153 03	Klebeschild Scheibenwaschanlage		1	

Modell	Jahr	HG	UG	Bildtafel	Einschränkung	UPD	11:58	28.10.2023
928	1978	0	01	001-005		738		

Pos	Teilenummer	Benennung	Bemerkung	St	Modellangabe
11	928 006 103 00	Kennschild 'Zündzeitpunkt'		1	
12	928 006 105 00	Klebeschild Zündanlage		1	
13	964 701 163 00	Klebeschild Kennschild 'Achtung Hochspannung' 'danger high voltage' 'attention ! Haute Tension'		1	
14	928 701 151 03	Kennschild Zusatzgebläse		1	PR:573
15	928 701 155 02	Kennschild Deckel für Batterie		1	

Modell	Jahr	HG	UG	Bildtafel	Einschränkung	UPD	11:58	28.10.2023
928	1978	0	01	001-010		738		

1

2

3

Modell	Jahr	HG	UG	Bildtafel	Einschränkung	UPD	11:58	28.10.2023
928	1978	0	01	001-010		738		

Pos	Teilenummer	Benennung	Bemerkung	St	Modellangabe
		Typschild			
1	**000 701 101 00**	**Hinweisschild** **-73**	**356, 912, 911,** **914/6**	**1**	
		mitverwenden:	**99919010130**	**2**	
2	**911 701 101 11**	**Hinweisschild** **74-80** **VIN: 10.**	**911,924,928**	**1**	
		mitverwenden:	**99919010130**	**2**	
3	**928 701 111 00**	**Hinweisschild** **81-92** **VIN: 17.**	**924,944,911,** **928**	**1**	
		mitverwenden:	**99919010130**	**2**	
-	**999 190 101 30**	**Blindniet**	**A3,2X6,1**	**2**	

Modell	Jahr	HG	UG	Bildtafel	Einschränkung	UPD	11:58	28.10.2023
928	1978	0	02	002-000		738		

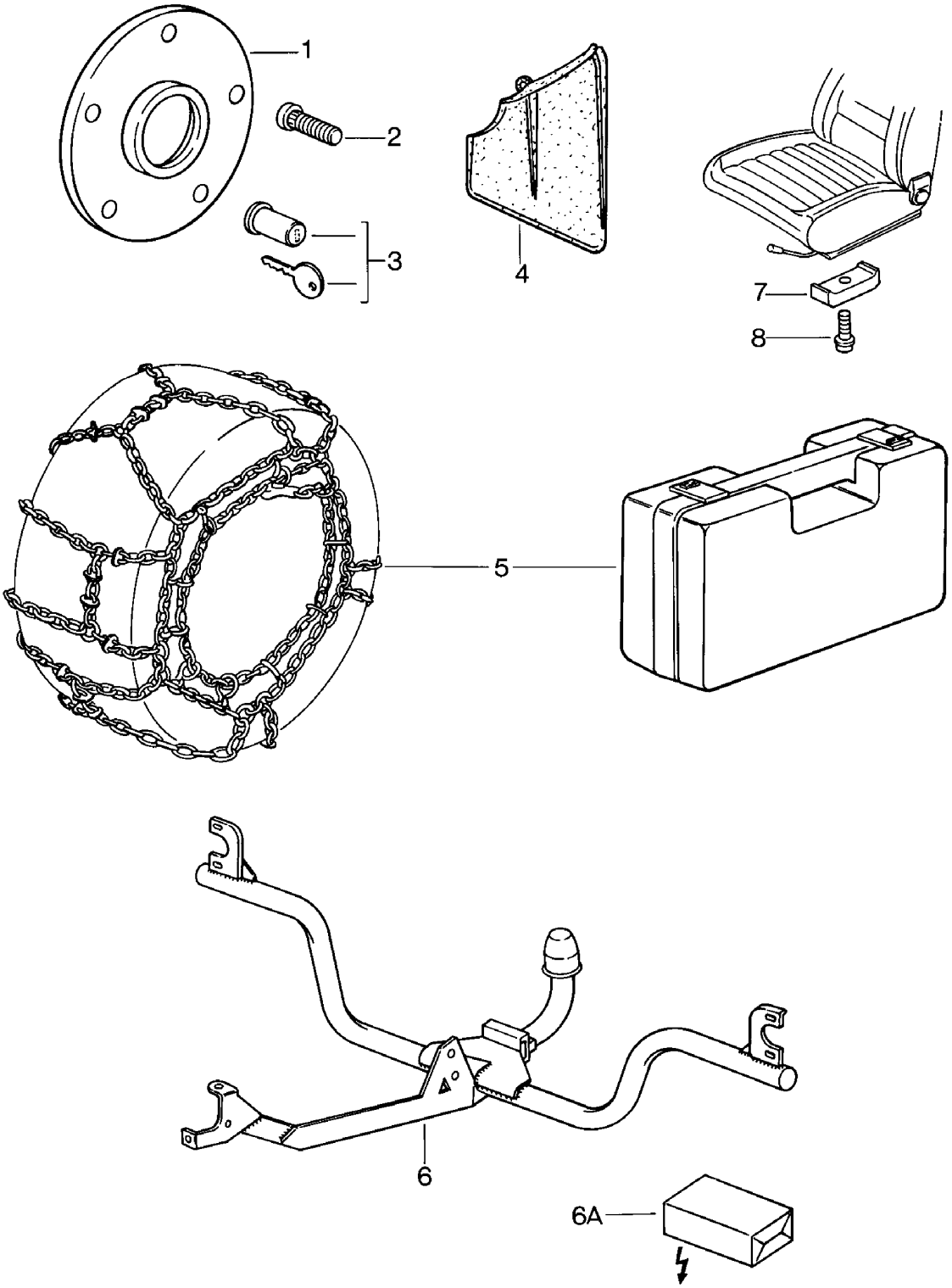

Modell	Jahr	HG	UG	Bildtafel	Einschränkung	UPD	11:58	28.10.2023
928	1978	0	02	002-000		738		

Pos	Teilenummer	Benennung	Bemerkung	St	Modellangabe
		Zubehör			
-		Distanzstück Hinterachse siehe Technische Information 928 GRUPPE X 5			
1	477 501 701	Distanzring 21 MM		2	
2	901 331 671 01	Radbefestigungsbolzen		10	
3	928 361 047 03	Radmutter Entfallteil	abschliessbar	1	
3	965 361 955 00	Radmutter Entfallteil	abschliessbar	1	
3	968 361 955 00	Radmutter Entfallteil	abschliessbar	1	
3	993 361 057 00	Felgenschlosssatz mit Schlüssel	abschliessbar	1	
-	928 361 310 00	Abdeckkappe für Radmutter		X	
-	928 361 306 03	Radmutter ohne: Schloss	abschliessbar	4	
4	928 559 901 02	Schmutzfänger Einbausatz bestehend aus:		1	
-	928 559 383 02	Schmutzfänger	links	1	
-	928 559 384 02	Schmutzfänger	rechts	1	
-	928 559 385 02	Unterlage		2	
-	N 010 264 4	Sechskantschraube M 5 X 20		2	
-	900 910 008 02	Sicherungsmutter M 5		2	
-	928 559 386 02	Stütze		1	
-	928 559 389 02	Klammer		5	
(5)	911 361 909 00	1 Satz Schneeketten 185/70 R 15 225/50 R 16		1	
-	928 801 901 02	Skihalter	abschliessbar	1	
-	928 801 035 02	Dachgepäckträger Surfbrettträger		1	

Modell	Jahr	HG	UG	Bildtafel	Einschränkung	UPD	11:58	28.10.2023
928	1978	0	02	002-000		738		

Pos	Teilenummer	Benennung	Bemerkung	St	Modellangabe
6	928 722 031 02	Anhängevorrichtung		1	
6A	928 612 905 00	Einbausatz-Elektrische Teile für Anhängerbetrieb		1	
-	928 731 051 02	Caravanspiegel	links	1	
-	928 731 052 02	Caravanspiegel	rechts	1	
-	928 361 510 00	Pannenset mit Kompressor		1	
-	911 722 202 00	Reifendruckprüfer Porsche Classic mit Lederhülle		1	
-		Höhenkorrektor Gaspedal Bremspedal siehe Hauptgruppe 7 7/02/00 7/02/05			
-	928 555 631 02	Gepäcknetz D - MJ 1980>>		1	
-	928 555 631 03	Gepäcknetz		1	
-		Sitz Höhenkorrektor 13 MM			
7	911 521 493 00	Zwischenstück		X	
8	900 067 089 02	Zylinderschraube M 6 X 25 Höhenkorrektor 26 MM Entfallteil		X	
8	900 067 089 01	Zylinderschraube M 6 X 25 Höhenkorrektor 26 MM		X	
(8)	N 014 749 2	Zylinderschraube M 6 X 40		X	
-	944 522 051 01	Kindersitz für Kinder im Alter von:	0-4 Jahre	1	
-	928 522 050 00	Kindersitz für Kinder im Alter ab: nur in Verbindung mit: Kindersitzpolster	4 Jahre	1	
-	928 522 159 02	Kindersitzpolster mit: Schriftzug Porsche	links	1	
	08/77-07/824CR	schwarz			

Modell	Jahr	HG	UG	Bildtafel	Einschränkung	UPD	11:58	28.10.2023
928	1978	0	02	002-000		738		

Pos	Teilenummer	Benennung	Bemerkung	St	Modellangabe
-	928 522 160 02	Kindersitzpolster mit: Schriftzug Porsche	rechts	1	
	08/77-07/824CR	schwarz			
-	000 043 002 00	Gepäckkorb	klappbar	X	

Modell	Jahr	HG	UG	Bildtafel	Einschränkung	UPD	11:58	28.10.2023
928	1978	0	02	002-005		738		

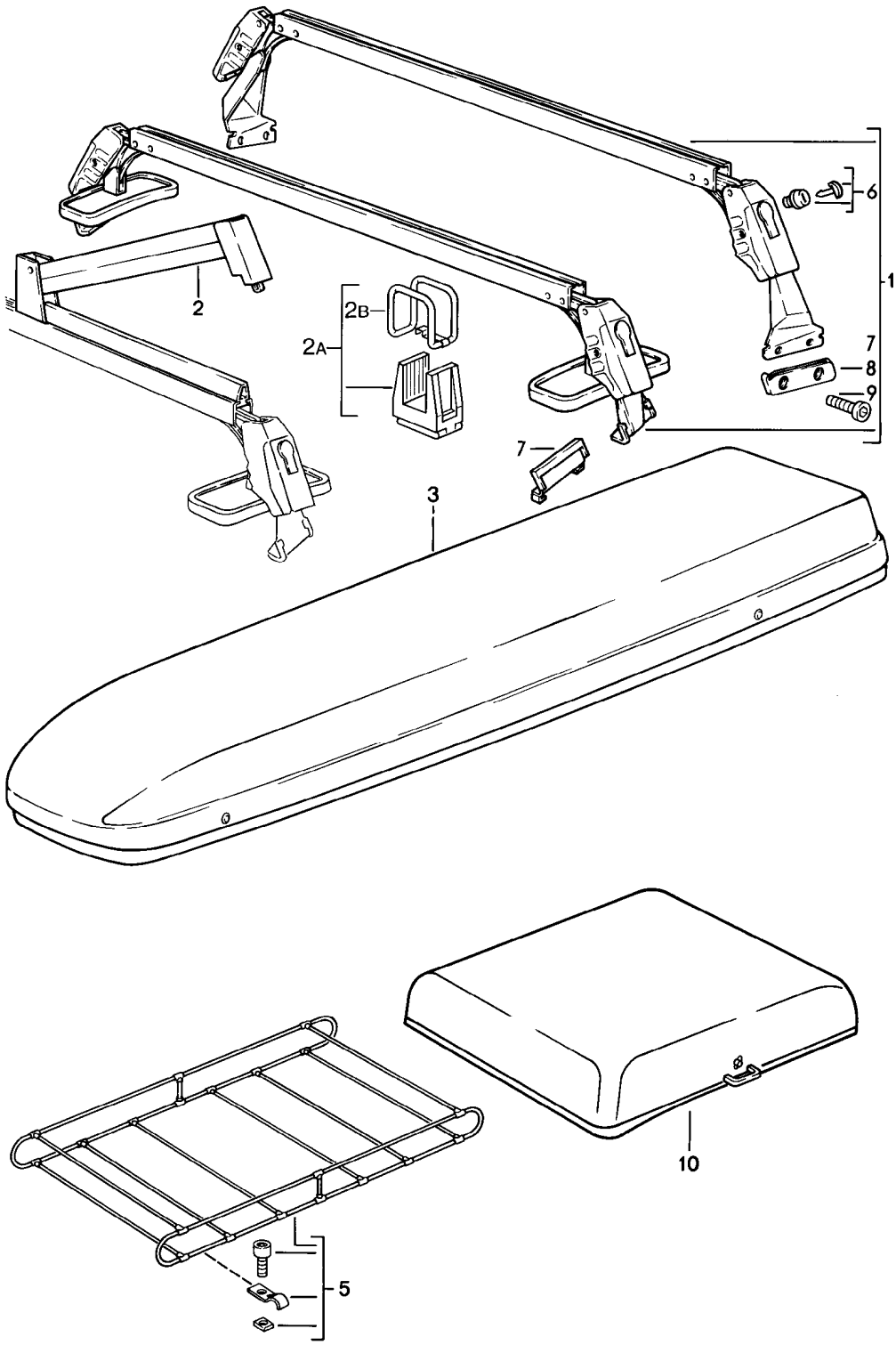

Modell	Jahr	HG	UG	Bildtafel	Einschränkung	UPD	11:58	28.10.2023
928	1978	0	02	002-005		738		

Pos	Teilenummer	Benennung	Bemerkung	St	Modellangabe
		Transportvorrichtung			
1	**928 801 055 02**	**1 Satz Grundträger**		**1**	
2	**928 801 061 02**	**Klemmbügel Montagesatz**		**4**	
2A	**928 801 903 02**	**1 Satz Skihalter Montagesatz**		**1**	
2B	**928 801 193 02**	**Halteband Montagesatz**		**1**	
3	**928 801 063 02**	**Ski- und Gepäck-Box**	**links**	**1**	
(3)	**928 801 064 02**	**Ski- und Gepäck-Box**	**rechts**	**1**	
5	**928 801 081 02**	**Dachgepäckträger**		**1**	
6	**928 801 011 02**	**Schliesszylinder mit Schlüsseln**		**4**	
-	**928 801 271 02**	**Gummiunterlage**	**vorn**	**2**	
-	**928 801 167 02**	**Gummiunterlage**	**hinten**	**2**	
-	**900 119 072 00**	**Zylinderschraube M 8 X 18**		**4**	
-	**928 801 073 02**	**Dachbox**		**1**	

Modell	Jahr	HG	UG	Bildtafel	Einschränkung	UPD	11:59	28.10.2023
928	1978	0	02	002-006		738		

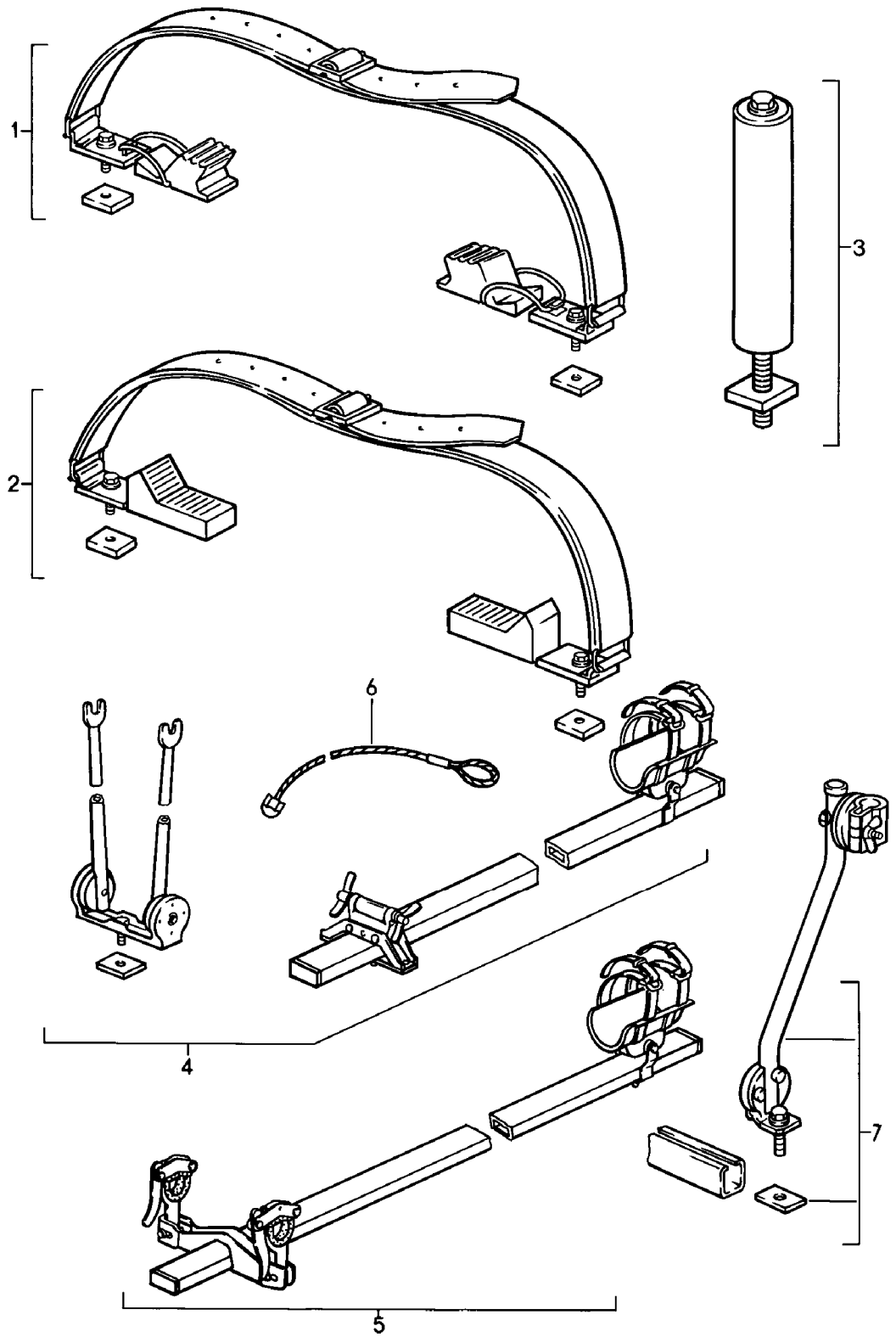

Modell	Jahr	HG	UG	Bildtafel	Einschränkung	UPD	11:59	28.10.2023
928	1978	0	02	002-006		738		

Pos	Teilenummer	Benennung	Bemerkung	St	Modellangabe
		Dachgepäckträger			
1	**928 801 019 02**	**Surfbrettträger**		**1**	
2	**928 801 017 02**	**Kajakhalter**		**1**	
3	**928 801 085 02**	**Zentrierdorn**		**1**	
4	**928 801 093 02**	**Fahrradträger Rennrad**		**1**	
5	**928 801 095 02**	**Fahrradträger für Sport Fahrrad**		**1**	
6	**928 801 079 02**	**Halteseil**		**1**	
7	**928 801 097 02**	**Stütze**		**1**	

Modell	Jahr	HG	UG	Bildtafel	Einschränkung	UPD	11:59	28.10.2023
928	1978	0	03	003-000		738		

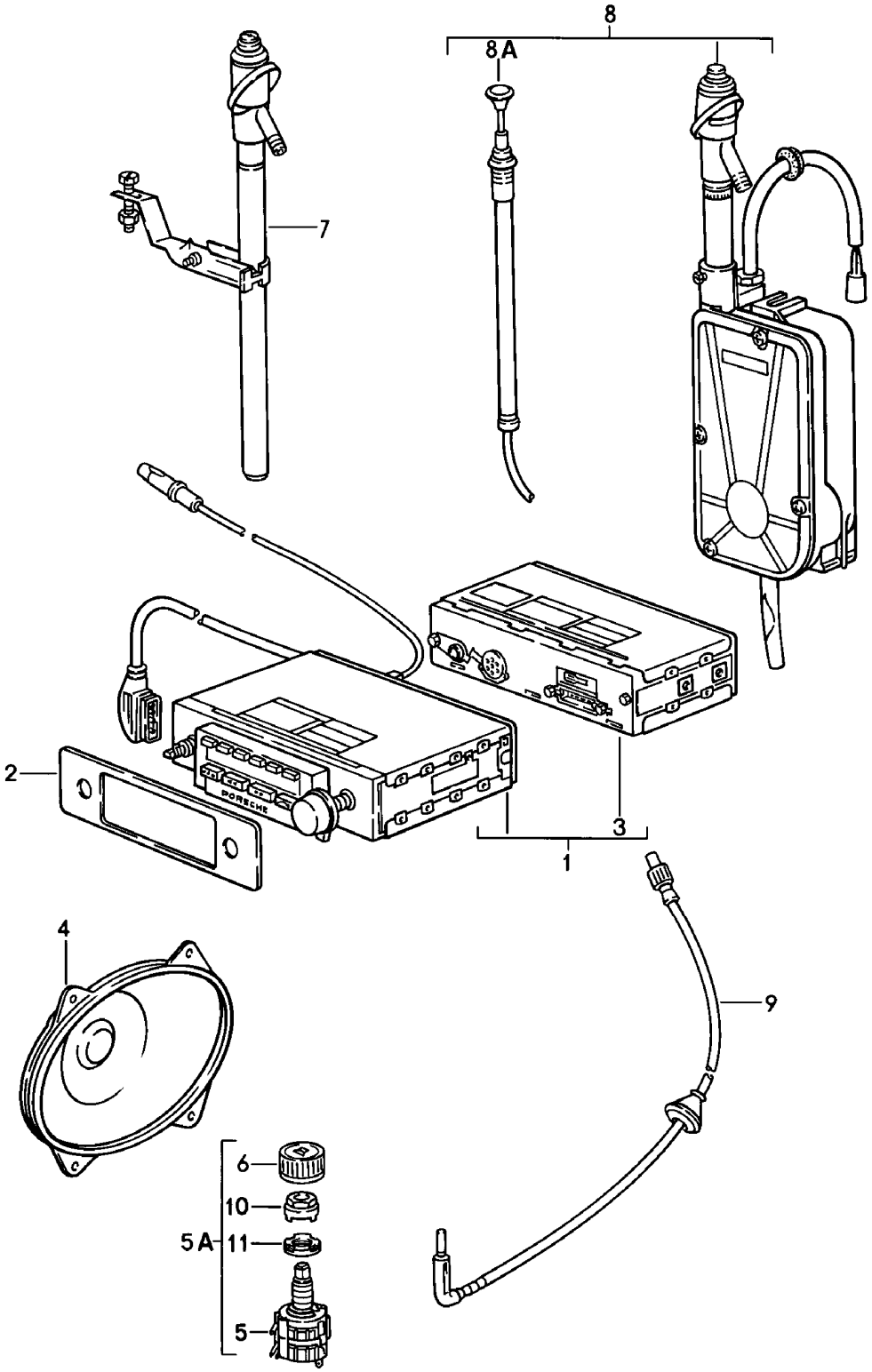

Modell	Jahr	HG	UG	Bildtafel	Einschränkung	UPD	11:59	28.10.2023
928	1978	0	03	003-000		738		

Pos	Teilenummer	Benennung	Bemerkung	St	Modellangabe
		Radioeinheit mit Einbauteilen Weiteres Zubehör im Classic Katalog (Modell: CLA)			
1	928 645 101 00	Autoradio Porsche STEREO TYP DE		1	M 351
(1)	928 645 102 00	Autoradio Porsche CR STEREO TYP RW		1	
(1)	928 645 105 01	Autoradio BAMBERG Anzeigeeinheit SUPER ARIMAT	 digital	1	"D..","CH.", "A.."
(2)	928 645 911 00	Blende für Radioeinheit (928.645.105.01)		1	
(1)	928 645 108 01	Autoradio BAMBERG Anzeigeeinheit	 digital	1	
(2)	928 645 913 00	Blende für Radioeinheit (928 645 108 01)		1	
2	928 645 151 00	Blende D >> - MJ 1979		1	
3	911 645 165 01	Empfangseinheit D >> - MJ 1979		1	
4	928 645 401 00	Lautsprecher 4 OHM 5 WATT D >> - MJ 1979	vorn	2	
-	928 555 119 02	Abdichtung Lautsprecher		2	
-	900 076 056 02	Sechskantmutter D >> - MJ 1979		8	
-	999 591 461 01	Befestigungsklammer D >> - MJ 1979		8	
-	900 151 019 02	Unterlegscheibe D >> - MJ 1979		8	
(4)	928 645 402 00	Lautsprecher 4 OHM 15 WATT D - MJ 1980>>	vorn	2	

Modell	Jahr	HG	UG	Bildtafel	Einschränkung	UPD	11:59	28.10.2023
928	1978	0	03	003-000		738		

Pos	Teilenummer	Benennung	Bemerkung	St	Modellangabe
-	N 011 004 6	Sechskantmutter D - MJ 1980>> Entfallteil		8	
-	N 011 004 G	Mutter D - MJ 1980>>		8	
-	900 027 011 01	Federring B 4 D - MJ 1980>>		8	
-	900 151 001 02	Unterlegscheibe D - MJ 1980>>		8	
(4)	928 645 401 00	Lautsprecher 4 OHM 5 WATT D >> - MJ 1979	hinten	2	
-	999 591 461 01	Befestigungsklammer D >> - MJ 1979		8	
-	900 025 001 02	Unterlegscheibe D >> - MJ 1979		8	
-	900 076 056 02	Sechskantmutter D >> - MJ 1979		8	
4	928 645 403 00	Lautsprecher 4 OHM 25 WATT D - MJ 1980>>	hinten	2	
-	N 011 004 6	Sechskantmutter D - MJ 1980>> Entfallteil		8	
-	N 011 004 G	Mutter D - MJ 1980>>		8	
-	900 027 011 01	Federring B 4 D - MJ 1980>>		8	
-	900 151 001 02	Unterlegscheibe D - MJ 1980>>		8	
5	928 645 153 00	Überblendregler		1	
5A	928 645 153 00	Überblendregler Entfallteil		1	
6	928 645 154 01	Drehknopf Überblendregler		1	
7	928 645 030 00	Antenne D >> - MJ 1981	manuell	1	
8	928 645 035 00	Antenne D >> - MJ 1979		1	
(8)	928 645 035 01	Antenne D - MJ 1980>>		1	

Modell	Jahr	HG	UG	Bildtafel	Einschränkung	UPD	11:59	28.10.2023
928	1978	0	03	003-000		738		

Pos	Teilenummer	Benennung	Bemerkung	St	Modellangabe
8A	477 035 513	Antennenstab für Fahrzeuge mit Automatik- Antenne		1	
9	928 645 031 00	Antennenleitung für		1	
-	928 645 121 01	Einbausatz D >> - MJ 1979		1	
-	928 645 121 02	Einbausatz D - MJ 1980>>		1	
-	928 645 901 01	Entstörsatz		1	
-	928 645 901 01	Entstörsatz für Radioeinheit PORSCHE CR		1	
-	999 619 138 00	Entstördrossel für Radioeinheit BAMBERG		1	
-		Verstärker		X	
-	928 645 405 01	2-Kanal-Verstärker (Stereo-Amplifier)		1	
5	928 645 153 02	Überblendregler		1	
6	928 645 154 01	Drehknopf Überblendregler		1	
-	999 619 140 00	Drossel für Batterie		1	
-	928 645 077 01	Halter		2	
-	900 028 007 02	Federscheibe		2	
-	900 143 026 02	Linsenblechschraube 4,8 X 13		2	
-		Befestigungsteile Überblendregler			
6	928 645 154 01	Drehknopf		1	
10	928 645 161 00	Rosette		1	
11	911 645 130 00	Mutter		1	

Modell	Jahr	HG	UG	Bildtafel	Einschränkung	UPD	11:59	28.10.2023
928	1978	0	03	003-001		738		

Pos	Teilenummer	Benennung	Bemerkung	St	Modellangabe
		Radioeinheit Navigationssystem mit Einbauteilen Weiteres Zubehör im Classic Katalog (Modell: CLA)			
-	**911 645 190 00**	**Autoradio Navigationssystem mit: Schriftzug Porsche**		**1**	
-	**911 645 191 00**	**Autoradio Navigationssystem mit: TMC mit: Schriftzug Porsche**		**1**	
-	**911 645 192 00**	**Autoradio Navigationssystem mit: TMC ohne: Schriftzug Porsche**		**1**	
-	**911 645 195 00**	**Blende für Radioeinheit Navigationssystem mit: Schriftzug Porsche**		**1**	

Modell	Jahr	HG	UG	Bildtafel	Einschränkung	UPD	12:00	28.10.2023
928	1978	0	04	004-000		738		

FARBNUMMER
COLOUR NUMBER
NUMERO DE COULEUR
NUMERO COLORE
NUMERO DE COLOR

80K 9 2
GUARDS RED
INDISCHROT
G1

FARBBENENNUNG
COLOUR
COULEUR
COLORE
COLOR

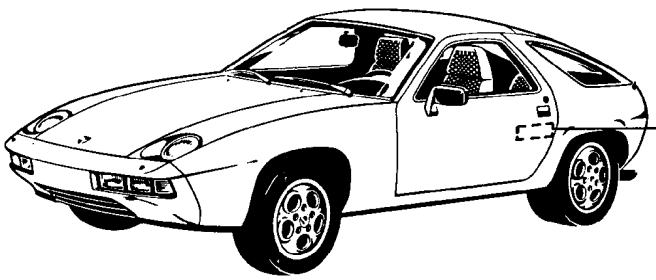

Modell	Jahr	HG	UG	Bildtafel	Einschränkung	UPD	12:00	28.10.2023
928	1978	0	04	004-000		738		

Pos	Teilenummer	Benennung	Bemerkung	St	Modellangabe
		Lacke Vormaterialien			
-	911 096 050 00	2K-Polyesterspachtel ohne Härter 1 KG. GLASSIT-NON-FERRO 839-10		X	
-	911 096 051 00	2K-Füller-Härter 30 GR. GLASSIT 948-36 rot		X	
-	911 096 052 00	1K-Grundfüller 1 LTR. GLASSOFIX 238-150		X	
-	911 096 053 00	2K-Füller-Härter 500 ML. GLASSOFIX 352-228		X	
-	911 096 054 00	1K-Grundfüller 1 LTR. GLASSODUR 285-100 weiss		X	
-	911 096 055 00	2K-Füller-Härter 500 ML. GLASSODUR 929-28/1		X	
-	911 096 056 00	2K-Korrosionsschutzgrund 2 LTR. GLASSOFIX 2K 934-200		X	
-	911 096 057 00	2K-Füller-Härter 1 LTR. GLASSOFIX 934-100		X	
-	911 096 058 00	Kunststoffspachtel für elas- tische Kunststoffe 1 KG. GLASSODUR 995-20		X	
-	911 096 059 00	2K-Füller-Härter 1KG. GLASSODUR 929-13		X	
-	911 096 060 00	Verdünnung 1 KG. GLASSODUR 352-91		X	
-	911 096 062 00	Kunststoff-Additiv 1 LTR. GLASSODUR 521-111		X	
-	911 096 063 00	Unterbodenschutz 1 KG. GLASSOHYD 1109-		X	
-	000 043 001 00	Spachtelmasse SN 90%	2 Stück	X	

Modell	Jahr	HG	UG	Bildtafel	Einschränkung	UPD	12:00	28.10.2023
928	1978	0	04	004-000		738		

Pos	Teilenummer	Benennung	Bemerkung	St	Modellangabe
-	911 095 902 60	2K-Acryl-Decklack		X	
	08/77-07/82027	indischrot (Porsche)			027
	08/77-07/82106	talbotgelb			106
	08/77-07/82107	orange			107
	08/77-07/82260	grün			260
	08/77-07/82273	farngrün			273
	08/77-07/82274	olivgrün			274
	08/77-07/82305	arrowblau			305
	08/77-07/82408	cockneybraun			408
	08/77-07/82451	moccaschwarz			451
	08/77-07/82502	kaschmirbeige			502
	08/77-07/82601	flieder			601
	08/77-07/82700	schwarz			700
	08/77-07/82908	grandprix/weiss			908
	08/77-07/8220A	minzgrün			20A
	08/77-07/82182	chiffeweiss			182
	08/77-07/82523	bambusbeige			523
	08/77-07/82524	burnusbraun			524
-	911 095 903 80	Kunstharz-Decklack 1 LTR.		X	
	08/77-07/82265	oakgrün-metallic			265
	08/77-07/82275	lindgrün			275
	08/77-07/82304	inervablau			304
	08/77-07/82376	petrolblau			376
	08/77-07/82443	braunkupfer			443
	08/77-07/82936	silber-metallic			936
	08/77-07/8230T	hellblau-metallic			30T
	08/77-07/82463	opal-metallic			463
	08/77-07/82464	tabac-metallic			464
	08/77-07/82708	schwarz-metallic			708
	08/77-07/8220C	moosgrün-metallic			20C

Modell	Jahr	HG	UG	Bildtafel	Einschränkung	UPD	12:00	28.10.2023
928	1978	0	04	004-000		738		

Pos	Teilenummer	Benennung	Bemerkung	St	Modellangabe
	08/77-07/8231G	blauton-metallic			31G
	08/77-07/82474	palisander			474
	08/77-07/82895	weinrot-metallic			895
	08/77-07/82655	platin-metallic			655
	08/77-07/82956	zinn-metallic			956
	08/77-07/82961	meteor-metallic			961
	08/77-07/82966	hellbronze-metallic			966
-	911 096 064 00	Klarlack 1 LTR. GLASSODUR-MS 923-85		X	
-	911 095 932 20	Lackstift		X	
	08/77-07/82524	burnusbraun			524
	08/77-07/82502	kaschmirbeige			502
	08/77-07/82523	bambusbeige			523
	08/77-07/82700	schwarz			700
	08/77-07/82895	weinrot-metallic			895
	08/77-07/82908	grandprix/weiss			908
	08/77-07/82601	flieder			601
-	911 095 932 20	Lackstift		X	
	08/77-07/82027	indischrot (Porsche)			027
	08/77-07/82106	talbotgelb			106
	08/77-07/82182	chiffeweiss			182
	08/77-07/82107	orange			107
	08/77-07/8220A	minzgrün			20A
	08/77-07/82260	grün			260
	08/77-07/8220C	moosgrün-metallic			20C
	08/77-07/82265	oakgrün			265
	08/77-07/82273	farngrün			273
	08/77-07/82274	olivgrün			274
	08/77-07/82275	lindgrün			275
	08/77-07/82304	inervablau			304
	08/77-07/82305	arrowblau			305

Modell	Jahr	HG	UG	Bildtafel	Einschränkung	UPD	12:00	28.10.2023
928	1978	0	04	004-000		738		

Pos	Teilenummer	Benennung	Bemerkung	St	Modellangabe
	08/77-07/82376	petrolblau			376
	08/77-07/82408	cockneybraun			408
	08/77-07/82443	braunkupfer			443
	08/77-07/82451	moccaschwarz			451
	08/77-07/82474	palisander			474
-	911 095 933 20	Lackstift-Set bestehend aus: Decklack Lack		X	
	08/77-07/82275	lindgrün			
	08/77-07/8230T	hellblau-metallic			
	08/77-07/82304	inervablau			
	08/77-07/82376	petrolblau			
	08/77-07/82463	opal-metallic			
	08/77-07/82464	tabac-metallic			
	08/77-07/82474	palisander			
	08/77-07/82655	platin-metallic			
	08/77-07/82708	schwarz-metallic			
	08/77-07/82895	weinrot-metallic			
	08/77-07/82956	zinn-metallic			
	08/77-07/82961	meteor-metallic			
	08/77-07/82966	hellbronze-metallic			
-	911 095 933 20	Lackstift-Set bestehend aus: Decklack Lack		X	
	08/77-07/8220C	moosgrün-metallic			
	08/77-07/82265	oakgrün-metallic			

Modell	Jahr	HG	UG	Bildtafel	Einschränkung	UPD	12:00	28.10.2023
928	1978	0	05	005-000		738		

Pos	Teilenummer	Benennung	Bemerkung	St	Modellangabe
		Klebe und Dichtungsmittel Weiteres Zubehör im Classic Katalog (Modell: CLA)			
-	**928 101 921 00**	**Flüssiges Sicherungsmittel LOCTITE 270**	**hochfest 10ml**	**X**	
-	**000 043 010 00**	**Dichtmasse 1 Tube**	**50ml**	**X**	
-	**000 043 051 00**	**Klebstoff Entfallteil**	**50ml LOCTITE 312**	**X**	
-	**000 043 306 46**	**Klebstoff**	**50ml LOCTITE 312**	**X**	
-	**000 043 202 65**	**Primer AKTIVATOR NF Glas-Metall-Kleber Entfallteil**	**180ml LOCTITE 736 Keramik**	**X**	
-	**000 043 306 39**	**Aktivator AKTIVATOR NF Glas-Metall-Kleber**	**180ml LOCTITE 736 Keramik**	**X**	
-	**000 043 004 00**	**Montagepaste**	**1 KG**	**X**	
-	**000 043 004 00**	**Montagepaste OPTIMOLY - HT**	**90 Gramm**	**X**	
-	**999 917 725 00**	**Schmierfett Gelenkwelle**	**100 Gramm**	**X**	

Modell	Jahr	HG	UG	Bildtafel	Einschränkung	UPD	12:00	28.10.2023
928	1978	0	05	005-003		738		

1

2

3

4

5

6

7

8

9

Modell	Jahr	HG	UG	Bildtafel	Einschränkung	UPD	12:00	28.10.2023
928	1978	0	05	005-003		738		

Pos	Teilenummer	Benennung	Bemerkung	St	Modellangabe
		Bedienungsanleitung Pflegepass	928		
1	WKD 467 610	Bedienungsanleitung Pflegepass 928/78	deutsch	1	
-	WKD 467 620	Bedienungsanleitung Pflegepass 928/78	englisch	1	
-	WKD 467 621	Bedienungsanleitung Pflegepass 928/78	englisch-USA	1	
-	WKD 467 640	Bedienungsanleitung 928/78	italienisch	1	
2	WKD 468 310	Bedienungsanleitung Pflegepass 928/79	deutsch	1	
-	WKD 468 320	Bedienungsanleitung Pflegepass 928/79	englisch	1	
-	WKD 468 321	Bedienungsanleitung Pflegepass 928/79	englisch-USA	1	
-	WKD 468 330	Bedienungsanleitung 928/79	französisch	1	
-	WKD 468 340	Bedienungsanleitung 928/79	italienisch	1	
3	WKD 468 910	Bedienungsanleitung Pflegepass 928/80	deutsch	1	
-	WKD 468 920	Bedienungsanleitung Pflegepass 928/80	englisch	1	
-	WKD 468 921	Bedienungsanleitung 928/80	englisch-USA	1	
-	WKD 468 930	Bedienungsanleitung 928/80	französisch	1	
-	WKD 468 940	Bedienungsanleitung 928/80	italienisch	1	
4	WKD 469 310	Bedienungsanleitung Pflegepass 928 S/80	deutsch	1	
-	WKD 469 320	Bedienungsanleitung Pflegepass 928 S/80	englisch	1	

Modell	Jahr	HG	UG	Bildtafel	Einschränkung	UPD	12:00	28.10.2023
928	1978	0	05	005-003		738		

Pos	Teilenummer	Benennung	Bemerkung	St	Modellangabe
-	WKD 469 330	Bedienungsanleitung 928 S/80	französisch	1	
5	WKD 469 910	Bedienungsanleitung Pflegepass 928/81	deutsch	1	
-	WKD 469 920	Bedienungsanleitung Pflegepass 928/81	englisch	1	
-	WKD 469 921	Bedienungsanleitung Pflegepass 928/81	englisch-USA	1	
-	WKD 469 930	Bedienungsanleitung 928/81	französisch	1	
-	WKD 469 931	Bedienungsanleitung Pflegepass 928/81		1	
-	WKD 469 940	Bedienungsanleitung 928/81	italienisch	1	
6	WKD 470 010	Bedienungsanleitung Pflegepass 928 S/81	deutsch	1	
-	WKD 470 020	Bedienungsanleitung Pflegepass 928 S/81	englisch	1	
-	WKD 470 030	Bedienungsanleitung 928 S/81	französisch	1	
-	WKD 470 040	Bedienungsanleitung 928 S/81	italienisch	1	
7	WKD 470 710	Bedienungsanleitung Pflegepass 928, 928S/82	deutsch	1	
-	WKD 470 720	Bedienungsanleitung Pflegepass 928,928S/82	englisch	1	
8	WKD 471 810	Bedienungsanleitung Pflegepass 928/83	deutsch	1	
-	WKD 471 820	Bedienungsanleitung Pflegepass 928/83	englisch	1	
-	WKD 471 821	Bedienungsanleitung Pflegepass 928/83	englisch-USA	1	
-	WKD 471 830	Bedienungsanleitung 928/83	französisch	1	

Modell	Jahr	HG	UG	Bildtafel	Einschränkung	UPD	12:00	28.10.2023
928	1978	0	05	005-003		738		

Pos	Teilenummer	Benennung	Bemerkung	St	Modellangabe
-	WKD 471 840	Bedienungsanleitung Pflegepass 928/83	italienisch	1	
-	WKD 471 850	Bedienungsanleitung Pflegepass 928/83	spanisch	1	
9	WKD 472 610	Bedienungsanleitung 928 S/84	deutsch	1	
-	WKD 472 620	Bedienungsanleitung Pflegepass 928 S/84	englisch	1	
-	WKD 472 621	Bedienungsanleitung 928 S/84	englisch-USA	1	
-	WKD 472 630	Bedienungsanleitung Pflegepass 928 S/84	französisch	1	
-	WKD 472 650	Bedienungsanleitung Pflegepass 928 S/84	spanisch	1	
-	WKD 472 640	Bedienungsanleitung 928 S/84	italienisch	1	

Modell	Jahr	HG	UG	Bildtafel	Einschränkung	UPD	12:00	28.10.2023
928	1978	0	05	005-005		738		

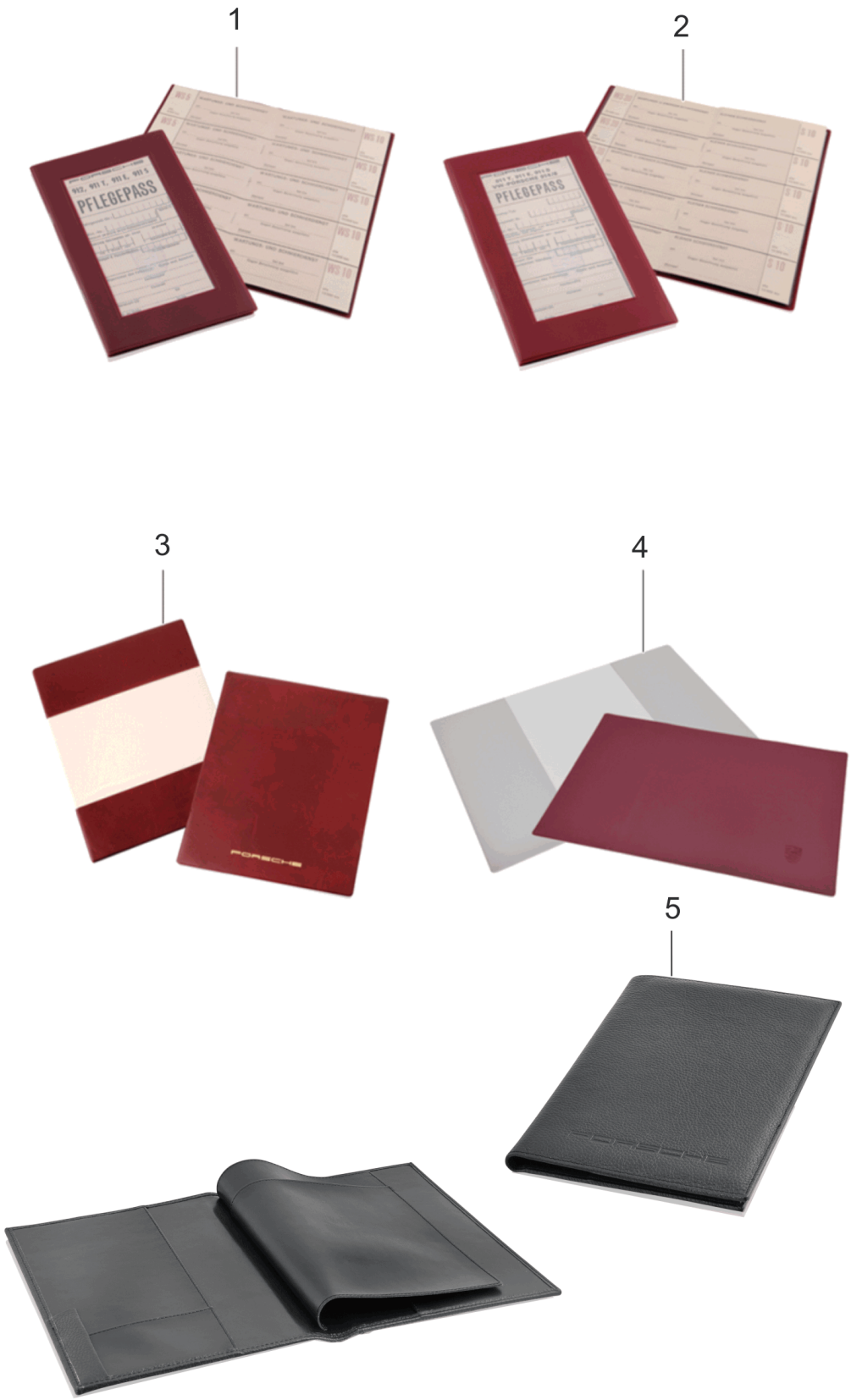

Modell	Jahr	HG	UG	Bildtafel	Einschränkung	UPD	12:00	28.10.2023
928	1978	0	05	005-005		738		

Pos	Teilenummer	Benennung	Bemerkung	St	Modellangabe
		Bordbuch **Pflegepass**			
1	**WKD 431 510 00**	**Pflegepass**	**deutsch**	**1**	**911T,E,S** **912**
(1)	**WKD 431 520 00**	**Pflegepass**	**englisch**	**1**	**911T,E,S** **912**
2	**WKD 431 510 10**	**Pflegepass**	**deutsch**	**1**	**911T,E,S** **914/6**
(2)	**WKD 431 520 10**	**Pflegepass**	**englisch**	**1**	**911T,E,S** **914/6**
3	**WKD 485 510 00**	**Bordbuch** **Porsche** **Schriftzug** **gold** **D - MJ 1977>> - MJ 1982**		**1**	**911,928** **914,924,944**
4	**WKD 480 510 00**	**Bordbuch** **Porsche** **Porsche Wappen** **D - MJ 1977>> - MJ 1982**	 **geprägt**	**1**	**911,928** **914,924,944**
5	**PCG 480 500 00**	**Dokumentenmappe** **Leder**		**1**	

Modell	Jahr	HG	UG	Bildtafel	Einschränkung	UPD	12:01	28.10.2023
928	1978	0	05	005-010		738		

1

Modell	Jahr	HG	UG	Bildtafel	Einschränkung	UPD	12:01	28.10.2023
928	1978	0	05	005-010		738		

Pos	Teilenummer	Benennung	Bemerkung	St	Modellangabe
		Ladegerät Porsche Classic	**6V/12V (5A)**		
1	**PCG 356 611 70**	**Ladegerät 6 V/12 V für**	**Europa Russland LEAD-ACID OF WET MF VRLA AGM GEL**	**1**	
1	**PCG 356 611 72**	**Ladegerät 6 V/12 V für**	**Gross- britannien LEAD-ACID OF WET MF VRLA AGM GEL**	**1**	
1	**PCG 356 611 74**	**Ladegerät 6 V/12 V für**	**Japan LEAD-ACID OF WET MF VRLA AGM GEL**	**1**	

Modell	Jahr	HG	UG	Bildtafel	Einschränkung	UPD	12:01	28.10.2023
928	1978	0	05	005-015		738		

Modell	Jahr	HG	UG	Bildtafel	Einschränkung	UPD	12:01	28.10.2023
928	1978	0	05	005-015		738		

Pos	Teilenummer	Benennung	Bemerkung	St	Modellangabe
		Handschuh			
1	**PCG 911 008 00**	**1 Paar Montagehandschuhe Grösse 8**		**1**	
1	**PCG 911 009 00**	**1 Paar Montagehandschuhe Grösse 9**		**1**	
1	**PCG 911 010 00**	**1 Paar Montagehandschuhe Grösse 10**		**1**	
1	**PCG 911 011 A**	**1 Paar Montagehandschuhe Grösse 11**		**1**	
2	**PCG 044 620 00**	**Rad-Tasche L**	**4 Stück**	**1**	
2	**PCG 044 621 00**	**Rad-Tasche XL**	**4 Stück**	**1**	
2	**PCG 044 622 00**	**Rad-Tasche XXL**	**4 Stück**	**1**	
3	**PCG 044 610 00**	**Schoner Porsche Classic**	**4 Stück**	**1**	

Modell	Jahr	HG	UG	Bildtafel	Einschränkung	UPD	12:01	28.10.2023
928	1978	0	05	005-020		738		

1

2

3

Modell	Jahr	HG	UG	Bildtafel	Einschränkung	UPD	12:01	28.10.2023
928	1978	0	05	005-020		738		

Pos	Teilenummer	Benennung	Bemerkung	St	Modellangabe
		Werkzeugsätze			
1	**PCG 195 011 00**	**Satz Gabelschlüssel mit Werkzeugbox SW: 8,9,10,11,12,13,14,15,17, 19**	**5-teilig**	**1**	
2	**PCG 191 002 01**	**Satz Kunststoffschraubendreher mit Werkzeugbox Werkzeugsatz**	**5-teilig Kunststoff**	**1**	
3	**PCG 191 002 00**	**Satz Holzschraubendreher mit Werkzeugbox Werkzeugsatz**	**5-teilig Holz**	**1**	